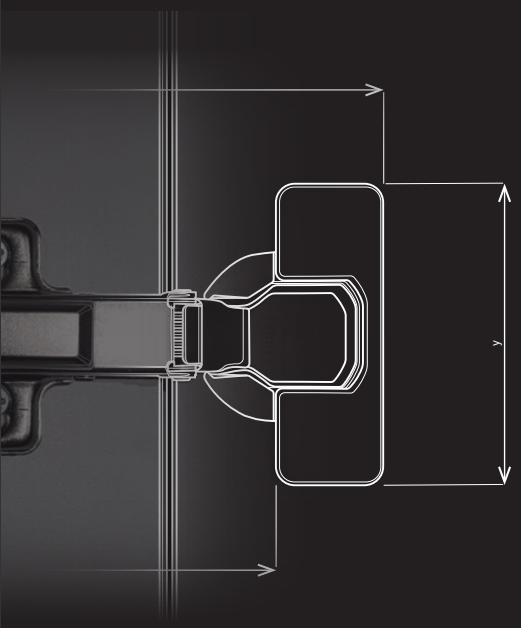

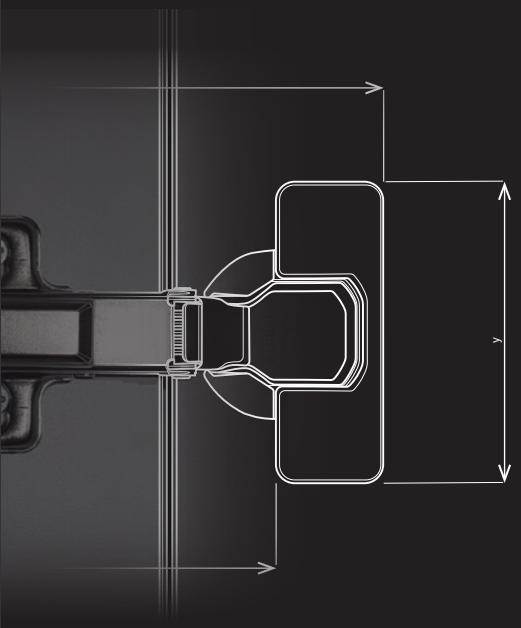

Vasalatok

**Bútorokhoz,
építkezéshez
és az ipar számára**

Dēmos

01
02
03
04
05
06
07
08
09
10
11
12
13
14
15
16
17

Dēmos

Minden a bútorgyártáshoz

már 30 éve önökkel



1993
Megalakulunk

Síklapos anyagokat és vasalatokat értékesítünk, és bővítjük fiókhálózatunkat a Cseh Köztársaságban.

2003
tulip

STROMG

2006
Belépünk Szlovákiába

A Cseh Köztársaságból Európába megyünk tovább, és létrejön a Démos trade Szlovákia. Elindítjuk az online vásárlást és bemutatjuk a Démos24Plus-t.

2008
Folytatjuk Lengyelországba

A szlovák piacon való sikeres letelepedés nem akadályozza meg a terjeszkedésünket, belépünk Lengyelországba.

2009
Terjeszkedünk Magyarországra

Elkezdünk szállítani a magyar piacra is.

2010
Mi vagyunk a piacvezetők

A NÁBYTEK SERVIS, s. r. o.-val egy erős céggé egyesülünk.

2011
Továbbra is növekszünk

Szlovákiában egyesülünk a TANAS s. r. o. vállalattal, erőnk a szlovák piacon jelentősen növekszik.

2014
További piacokat hódítunk meg

Megkezdjük a bútorvasalatok export értékesítését Délkelet Európa országaiba.

2016
Többet is bírunk

Megduplázzuk a BKR expedíciós kapacitását Ostravában.

2017
Növekszünk

Több mint 600 alkalmazottunk van.

STRONG

1993 óta megbízható partner a bútorgyártók számára. 2003 óta a STRONG vasalatok a kiváló árakkal kombinált minőségüknek köszönhetően a kínálat szilárd és népszerű részét képezik.



2018
25 évünket ünnepeljük

2019
Elindítjuk a portált
Ügyfeleink kezdik megszokni a Démos24Plus portál új megjelenését, a létrehozásáért elnyerjük az IEA-díjat..

2020
TULIP

2020
Bővítjük szolgáltatásainkat
Bővítjük kínálatunkat a formázási rendelések online feldolgozásának lehetőségével a Portálon.

2021
A forgalom meghaladta a 265 millió eurót

01
02 13
03
04 14
05
06
15
07
08
09 16
10
11 17
12

MEGVÁLTOZ-TATTUK A KATALÓGUST

Látszólag ugyanaz, belülről teljesen új

Ön az új Vasalatok 2024 katalógust nyitja ki. A katalógus első ránézésre megegyezik az előzőekkel, mégis tele van változtatásokkal. Mindegyik ugyanahhoz a célhoz vezet: hogy könnyen megtalálja azt, amit keres! Ezek azok a változások,amelyekről beszélt. Mutassuk be őket.

Technikai és inspirációs rész

A katalógust 2 fő részre osztottuk. A 01–12. fejezet (ún. műszaki rész), amely a bútor szerkezeti és funkcionális elemeit tartalmazza (bútorpántok, kihúzások, összekötő vasalatok, zárak stb.) A második rész, a 13-17. fejezet (ún. inspirációs rész) tele van olyan termékekkel, amelyeket minden bútorhasználó maga szeretne kiválasztani (fogantyúk, mosogatók, kilincsek, látható lábak stb.).

17 fejezet

Annak érdekében, hogy a katalógus a lehető legáttekinthetőbb legyen, egyes termékeknek külön fejezetet szenteltünk. Jelenleg 17 ilyenünk van. Az újak közé tartozik például a K02 felnyíló vasalatok fejezet, ahol a felnyíló és lenyíló ajtókhoz, ágyvasalatokhoz és cipőtartókhoz való mechanizmusok találhatóak. K11 a ragasztók és a tisztítószerek teljes áruválasztékával. Vagy a K17 fogantyúkkal, kilincsekkel, bútorpántokkal és ajtózárakkal.

standard szögpánt különleges	Strong Blum Hettich	bútorpántok	01	
felsőalsó cipőtartós	Strong Kesseböhmer Blum	fel- és lenyíló és összecsukható mechanizmusok	02	13
rejtett vékony oldalfallal rejtett dupla oldalfallal rejtett görgős görgős oldallappal görgős	Strong Blum Hettich	fióksínek	03	
evőeszköztartók elválasztók fürdőszobai és szekrényrendszerezők szemétkosarak	Strong StrongBins Agoform	bútorok és fiókok belső felszerelése	04	14
kamraszekrények kosarak alsó szekrényekhez kosarak sarokszekrényekhez bárpultok	Strong Kesseböhmer Vibo	konyhai drótprogram	05	
LED-szalagok érzékelők és kapcsolók távirányítású intelligens világítás Plastici csatlakozó aljzatok töltők	Strong Hallemaier Strong ASA Bachmann Legrand	bútorok megvilágítása és villamosítása	06	
beltéri szekrényes csúsztatható összecsukható ráütődő közézáródó	Strong Hawa Sevroll Hettich Terno Sisco system	toló- és harmonikaajtók vasalatai, gardróbszekrény-felszerelések	07	15
Állítható lábak PVC lábazatok csúszótalpak kerekek	Strong Scilm Strong Hettich Tente	állítható lábak, lábazatok, görgők	08	
zárak lábazatok konténerek kábelkivezetők kábelmenedzsment	Strong Lehmann BBP	vasalatok irodákba, home office-ba, diákszobákba	09	16
csavar konfirmátorok excentrikus vasalatok polctámaszok összekötő lamellák pántvasalatok	Strong Knapp Italiana Ferramenta Hettich	összekötő vasalatok	10	
ragasztók gépi ragasztáshoz ragasztók szilikon akril javító tömítőanyagok tisztítószerek	StrongGlue StrongClean Jowat Technomelt Henkel DenBraven	ragasztók, tisztítószerek, vegyszerek	11	17
szerszámok eszközök csiszolóanyag	Festool Bosch	gépek és tartozékok gépekhez	12	

01

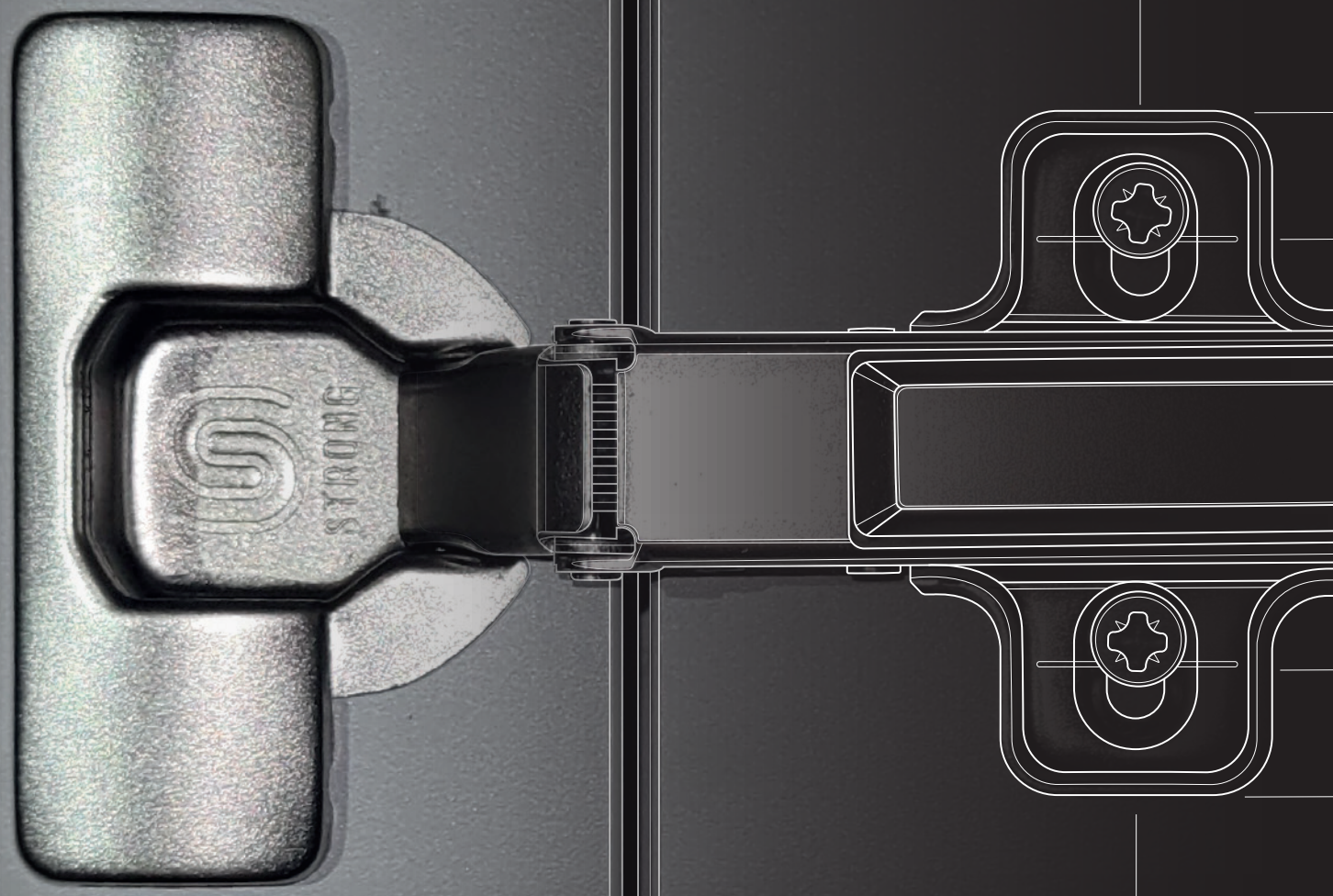

bútorpántok

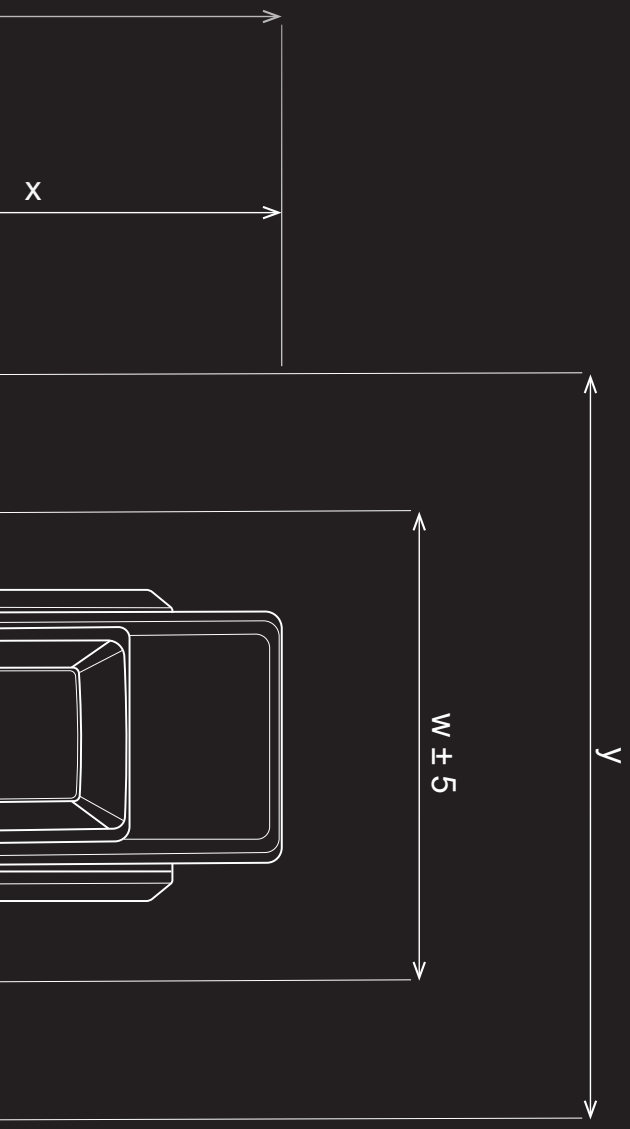

TANÁCSADÁS

Tanácstalan a vasalatok és a szerelés kiválasztásával kapcsolatban? Hívja ügyfélszolgálatunkat a 06 1 445 3730 telefonszámon, vagy írjon a megrendelések@demos-trade.com címre, és örömmel adunk Önnek tanácsot.

DÉMOS24PLUS

A portál vásárlásra, megrendelések áttekintésére, rendelések leadására, formázására, és állapotuk ellenőrzésére szolgál, valamint raktárkészleti és a megszabott árakra vonatkozó infromációk mellett még sok minden másról is értesülhet egy helyen.

HÁZHOZSZÁLLÍTÁS

Minden megrendelést akár két napon belül kézbesítünk Önnek.

01
02 13
03
04 14
05
06
15
07
08
09 16
10
11 17
12

tartalom

tartalom

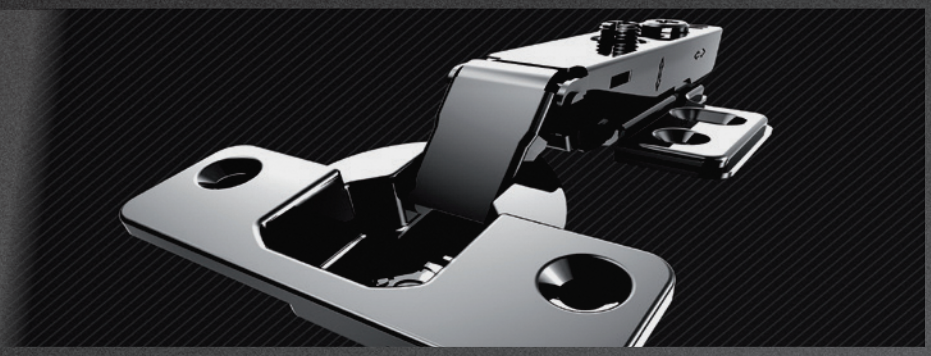

Ráütődő	**klippes** **slide-on** **fekete**	Strong/Blum Hettich	**01.11, 01.14 o. / 01.27, 01.30 o. / 01.57 o., 01.59 o., 01.73 o.**
		Strong/Blum Hettich	**01.18, 01.19 o. / 01.49 o. /**
		Blum/Hettich	**01.37 o.**
Félig ráütődő	**klippes** **slide-on** **fekete**	Strong/Blum Hettich	**01.11, 01.13 o. / 01.27 o., 01.30 o. / 01.57 o., 01.59 o., 01.73 o.**
		Strong/Blum Hettich	**01.18, 01.19 o. / 01.49 o. /**
		Blum/Hettich	**01.37 o. /**
Közézáródó	**klippes** **slide-on** **fekete**	Strong/Blum Hettich	**01.12, 01.13 / 01.27 o. , 01.30 / 01.57 o., 01.59 o., 01.73 o.**
		Strong/Blum Hettich	**01.18 o. , 01.19 o. / 01.49 o. /**
		Blum/Hettich	**01.37 o. /**
30°	**klippes**	Strong	**01.12, 01.15 o. /**
		Blum	**01.44 o.**
		Hettich	**01.61 o., 01.76 o.**
45°	**klippes**	Strong	**01.12, 01.16 o. /**
		Blum	**01.44 o.**
		Hettich	**01.61 o., 01.66 o., 01.77 o.**

tartalom

90° (vaksarok/ pillér)	klippes	Strong Blum Hettich	01.13, 01.16 o. / 01.29 o. 01.60 o., 01.66 o., 01.77 o.
155°/165° (A szekrény belső terébe való átnyúlás nélkül)	klippes	Strong Blum Hettich	01.12 o., 01.15 / o. 01.32 o. 01.60 o., 01.64 o., 01.68 o., 01.75 o.
165°	klippes	Strong Blum Hettich	01.12, 01.15 o. / 01.32 o. 01.60 o., 01.64 o., 01.68 o., 01.75 o.
Bútorpánt beépített hűtős szekrényhez	klippes	Blum Hettich	01.50 o. 01.84 o.
Pántok vékony anyagokhoz	klippes	Blum Hettich	01.39 o. / 01.63 o.
Pántok nehéz ajtókhoz	klippes	Blum Hettich	01.31 o. 01.63, 01.73 - 01.74 o.
Pántok üvegajtókhoz	klippes	Blum Hettich	01.35 o. 01.68, 01.78 o.
Pántok vékony alu keretekhez	klippes	Strong Blum Hettich	01.13 o., 01.16 o. 01.34 o. 01.66 o.
Egyéb		Strong Blum Hettich	01.21 o., 01.89 o. 01.42 o., 01.47 o., 01.51 o. 01.83 o., 01.85 o.

Mi van ebben a fejezetben?

A gyártók, termékek vagy fontos értékek rövid bemutatása a következő fejezetből.

Ebben a fejezetben a **Strong, Blum és Hettich** márkájú pántokat találja meg.

Ezek **márka szerint** (lásd fentebb), a tartalomjegyzékben pedig a **használat módja szerint** (ráütődő, szögpánt stb.) vannak rendezve.A márkákon belül mindig a **legmagasabb kategóriától a legegyszerűbbig** vannak rendezve (**Strong – S5, S3, S1 ..., Blum – Clip top, Modul, Hettich – Sensys, Novisys, Inermat**). Minden egyes bútorpántnál megtalálja az **ajánlott alátétek rendelési kódjait**, valamint egy linket,ahol a további variánsokat találja.

A pánttípusok magyarázatai

StrongHinges

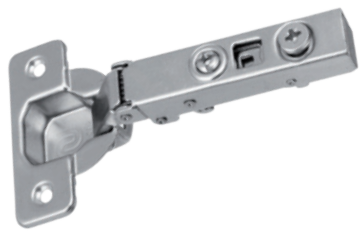

S5

- kiváló minőség és hosszú élettartam
- masszívan kidolgozott pántok
- a hosszú távú értékesítés által igazolt minőség (több mint 10 éve a kínálatunkban)
- a TWO-WAY kivitelezés megnöveli a csatlakozások és a pántok élettartamát
- beállítás a pánton lévő excenterrel, esetleg az alátéttel is

S3

- megfelelő minőség és élettartam
- innovatív csillapítás a pántkar alatt, amelynek köszönhetően a pántkar olyan magas, mint egy csillapítás nélküli pántnál
- nem igényel speciális alátétformát
- beállítás a pánton lévő excenterrel, esetleg az alátéttel is

Blum



CLIP top

- 200.000 ciklusig tesztelt élettartam
- a Blumotion csillapítót a tálba integrálják anélkül, hogy bármilyen fúrási méret megváltozna
- a Blumotion szükség szerint kikapcsolható és bármikor újra aktiválható
- 1 alátét minden pánthoz!
- állíthatóság minden irányban egy excenter segítségével (pánt + alátét kombinációja)

Modul

- a Blum gazdaságos alappántok sorozata
- rácsúsztatással rögzíthető az alátétre
- nem ajánlott a pántokhoz csillapítót kapcsolni, mivel a pántok nagyon finoman zárnak

Egy azonos fúrás minden márkához (Strong, Blum, Hettich): ø35 ø26

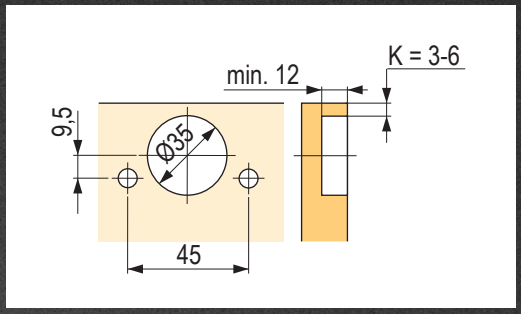

Hettich fúrás ø35

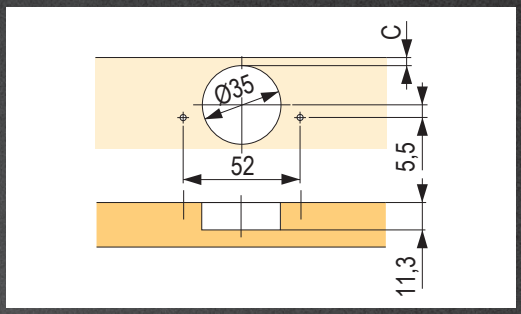

A bútorpántok száma tekintettel az ajtó magasságára:

A pántok száma az ajtó magassága és a maximális terhelhetőség szerint

Maximális terhelési táblázat (kg):

	előlap max. magassága			
Márka	750	1500	2000	2500
Strong	5,5	11	15	19
Blum	6	12	17	22
Hettich	7,7	13,7	17,1	22

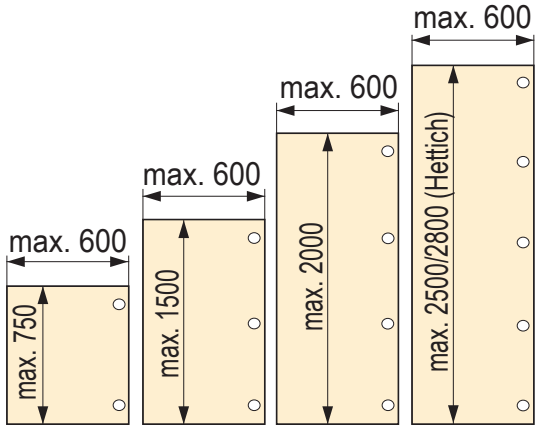

Hettich

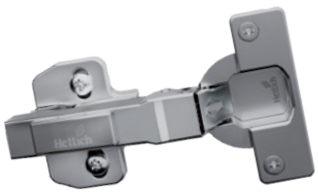

Sensys

- A Silent System csillapítás a pántkarba van rejtve
- a nagy, 35°-os önzáró szögnek köszönhetően az ajtó finoman és megbízhatóan záródik
- a tompító funkció stabilan működik 5 °C és 40 °C közötti hőmérséklet-tartományban
- a speciális pántok esetében a tál kis mélysége lehetővé teszi a különösen vékony ajtók használatát
- a szerelőtalpak kompatibilisek az Intermat pántsorozattal

Novisys

- bútorpánt nagyon lapos karral
- innovatív integrált csillapítás
- előnyösen ötvözi a Hettich minőséget a kiváló árral
- klippes szerelés

Intermat

- integrált csillapítás nélküli rápattintható klippes pántok
- Sensys pántokkal kompatibilis alátétek
- ár és teljesítmény kedvező aránya

Milyenek a TOP termékek?

Összeállítottunk Önnek egy válogatást a legérdekesebb dolgokból, amelyeket a katalógusban talál.

StrongHinges S5 sorozatú pántok – a Strong legjobbjai.

Az S5 sorozatú pántokat a lehető legmagasabb minőség, hosszú élettartam és funkcionalitás, valamint a kedvező ár figyelembe vételével választjuk ki. Szeretnénk, ha tudná, hogy minden körülmények között számíthat rájuk.

01.11

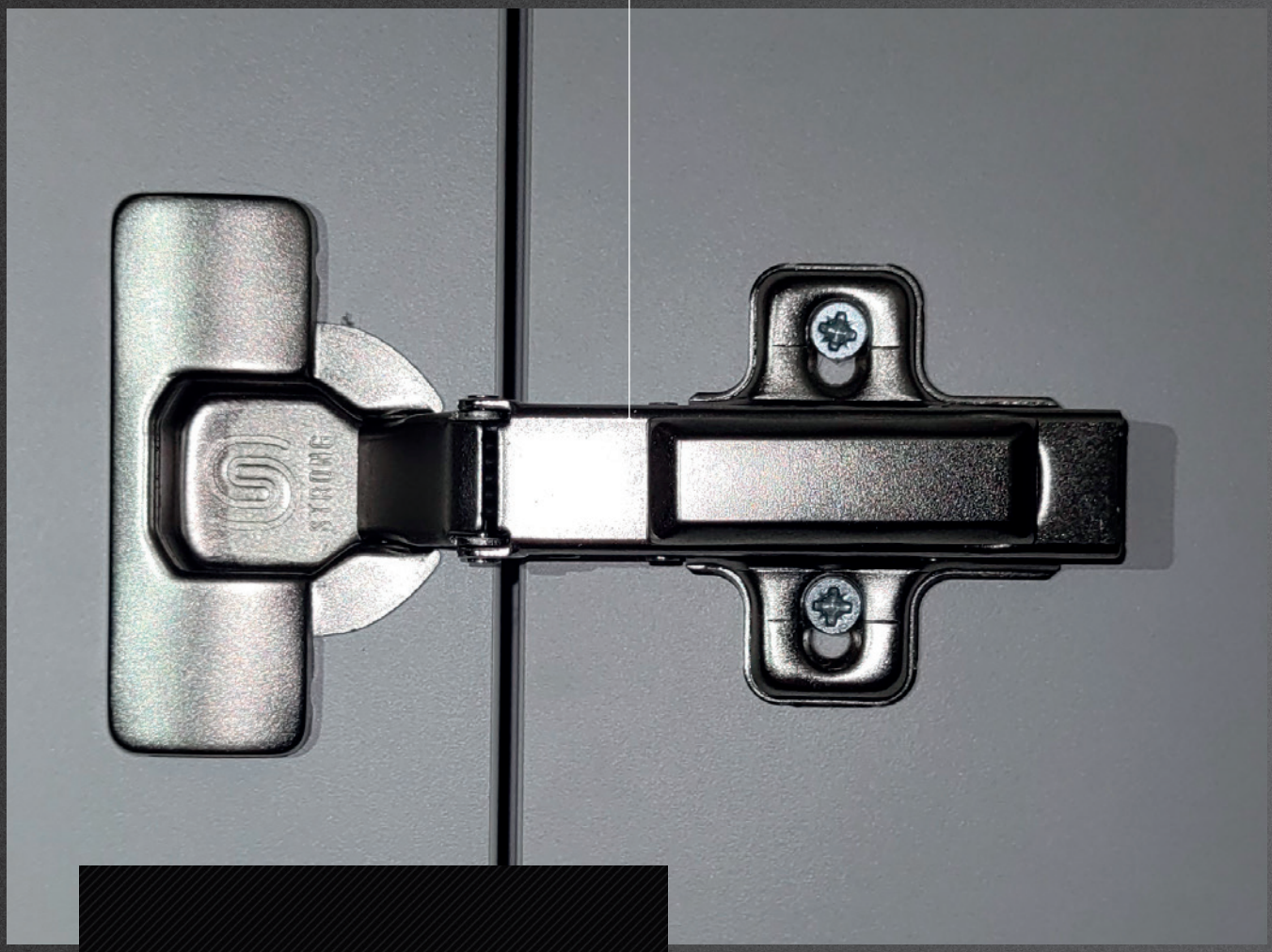

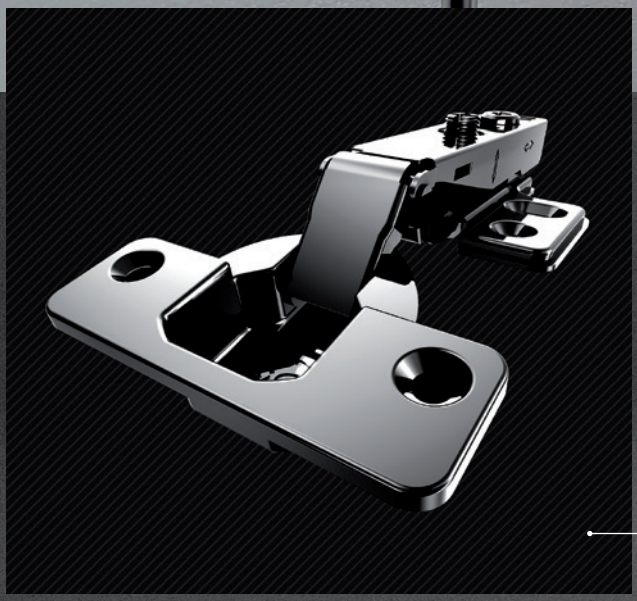

StrongHinges S3 sorozat - innovatív középosztály.

Nem minden áron, de nagyszerű áron. Ezek az S3 sorozatú pántok. A korábbi csillapítót, amely a kar alatt volt elrejtve, műanyagra cseréltük, amely kisebb. A pántkar ennek köszönhetően standard magasságú.

01.15

bútorpántok

01

További újdonságok a fejezetben



Blum pántok vékony anyagokhoz

A vékony anyagú ajtók még mindig divatosak. A Blum (cég a bútorgyártás számos változásának és trendjének kezdeményezője) több megoldást kínál a ajtók felszerelésére.

01.39



Novisys - a Hettich áruválasztékának újdonsága

A Hettich új márkás pántkínálata a Hettich minőséget ötvözi a versenyképes árral. Előállítása során maximális gondossággal ügyelnek a fenntarthatóságra és a környezeti hatásokra.

01.57



StrongHinges S5 rozsdamentes acélból

A kínálat nem lenne teljes, ha nem rendelkeznénk pántokkal a magasabb páratartalmú helyekre tervezett bútorokhoz. Lakókocsik, hajófelszerelések, konyhai berendezések vagy bútorok a világítótoronyhoz...

01.11



155° nulla átnyúlással

Nem újdonság, de szeretnénk emlékeztetni erre a bútorpántra. A kamraszekrények ugyanúgy igénylik, mint bármelyik klasszikusan nyíló ajtóval ellátott, fiókokkal felszerelt szekrény. Például öltöző.

01.32

Az új termékekről szóló videók és további információk itt találhatók:

01
02 13
03
04 14
05
06
15
07
08
09 16
10
11 17
12

tartalom

Pánt típusok áttekintése



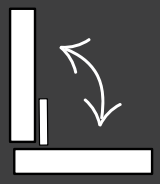	**Ráütődő**	csillapítással rugóval rugó nélkül	**01.11 + 01.14 + 01.18 + 01.20o.**
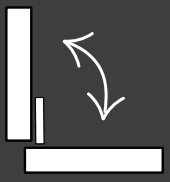	**Félig ráütődő**	csillapítással rugóval rugó nélkül	**01.11 + 01.14 + 01.18 + 01.20 o.**
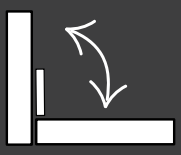	**Közézáródó**	csillapítással rugóval rugó nélkül	**01.11 + 01.14 + 01.18 + 01.20 o.**
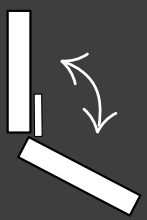	**30°**	csillapítással rugóval rugó nélkül	**01.12 + 01.15 o.**
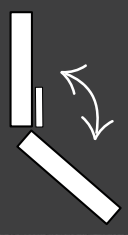	**45°**	csillapítással rugóval rugó nélkül	**01.12 + 01.16 o.**

tartalom

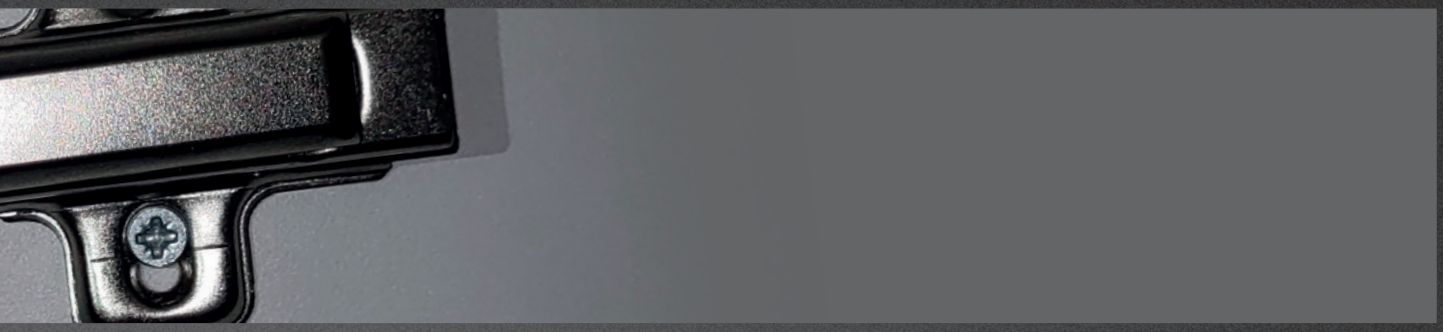

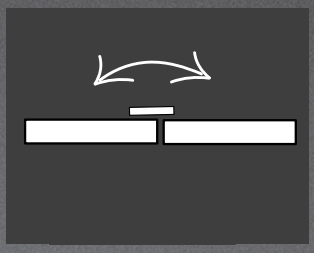	**90° Vaksarok/pillér**	csillapítással rugóval rugó nélkül	**01.13 + 01.16 o.**
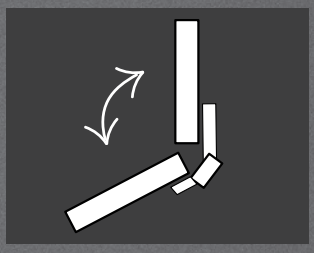	**155° (A szekrény belső terébe való átnyúlás nélkül)**	csillapítással rugóval rugó nélkül	**01.12 + 01.15 o.**
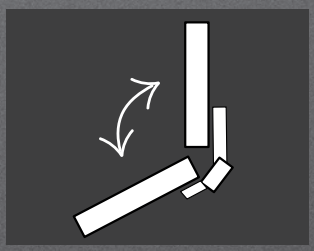	**155°/165°**	csillapítással rugóval rugó nélkül	**01.12 + 01.15o.**
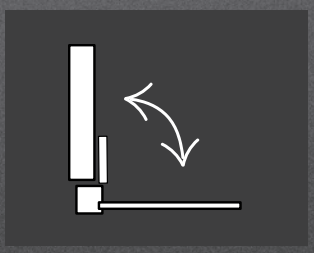	**Pántok vékony alu keretekhez**	csillapítással rugóval rugó nélkül	**01.13 + 01.16 o.**
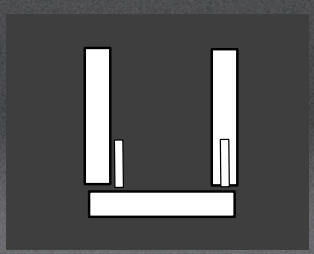	**Fogantyú nélküli nyitásra szolgáló mechanizmusok**		**01.21 – 01.22 o.**

Klippes pánt StrongHinges S5

Ráütődő

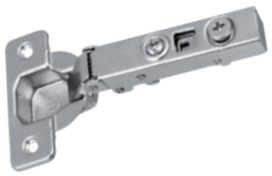

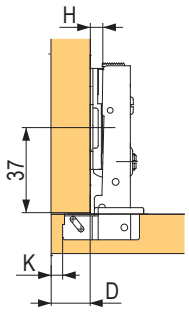

- D lehetséges beállítása ±3 mm

D=K+11-H

kód	leírás
92580T	csillapítással
198818	csillapítás nélkül [1]

[1] használható a 92580T pánttal (kis ajtóhoz)

- nyitásszög 110°

ajánlott talpak (H0): 92594T csavar excenterrel, 92590T csavar, 92591T eurocsavarral, további talpak az 01.13 oldalon

Ráütődő - készlet alátéttel és takarósapkákkal



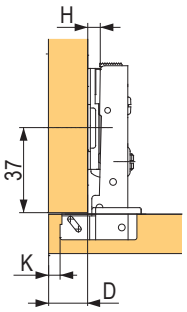

- D lehetséges beállítása ±3 mm

D=K+11-H

kód	leírás
127781	előreszerelt H0 talppal, pántedény és pántkar takarósapkával

- a szettek zacskóba csomagolva

ajánlott talpak (H0): 92594T csavar excenterrel, 92590T csavar, 92591T eurocsavarral, további talpak az 01.13 oldalon

Ráütődő – készlet alátéttel és takarókkal
(rozsdamentes acélból készült)



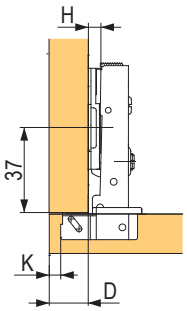

D=K+11-H

kód	leírás
405459	excenteres H0 talppal, pántedény takarósapka és pántkar, 4 db csavarral

- a szettek zacskóba csomagolva

Félig ráütődő



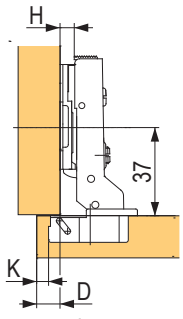

D=K+1-H

kód	leírás
92581T	integrált csillapítással
198819	csillapítás nélkül [1]

- D lehetséges beállítása ±3 mm

[1] használható 92581T pánttal (kis ajtóhoz)

- nyitásszög 110°

ajánlott talpak (H0): 92594T csavar excenterrel, 92590T csavar, 92591T eurocsavarral, további talpak az 01.13 oldalon

Klippes pánt StrongHinges S5

Közézáródó



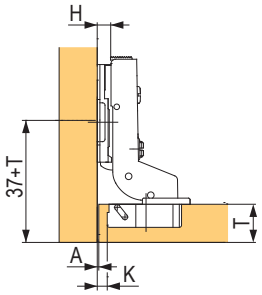

A=(6-K)+(H+2)

- A lehetséges beállítása ±3 mm

kód	leírás
92582T	integrált csillapítással
198820	csillapítás nélkül [1]

[1] használható 92582T pánttal (kis ajtóhoz)

- nyitásszög 110°

ajánlott talpak H2: 92592T csavar, 92593T eurocsavarral, további talpak az 01.13 oldalon

155°-os ráütődő belső fiókos szekrényekhez



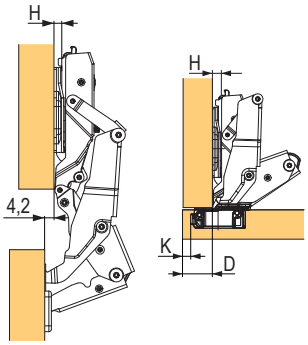

D=K+6-H

- D lehetséges beállítása ±5 mm

kód	leírás
354224	integrált csillapítással

- 90°-os nyitási szögnél az ajtók nem nyúlnak be a korpusz belsejébe (nem akadályozzák a belső fiókok kihúzását)

ajánlott talpak (H0): 92594T csavar excenterrel, 92590T csavar, 92591T eurocsavarral, további talpak az 01.13 oldalon

Ráütődő 165°

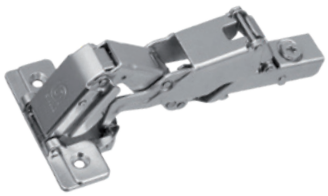

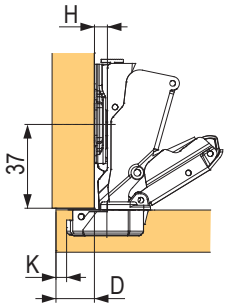

D=K+11-H

- D lehetséges beállítása ±3 mm

kód	leírás
205543	integrált csillapítással

ajánlott talpak (H0): 92594T csavar excenterrel, 92590T csavar, 92591T eurocsavarral, további talpak az 01.13 oldalon

Közézáródó 165°



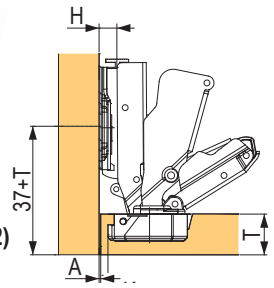

A=(6-K)+(H-2)

- A lehetséges beállítása ±2 mm

kód	leírás
191109	integrált csillapítással

ajánlott talpak H2: 92592T csavar, 92593T eurocsavarral, további talpak az 01.13 oldalon

Ráütődő 30°



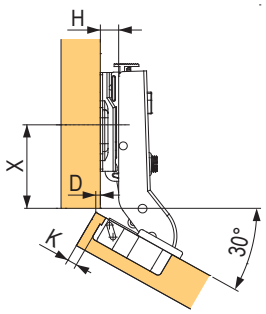

X=37-(K-3) / D=(K-3)-H

- A lehetséges beállítása ±2 mm

kód	leírás
92585T	integrált csillapítással

- ajánlott talpak (H0): 92594T csavar excenterrel, 92590T csavar, 92591T

eurocsavarral
további alátétek az 01.13 oldalon

Ráütődő 45°



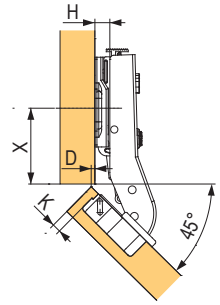

X=37-(K-3) / D=(K-3)-H

- D lehetséges beállítása ±3 mm

kód	leírás
92583T	integrált csillapítással

- ajánlott alátétek H0: 92594T excenteres csavarral, 92590T csavarral, 92591T

eurocsavarokkal
további alátétek az 01.13 oldalon

Klippes pánt StrongHinges S5

90°-os pillérpánt hozzáillesztendő



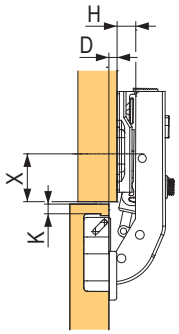

X=20-(K-3) / D=(K-3)-H

- D lehetséges beállítása ±3 mm

kód	leírás
191110	integrált csillapítással

- ajánlott alátétek H0: 92594T excenteres csavarral, 92590T csavarral, 92591T eurocsavarokkal

↷ további alátétek az 01.13 oldalon

Ráütődő alukerethez



D=K+11-H

- D lehetséges beállítása ±3 mm

kód	leírás
92584T	integrált csillapítással

- ajánlott talpak (H0): 92594T csavar excenterrel, 92590T csavar, 92591T eurocsavarral
- további alátétek az 01.13 oldalon
- nyitásszög 110°

Alátétek

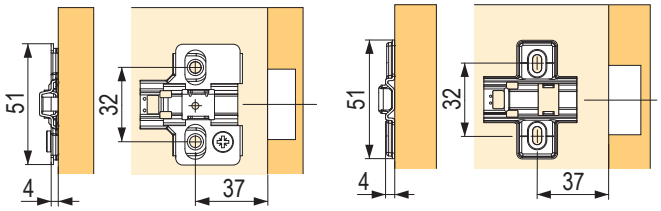

Takarósapkák



A fedőre nyomtatható bármilyen logó.

kód	leírás
92596T	pántedény takarósapka
92597T	ráütődő pántkar takarósapka

- a pántkar takarósapkára nyomtathat (logót, képet, szöveget...)

↷ csak az 01.11 - 01.13 található pántokhoz.

H0



kód	leírás
92594T	excenterrel, csavarra
92590T	csavarra
92591T	eurocsavarokkal

H2



kód	leírás
397954	excenterrel, csavarra
92592T	csavarra
92593T	eurocsavarokkal

H4



kód	leírás
206011	csavarra
206012	eurocsavarokkal

Klippes pánt StrongHinges S3

Ráütődő excenterrel

kód	leírás
350827	csillapítással, csavarra
350834	csillapítás nélkül, csavarra
387304	csillapítással, tiplik átm. 10 mm
350837	rugó nélkül[1], csavarra
387311	tiplik átm. 10 mm
350840	csillapítás nélkül, excenter nélkül, csavarra

[1] fogantyú nélküli nyitásmechanizmusok az 01.21 - 01.22 oldalon

- nyitásszög 110°
- ajánlott talpak (H0): 315856 csavar excenterrel, 92596 csavar, 92597 eurocsavarral

↷ további alátétek az 01.17 oldalon

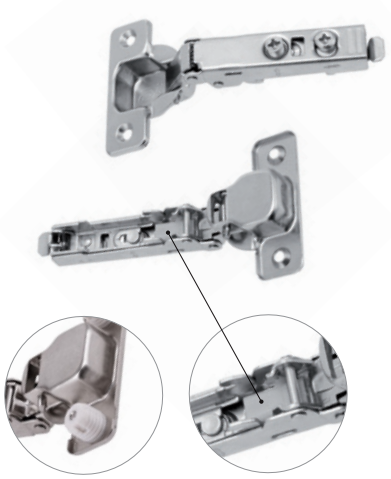

tiplis verzió

D=K+10-H

- D lehetséges beállítása ±4 mm

Ráütődő – szettek

kód	leírás
350830	H0 alátéttel, csavarra
350831	H0 alátéttel, eurocsavarra
350832	H0 talppal excenterrel, pántedény takarósapkával és pántkarral [1]

- minden szett a **pánton előreszerelt talppal van ellátva**

[1] a készlet tartalma:

- 2 db bútorpánt előszerelt alátétekkel
- 2 db pántedény takarósapka
- 2 db pántkar takarósapka
- 8 db csavar



350830

Félig ráütődő excenterrel

kód	leírás
350828	csillapítással, csavarra
387307	csillapítással, tiplik átm. 10 mm
350835	csillapítás nélkül, csavarra
350838	rugó nélkül[1], csavarra
387312	tiplik átm. 10 mm
350841	csillapítás nélkül, excenter nélkül, csavarra

- ajánlott talpak (H0): 315856 csavar excenterrel, 92596 csavar, 92597 eurocsavarral
- nyitásszög 110°

↷ további alátétek az 01.17 oldalon
↷ [1] fogantyú nélküli nyitásmechanizmusok az 01.21 - 01.22 oldalon



Közézáródó excenterrel

kód	leírás
350829	csillapítással, csavarra
387310	csillapítással, tiplik átm. 10 mm
350836	csillapítás nélkül, csavarra
350839	rugó nélkül[1], csavarra
350842	csillapítás nélkül, excenter nélkül, csavarra

- ajánlott talpak (H2): 350868 csavar excenterrel, 92598 csavar, 92599 eurocsavarral
- nyitásszög 110°

↷ további alátétek az 01.17 oldalon
↷ [1] fogantyú nélküli nyitásmechanizmusok az 01.21 - 01.22 oldalon





tiplis verzió

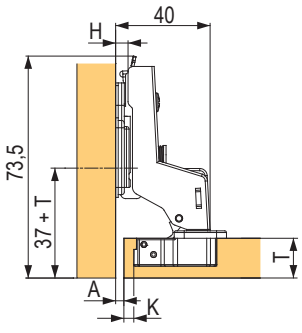

A=(6-K)+(H+2)

- A lehetséges beállítás ±4 mm

Klippes pánt StrongHinges S3

155°-os ráütődő belső fiókos szekrényekhez



D=K+10-H

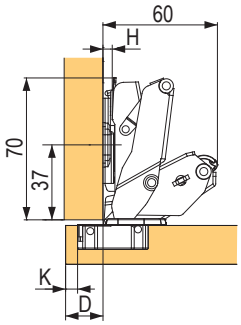

- D lehetséges beállítása ±4 mm

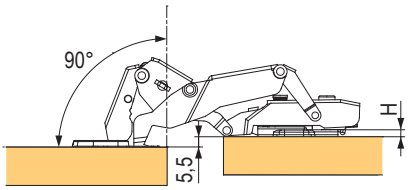

kód	leírás
350849	csillapítással
350852	csillapítás nélkül
350853	rugó nélkül[1]

- ajánlott talpak (H0): 315856 csavar excenterrel, 92596 csavar, 92597 eurocsavarral

↷ további alátétek az 01.17 oldalon

↷ [1] fogantyú nélküli nyitásmechanizmusok az 01.21 - 01.22 oldalon

Ráütődő 30°



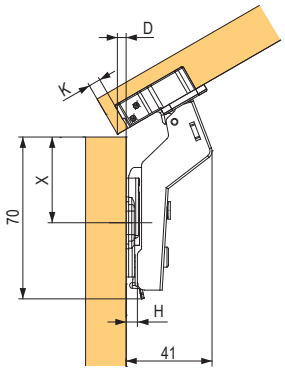

X=37-(K-3) / D=(K-4,6)-H

- D lehetséges beállítása ±4 mm

kód	leírás
350854	csillapítással
350855	csillapítás nélkül
350856	rugó nélkül[1]

- ajánlott talpak (H0): 315856 csavar excenterrel, 92596 csavar, 92597 eurocsavarral

↷ további alátétek az 01.17 oldalon

↷ [1] fogantyú nélküli nyitásmechanizmusok az 01.21 - 01.22 oldalon

Félig ráütődő 155°



D=K+1-H

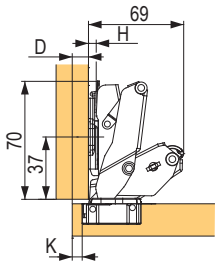

- D lehetséges beállítása ±4 mm

kód	leírás
350850	csillapítással

- ajánlott talpak (H0): 315856 csavar excenterrel, 92596 csavar, 92597 eurocsavarral

↷ további alátétek az 01.17 oldalon

↷ [1] fogantyú nélküli nyitásmechanizmusok az 01.21 - 01.22 oldalon

Közézáródó 155°



A=(6-K)+(H+2)

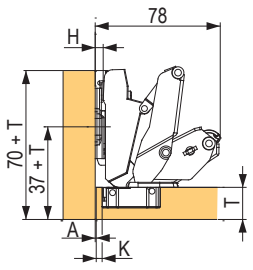

- A lehetséges beállítása ±4 mm

kód	leírás
350851	csillapítással
350984	rugó nélkül[1]

- ajánlott talpak (H2): 350868 csavar excenterrel, 92598 csavar, 92599 eurocsavarral

↷ további alátétek az 01.17 oldalon

↷ [1] fogantyú nélküli nyitásmechanizmusok az 01.21 - 01.22 oldalon

Klippes pánt StrongHinges S3

Ráütődő 45°



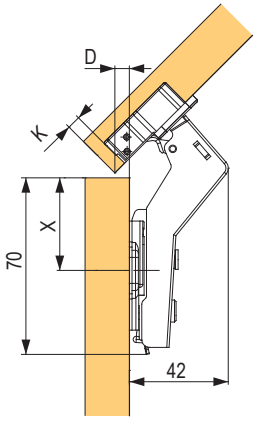

X=37-(K-3) / D=(K-3)-H

- D lehetséges beállítása ±4 mm

kód	leírás
350857	csillapítással
350858	csillapítás nélkül
350859	rugó nélkül[1]

- ajánlott talpak (H0): 315856 csavar excenterrel, 92596 csavar, 92597 eurocsavarral

↷ további alátétek az 01.17 oldalon

↷ [1] fogantyú nélküli nyitásmechanizmusok az 01.21 - 01.22 oldalon

Ráütődő alukerethez, excenterrel



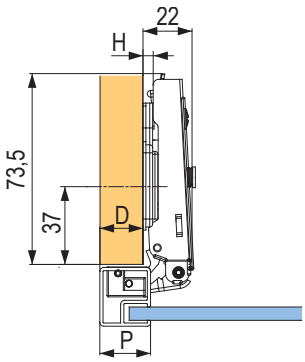

D=P-6-H

- D lehetséges beállítása ±4 mm

kód	leírás
350863	csillapítással
350864	rugó nélkül

- ajánlott talpak (H0): 315856 csavar excenterrel, 92596 csavar, 92597 eurocsavarral

↷ további alátétek az 01.17 oldalon

90°-os pillérpánt hozzáillesztendő



X=20-(K-4) / D=(-H)-1,2

- D lehetséges beállítása ±4 mm

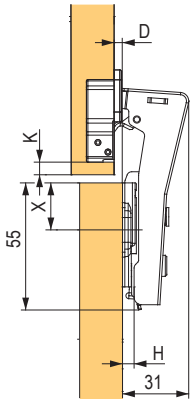

kód	leírás
350860	csillapítással
350861	csillapítás nélkül
350862	rugó nélkül[1]

- ajánlott talpak (H0): 315856 csavar excenterrel, 92596 csavar, 92597 eurocsavarral

↷ további alátétek az 01.17 oldalon

↷ [1] fogantyú nélküli nyitásmechanizmusok az 01.21 - 01.22 oldalon

135°-os pillérpánt könyökkel



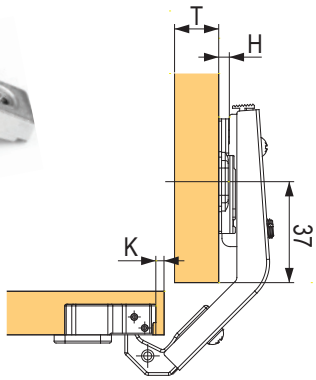

kód	leírás
92590	csillapítás nélkül

- ajánlott talpak (H0): 315856 csavar excenterrel, 92596 csavar, 92597 eurocsavarral

↷ további alátétek az 01.17 oldalon

StrongHinges S3 alátétek és takarósapkák

H0

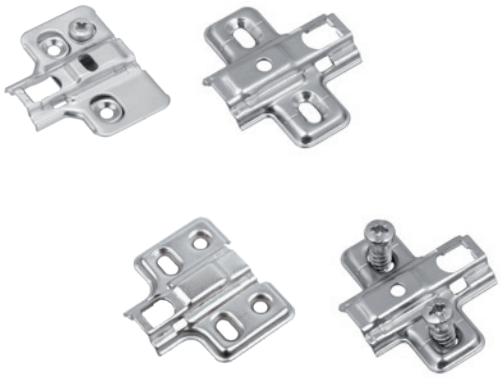

kód	leírás
315856	excenterrel, csavarra
92596	csavarra
361125	négy nyílásos, csavarra
92597	eurocsavarokkal

H2

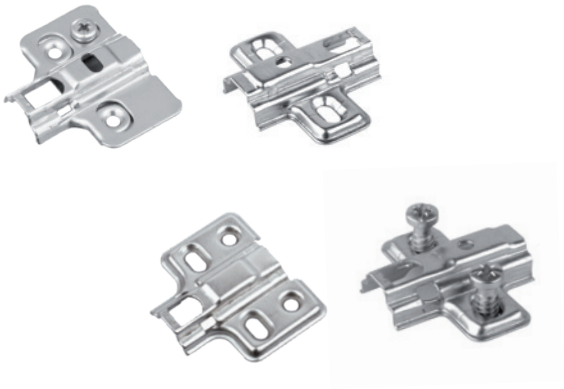

kód	leírás
350868	excenterrel, csavarra
92598	csavarra
361126	négy nyílásos, csavarra
92599	eurocsavarokkal

H4

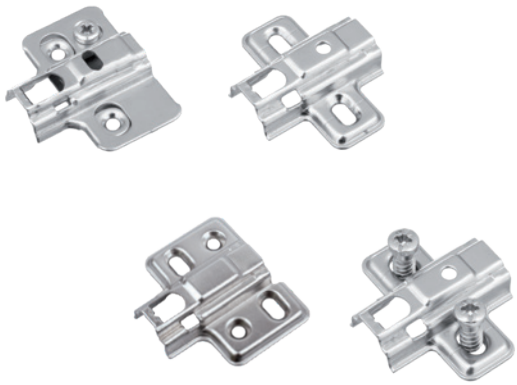

kód	leírás
350869	excenterrel, csavarra
350870	csavarra
361127	négy nyílásos, csavarra
350871	eurocsavarokkal

Takarósapkák

Nyomtatási lehetőség bármilyen logó.

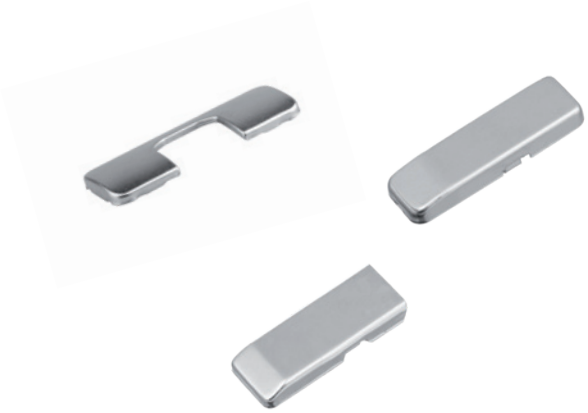

kód	leírás
350865	pántedény takarósapka
350866	ráütődő pántkar takarósapka
350867	félig ráütődő és közézáródó pántkar takarósapka

Slide-on pántok StrongHinges S3

Ráütődő

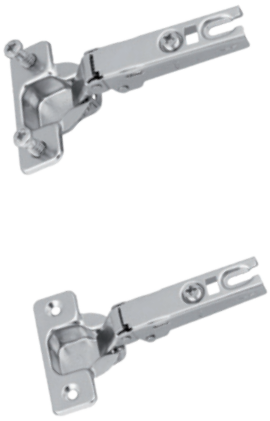

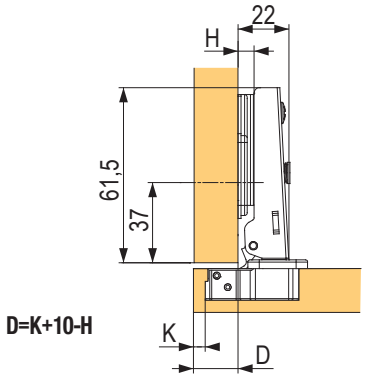

- D lehetséges beállítása ±4 mm

kód	leírás
350844	csillapítás nélkül
350843	csillapítással[1]
351855	csillapítás nélkül, előszerelt eurocsavarokkal

[1] új csillapító megoldás, a pánt eltávolítható a talpról

- ajánlott talpak (H0): 350872 csavar, 350875 eurocsavarokkal
- a csillapítás nélküli változatéval azonos pántdizájn

további alátétek az 01.19 oldalon

Ráütődő – szettek

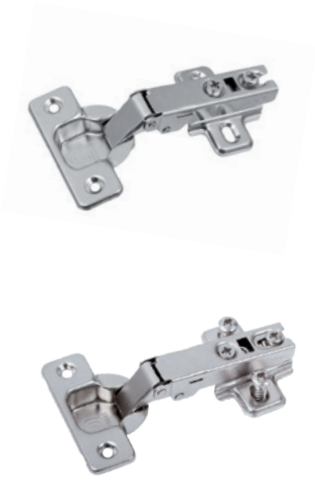

kód	leírás
350847	csillapítás nélkül, H0 csavarra
350848	csillapítás nélkül, H0 eurocsavarra

- minden szett a pánton előreszerelt alátéttel van ellátva

Félig ráütődő



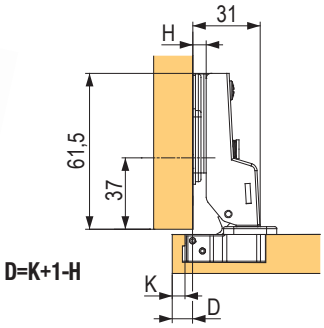

- D lehetséges beállítása ±4 mm

kód	leírás
350845	csillapítás nélkül

- ajánlott talpak (H0): 350872 csavar, 350875 eurocsavarokkal

további alátétek az 01.19 oldalon

Közézáródó



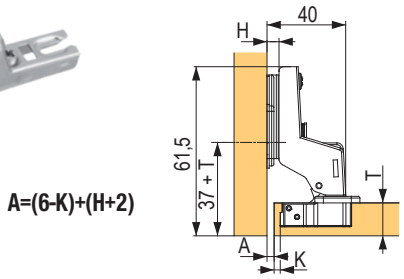

- lehetséges beállítás A ±4 mm

kód	leírás
350846	csillapítás nélkül

- ajánlott H2 alátétek: 350873 csavar, 350876 eurocsavarokkal

további alátétek az 01.19 oldalon

StrongHinges S3 alátétek és takarósapkák

H0



kód	leírás
350872	csavarra
350875	eurocsavarokkal

H2



kód	leírás
350873	csavarra
350876	eurocsavarokkal

H4



kód	leírás
350874	csavarra
350877	eurocsavarokkal

Takarósapkák

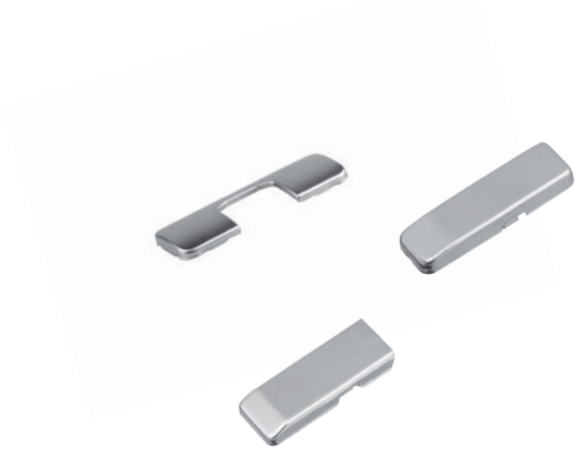

kód	leírás
350865	pántedény takarósapka
350866	ráütődő pántkar takarósapka
350867	félig ráütődő és közézáródó pántkar takarósapka

- csak ráütődő bútorpántokhoz logónyomtatási lehetőséggel

StrongHinges S3 minipántok alátéttel

Mini ráütődő slide on



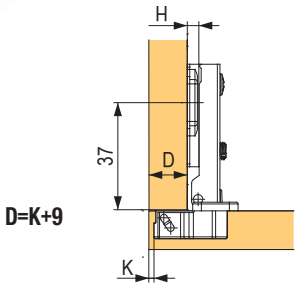

- D szabályzásának lehetősége +2 mm/-2 mm

kód	leírás
92521	csillapítás nélkül, H0 csavaros alátéttel együtt
92528	csillapítás nélkül, H0 alátéttel eurocsavarokkal

- nyitásszög 95°
- maximális ajtóvastagság 22 mm

Mini félig ráütődő slide on



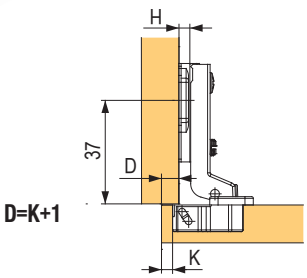

- D lehetséges beállítása +2 mm/-2 mm

kód	leírás
92522	csillapítás nélkül, beleértve a H0 alátétet

- nyitásszög 95°
- maximális ajtóvastagság 22 mm

Mini közézáródó slide on



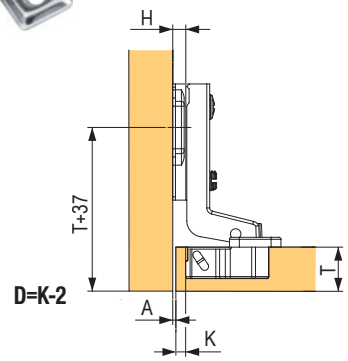

- A lehetséges beállítása +2 mm/-2 mm

kód	leírás
92523	csillapítás nélkül, beleértve a H0 alátétet

- nyitásszög 95°
- maximális ajtóvastagság 22 mm

Fogantyú nélküli nyitásra szolgáló mechanizmusok K-Push befúráshoz vagy adapterrel

típusa	kihúzás hossza (mm)	erő	szín	dugattyú	adapter	adapter alátét
lencsével	37	általános	szürke	**499427**	**504238**	**499448**
			fehér	**499428**	**499442**	**499447**
			fekete	**499429**	**499444**	**499449**
		extra erős	szürke	**372387**	**504238**	**499448**
			fehér	**403061**	**499442**	**499447**
			fekete	**403060**	**499444**	**499449**
	14	általános	szürke	**499430**	**372384**	**504239**
			fehér	**499431**	**499441**	**499445**
			fekete	**499432**	**499443**	**499446**
mágnessel	37	általános	szürke	**499433**	**504238**	**499448**
			fehér	**499434**	**499442**	**499447**
			fekete	**499435**	**499444**	**499449**
		extra erős	szürke	**499436**	**504238**	**499448**
			fehér	**499437**	**499442**	**499447**
			fekete	**499438**	**499444**	**499449**
	14	általános	szürke	**390911**	**372384**	**504239**
			fehér	**499439**	**499441**	**499445**
			fekete	**499440**	**499443**	**499446**

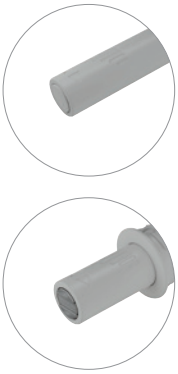



- ragasztható ellendarab mágneses dugattyúhoz - 159639
- fúrható ellendarab mágneses dugattyúhoz - 369757

Fúrás és dugattyúméret 37 mm-es

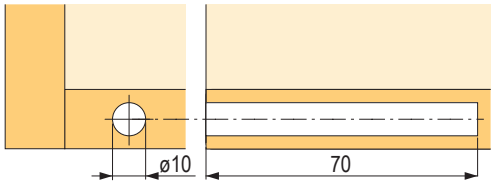

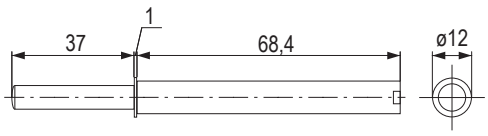

Fúrás és dugattyúméret 14 mm-es

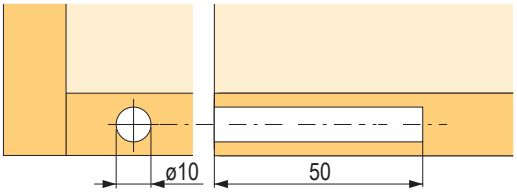

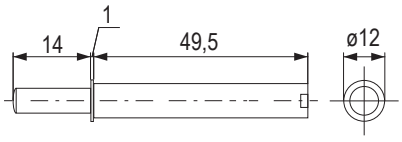

A ragasztható ellendarab mérete

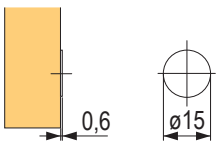

A fúrás és a fúrható ellendarab méretei

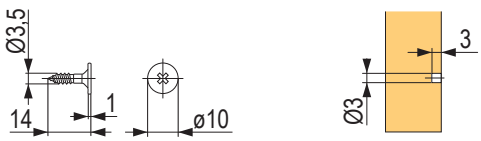

Fogantyú nélküli nyitásra szolgáló mechanizmusok

Mechanizmus ellentétes rugófunkciós és rugó nélküli pántokhoz



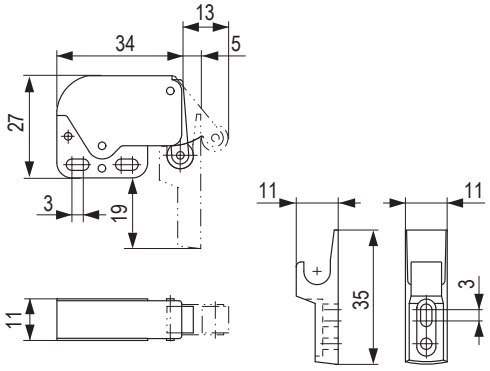

kód	leírás
92985	fém + műanyag

- a műanyag ellendarab a 165458 kód alatt külön is megvásárolható

kombinálható rugó nélküli pántokkal

StrongHinges – dugattyús mechanizmusok a fogantyú nélküli nyitáshoz

Adapterrel



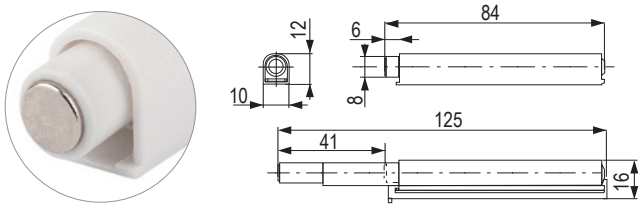

szín

fehér	szürke
399709	**399708**

- mágneses PTO mechanizmus korpuszra rögzítő elemmel

A csomag tartalma:
- PTO mechanizmus
- adapter
- 3 csavar
- felcsavarozható ellendarab
- 10 mm átmérőjű csavar tiplivel (az ellendarab esetleges rögzítésére)

Fúráshoz



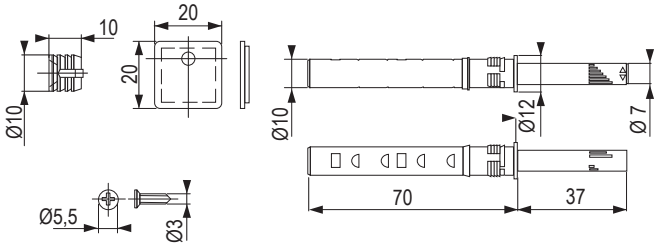

szín

szürke
399710

- 10 mm-es nyílásba fúrható mágneses PTO mechanizmus

A csomag tartalma:
- PTO mechanizmus
- 10 mm átmérőjű csavar tiplivel (az ellendarab esetleges rögzítésére)
- ellenlemez M3 szalaggal

tartalom

A pántok típusainak áttekintése



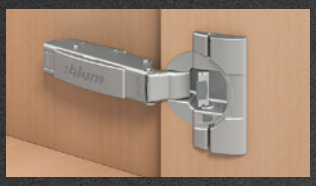	**110°**	Blumotion csillapítással rugóval TIP-ON rugó nélkül	**01.27 – 01.28 o.**
	**ONYX**	Blumotion csillapítással rugóval TIP-ON rugó nélkül	**01.37 – 01.38 o.**
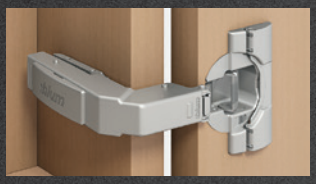	**Vaksarok ráütődő**	Blumotion csillapítással rugóval	**01.29 o.**
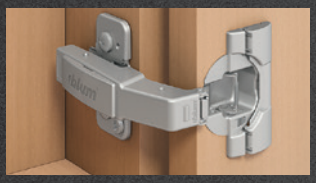	**Vaksarok közézáródó**	Blumotion csillapítással rugóval TIP-ON rugó nélkül	**01.29 o.**
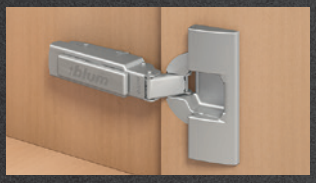	**100°**	rugóval TIP-ON rugó nélkül	**01.30 o.**
	**Nehéz ajtó**	Blumotion csillapítás- sal rugóval TIP-ON rugó nélkül	**01.31 o.**
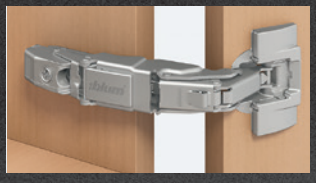	**155° nulla átnyúlás**	Blumotion csillapítással rugóval TIP-ON rugó nélkül	**01.32 o.**

tartalom



	**125° nulla átnyúlás**	Blumotion csillapítással rugóval	**01.32 o.**
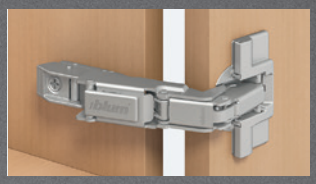	**170°**	zárórugóval TIP-ON rugó nélkül	**01.33 o.**
	**Harmonikaajtó sarokszekrény-hez**	zárórugóval	**01.33 o.**
	**95° ajtók alukeretekkel**	Blumotion csillapítással	**01.34 o.**
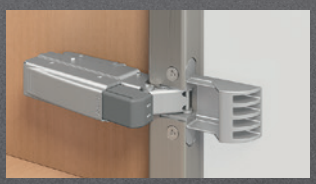	**95° ajtók alukeretekkel**	zárórugóval TIP-ON rugó nélkül	**01.34 o.**
	**Üvegajtó**	zárórugóval	**01.35 o.**
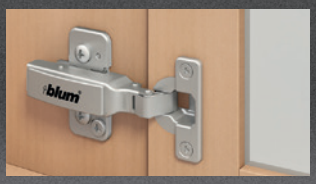	**Mini**	zárórugóval	**01.20 o.**

tartalom

A pántok típusainak áttekintése



	**CRISTALLO**	Blumotion csillapítással zárórugóval TIP-ON rugó nélkül	**01.36 o.**
	**CRISTALLO üvegvitrinek**	Blumotion csillapítással zárórugóval TIP-ON rugó nélkül	**01.36 o.**
	**túlnyúló előlap**	Blumotion csillapítással	**01.36 o.**
	**vékony anyagok**	Blumotion csillapítással zárórugóval TIP-ON rugó nélkül	**01.39 – 01.40 o.**
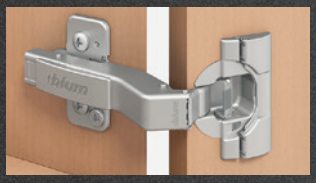	**szögpánt**	Blumotion csillapítással zárórugóval TIP-ON rugó nélkül	**01.44 – 01.46 o.**
	**beépített hűtőszekrényhez**	zárórugóval	**01.50 o.**

tartalom



01
02
03
04
05
06
07
08
09
10
11
12
13
14
15
16
17

Csavarozással szerelhető

B CLIP top BLUMOTION
T CLIP top

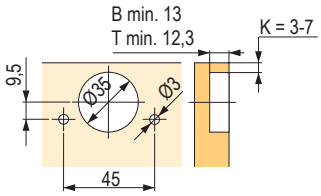

Inserta szerelés / préseléssel / Expando

B CLIP top BLUMOTION
T CLIP top

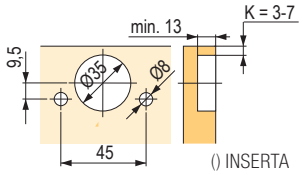

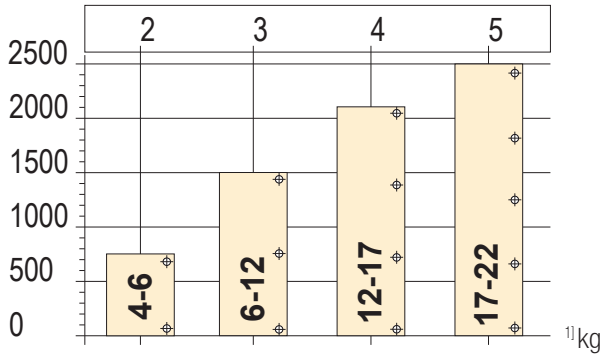

- A pántok száma az előlap súlyától és magasságától függ.
- A stabilitás érdekében a pántoknak a lehető legtávolabb kell lenniük egymástól.
- A terhelési és magassági adatok 600 mm-es ajtószélességre vonatkoznak.

CLIP top 110°

Ráütődő



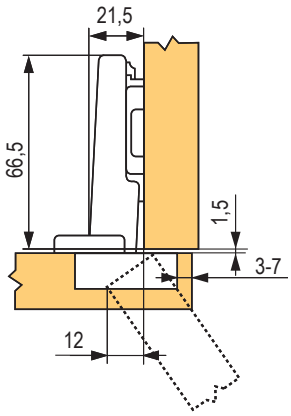

mozgás	kód	Blum kód	a pántedény szerelése
Blumotionnel	**12047**	71B3550	csavar
	12064	71B358E	EXPANDO
	131807	71B3590	INSERTA
	177391	71B3580	préselés
rugóval	**12052**	71T3550	csavar
	118142	71T358E	EXPANDO
	157369	71T3590	INSERTA
	203404	71T3580	préselés
rugó nélkül	**226668**	70T3550.TL	csavar
	226669	70T358E.TL	EXPANDO
	177369	70T3590.TL	INSERTA

- A pántedény fúrásmélysége 13 mm
- a pántedény átmérője 35 mm, a pántkar hosszúsága 66,5 – 68 mm
- nyitásszög 110°
- Ajtóvastagság 16 és 26 mm között

Félig ráütődő



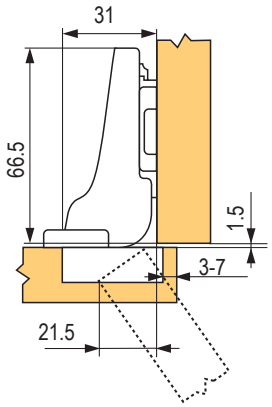

mozgás	kód	Blum kód	a pántedény szerelése
Blumotionnel	**12048**	71B3650	csavar
	12065	71B368E	EXPANDO
	177395	71B3690	INSERTA
rugóval	**12053**	71T3650	csavar
	118143	71T368E	EXPANDO
	177409	71T3690	INSERTA
	177408	71T3680	préselés
rugó nélkül	**226670**	70T3650.TL	csavar
	177372	70T3690.TL	INSERTA

- pántedény távolsága a széltől 3 – 7 mm
- nyílások fúrása Expandohoz (INSERTA) 45/9,5 mm furattávolság/8 mm átmérő; a megmunkáláshoz használjon Ecodrill-t 01.51 o.
- bővebben a Blum katalógusban

Közézáródó



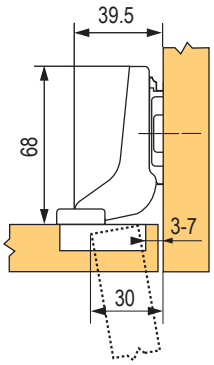

mozgás	kód	Blum kód	a pántedény szerelése
Blumotionnel	**12049**	71B3750	csavar
	12066	71B378E	EXPANDO
	177398	71B3790	INSERTA
rugóval	**12059**	71T3750	csavar
	118144	71T378E	EXPANDO
	177411	71T3790	INSERTA
	177410	71T3780	préselés
rugó nélkül	**226671**	70T3750.TL	csavar
	177374	70T3790.TL	INSERTA

CLIP top 110° – tartozékok

Pántedény takarósapka



kód	Blum kód
12042	70T3504

Pántkar takarósapka



kód	Blum kód	leírás
12093	70.1503	ráütődő bútorpánthoz

Pántkar takarósapka



kód	Blum kód	leírás
12011	70.1663	félig ráütődő és közézáródó pánthoz

EXPANDO tipli



kód	Blum kód	leírás
14144	174E6102.03	5 mm
12196	80.0582E	8 mm

Csavar tiplihez



kód	Blum kód	leírás
12198	621.1300	EXPANDO

Nyitásszög-határoló 86°-ra



kód	Blum kód
12039	70T3553

Pántedény talp



kód	Blum kód
268987	70T3507.21

Csavar széles alukeretekhez



kód	Blum kód
13681	660.0950

CLIP top vaksarok

Ráütődő

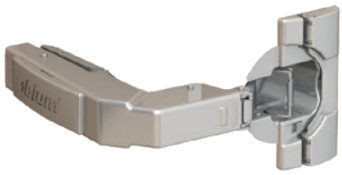

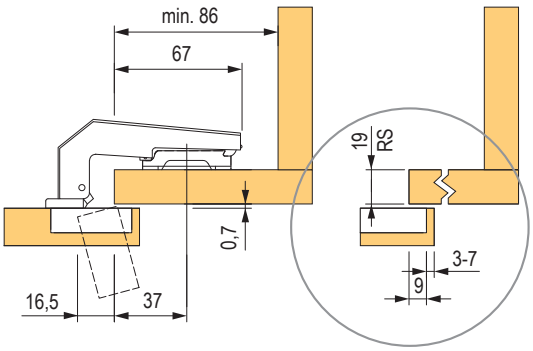

mozgás	kód	Blum kód	a pántedény szerelése
Blumotionnel	**203405**	79B9950	csavar
rugóval	**12083**	79T9950	csavar

- **a csillapítással ellátott és a csillapítás nélküli pántok nem kombinálhatók egymással**
- a ráütődő pánt alátétét a korpusz anyagának vastagsága határozza meg - lásd az alábbi táblázatot
- a közézáródó pánt alátétét 3 mm-rel meg kell emelni - pl. 12341, 12303
- a pántedény fúrási mélysége 13 mm (12,3 mm csillapítás nélkül)
- a pántedény átmérője 35 mm

Közézáródó

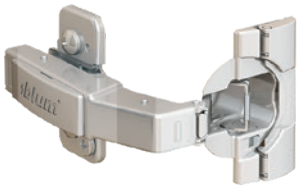

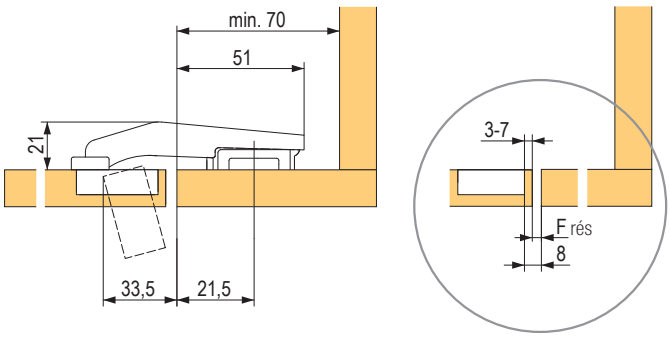

mozgás	kód	Blum kód	a pántedény szerelése
Blumotionnel	**118122**	79B9550	csavar
rugóval	**13070**	79T9550	csavar
	12079	79T958E	EXPANDO
TIP-ON	**166071**	78T9550.TL	csavar

- a vaksarok minimális belső mérete, ajtó 70 mm (közézáródó), 86 mm (ráütődő)
- nyitásszög 95°
- ajtóvastagság 16 és 28 mm között
- pántedény távolsága a széltől 3 – 7 mm
- nyílás fúrása az Expandohoz 45/9,5 mm-es fúrattávolság/8 mm átmérőjű fúrás
- bővebben a Blum katalógusban

Takarósapkák





kód	Blum kód	leírás
12042	70T3504	tál takaró
12093	70.1503	kar takaró

Pánttalpak vaksarokhoz (ráütődő)







kód	korpuszvastagság keret (RS)	magasított szerelőtalpak
12319	16 mm	6 mm
12341	19 mm	3 mm
12340	22 mm	0 mm

Ráütődő



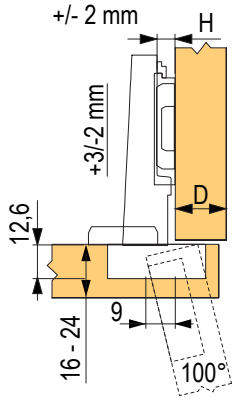

mozgás	kód	Blum kód	a pántedény szerelése
rugóval	**12002**	71M2550	csavar
	12050	71M258E	EXPANDO
	12004	71M2590B	INSERTA
rugó nélkül	**177364**	70M2550.TL	csavar
	171076	70M2580.TL	préselés

Félig ráütődő



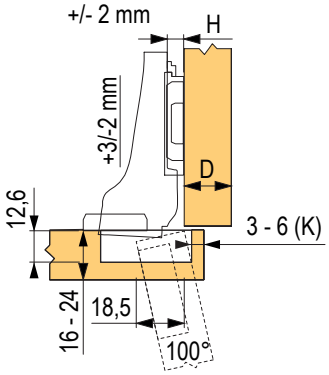

mozgás	kód	Blum kód	a pántedény szerelése
rugóval	**12005**	71M2650	csavar
	12051	71M268E	EXPANDO
rugó nélkül	**224239**	70M2650.TL	csavar

Közézáródó



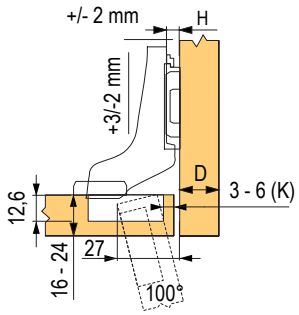

mozgás	kód	Blum kód	a pántedény szerelése
rugóval	**12008**	71M2750	csavar
	12007	71M278E	EXPANDO
	12010	71M2790B	INSERTA
rugó nélkül	**224240**	70M2750.TL	csavar

CLIP top 100° csillapítók és takarósapkák



kód	Blum kód	leírás
12391	973A0500	ráütődő pántra rápattintható Blumotion
12385	973A0600	félig ráütődő pántra rápattintható Blumotion
12386	973A0700	közézáródó pántra rápattintható Blumotion
12271	90M2503	pántkar takarósapka ráütődő pánthoz
12274	94M3603	pántkar takarósapka félig ráütődő és közézáródó pánthoz

CLIP top 95°, vastag ajtókhoz

Ráütődő



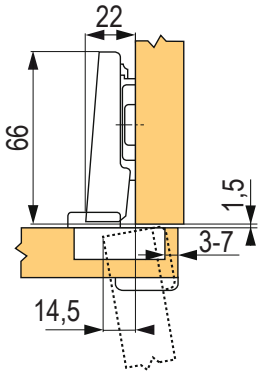

mozgás	kód	Blum kód	a pántedény szerelése
Blumotionnel	**118030**	71B9550	csavar
rugóval	**12060**	71T9550	csavar
rugó nélkül	**177383**	70T9550.T	csavar

- a pántedény fúrásmélysége 13 mm
- a pántedény átmérője 35 mm, a pántkar hosszúsága 66 mm
- nyitásszög csavar 95°
- akár 32 mm-es ajtóvastagság
- a pántedény távolsága a széltől 3 – 7 mm

Félig ráütődő



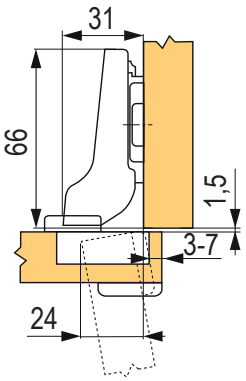

mozgás	kód	Blum kód	a pántedény szerelése
Blumotionnel	**118031**	71B9650	csavar
rugóval	**12063**	71T9650	csavar

ajánlott talpak: 203387, 211476, 12323, 12326, 12306, 12318, 12340, 12302, 01.43 o.

Közézáródó



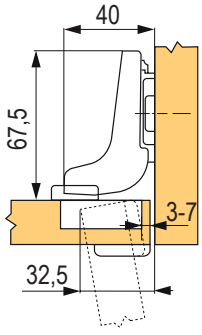

mozgás	kód	Blum kód	a pántedény szerelése
Blumotionnel	**118032**	71B9750	csavar

az alátét becsavarozási pozícióját az ajtó vastagságával + 1,5 mm-rel tolja el

Takarósapkák



kód	Blum kód	leírás
12042	70T3504	pántedény takarósapka tompított pántokhoz
12058	70T1504	pántedény takarósapka tompítás nélküli pántokhoz
12094	70.1553	pántkar takarósapka ráütődő pánthoz
12011	70.1663	pántkar takarósapka félig ráütődő és közézáródó pánthoz
268987	70T3507.21	pántedény talp

CLIP top 155° és 125° nyitási szöggel

Ráütődő nulla átnyúlással



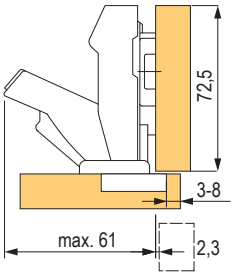

mozgás	kód	Blum kód	a pántedény szerelése
Blumotionnel	**347923**	71B7550	csavar
	347925	71B7590	INSERTA
	347924	71B7580	préselés
rugóval	**347929**	71T7550	csavar
	347931	71T7590	INSERTA
rugó nélkül	**347953**	70T7550.TL	csavar
	347955	70T7590.TL	INSERTA

Félig ráütődő



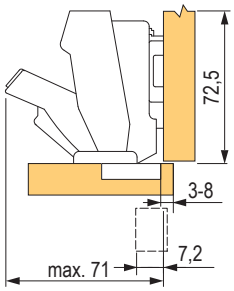

mozgás	kód	Blum kód	a pántedény szerelése
Blumotionnel	**347926**	71B7650	csavar
rugóval	**347932**	71T7650	csavar
rugó nélkül	**347938**	70T7650.TL	csavar

125° vastag ajtó - ráütődő



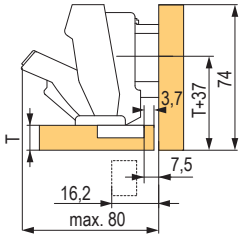

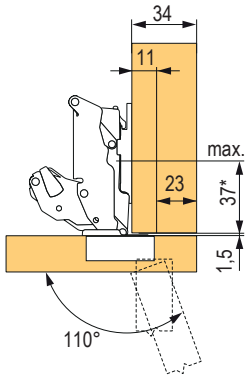

A front maximális átfedése

- az alátét csavarozási pozícióját az ajtó vastagságával +1,5 mm-rel tolja el

mozgás	kód	Blum kód	a pántedény szerelése
Blumotionnel	347947	71B7550D	csavar

ajánlott talpak: 203387, 211476, 12323, 12326, 12306, 12318, 12340, 12302, 01.43 o.

Nyitásszög-határolók és takarósapkák



kód	Blum kód	leírás
347984	70.4503	pántkar takarósapka
347961	70T7504	pántedény takarósapka a 155-höz
347956	70T7553	nyitásszög-határoló, 110°
347957	70T553.09	nyitásszög-határoló, 92°

CLIP top 170°, sarokmegoldások

Ráütődő



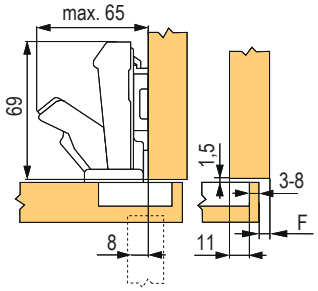

mozgás	kód	Blum kód	a pántedény szerelése
rugóval	**13041**	71T6550	csavar
	179411	71T658E	EXPANDO
	12044	71T6540B	INSERTA
rugó nélkül	**177379**	70T6550.TL	csavar

Félig ráütődő



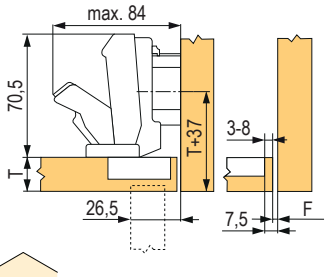

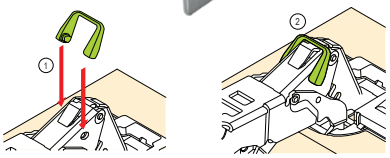

mozgás	kód	Blum kód	a pántedény szerelése
rugóval	**12045**	71T6650	csavar

- a behelyezett ajtóváltozat - 12045 +9 mm-rel megemelt alátét (pl. 12332)

Tartozékok

kód	Blum kód	leírás
12273	80.6507	pántkar takarósapka 170°-hoz
12384	973A6000	csillapító felpattintás 170°- ra





Az alátét csavarozási pozícióját az ajtó vastagságával + 1,5 mm-el tolja el.

kód	Blum kód	leírás
12093	70.1503	pántkar takarósapka logó nélkül
12393	970.1002	befúrható csillapító (fogantyúhoz)



ajánlott talpak: 203387, 211476, 12323, 12326, 12306, 12318, 12340, 12302, 01.43 o.

Bútorpánt harmonikaajtókhoz

mozgás	kód	Blum kód	a pántedény szerelése
rugóval	**12112**	79T8500	csavar
	12113	79T853E	EXPANDO

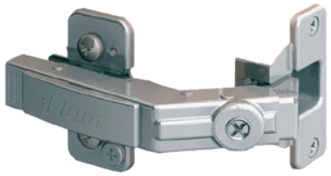

- 15 – 23 mm ajtó vastagságra
- 155°-os vagy 170°-os pántokkal kombinálva
- nyitásszög 60°

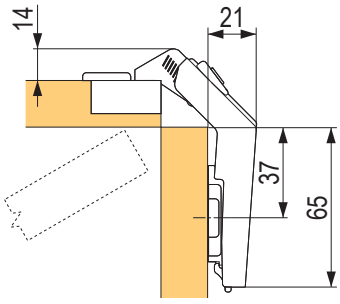

A pánt ráütődése gyárilag van beállítva 19 mm ajtóvastagságra.

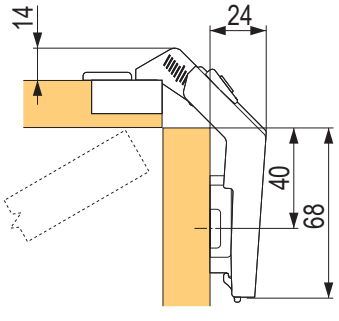

A ráütődés 19 mm-es ajtóvastagság esetén, 3 mm-rel megnövelt szabványos szerelőtalp használatos.

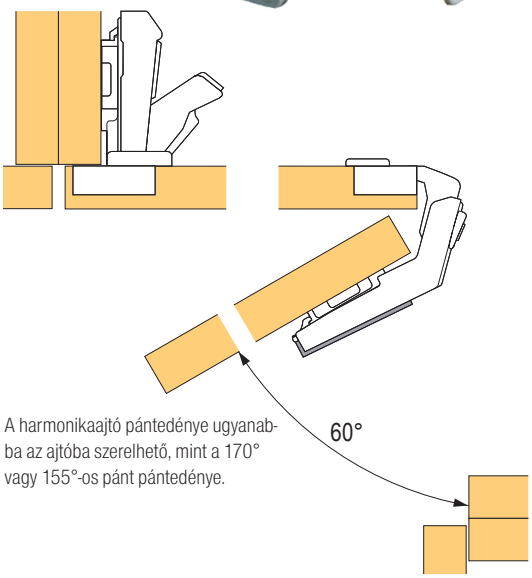

A harmonikaajtó pántedénye ugyanabba az ajtóba szerelhető, mint a 170° vagy 155°-os pánt pántedénye.

CLIP top ALU-keretekhez

Ráütődő



mozgás	kód	Blum kód	a pántedény szerelése
Blumotionnel	**118033**	71B950A	csavar

Félig ráütődő



mozgás	kód	Blum kód	a pántedény szerelése
Blumotionnel	**118120**	71B960A	csavar

Közézáródó



mozgás	kód	Blum kód	a pántedény szerelése
Blumotionnel	**118121**	71B970A	csavar

Ráütődő



mozgás	kód	Blum kód	a pántedény szerelése
rugóval	**12106**	71T950A	csavar
rugóval, Blumotionhöz [1]	**12103**	71T950AB	csavar
rugó nélkül	**12109**	70T950A.TL	csavar

[1] 12391 BLUMOTION rápattintható

Félig ráütődő



mozgás	kód	Blum kód	a pántedény szerelése
rugóval	**12107**	71T960A	csavar
rugóval, Blumotionhöz [1]	**12104**	71T960AB	csavar

[1] 12385 BLUMOTION rápattintható

Közézáródó



mozgás	kód	Blum kód	a pántedény szerelése
rugóval	**12108**	71T970A	csavar

- az alátét csavarozási pozícióját az ajtó vastagságával + 2,5 mm-el tolja el

Ráütődő 120° (Aventos HF esetében)



mozgás	kód	Blum kód	a pántedény szerelése
rugó nélkül	**13764**	72T550A.TL	csavar

ajánlott talpak: 203387, 211476, 12323, 12326, 12306, 12318, 12340, 12302, 01.43 o.

Takarósapkák



kód	Blum kód	leírás
12094	70.1553	pántkar takarósapka ráütődő pánthoz
12011	70.1663	pántkar takarósapka félig ráütődő és közézáródó pánthoz

CLIP top üvegajtókhoz

Ráütődő



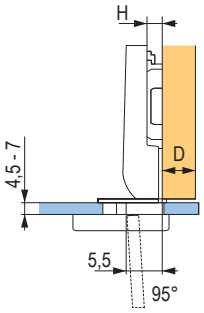

mozgás	kód	Blum kód	a pántedény szerelése
rugóval	**12080**	75T4100	csavar

ajánlott talpak: 203387, 211476, 12323, 12326, 12306, 12318, 12340, 12302, 01.43 o.

Félig ráütődő



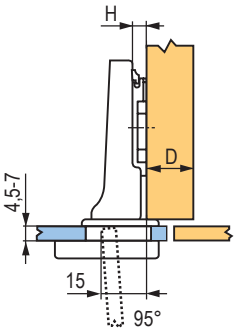

mozgás	kód	Blum kód	a pántedény szerelése
rugóval	**12081**	75T4200	csavar

ajánlott talpak: 203387, 211476, 12323, 12326, 12306, 12318, 12340, 12302, 01.43 o.

Közézáródó



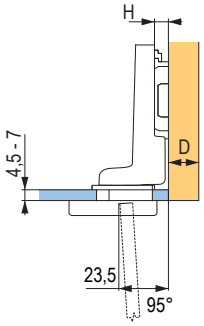

mozgás	kód	Blum kód	a pántedény szerelése
rugóval	**12082**	75T4300	csavar

- a csavarok a pánt részei
- a tál fúratátmérője 26 mm
- kar hossza 66 mm, közézáródó 68 mm
- a fedők átmérője 31 mm, ovális hossza 41 mm
- nyitásszög 94°
- 4,5 - 7 mm vastagságú fúrt üvegajtókhoz
- pántedény távolsága a széltől 6 – 7 mm
- több a Blum katalógusban az www.katalog-blum.cz oldalon való regisztráció után vagy a www.blum.com oldalról letölthető brosúrában

ajánlott talpak: 203387, 211476, 12323, 12326, 12306, 12318, 12340, 12302, 01.43 o.

Takarósapka ellendarabbal



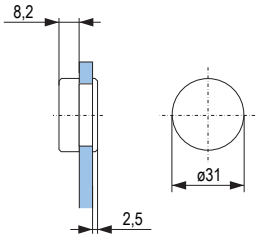

kód	Blum kód	leírás
12085	84.4120	D alakú, króm
12087	84.4120	D alakú, matt nikkel
12090	84.4140	O alakú, króm
12092	84.4140	O alakú, matt nikkel

Pántkar takarósapka



kód	Blum kód	leírás
12094	70.1553	nyomtatható

CLIP top CRISTALLO 110°

Pántkar



mozgás	kód	Blum kód
Blumotionnel	**347963**	71B4500C
rugóval	**347964**	71T4500C
rugó nélkül	**347965**	70T4500CTL

Pántedény





kód	Blum kód	a pántedény beépítése
347966	70T4568C	üvegre ragasztható
347967	70T4568C	tükörre ragasztható

Pánt alátét



kód	Blum kód	leírás
347968	175M4C20N	üvegkorpuszra ragasztható





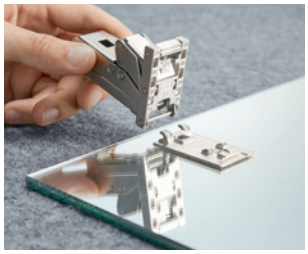



Nyitásszög-határolók és takarósapkák

kód	Blum kód	leírás
347983	70.4503.BP	pántkar takarósapka logóval
347984	70.4503	pántkar takarósapka
347986	70T4504	pántedény takarósapka
347981	70T4503.09	nyitásszöggátló, 92°
347982	70T4503	nyitásszöggátló, 85°

a kiegészítők fotói megtalálhatók az interneten

Pánt üveg- és tükörajtókhoz

- a pántedény rögzítése az üveghez (tükörhöz) ragasztással, az üvegbe történő fúrás nélkül
- a pántedény üvegre ragasztásának megváltoztatása, biztosítja a ráütődés változását
- nyitásszög 125°, új változat 110°
- a megfelelő ragasztási módszert az üveg, vagy tükör szállítójának ajánlása alapján kell megválasztani
- bővebben a Blum katalógusban a www.katalog-blum.hu oldalon (regisztrációhoz kötött), vagy a www.blum.com oldalról letölthető brosúrában

Szekrények túlnyúló fronttal a fürdőszobában



mozgás	kód	Blum kód	szerelés
Blumotionnel	**12049**	71B3750	csavar
szerelőtalp	**347968**	175M4C20N	tükörre ragasztható

CLIP top ONYX

Ráütődő 110°



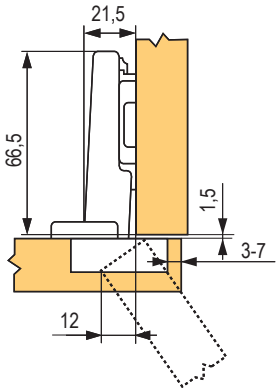

mozgás	kód	Blum kód	a pántedény szerelése
Blumotionnel	**306317**	71B3550	csavar

Félig ráütődő 110°



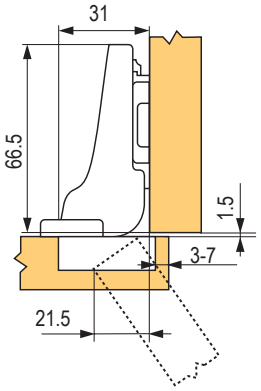

mozgás	kód	Blum kód	a pántedény szerelése
Blumotionnel	**306318**	71B3650	csavar

Közézáródó 110°



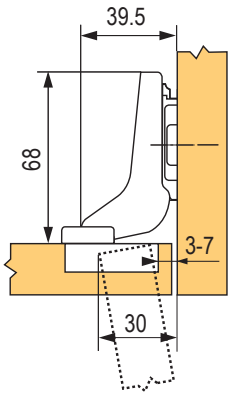

mozgás	kód	Blum kód	a pántedény szerelése
Blumotionnel	**306319**	71B3750	csavar

Ráütődő 107°



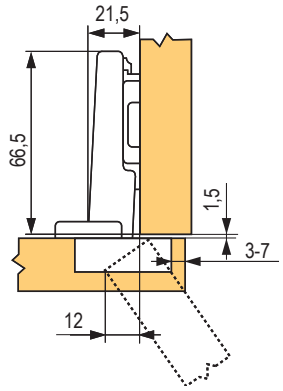

mozgás	kód	Blum kód	a pántedény szerelése
Blumotionnel	**347096**	75B1550	csavar

Vaksarok 95° - közézáródó



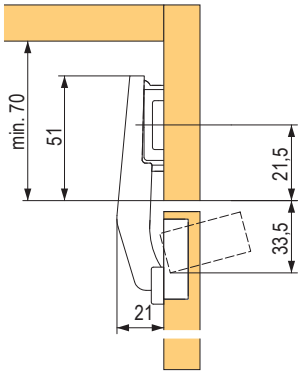

mozgás	kód	Blum kód	a pántedény szerelése
Blumotionnel	**306327**	79B9550	csavar

155° BLUMOTION-nel - ráütődő



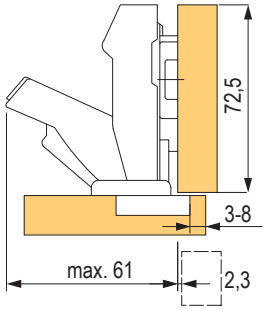

mozgás	kód	Blum kód	a pántedény szerelése
Blumotionnel	**347941**	71B7550	csavar
	347943	71B7590	INSERTA
rugó nélkül	**347945**	70T7550.TL	csavar
	347946	70T7590.TL	INSERTA

Ráütődő - alukeret



mozgás	kód	Blum kód	a pántedény szerelése
rugóval	**306329**	71T950A	csavar

CRISTALLO ráütődő



mozgás	kód	Blum kód	a pántedény szerelése
Blumotionnel	**347969**	71B4500C	üvegre ragasztható

Ráütődő



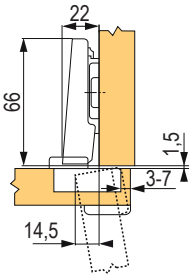

mozgás	kód	Blum kód	a pántedény szerelése
rugó nélkül	**318173**	70T9550	csavar

Egyenes és kereszt alátétek



306320



347124

magasság	kód	Blum kód	a pántedény szerelése
8,5 mm	**306320**	175H3100	csavar
8,5 mm	**347124**	174H7100E	EXPANDO
11,5 mm	**347125**	174H7130E	EXPANDO

Tartozékok



kód	Blum kód	leírás	szín
306321	70.1503	páncikar takarósapka logó nélkül	ONYX
306322	70T3504	pántedény takarósapka Blumotionnel	ONYX



kód	Blum kód	leírás	szín
306326	70.1553	páncikar takarósapka logó nélkül	ONYX
309046	-	3,5 x 16 mm PZ2 csavar	fekete cink

CLIP top vékony ajtókra

110° vékony ajtókhoz

mozgás	kód	Blum kód	a pántedény szerelése
Blumotionnel	**347988**	71B453T	EXPANDO T
rugóval	**347989**	71T453T	EXPANDO T
rugó nélkül	**347990**	70T453T	EXPANDO T



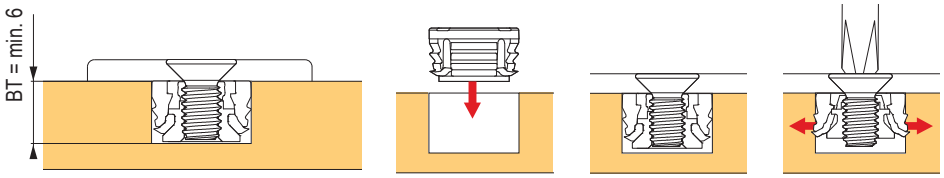

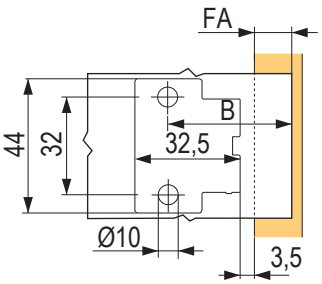

Pántok vékony anyagokhoz

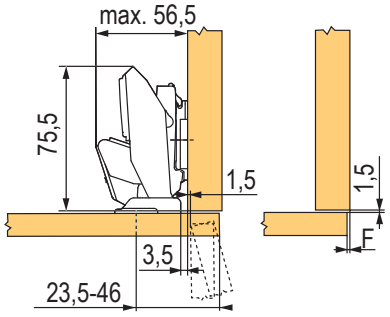

Pántedény

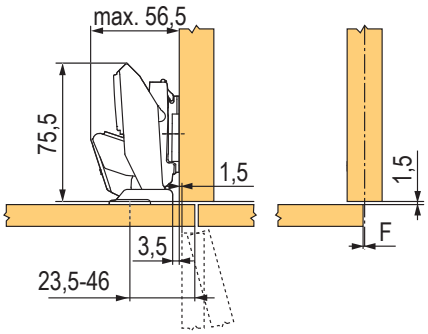

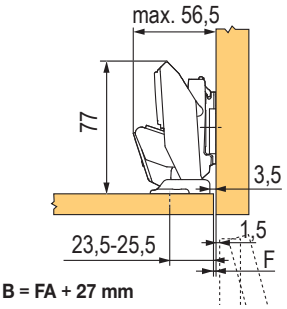

B = FA + 27 mm

Tartozékok

kód	Blum kód	leírás
347984	70.4503	pántkar takarósapka
347986	70T4504	pántedény takarósapka
347982	70T4503	85° nyitásszög-határoló
347981	70T4503.09	92° nyitásszög-határoló

ajánlott talpak: 203387, 211476, 12323, 12326, 12306, 12318, 12340, 12302, 01.43 o.

- pántok 8 – 14 mm vastagságú ajtókhoz
- EXPANDO T szerelési rendszer a legkülönbözőbb lemezanyagokhoz
- CLIP top BLUMOTION integrált BLUMOTION-al (deaktiválással)
- CLIP top záró mechanizmussal (rugó) vagy anélkül (TIP-ON)
- nulla átnyúlás (belső, vagy polcsín esetén)
- szerszámmentes szerelés a szerelőtalpra

az előlap 3 irányban állíthat

A különböző konstrukciós helyzetekben a meghatározott csavarozási pozíciót használjuk.

EXPANDO T alkalmazási terület

Az EXPANDO T a bútoriparban a Blum vasalatok vékony lemezanyagokra történő felszereléséhez alkalmas rendszer.
Megfelelő stabilitás és keménység/szilárdság mellett 8 mm vastag anyagú lapokat is használhatunk.









A szerelőalátétek megemelése a korpusznál a falak közelében

MD	FA front átfedése (mm)																	
	-3,5	**-2,5**	**-2**	**-1,5**	**-1**	**2,5**	**4**	**5,5**	**7**	**8,5**	**10**	**11,5**	**13**	**14,5**	**16**	**17,5**	**19**	**19**
0	23,5	24,5	25	25,5	26	29,5	31	32,5	34	35,5	37	38,5	40	41,5	43	44,5	46	46
3	26,5	27,5	28	28,5	29	32,5	34	35,5	37	38,5	40	41,5	43	44,5	46			
6	29,5	30,5	31	31,5	32	35,5	37	38,5	40	41,5	43	44,5	46					
9	32,5	33,5	34	34,5	35	38,5	40	41,5	43	44,5	46							
MD	magasított szerelőtalpak (mm)																	

a minimális hézag mindig 0 mm

Felhasználhatóság és a feldolgozásra vonatkozó ajánlások

a Blum által tesztelt anyagok	minimális meghúzó nyomaték (nm)
faforgácslap (keresztirányú szakítószilárdság > 0,45 N/mm²)	1,5
mdf farostlemez (keresztirányú szakítószilárdság > 0,6 N/mm²)	1,5
HDF farostlemez	2
HPL lemezek	2
kőzet lapok	2
nero assoluto természetes kő gránit	3
kompozit kvarc műkő	3
kerámia lemezek	3

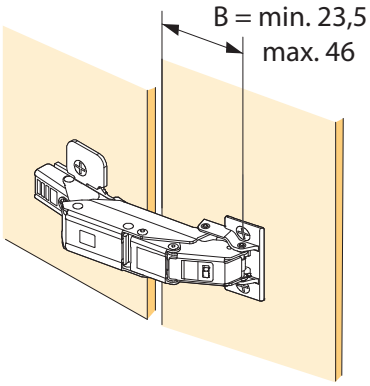

A korpuszon lévő szerelőalátétek megemelése a falnál							
A korpusz oldalfalának vastagsága (mm)	Ajtó vastagsága (mm)						
	8	9	10	11	12	13	14
15							
16							
17							
18							
19							
20							

	Lehetséges MD 0 mm
	Szükséges MD 3 mm
	Szükséges MD 6 mm

TIP-ON

Ráütődő rugó nélküli



kód	Blum kód	leírás	nyitásszög	a pántedény szerelése
226668	70T3550.TL		110°	csavar
226669	70T358E.TL		110°	EXPANDO
177369	70T3590.TL		110°	INSERTA
177364	70M2550.TL		100°	csavar
171076	70M2580.TL		100°	préselés
12023	70T5550.T		120°	csavar
12028	70T558E.T		120°	EXPANDO
177376	70T5590BTL		120°	INSERTA
177379	70T6550.TL		170°	csavar
177383	70T9550.TL	vastag ajtó	95°	csavar
347953	70T7550.TL	nincs átnyúlás	155°	csavar
347955	70T7590.TL	nulla átnyúlás	155°	INSERTA
318173	70T9550.TL	ONYX	95°	csavar

Félig ráütődő rugó nélkül



kód	Blum kód	nyitásszög	a pántedény szerelése
226670	70T3650.TL	110°	csavar
177372	70T3690.TL	110°	INSERTA
224239	70M2650.TL	100°	csavar
347938	70T7650.TL	155°	csavar
347940	70T7690.TL	155°	INSERTA
335544	70T9650.TL	95°, ONYX	csavar

Közézáródó rugó nélkül



kód	Blum kód	leírás	nyitásszög	a pántedény szerelése
226671	70T3750.TL		110°	csavar
177374	70T3790.TL		110°	INSERTA
224240	70M2750.TL		100°	csavar
177385	70T9750.TL	vastag ajtó	95°	csavar
166071	78T9550.TL	vaksarok[1)]	95°	csavar

[1)] 3 mm-rel magasított talp- lásd 01.43 o.

ALU-keretek - ráütődő



kód	Blum kód	nyitásszög	a pántedény szerelése
12109	70T950A.TL	95°	csavar
13764	72T550A.TL	120°	csavar

Vékony anyag



kód	Blum kód	nyitásszög	a pántedény szerelése
347990	70T453T	110°	EXPANDO T

Üveg



kód	Blum kód	nyitásszög	a pántedény szerelése
347965	70T45000CTL	110°	ragasztással

szerelőtalpak lásd a 01.43 o.

Gázrugók pántokhoz

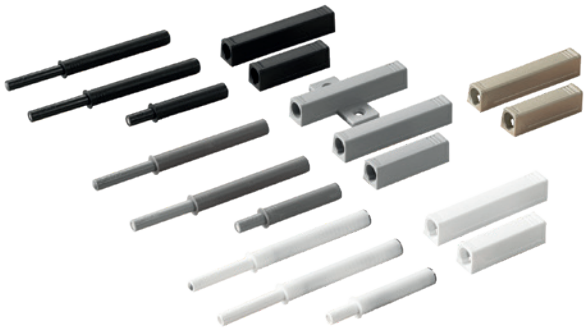

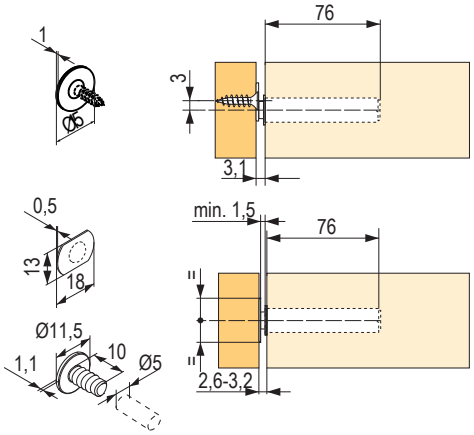

kód	Blum kód	leírás	szín (anyag)
250826	956.1004	50 mm, mágnes	fehér
250827	956.1004	50 mm, mágnes	szürke
497006	956.1004	50 mm, mágnes	szénfekete
250831	956A1004	76 mm, mágnes	fehér
250833	956A1004	76 mm, mágnes	szürke
497007	956A1004	76 mm, mágnes	szénfekete
308497	956A1006	76 mm, lencse	fehér
250836	956A1006	76 mm, lencse	szürke
497008	956A1006	76 mm, lencse	szénfekete

Adapterek gázrugókhoz



kód	Blum kód	leírás	szín (anyag)
250838	956.1201	50 mm, egyenes	fehér
250839	956.1201	50 mm, egyenes	szürke
497009	956.1201	50 mm, egyenes	szénfekete
250841	956A1201	76 mm, egyenes	fehér
250842	956A1201	76 mm, egyenes	szürke
497010	956A1201	76 mm, egyenes	szénfekete
250844	956A1501	76 mm, kereszt	szürke

ALU-keretek - ráütődő


341755


225140


348000

kód	Blum kód	leírás	szín (anyag)
341755	955.1008D	TIP-ON lemez befúrásra	nikkel
225140	955.1008S	TIP-ON lemez csavarozásra	nikkel
348000	955.1008	TIP-ON lemez ragasztásra	acél

- a fogantyú nélküli frontok TIP-ON gázrugói enyhe nyomásra nyílnak
- Blum rugó nélküli pántokkal használatos
- a gázrugók az AVENTOS TIP-ON változataihoz is megfelelők
- a színben összehangolt adapterek a korpusz oldalára történő egyszerű és gyors felszerelést segítik
- két fajta dugattyúhossz, amelyekhez a megfelelő adapterek használatosak
- a gázrugóba integrált beállításnak (+4/-1 mm) köszönhetően a kidobó elfordításával a többi fronthoz igazítható

12345 Tétel raktáron **12345** Tétel megrendelésre

CLIP top és CLIP talpak

Alap alátét

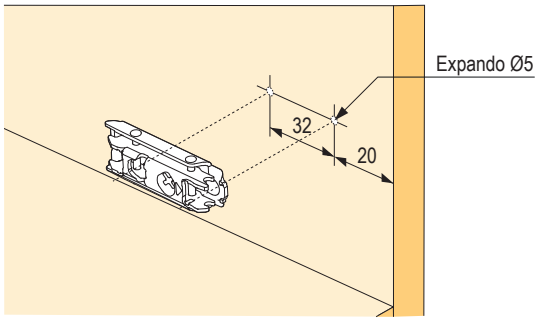

leírás	kód	Blum kód	a pántedény szerelése
kereszt	**12306**	173L6100	csavar
	12318	173L8100	eurocsavar
	12302	174E6100.01	EXPANDO
egyenes	**203387**	175H3100	csavar
	211476	177H3100E	EXPANDO
kereszt excenterrel	**12340**	173H7100	csavar
	12325	175H7100	csavar
	12312	174H7100E	EXPANDO
	12316	174H7100I	INSERTA

3 mm-rel megemelt alátétek

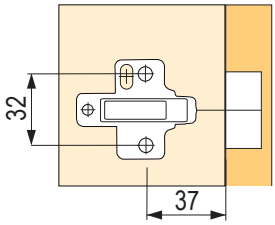

leírás	kód	Blum kód	a pántedény szerelése
kereszt	**12304**	173L6130	csavar
	12305	173L8130	eurocsavar
	12303	174E6130.01	EXPANDO
kereszt excenterrel	**12341**	173H7130	csavar
egyenes excenterrel	**288360**	177H3130E	EXPANDO

Emelt alátétek, kereszt excenterrel

12312



leírás	kód	Blum kód	a pántedény szerelése
6 mm-rel	**12319**	175H9160	eurocsavar
9 mm-rel	**12332**	175H7190	csavar
	12335	175H9190	eurocsavar
18 mm-rel	**12311**	175H7190.22	csavar
	12336	175H9190.22	eurocsavar

Ékek a pánt ráütődési szögének megváltoztatására, tipli

kód	Blum kód	leírás
12170	171A5010	+5° magasság 0,8 mm
12171	171A5040	+5° magasság 3 mm
12172	171A5070	+5° magasság 6 mm
12173	171A5500	+5° magasság 6 mm
347999	70T4532T	EXPANDO T tipli


12170


12171


12172


12173


347999

- EXPANDO T csavar nélküli tipli
  - 92598T – M4 × 8
  - 362259 – M4 × 12

CLIP top - szögpánt

Szögpántok

mozgás	kód	Blum kód	szögpánt / nyitásszög	a pántedény szerelése
Blumotionnel	**118164**	79B9458	+45°/95°	csavar
	118163	79B3558	+45°/110°	csavar
	118154	79B9658	+45°/95°	csavar
rugóval	**12130**	79A9658.T	+45°/95°	csavar
	12121	79T5550	+45°/110°	csavar
	12124	79A9458.T	+45°/95°	csavar
	12161	79A4108.T	+45°/94°	üveg
	12166	79A0558.T	+45°/94°	csavar
rugó nélkül	**177464**	78A9658.T	+45°/95°	csavar
Blumotionnel	**119482**	79B9456	+30°/95°	csavar
	119481	79B9556	+30°/95°	csavar
rugóval	**12123**	79A9456.T	+30°/95°	csavar
	12127	79A9556.T1	+20°/95°	csavar
Blumotionnel	**119483**	79B9555	+20°/110°	csavar
rugóval	**12126**	79A9555.T	+20°/95°	csavar
	12160	79A4105.T	+20°/94°	üveg

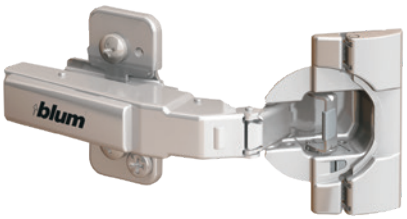

mozgás	kód	Blum kód	szögpánt / nyitásszög	a pántedény szerelése
Blumotionnel	**119484**	79B9454	+15°/95°	csavar
rugóval	**12122**	79A9454.T	+15°/95°	csavar
Blumotionnel	**119485**	79B3453	-15°/110°	csavar
rugóval	**12142**	79A5453.T	-15°/110°	csavar
Blumotionnel	**119486**	79B3451	-30°/110°	csavar
rugóval	**12141**	79A5451	-30°/110°	csavar
Blumotionnel	**119487**	79B3450	-45°/110°	csavar
rugóval	**12140**	79A5450.T	-45°/110°	csavar

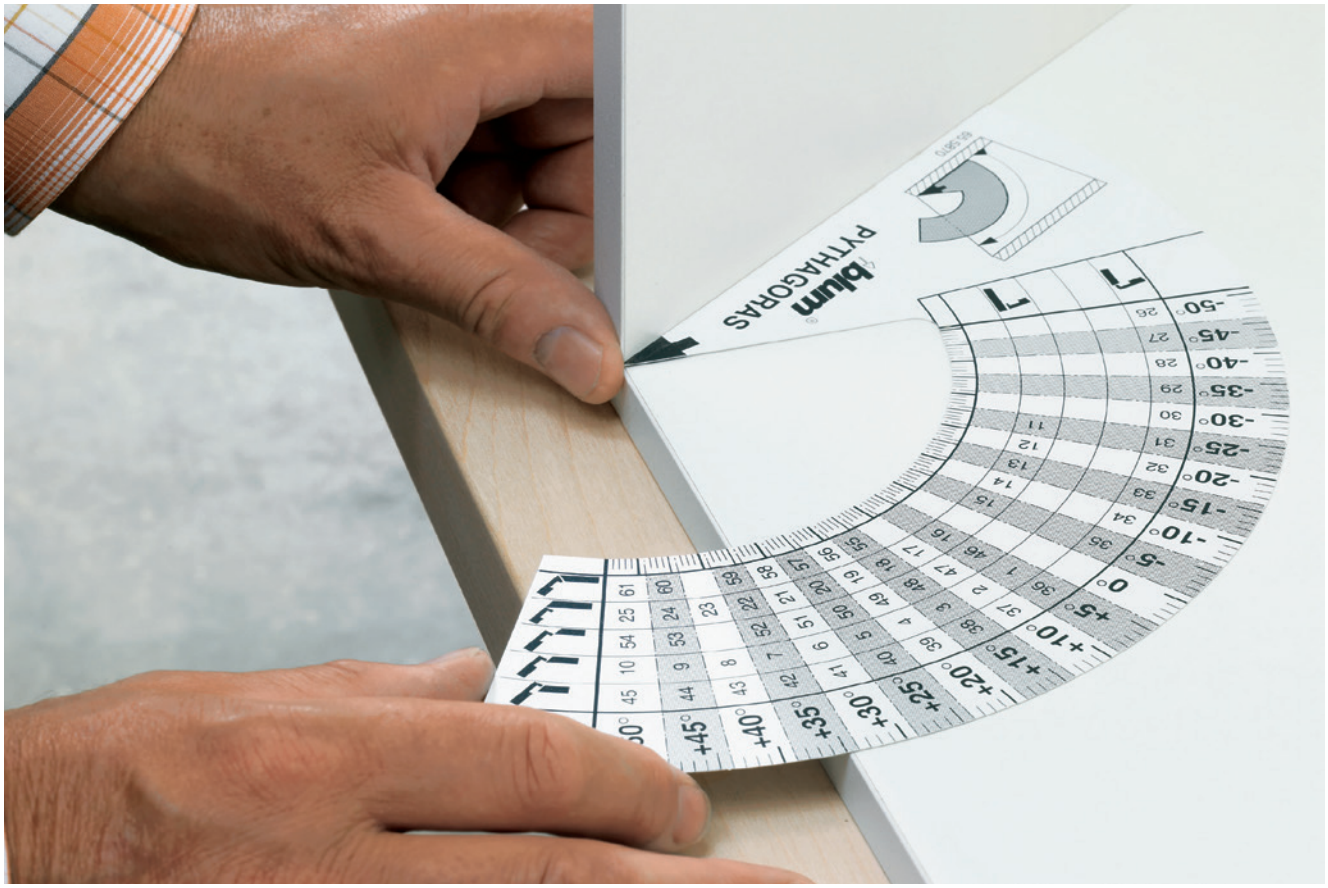

A SZÖGVÁLTOZATOK TÁBLÁZATA

	CLIP TOP CRISTALLO	CLIP TOP MINI	CLIP TOP ÜVEGAJTÓK	CLIP top CLIP top	BLUMOTION
–50					N° 26 A 119487 B 12140 C 12340 D 12173
–45					N° 27 A 119487 B 12140 C 12341
–40					N° 28 A 119487 B 12140 C 12340 D 12171
–35					N° 29 A 119486 B 12141 C 12340 D 12173
–30					N° 30 A 119486 B 12141 C 12341
–25				N° 11 A 119486 B 12141 C 12332 D 12172	N° 31 A 119486 B 12141 C 12340 D 12171
–20				N° 12 A 119485 B 12142 C 12319 D 12173	N° 32 A 119485 B 12142 C 12340 D 12173
–15				N° 13 A 119485 B 12142 C 12311	N° 33 A 119485 B 12142 C 12340
–10				N° 14 A 119485 B 121412 C 12332 D 12172	N° 34 A 119485 B 12142 C 12340 D 12170
-5	N° 106/37 B1 12101 B2 12100 C 12340 D 12173	N° 107/37 B1 12101 B2 12100 C 12340 D 12173	N° 92/48 B 12075 C 12341 D 12173	N° 15 A 118031 B 12063 C 12340 D 12173	N° 35 A 118030 B 12060 C 12340 D 12173

A CLIP TOP BLUMOTION 970A1002 – FÚRHATÓ A CRISTALLO MINIPÁNTJAIHOZ ÉS ÜVEGAJTÓIHOZ

A BLUMOTION 970A fúrás a pánt oldalán történik, és garantálja a tökéletes mozgást mini sarokpántok esetében is. A BLUMOTION 970A-t először a korpusz felső deszkalapjának oldalába (tető) kell fúrni.

A fúrási nyílások távolsága mini sarokpántok esetén

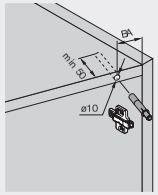

Szögpántok alkalmazása

N° XX/XX

Nyílástávolság (BA) mm

A helyes pozíciót a nyílás távolsága (BA) határozza meg. Ha a BLUMOTION hatása nem kielégítő, javasoljuk a BLUMOTION 970A felhelyezését az aljra.

Szögpánt program

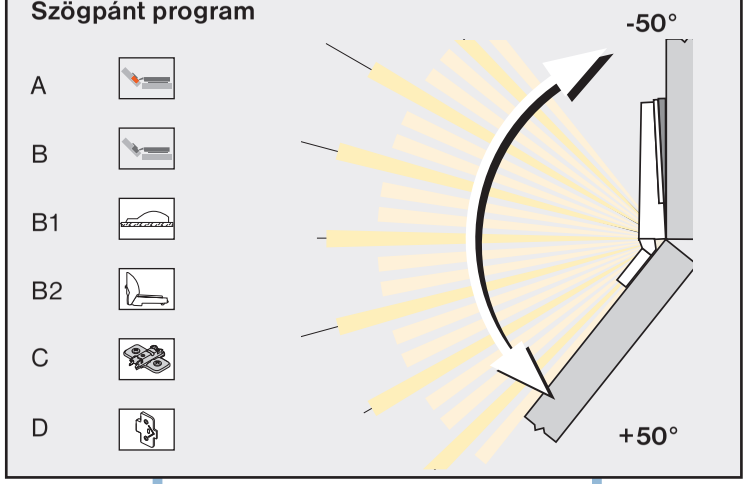

A . . . . CLIP top BLUMOTION

B . . . . CLIP top

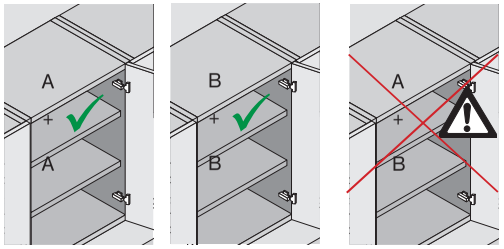

W

N° 106/37 B1 12101 B2 12100 C 12340 D 12173	N° 107/37 B1 12101 B2 12100 C 12340 D 12173	N° 92/48 B 12075 C 12341 D 12173	N° 84 B 12075 C 12340 D 12173	N° 77/37 B 12076 C 12340 D 12173	N° 69/48 B 12081 C 12340 D 12173	N° 62/37 B 12080 C 12340 D 12173

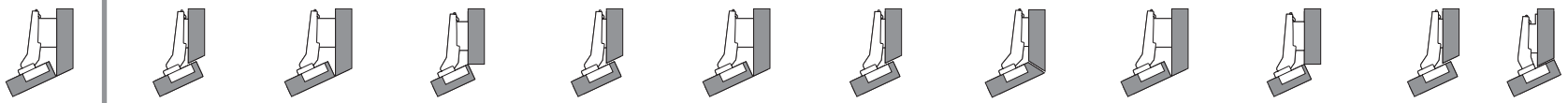

a szögváltozatok táblázata

5	10	15	20	25	30	35	40	45	50
N° 36 A 118030 B 12060 C 12340 D 12170	N° 37 A 119484 B 12122 C 12340 D 12173	N° 38 A 119484 B 12122 C 12319	N° 39 A 119484 B 12122 C 12340 D 12172	N° 40 A 119482 B 12123 C 12340 D 12173	N° 41 A 119482 B 12123 C 12319	N° 42 A 119482 B 12123 C 12340 D 12172	N° 43 A 118164 B 12124 C 12340 D 12173	N° 44 A 118164 B 12124 C 12319	N° 45 A 118164 B 12124 C 12340 D 12172
N° 1 A 118030 B 12060 C 12340 D 12170	N° 2 A 119484 B 12122 C 12340 D 12173	N° 3 A 119484 B 12122 C 12332	N° 4 A 119483 B 12126 C 12340	N° 5 A 119483 B 12126 C 12340 D 12170	N° 6 A 119481 B 12127 C 12340	N° 7 A 119481 B 12127 C 12340 D 12170	N° 8 A 118164 B 12124 C 12319 D 12173	N° 9 A 118163 B 12121 C 12340	N° 10 A 118163 B 12121 C 12340 D 12170
N° 46 A 118031 B 12063 C 12340 D 12172	N° 47 A 119484 B 12122 C 12311 D 12173	N° 48 A 119483 B 12126 C 12341 D 12173	N° 49 A 119483 B 12126 C 12332	N° 50 A 119481 B 12127 C 12340 D 12173	N° 51 A 119481 B 12127 C 12332	N° 52 A 119481 B 12127 C 12340 D 12172	N° 108 A 118164 B 12124 C 12332 D 12170	N° 53 A 118154 B 12130 C 12340	N° 54 A 118154 B 12130 C 12340 D 12170
N° 16 A 118032 B 13066 C 12340 D 12170	N° 17 A 119484 B 12122 C 12311 D 12173	N° 18 A 119483 B 12126 C 12332 D 12173	N° 19 A 119483 B 12126 C 12311	N° 20 A 119481 B 12127 C 12332 D 12173	N° 21 A 119481 B 12127 C 12311	N° 22 A 119481 B 12127 C 12311 D 12170	N° 23 A 118154 B 12130 C 12332 D 12173	N° 24 A 118163 B 12121 C 12311	N° 25 A 118154 B 12130 C 12332 D 12172
		N° 55 A 119483 B 12126 C 12340 D 12173	N° 56 A 119483 B 12126 C 12319	N° 57 A 119481 B 12127 C 12340 D 12173	N° 58 A 119481 B 12127 C 12341	N° 59 A 119481 B 12127 C 12340 D 12171	N° 109 A 118164 B 12124 C 12332 D 12171	N° 60 A 118154 B 12130 C 12340	N° 61 A 118154 B 12130 C 12340 D 12170
N° 63/33 B 12080 C 12340 D 12170		N° 64/45 B 12160 C 12340 D 12173	N° 65/37 B 12160 C 12340	N° 66/37 B 12160 C 12340 D 12170				N° 67/45 B 12161 C 12340	N° 68/45 B 12161 C 12340 D 12170
N° 70/48 B 12082 C 12340 D 12170		N° 71/54 B 12160 C 12332 D 12173	N° 72/54 B 12160 C 12311	N° 73/48 B 12160 C 12332 D 12172			N° 74/48 B 12161 C 12341 D 12173	N° 75/48 B 12161 C 12332	N° 76/48 B 12161 C 12341 D 12172
N° 78/33 B 12076 C 12340 D 12170		N° 79/45 B 12072 C 12340 D 12173	N° 80/37 B 12072 C 12340	N° 81/37 B 12072 C 12340 D 12170				N° 82/45 B 12166 C 12340	N° 83/48 B 12166 C 12340 D 12170
N° 85/48 B 12075 C 12340 D 12172		N° 86/48 B 12072 C 12341 D 12173	N° 87/48 B 12072 C 12332	N° 88/45 B 12072 C 12341 D 12172			N° 89/48 B 12166 C 12340 D 12173	N° 90/48 B 12166 C 12341	N° 91/48 B 12166 C 12341 D 12170
N° 93/48 B 12074 C 12340 D 12171		N° 94/48 B 12072 C 12332 D 12173	N° 95/48 B 12072 C 12311	N° 96/48 B 12072 C 12311 D 12171			N° 97/48 B 12166 C 12332 D 12173	N° 98/48 B 12166 C 12311	N° 99/48 B 12166 C 12311 D 12170
N° 100/33 B1 12101 B2 12100 C 12340 D 12170	N° 101/33 B1 12101 B2 12100 C 12340 D (2X) 12170	N° 102/33 B1 12101 B2 12100 C 12340 D (3X) 12170							
N° 103/33 B1 12101 B2 12100 C 12340 D 12170	N° 104/33 B1 12101 B2 12100 C 12340 D (2X) 12170	N° 105/33 B1 12101 B2 12100 C 12340 D (3X) 12170							
5	10	15	20	25	30	35	40	45	50

[1] Süllyesztett alj vagy nagyobb ajtórés esetén a 970.XXXX keresztadaptert megfelelően el kell tolni.

Blumotion külső csillapítók

Fúrható



12398

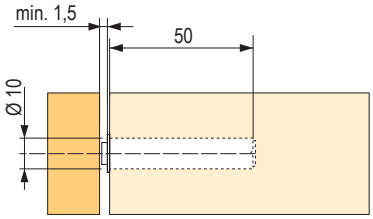

kód	Blum kód	leírás
12398	970A1002	pánthoz
12393	970.1002	fogantyúhoz

Adapterek



12394



12395



12396

kód	Blum kód
12394	970.1201
12395	970.1501
12396	970.2501

Rápattintható



12384

kód	Blum kód
12384	973A6000 [1]
12381	973A7360 [2]

[1] csillapító 13041, 179411 és 12044 pántokhoz
[2] csillapító 12127 pánthoz

Rápattintható



12391



12385



12386

kód	Blum kód
12391	973A0500.01 [1]
12385	973A0600 [2]
12386	973A0700 [3]

[1] csillapító 12002, 12050 és 12004 pántokhoz
[2] csillapító 12005, 12051 és 12006 pántokhoz
[3] csillapító 12008, 12007 és 12010 pántokhoz

Adapterrel a pántok között



12392

kód	Blum kód
12392	971A0500



TULIP

ÉRINTHETŐ *minőség*

AZ ÚJ 2023-AS KATALÓGUSBAN

MIÉRT AKAR TULIPOT

Tudjuk, hogy mindenki ízlése egyedi, ahogyan a preferenciái is. Mindenre hatással vannak, beleértve a bútorok és kiegészítőik kiválasztását is. A Tulip katalógus több, mint 2000 fogantyúváltozatot tartalmaz. Biztosak vagyunk benne, hogy ízléstől és preferenciáktól függetlenül talál majd kedvére valót. Fém, fa, rusztikus, műanyag vagy kerámia fogantyúk.

Markolatok, bútorgombok, mart fogantyúk vagy fogantyúk a gyerekszobába.

Az új Tulip katalógusban mindezeket minőségileg ellenőrzött formában találja meg.

MODUL

Ráütődő

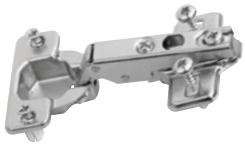

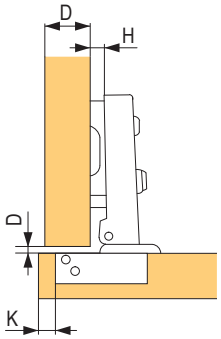

D=K+11-H

kód	Blum kód	leírás	nyitásszög	a pántedény szerelése
12180	91M2550	rugóval	100°	csavar
12183	91M258E.E0	rugóval	100°	EXPANDO
12181	91M2580	rugóval	100°	préselés
12230	91A6550	rugóval	170°	csavar

Félig ráütődő



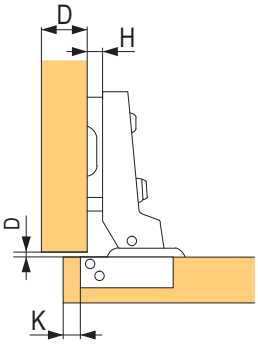

D=K+1,5-H

kód	Blum kód	leírás	nyitásszög	a pántedény szerelése
12185	91M2650	rugóval	100°	csavar
12184	91M268E	rugóval	100°	EXPANDO

Közézáródó



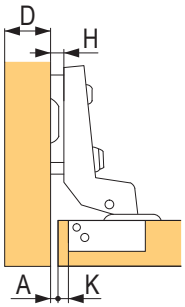

A=K-7

kód	Blum kód	leírás	nyitásszög	a pántedény szerelése
12188	91M2750	rugóval	100°	csavar
12191	91M278E.E0	rugóval, alátét	100°	EXPANDO

Takarósapkák



kód	Blum kód	leírás
12271	90M2503	pántkar takarósapka
12272	90M2603	pántkar takarósapka félig ráütődő és közézáródó pánthoz
12273	80.6507	pántkar takarósapka 170°-hoz

Alap alátét - kereszt



12364



12352



12362

kód	Blum kód	a pántedény szerelése
12364	193L6100	csavar
12362	193L8100	eurocsavar
12352	194E6100.ED	EXPANDO

9 mm-rel magasított alátét

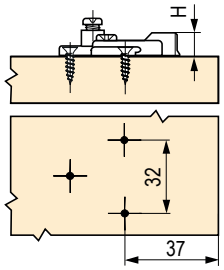

kód	Blum kód	leírás	a pántedény szerelése
12360	195H7190	kereszt excenterrel	csavar

MODUL - pánt beépített hűtőszekrényhez

Rövidített karral

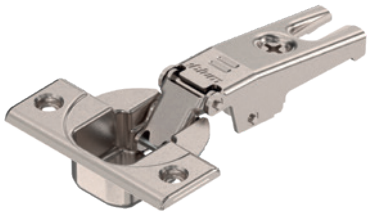

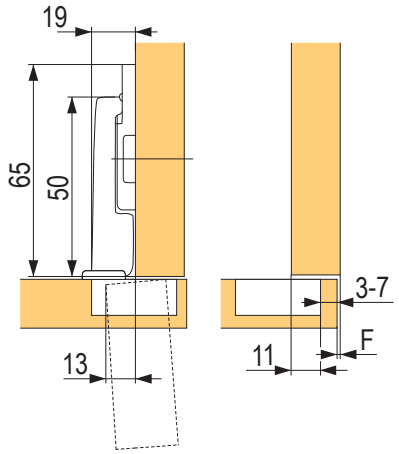







kód	Blum kód	leírás	a pántedény felszerelése
228146	91K9550	rugóval, Expando alátéttel	csavar
355903	91K958E	rugóval, Expando alátéttel	EXPANDO

a front ereje

a pántedény fúrásának távolsága

	16	18	19	20	22	24	26	28	29	30	31	32
3	0.2	0.2	0.3	0.4	0.5	0.8	1.3	2.5	3.5	4.4	5.3	6.1
4	0.2	0.2	0.3	0.4	0.5	0.8	1.3	1.9	2.9	3.8	4.7	5.5
5	0.2	0.2	0.3	0.4	0.5	0.8	1.2	1.7	2.4	3.2	4.0	4.9
6	0.2	0.2	0.3	0.4	0.5	0.8	1.2	1.7	2.2	2.8	3.5	4.3
7	0.2	0.2	0.3	0.4	0.5	0.8	1.2	1.6	2.0	2.4	3.0	3.8

szerelési segédeszközök

ECODRILL



kód	Blum kód	leírás
14120	M31.1000	a pántedények nyílásainak könnyű fúrása

- egyszerű, kézi szerszám a Blum pántokhoz szükséges nyílások pontos fúrásához
- meghajtás kézi elektromos fúróval
- változó távolság a tál fúrásához a széltől 2-től 8 mm-ig
- feldolgozás egy sablon segítségével
- anyag: nyomásos öntvény alumínium

Sablon a Blumotion és a TIP-ON-hoz



kód	Blum kód	leírás
12378	65.5010	Pontos fúrás a korpusz élébe

- (970.1002) sablon a szerelési pozíciók fúrásához a front oldalán BLUMOTION-hoz, ajtókhoz a fogantyú oldalán (970A1002), a pánt oldalán (970A1002) vagy TIP-ON-hoz az ajtókra (955 × 1004)
- feldolgozás egy sablon segítségével
- anyag – műanyag/acél

Pythagoras szögsablon

Pántrendszerek feldolgozása:

- helyezze a sablont a sarokkorpuszhoz
- állapítsa meg a korpusz nyitásszögét és a sarokpánt alkalmazását
- a korpusz nyitásszöge vagy a sarokpánt alkalmazhatósága elvezeti Önt a megfelelő megoldáshoz



kód	Blum kód	leírás
13815	65.5810.01	a szög meghatározásának segédeszköze

- a korpusz nyitási szögének meghatározására szolgáló sablon
- a megfelelő pántmegoldások meghatározása
- anyag: műanyag

Rúdsablon



kód	Blum kód	leírás
65153	65.1000.01	gyors jelölés vagy nyílások fúrása a sínekhez

- sablon a szerelőtalpak előfúrásához, korpuszsínekhez, emelőkhöz, szerelőtalpakhoz és adapterekhez
- a sablont összeszerelt vagy nem összeszerelt korpuszon lehet használni
- magasság- és mélységállítás skálával
- alkalmas ráütődő, vagy közézáródó konstrukciós helyzetekben

Külön sablon



kód	Blum kód	leírás
65151	65.1051	a sín helyzetének pontos jelölése

- sablon a szerelőtalpak előfúrásához, korpuszsínekhez, emelőkhöz, szerelő talpakhoz és adapterekhez
- a sablont összeszerelt vagy nem összeszerelt korpuszon lehet használni
- mélységállítás skálával

Univerzális sablon



kód	Blum kód	leírás
13844	ZML.0040.02	az előlapvasalat helyzetének pontos megjelölése

- az előlapvasalat szerelési helyének bejelölésére vagy előfúrására szolgáló sablon, amely magasító korlathoz, fiók hátoldalához és fiókaljhoz is használható
- az AVENTOS előlapvasalatokhoz is

Boxfix



kód	Blum kód	leírás
220482	ZMM.0350	a TANDEMBOX felszereléséhez
250998	ZMM.0700.20	a LEGRABOX felszereléséhez
481739	ZMM.0400	a MERIVOBOX felszereléséhez

Minifix



kód	Blum kód	leírás
13870	65.3300	a sín helyzetének kijelölése

- sablon közvetlen csavarozásra és a korpuszsínek derékszögű szereléséhez
- feldolgozás egy sablon segítségével
- anyag: műanyag

Központosító fúró



kód	Blum kód	leírás
12389	M01.ZZ03.01	a csavarlyuk pontos jelölése

- ø 2,7 mm, fúró hossza 70 mm
- ø 3,5 mm-es nyílások előfúrásához
- fúrási mélység legfeljebb 8 mm
- anyag: acél, edzett

tartalom

A Novisys és a Sensys pánttípusok áttekintése



Nikkelezett acél

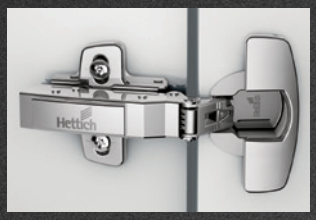	**15 – 24 mm ajtóvastagsághoz**	SiSy csillapítással (Silent System) csillapítás nélkül (zárórugóval) PTO (Push To Open) rugó nélkül	**01.57 + 01.59 + 01.62 o.**
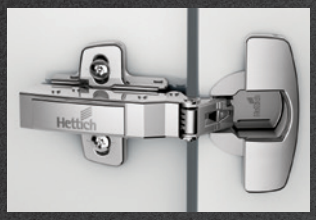	**10 – 16 mm ajtóvastagsághoz**	SiSy csillapítással (Silent System) csillapítás nélkül (zárórugóval) PTO (Push To Open) rugó nélkül	**01.63 o.**
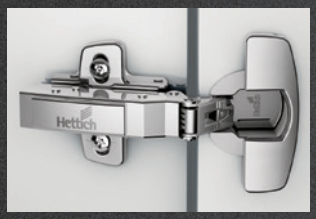	**15 – 32 mm ajtóvastagsághoz**	SiSy csillapítással (Silent System) csillapítás nélkül (zárórugóval) PTO (Push To Open) rugó nélkül	**01.63 o.**
	**165° nyitási szöggel és nullás átnyúlással**	SiSy csillapítással (Silent System) csillapítás nélkül (zárórugóval) PTO (Push To Open) rugó nélkül	**01.60 + 01.64 o.**
	**szögpántok, csillapítással**	SiSy csillapítással (Silent System) csillapítás nélkül (zárórugóval) PTO (Push To Open) rugó nélkül	**01.61 + 01.66 o.**
	**vékony alu esetében keret, csillapítással**	SiSy csillapítással (Silent System) csillapítás nélkül (zárórugóval) PTO (Push To Open) rugó nélkül	**01.66 o.**

tartalom

Szómagyarázat:

Slide–on – talpra csúsztatható pántsorozat, ahol a csillapítást további tompítókkal oldják meg
Silent System – csillapítás (integrált, külső)
Push to open – fogantyú nélküli nyitás
Push to open Silent – fogantyú nélküli nyitás csillapított zárással
D = távolság vagy a talp magassága
B = a pántedény zárt helyzetben való átnyúlása a korpusz oldalán

Fekete kivitel Obsidian



15 – 24 mm ajtóvastagsághoz

SiSy csillapítással
(Silent System)
csillapítás nélkül (zárórugóval)
PTO (Push To Open) rugó nélkül

01.62 o.

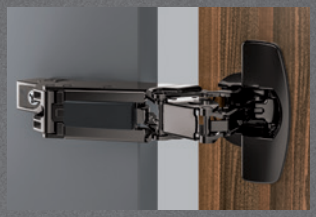

165° nyitási szöggel és nullás átnyúlással

SiSy csillapítással
(Silent System)
csillapítás nélkül (zárórugóval)
PTO (Push To Open) rugó nélkül

01.64 o.



mechanizmusok fogantyú nélküli nyitáshoz

PTO (Push To Open) rugó nélkül
Easys hűtőszekrényekhez
K-Push gázrugók

01.21 – 01.22 + 01.67 + 01.72 o.

01
02 13
03
04 14
05
06
15
07
08
09 16
10
11 17
12

tartalom

Intermat pánttípusok áttekintése



Nikkelezett acél

	**15 – 25 mm ajtóvastagsághoz**	csillapítás nélkül (zárórugóval) PTO (Push To Open) rugó nélkül	**01.73 o.**
	**pántok erős ajtókhoz**	csillapítás nélkül (zárórugóval) PTO (Push To Open) rugó nélkül	**1.73 – 1.74 o.**
	**165° nyitási szöggel és nullás átnyúlással**	csillapítás nélkül (zárórugóval) PTO (Push To Open) rugó nélkül	**01.75 o.**
	**szögpántok, (pluszba)**	csillapítás nélkül (zárórugóval) PTO (Push To Open) rugó nélkül	**01.75 – 01.77 o.**
	**szögpántok, (mínuszba)**	csillapítás nélkül (zárórugóval) PTO (Push To Open) rugó nélkül	**01.77 o.**
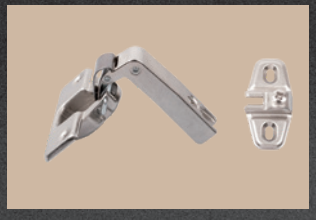	**mini pántok, pántok bútorokhoz fakeretes ajtókhoz**	feszítőrugóval	**01.78 – 01.79 o.**

tartalom

Nikkelezett acél



pántok fúrt üvegajtókhoz — feszítőrugóval — **01.78 – 01.79 o.**



külső csillapító — **01.80 o.**



K-Push gázrugók fogantyú nélküli nyitáshoz — **01.21 – 01.22 o.**

Az ajánlott pántok száma az ajtómagasságtól függ az összes Hettich pánt esetében.

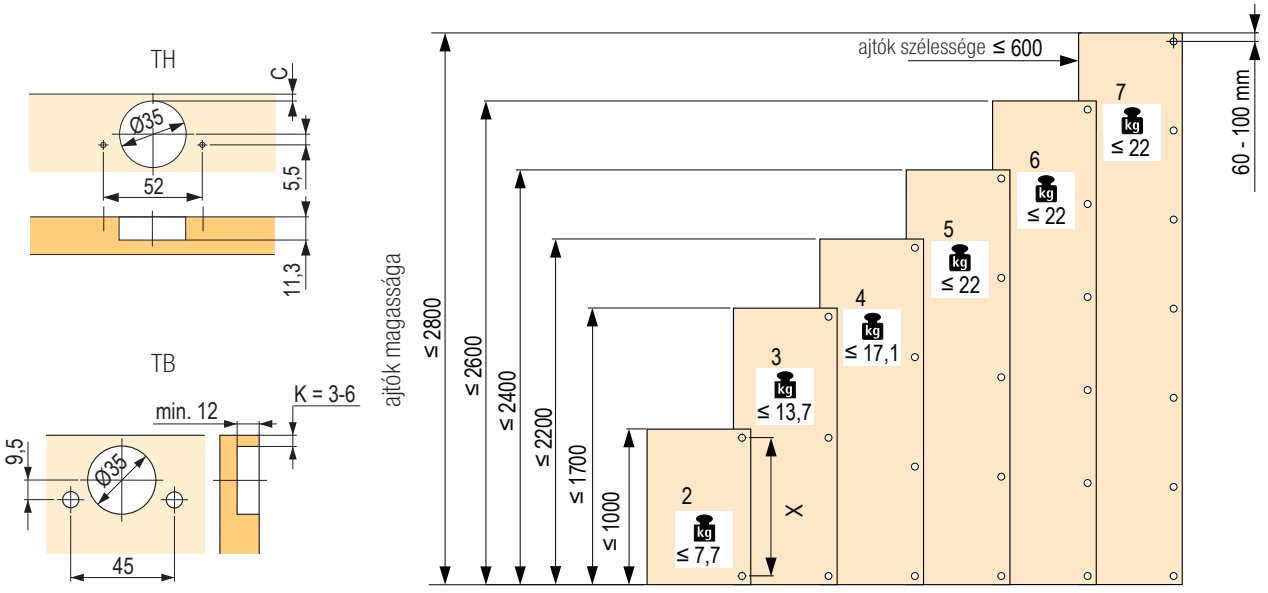

Novisys 105° TH52 (52 × 5,5) és TB45 (45 × 9,5)

Ráütődő 105° TH52



mozgás	kód	Hettich kód	a pántedény szerelése
Silent System / Push to open Silent	**497622**	9313100	csavar
	497625	9313101	préselés
csillapítás nélkül	**497628**	9313130	csavar
	497631	9313131	préselés
Push to open	**497634**	9313160	csavar
	497637	9313161	préselés

Ráütődő 105° TB45



mozgás	kód	Hettich kód	a pántedény szerelése
Silent System / Push to open Silent	**497640**	9313190	csavar
	497643	9313191	préselés
csillapítás nélkül	**497646**	9313220	csavar
	497649	9313221	préselés
Push to open	**497652**	9313250	csavar
	497655	9313251	préselés

Félig ráütődő 105° TH52



mozgás	kód	Hettich kód	a pántedény szerelése
Silent System / Push to open Silent	**497623**	9313110	csavar
	497626	9313111	préselés
csillapítás nélkül	**497629**	9313140	csavar
	497632	9313141	préselés
Push to open	**497635**	9313170	csavar
	497638	9313171	préselés

Félig ráütődő 105° TB45



mozgás	kód	Hettich kód	a pántedény szerelése
Silent System / Push to open Silent	**497641**	9313200	csavar
	497644	9313201	préselés
csillapítás nélkül	**497647**	9313230	csavar
	497650	9313231	préselés
Push to open	**497653**	9313260	csavar
	497656	9313261	préselés

Közézáródó 105° TH52



mozgás	kód	Hettich kód	a pántedény szerelése
Silent System / Push to open Silent	**497624**	9313120	csavar
	497627	9313121	préselés
csillapítás nélkül	**497630**	9313150	csavar
	497633	9313151	préselés
Push to open	**497636**	9313180	csavar
	497639	9313181	préselés

Közézáródó 105° TB45



mozgás	kód	Hettich kód	a pántedény szerelése
Silent System / Push to open Silent	**497642**	9313210	csavar
	497645	9313211	préselés
csillapítás nélkül	**497648**	9313240	csavar
	497651	9313241	préselés
Push to open	**497654**	9313270	csavar
	497657	9313271	préselés

szerelőtalpak Novisys pántokhoz

Kereszt talp, csavaros szerelés



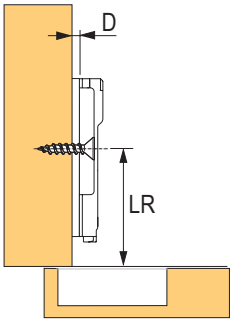

kód	Hettich kód	D távolság (mm)
497658	9313860	0
497659	9313873	1,5
497660	9313885	3
497661	9313897	5

Kereszt talp, eurocsavaros szerelés



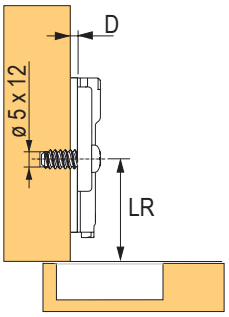

kód	Hettich kód	D távolság (mm)
497662	9313861	0
497663	9313874	1,5
497664	9313886	3
497665	9313898	5

Novisys nyitásszöghatároló

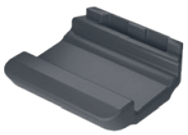

kód	Hettich kód	D távolság (mm)
497667	9313093	85°-ra

Sensys 110°, TB45 (45 × 9,5)

Ráütődő



mozgás	kód	Hettich kód	sorozat	a pántedény szerelése
Silent System	**208727**	9071223	8645i	csavar
	378084	9073626	8645i	gyors szerelés
csillapítás nélkül	**421300**	9073647	8645	csavar
	416651	9073653	8645	gyors szerelés
Push to open	**421301**	9073671	8675	csavar
	416652	9073677	8675	gyors szerelés
Silent System	**421318**	9094300	8646i	csavar
csillapítás nélkül	**421319**	9094390	8646	csavar
Push to open	**421320**	9094480	8676	csavar

Félig ráütődő



mozgás	kód	Hettich kód	sorozat	a pántedény szerelése
Silent System	**421302**	9073618	8645i	csavar
	421306	9073654	8645i	gyors szerelés
csillapítás nélkül	**421303**	9073648	8645	csavar
	421305	9073627	8645i	gyors szerelés
Push to open	**421304**	9073672	8675	csavar
	367204	9073678	8675	gyors szerelés
Silent System	**421321**	9094310	8646i	csavar
csillapítás nélkül	**421322**	9094400	8646	csavar
Push to open	**421323**	9094490	8676	csavar

Közézáródó



mozgás	kód	Hettich kód	sorozat	a pántedény szerelése
Silent System	**421307**	9073619	8645i	csavar
	369978	9073628	8645i	gyors szerelés
csillapítás nélkül	**421308**	9073649	8645	csavar
	421310	9073655	8645	gyors szerelés
Push to open	**421309**	9073673	8675	csavar
	421311	9073679	8675	gyors szerelés
Silent System	**421324**	9094320	8646i	csavar
csillapítás nélkül	**421325**	9094410	8646	csavar
Push to open	**421326**	9094500	8676	csavar

Sensys 95°, 165°, TB45 (45 × 9,5)

Ráütődő 95°



mozgás	kód	Hettich kód	sorozat	a pántedény szerelése
Silent System	**264208**	9090290	8631i	csavar
csillapítás nélkül	**421312**	9091520	8631	csavar
Push to open	**421313**	9091610	8661	csavar

Félig ráütődő 95°



mozgás	kód	Hettich kód	sorozat	a pántedény szerelése
Silent System	**264213**	9090300	8631i	csavar
csillapítás nélkül	**421314**	9091530	8631	csavar
Push to open	**421315**	9091620	8661	csavar

Közézáródó 95°



mozgás	kód	Hettich kód	sorozat	a pántedény szerelése
Silent System	**421324**	9094320	8646i	csavar
csillapítás nélkül	**421325**	9094410	8646	csavar
Push to open	**421326**	9094500	8676	csavar

Ráütődő 165°



mozgás	kód	Hettich kód	sorozat	a pántedény szerelése
Silent System	**264256**	9099560	8657i	csavar
	264259	9099563	8657i	gyors szerelés
csillapítás nélkül	**264272**	9099620	8657	csavar
	264274	9099623	8657	gyors szerelés
Push to open	**264284**	9099680	8687	csavar
	264286	9099683	8687	gyors szerelés

Illesztő 50/60°, hajlított (Intermat)



mozgás	kód	Hettich kód	sorozat	a pántedény szerelése
rugó nélkül	**300797**	9090115	9930	csavar

Közézáródó 95°, vaksarok



mozgás	kód	Hettich kód	sorozat	a pántedény szerelése
Silent System	**300337**	9088027	8639i	csavar
Silent System	**300361**	9088081	8639i	gyors szerelés

Sensys szögpántok, TB45 (45 × 9,5)

Ráütődő 30°



mozgás	kód	Hettich kód	sorozat	a pántedény szerelése
Silent System	**300332**	9088022	8639i	csavar
Silent System	**300356**	9088076	8639i	gyors szerelés

Ráütődő 45°



mozgás	kód	Hettich kód	sorozat	a pántedény szerelése
Silent System	**300334**	9088024	8639i	csavar
Silent System	**300358**	9088078	8639i	gyors szerelés

Sensys 110°, TH52 (52 × 5,5)

Ráütődő



mozgás	kód	Hettich kód	szín	a pántedény szerelése
Silent System/ Push to Open Silent	**104717**	9071205	nikkel	csavar
	344691	9091738	obszidián	csavar
csillapítás nélkül	**232346**	9071259		csavar
Push to Open	**245723**	9071313	nikkel	csavar
	344694	9091741	obszidián	préseléshez

- ajánlott tartozékok: 105422 – páncsar takarósapka logó nélkül (fém), 105425 – páncsar takarósapka logóval (fém), 105408 – páncsedény takarósapka (fém), 207142 – nyitásszöggátló (110 ≥85 °) (fénykép az 01.71 oldalon)

ajánlott talpak: 01.70 o.

Félig ráütődő



mozgás	kód	Hettich kód	a páncsedény szerelése
Silent System/ Push to Open Silent	**104718**	9071206	csavar
csillapítás nélkül	**232347**	9071260	csavar

- ajánlott tartozékok: 105408 – páncsedény takarósapka (fém), 207142 – nyitásszöggátló (110≥85°) (fénykép az 01.71 oldalon)

ajánlott talpak: 01.70 o.

Közézáródó



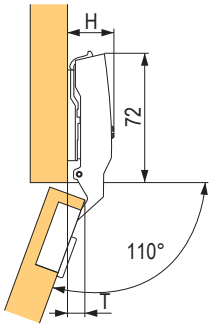

mozgás	kód	Hettich kód	a páncsedény szerelése
Silent System/ Push to Open Silent	**104719**	9071207	csavar
csillapítás nélkül	**232348**	9071261	csavar

- ajánlott tartozékok: 105408 – páncsedény takarósapka (fém), 207142 – nyitásszöggátló (110≥85 °) (fénykép az 01.71 oldalon)

ajánlott talpak: 01.70 o.

Sensys 110°, TH52 (52 × 5,5)

Ráütődő vékony ajtókhoz (10 - 16 mm)



mozgás	kód	Hettich kód	a pántedény szerelése
Silent System/ Push to Open Silent	**308058**	9094270	csavar
Push to Open	**336503**	9094450	csavar

- ajánlott tartozékok: 105422 – pántkar takarósapka logó nélkül (fém), 105425 – pántkar takarósapka logóval (fém), 300517 – pántkar takarósapka logó nélkül (műanyag), 300518 – pántkar takarósapka logóval (műanyag), 105408 – pántedény takarósapka (fém), 362244 – nyitásszöggátló (110≥85°) (fénykép az 01.71 oldalon)

ajánlott talpak: 01.70 o.

Félig ráütődő vékony ajtókhoz (10-16 mm)



mozgás	kód	Hettich kód	a pántedény szerelése
Silent System/ Push to Open Silent	**308454**	9094280	csavar
csillapítás nélkül	**300471**	9094370	csavar
Push to Open	**336506**	9094460	csavar

- ajánlott tartozékok: 105408 – pántedény takarósapka (fém), 362244 – nyitásszöggátló (110≥ 85 °) (fénykép az 01.71 oldalon)

ajánlott talpak: 01.70 o.

Közézáródó vékony ajtókhoz (10 - 16 mm)



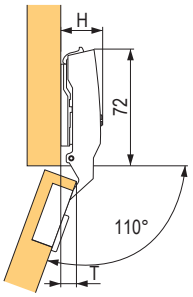

mozgás	kód	Hettich kód	a pántedény szerelése
Silent System/ Push to Open Silent	**308455**	9094290	csavar
csillapítás nélkül	**300474**	9094380	csavar
Push to Open	**346823**	9094470	csavar

- ajánlott tartozékok: 105408 – pántedény takarósapka (fém), 362244 – nyitásszöggátló (110≥85 °) (fénykép az 01.71 oldalon)

ajánlott talpak: 01.70 o.

Ráütődő vastag ajtókhoz (15 - 32 mm)



mozgás	kód	Hettich kód	a pántedény szerelése
Silent System/ Push to Open Silent	**264196**	9090260	csavar

- ajánlott tartozékok: 105422 – pántkar takarósapka logó nélkül (fém), 105425 – pántkar takarósapka logóval (fém), 300517 – pántkar takarósapka logó nélkül (műanyag), 300518 – pántkar takarósapka logóval (műanyag), 105408 – pántedény takarósapka (fém), 300521 – nyitásszöggátló (95≥85°) (fénykép az 01.71 oldalon)

ajánlott talpak: 01.70 o.

Félig ráütődő vastag ajtókhoz (15 - 32 mm)



mozgás	kód	Hettich kód	a pántedény szerelése
Silent System	**264200**	9090270	csavar

- ajánlott tartozékok: 105408 – pántedény takarósapka (fém), 300521 – nyitásszöggátló (95≥85 °) (fénykép az 01.71 oldalon)

ajánlott talpak: 01.70 o.

Közézáródó vastag ajtókhoz (15 - 32 mm)



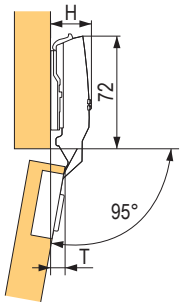

mozgás	kód	Hettich kód	a pántedény szerelése
Silent System/ Push to Open Silent	**264204**	9090280	csavar

- ajánlott tartozékok: 105408 – pántedény takarósapka (fém), 300521 – nyitásszöggátló (95≥85 °) (fénykép az 01.71 oldalon)

ajánlott talpak: 01.70 o.

Sensys 165°, TH52 (52 × 5,5)

Ráütődő



mozgás	kód	Hettich kód	szín	a pántedény szerelése
Silent System/ Push to Open Silent	**264246**	9099540	nikkel	csavar
	344718	9091767	obszidián	csavar
csillapítás nélkül	**264266**	9099600		csavar
Push to Open	**264278**	9099660	nikkel	csavar
	344720	9091769	obszidián	préseléshez

ajánlott talpak: 01.70 o.

Félig ráütődő

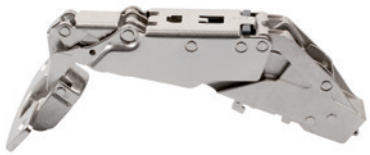

mozgás	kód	Hettich kód	a pántedény szerelése
Silent System/ Push to Open Silent	**264251**	9099550	csavar
	264252	9099551	préseléshez
	300478	9099556	távtartó tokokkal
csillapítás nélkül	**264269**	9099610	csavar
Push to Open	**264281**	9099670	csavar

ajánlott talpak: 01.70 o.

Nyitásszög-határoló



264245



300465

mozgás	kód	Hettich kód	szög
nyitásszöggátló	**264245**	9090756	105/120°
	300465	9090864	90/135°

Illesztő 50/60°, könyökkel (INTERMAT)



mozgás	kód	Hettich kód	a pántedény szerelése
átlós beállítással az ajtó vastagságának megfelelően	**208857**	9090045	csavar

Sensys 165°, TH52 (52 × 5,5)

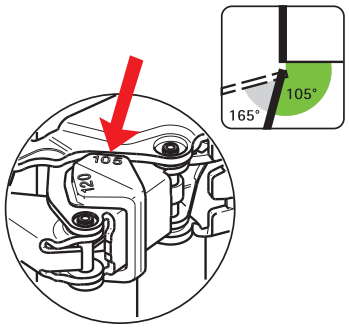

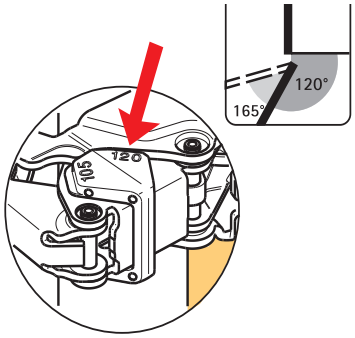

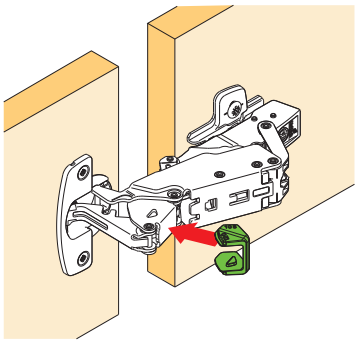

A variáns - a pántedények nyílásai az egyik ajtóban

- a szárnyak közötti rés minimálisra csökkenthető
- a C méret az ajtó mindkét oldalán azonos
- mindkét szárny azonos szélességű lehet
- a szabad szárnyon az alátét nyílásai közötti távolság 37 mm
- 16 – 21 mm ajtóvastagsághoz

Az ajtó szélességének kiszámítása:

- az ajtónyílás nagysága a korpusz oldalát is beleértve - F távolság - ajtóvastagság

A szerelési talp ajánlott magassága[1)]

- C = 4,5 mm: alátét magassága D = 0
- C = 3,0 mm: alátét magassága D = 1,5

[1)] a különböző C fúrás kompenzálható a mélységi és az átlós beállítással

Vázlat A variáns

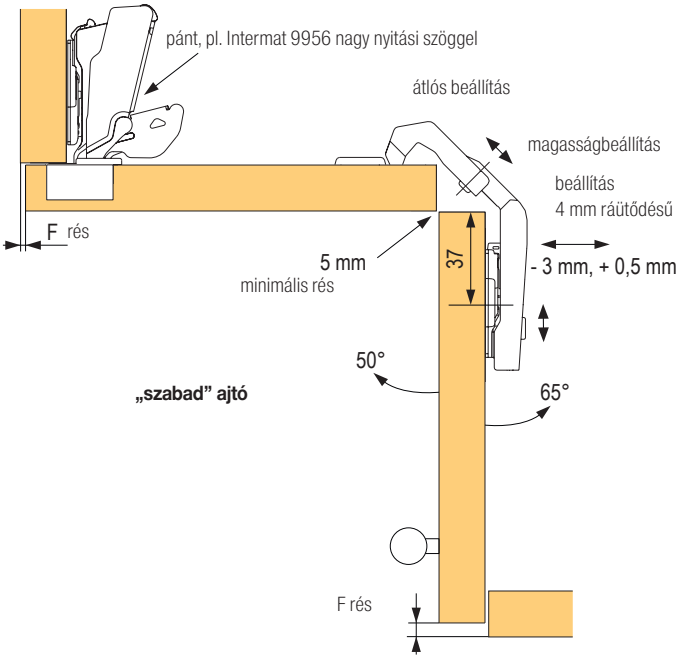

B variáns - a pántedények nyílásai mindkét ajtóban

- szárnyak közötti rés 5 mm
- a C méret mindkét ajtónál azonos
- mindkét szárny azonos szélességű lehet
- a szárnyon lévő alátét nyílásai közötti távolság 41 mm
- 16 – 21 mm ajtóvastagsághoz

Az ajtó szélességének kiszámítása:

- az ajtónyílás nagysága a korpusz oldalát is beleértve - F távolság - ajtóvastagság - 5

A szerelési talp ajánlott magassága[1)]

- C = 4,5 mm: alátét magassága D = 0
- C = 3,0 mm: alátét magassága D = 1,5

Vázlat B variáns

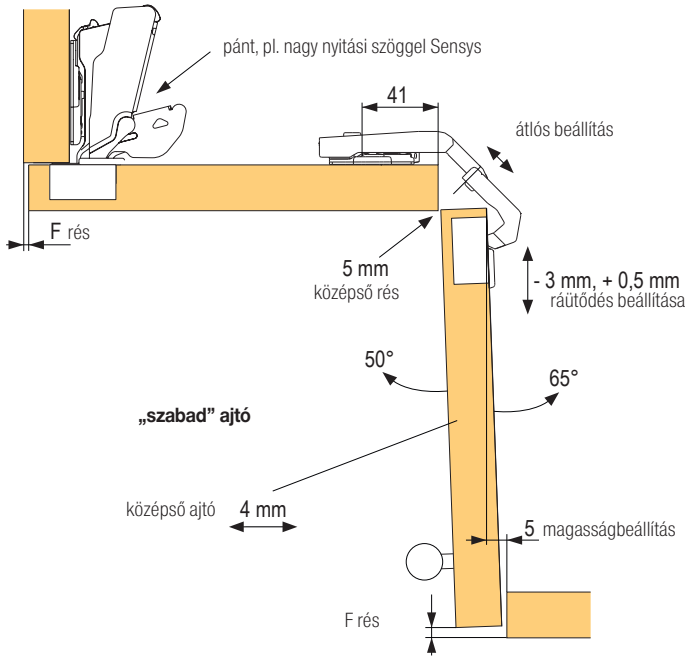

Sensys 95°, szögletes, TH52 (52 × 5,5) és vékony alukeret

45°, félig ráütődő



mozgás	kód	Hettich kód	sorozat	a pántedény szerelése	B (mm)
Silent System/ Push to Open Silent	**104801**	9088019	8639i	csavar	-2

- ajánlott tartozékok: 105408 – pántedény takarósapka (fém), 300296 – nyitásszöggátló (95≥85 °) (fénykép az 01.71 oldalon)

ajánlott talpak: 01.70 o.

90°, közézáródó



mozgás	kód	Hettich kód	sorozat	a pántedény szerelése	B (mm)
Silent System/ Push to Open Silent	**104802**	9088021	8639i	csavar	4

- ajánlott tartozékok: 105408 – pántedény takarósapka (fém), 300296 – nyitásszöggátló (95≥85°) (fénykép az 01.71 oldalon)

ajánlott talpak: 01.70 o.

110°, ráütődő



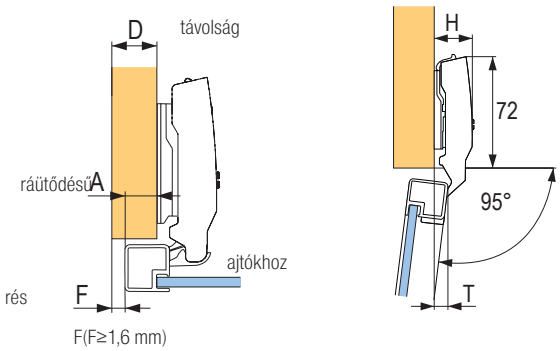

A megfelelő talp kiválasztása (D távolság) a kívánt ráütődésnek megfelelően: D = 4,5 mm + B – A (8638i, 8638 és 8668)

kód	Hettich kód	leírás
300279	9072524	ráütődő, Silent System integrált csillapítóval
300285	9072530	ráütődő, Push to open fogantyú nélküli nyitáshoz

a szerelőtalpakat az 01.70 oldalon találja

Push-to-Open Silent pántokhoz

Nyitószerkezet a csillapított pántok fogantyú nélküli nyitásához

- csavarozható csillapított automatikus pántokkal kombinálható
- széles beállítási tartomány + 4 / – 2 mm
- 4 db AA elemmel (élettartam kb. 12 hónap)
- a szerelőtalp és a csavarok is tartozékok
- anyag: műanyag



kód	Hettich kód	szín
362356	9239088	fehér
362355	9239087	sötétszürke
362357	9239099	világosszürke

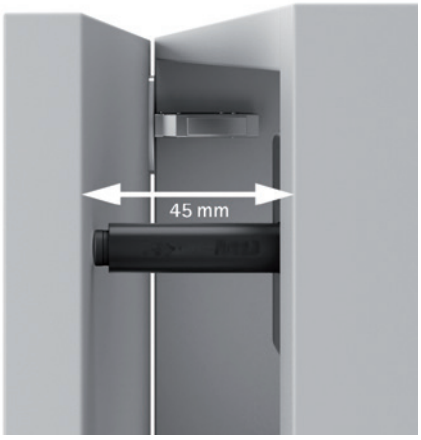



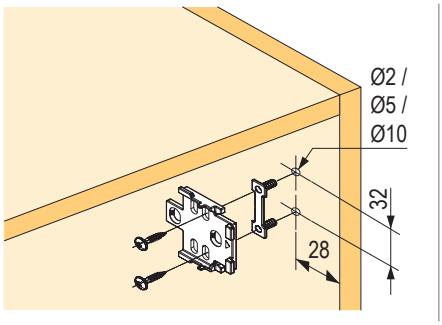

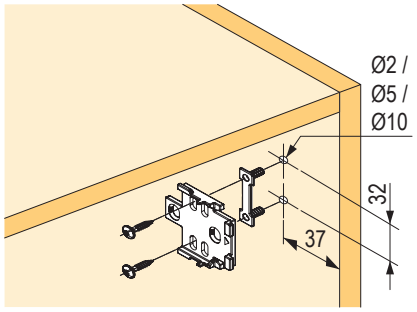

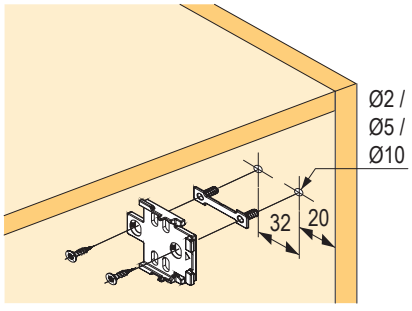

Sensys 110° és 165°, üvegajtókra/korpuszra ragasztható

- beépített csillapítással, rugóval és klip rögzítéssel
- adapter ragasztáshoz (szükséges a pánt és az üveg összekapcsolásához)
- ragasztás UV-keményített ragasztóval (nem tartozék)
- a minőség az EN 15570 szabvány 3. szintjének felel meg
- 4 – 8 mm üvegvastagsághoz
- ráütődés integrált beállítása 2 mm+ 2 mm, – 2 mm
- mélység integrált beállítása + 3 mm, –2 mm
- magasság integrált beállítása +3 mm, -3 mm

Ráütődő 110°



kód	Hettich kód	sorozat	csomagolás mérete (db)
379953	9135141	8645i	2

- ragasztóadapterrel való használathoz (külön kell megrendelni), rögzítőcsavarral együtt
- szerelőtalp ragasztáshoz

Közézáródó 8657i 165°



kód	Hettich kód	sorozat	csomagolás mérete (db)
379612	9135140	8657i	2

- ragasztóadapterrel való használathoz (külön kell megrendelni), rögzítőcsavarral együtt
- szerelőtalp ragasztáshoz
- bizonyos esetekben 135 °-os nyitásszöggátlót kell használni – 300465 (lásd a következő oldalon található rajzokat)

Adapter a tálhoz



kód	Hettich kód	csomagolás mérete (db)
379615	9116092	2

- a Sensys 8645i / 8657i üvegen való használatához
- 28 × 59 mm ragasztófelület
- nikkelezett cinköntvény

Ragasztókép Adapter pántedényre ragasztáshoz

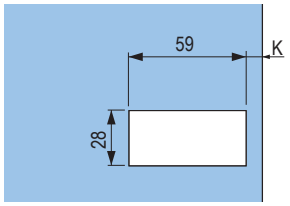

K= távolság az éltől
- lásd az alkalmazási példákat

Szerelőtalp



kód	Hettich kód	csomagolás mérete (db)
379950	9133536	2

- 28 × 74 mm ragasztófelület
- nikkelezett cinköntvény

Ragasztókép Szerelőtalp ragasztáshoz

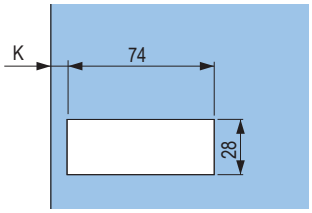

Sensys 110° és 165°, üvegajtókra/korpuszra ragasztható

Ráütődő 110°, üvegajtó

A korpusz oldallapja fa, üvegajtó, ráütődő, szerelőtalp az ajtón

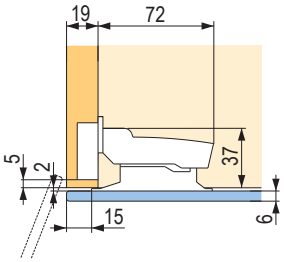

Teljesen ráütődő ajtók (rés nélkül)

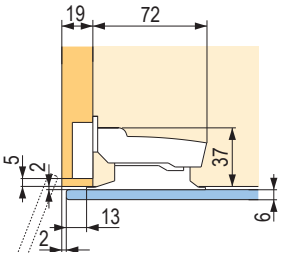

Ráütődő ajtó 2 mm réssel

110° közézáródó, teljesen üveg korpusz

A korpusz oldallapja üveg, üvegajtó, közézáródó

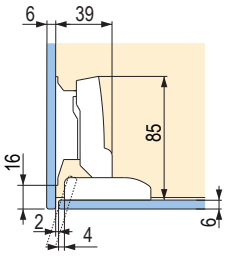

Ráütődő ajtó 2 mm réssel

Ráütődő 110°, teljesen üveg korpusz

A korpusz oldallapja és az ajtók üvegből, ráütődő, szerelőtalp az ajtókon

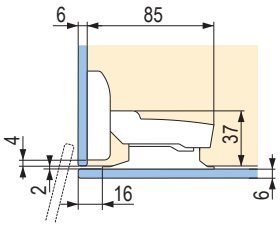

Teljesen ráütődő ajtók (rés nélkül)

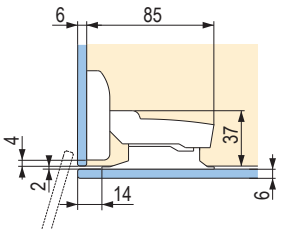

Ráütődő ajtó 2 mm réssel

Ráütődő 135°, teljesen üveg korpusz

A korpusz oldallapja és az ajtók üvegből, ráütődő

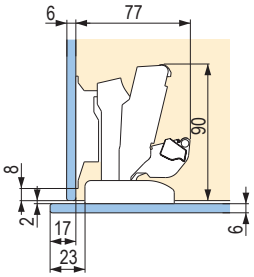

Ráütődő ajtók 11 mm átnyúlással

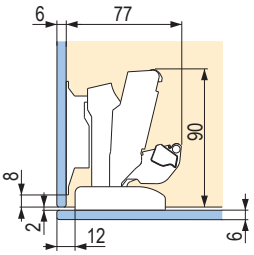

Teljesen ráütődő ajtók (rés nélkül)

Ráütődő 135°, üvegajtó

A korpusz oldallapja fából, az ajtók üvegből, ráütődő

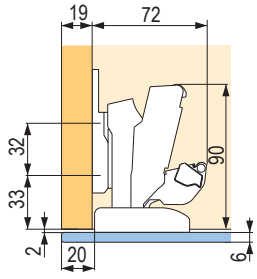

Teljesen ráütődő ajtók (rés nélkül)

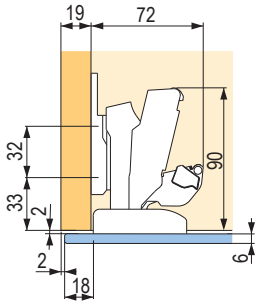

Ráütődő ajtó 2 mm réssel

Közézáródó 135°, teljesen üveg korpusz

A korpusz oldallapja és az ajtók üvegből, ráütődő

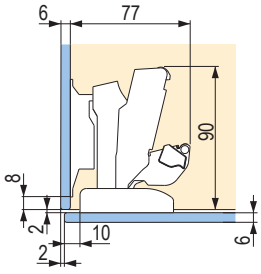

Ráütődő ajtó 2 mm réssel

Közézáródó 165°, üvegajtó

A korpusz oldallapja fából, az ajtók üvegből, ráütődő

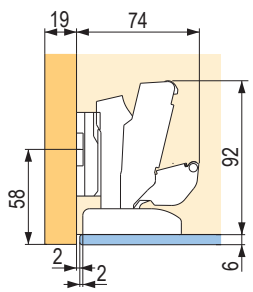

Közézáródó ajtó

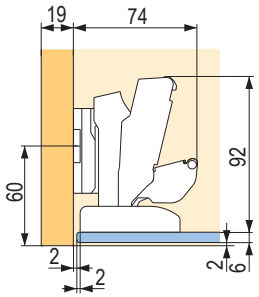

Közézáródó ajtó 2 mm-es eltolással

Kereszt talp, csavaros szerelés



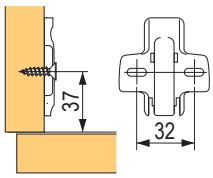

kód	Hettich kód	D távolság (mm)
128312	9071575	0
106403	9071576	1,5
118057	9071577	3
106405	9071578	5

Kereszt talp, előszerelt eurocsavavarokkal



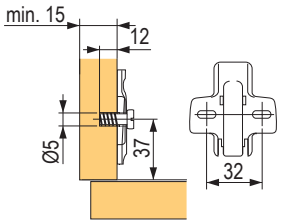

kód	Hettich kód	D távolság (mm)	obszidián kód	Hettich kód
119302	9071625	0	**500607**	9091799
119240	9071626	1,5	×	×
154410	9071627	3	×	×
186174	9071628	5	×	×

Kereszt talp excenterrel a beállításhoz, szerelés csavarozással speciális szétnyíló tiplikkel



106412



344727

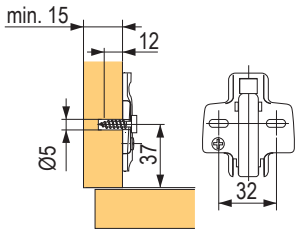

kód nikkel	Hettich kód	D távolság (mm)	obszidián kód	Hettich kód
106406	9071655	0	**344726**	9091811
106412	9071656	1,5	**344727**	9091812
106413	9071657	3	**344728**	9091813
106414	9071658	5	**344729**	9091814

fekete szerelőcsavarok 309046

A ráütődési szög módosításához használható ék, az alátét alá szerelhető



208746

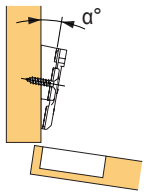

kód nikkel	Hettich kód	az ék dőlésszöge
208746	9072533	5
208747	9072534	10

- az ékek egymásra helyezhetők

Sensys / Intermat - tartozékok

Sensys – takarósapkák


105422


300517
300518


105408


344734

kód	Hettich kód	leírás	anyag
105425	9088250	pántkar, ráütődő, logóval	nikkel
344733	9091821	pántkar, ráütődő, logóval	obszidián
300518	9099871	pántkar, ráütődő, logóval	PVC
105408	9088251	pántedény	nikkel
344734	9091822	pántedény	obszidián

Sensys – nyitási csillapító 165°-os pánthoz


288354

kód	Hettich kód	leírás	anyag
288354	9100037	egyben takarósapkaként is szolgál	PVC

Sensys – Nyitásszög-határolók

kód	Hettich kód	leírás	nyitásszög	anyag
207142	9072540	standard, Silent	110°≥ 85°	PVC
362244	9076440	vékony ajtóra, Silent	110° ≥ 85°	PVC
300296	9072541	szögpánt, Silent	95° ≥ 85°	PVC
300521	9103006	vastag ajtó, Silent	95°≥ 85°	acél
264245	9090756	165°, Silent	165° ≥ 120°/105°	PVC
300465	9090864	165°, Silent	165° ≥ 90°/135°	PVC


207142


362244


300296


264245


300465

Sensys / Intermat - tompító lencsék



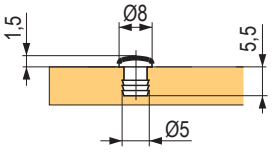



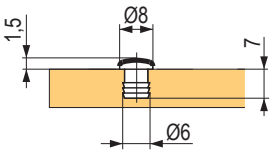

kód	Hettich kód	szín
107792	9079298	átlátszó
107842	25048	fehér
119104	47353	bézs
119029	21154	barna

Sensys / Intermat - ø 35 mm-es nyílástakarók

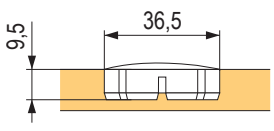

kód	Hettich kód	szín
105337	25204	fehér
105341	25205	barna

beépített hűtőszekrények és mosogatógépek fogantyú nélküli nyitása

Easys mechanizmus

kód	Hettich kód	leírás
311978	9210848	transzformátort és tápkábelt tartalmazó szett

- Az Easys egy elektromechanikus rendszer a hűtőajtó nyitásához, amely a szekrény korpuszába van beépítve. Mosogatógépekhez is használható.
- a funkcionális egység egy érzékelőt tartalmaz, amely az ajtóra gyakorolt nyomás következtében fellépő mozgásra reagál
- **szerelési magasság csak 22 mm**
- az ajtó 4 – 8 másodpercre kinyílik, így kézzel teljesen kinyithatja
  - Az Easys egy komplett univerzális szettként kerül szállításra, felhasználható 50 – 60 cm széles korpuszokra, bal és jobb ajtókhoz, függetlenül az oldal vastagságától
  - a készüléket általában a hűtőszekrény fölé szerelik, de elhelyezhető a hűtőszekrény alatt is
  - a készülék a polcra csavarozható és egy másik polccal letakarható
  - a felhasználó csak az elülső fedőlecet, az érzékelőt és a dugattyút látja





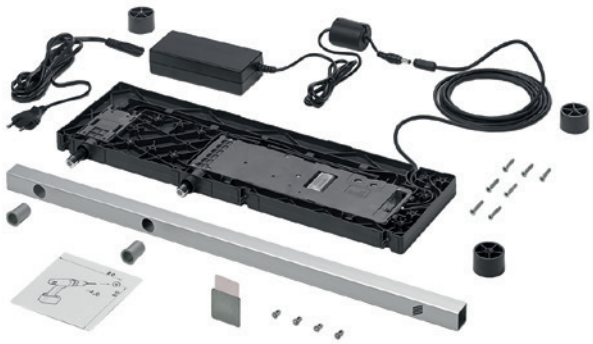

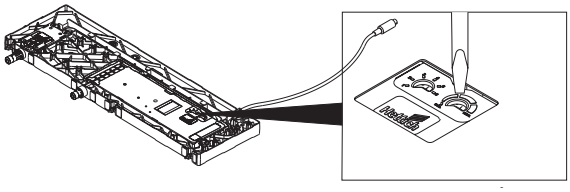

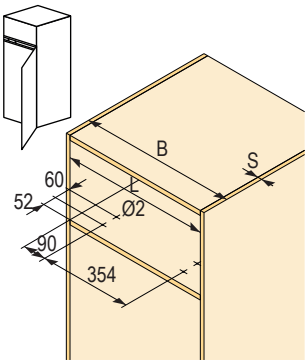

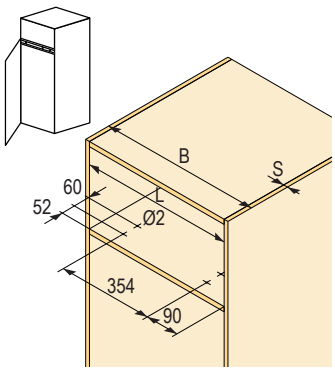

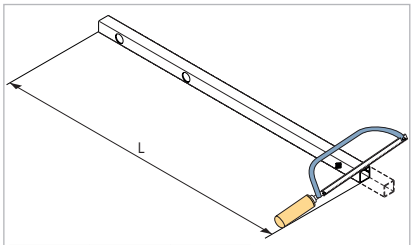

B (mm)	S (mm)	L (mm)
500	16	467
500	19	461

a szükséges magasság csak 22 mm!!

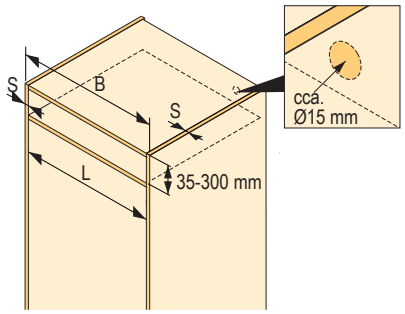

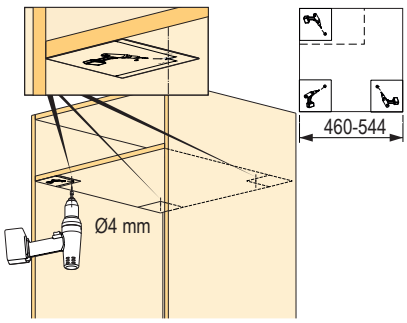

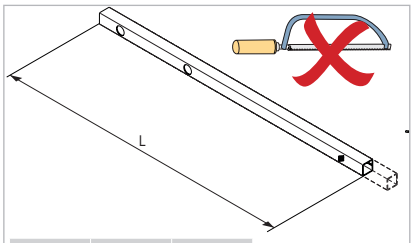

B (mm)	S (mm)	L (mm)
600	16	567
600	19	561

Intermat 110° a 125°

Ráütődő 110°



mozgás	kód	Hettich kód	a pántedény szerelése
csillapítás nélkül	**104189**	48049	csavar
Push to Open	**288349**	9043361	csavar

- ajánlott tartozékok: 105363 – pántkar takarósapka logó nélkül (fém), 208689 – pántkar takarósapka logóval (fém), 104343 – Silent System pántedényre pattintható külső csillapító, 104346 – külső csillapító adapterrel korpuszba csavarozáshoz (ráütődő és félig ráütődő ajtók), 104338 – Silent System pántkarhoz pattintható külső csillapító, 185695 – nyitásszöggátló (110≥85°)

ajánlott talpak: 01.70 o.

Félig ráütődő 110°



mozgás	kód	Hettich kód	a pántedény szerelése
csillapítás nélkül	**104190**	48051	csavar
Push to Open	**288350**	9043362	csavar

- ajánlott tartozékok: 104343 – Silent System pántedényre pattintható külső csillapító, 104346 – külső csillapító adapterrel korpuszba csavarozáshoz (ráütődő és félig ráütődő ajtók), 185695 – nyitásszöggátló (110 ≥ 85°)

ajánlott talpak: 01.70 o.

Közézáródó 110°



mozgás	kód	Hettich kód	a pántedény szerelése
csillapítás nélkül	**169764**	48052	csavar
Push to Open	**288351**	9043363	csavar

- ajánlott tartozékok: 104343 – Silent System pántedényre pattintható külső csillapító

ajánlott talpak: 01.70 o.

Ráütődő 125°



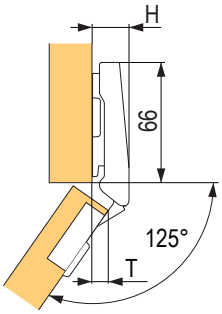

ajánlott talpak: 1.131. oldal

kód	Hettich kód	leírás
104527	73905	ráütődő

- ajánlott tartozékok: 105363 – pántkar takarósapka logó nélkül (fém), 208689 – pántkar takarósapka logóval (fém), 104343 – Silent System pántedényre pattintható külső csillapító, 104346 – külső csillapító adapterrel korpuszba csavarozáshoz (ráütődő és félig ráütődő ajtók), 104338 – Silent System pántkarhoz pattintható külső csillapító, 185695 – nyitásszöggátló (110≥85°)

Ráütődő 14 - 32 mm vastag ajtókhoz



mozgás	kód	Hettich kód	a pántedény szerelése
csillapítás nélkül	**104529**	73913	csavar

- ajánlott tartozékok: 105363 – pántkar takarósapka logó nélkül (fém), 208689 – pántkar takarósapka logóval (fém), 104343 – Silent System pántedényre pattintható külső csillapító, 104346 – külső csillapító adapterrel korpuszba csavarozáshoz (ráütődő és félig ráütődő ajtók), 104338 – Silent System pántkarra pattintható külső csillapító

Félig ráütődő 14 - 32 mm vastag ajtókhoz



mozgás	kód	Hettich kód	a pántedény szerelése
csillapítás nélkül	**104530**	73917	csavar

- ajánlott tartozékok: 104343 – Silent System pántedényre pattintható külső csillapító, 104346 – külső csillapító adapterrel korpuszba csavarozáshoz (ráütődő és félig ráütődő ajtók)

ajánlott talpak: 01.70 o.

Intermat 95° és 125° és pántok nagyon vastag ajtókhoz

Közézáródó 14–32 mm vastag ajtókhoz



mozgás	kód	Hettich kód	a pántedény szerelése
csillapítás nélkül	**104531**	73921	csavar

- ajánlott tartozékok: 104343 – Silent System pántedényre pattintható külső csillapító

Ráütődő pántok nagyon vastag ajtókhoz 16–43 mm



mozgás	kód	Hettich kód	a pántedény szerelése
csillapítás nélkül	**300804**	9155241	csavar

- ajánlott tartozékok: 105363 – pántkar takarósapka logó nélkül (fém), 208689 – pántkar takarósapka logóval (fém), 104343 – Silent System pántedényre pattintható külső csillapító, 104346 – külső csillapító adapterrel korpuszba csavarozáshoz (ráütődő és félig ráütődő ajtók), 104338 – Silent System pántkarra pattintható külső csillapító

ajánlott talpak: 01.70 o.

Félig ráütődő pántok nagyon vastag ajtókhoz 16–43 mm



mozgás	kód	Hettich kód	a pántedény szerelése
csillapítás nélkül	**300805**	9155242	csavar

- ajánlott tartozékok: 104343 – Silent System pántedényre pattintható külső csillapító, 104346 – külső csillapító adapterrel korpuszba csavarozáshoz (ráütődő és félig ráütődő ajtók)

ajánlott talpak: 01.70 o.

Közézáródó pántok nagyon vastag ajtókhoz 16 – 43 mm



mozgás	kód	Hettich kód	a pántedény szerelése
csillapítás nélkül	300806	9155243	csavar

- ajánlott tartozékok: 104343 – Silent System pántedényre pattintható külső csillapító

ajánlott talpak: 01.70 o.

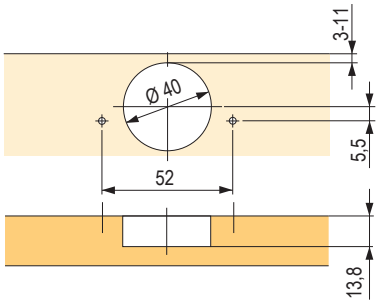

Intermat 165° és illesztő hajlítás

Ráütődő



mozgás	kód	Hettich kód	a pántedény szerelése
csillapítás nélkül	**288352**	9099750	csavar

- ajánlott tartozékok: 104343 – Silent System pántedényre pattintható külső csillapító, 104346 – külső csillapító adapterrel korpuszba csavarozáshoz (ráütődő és félig ráütődő ajtók)

ajánlott talpak: 01.70 o.

Félig ráütődő



mozgás	kód	Hettich kód	a pántedény szerelése
csillapítás nélkül	**288353**	9099760	csavar

- ajánlott tartozékok: 104343 – Silent System pántedényre pattintható külső csillapító, 104346 – külső csillapító adapterrel korpuszba csavarozáshoz (ráütődő és félig ráütődő ajtók)

ajánlott talpak: 01.70 o.

Nyitásszög-határoló



264245



300465

mozgás	kód	Hettich kód	szög
nyitásszöggátló	**264245**	9090756	105/120°
	300465	9090864	90/135°

Illesztő 50/60°, könyökkel



mozgás	kód	Hettich kód	a pántedény szerelése
átlós beállítással az ajtó vastagságának megfelelően	**208857**	9090045	csavar

20°, ráütődő



mozgás	kód	Hettich kód	a pántedény szerelése
csillapítás nélkül	**104570**	77644	csavar

- ajánlott tartozékok: 104343 – Silent System pántedényre pattintható külső csillapító, 104346 – külső csillapító adapterrel korpuszba csavarozáshoz (ráütődő és félig ráütődő ajtók)

ajánlott talpak: 01.70 o.

Intermat 95° – szögpántok

30°, ráütődő



mozgás	kód	Hettich kód	a pántedény szerelése
csillapítás nélkül	**104572**	77690	csavar

- ajánlott tartozékok: 104343 – Silent System pántedényre pattintható külső csillapító, 104346 – külső csillapító adapterrel korpuszba csavarozáshoz (ráütődő és félig ráütődő ajtók)

ajánlott talpak: 01.70 o.

30°, közézáródó



leírás	kód	Hettich kód	a pántedény szerelése
csillapítás nélkül	**104535**	73928	csavar

- ajánlott tartozékok: 104343 – Silent System pántedényre pattintható külső csillapító

ajánlott talpak: 01.70 o.

Intermat 95° – szögpántok

45°, ráütődő, nyitásszög 95°



mozgás	kód	Hettich kód	a pántedény szerelése
csillapítás nélkül	**104199**	48096	csavar

- ajánlott tartozékok: 104343 – Silent System pántedényre pattintható külső csillapító, 104346 – külső csillapító adapterrel korpuszba csavarozáshoz (ráütődő és félig ráütődő ajtók)

ajánlott talpak: 01.70 o.

45°, ráütődő, nyitásszög 95°



mozgás	kód	Hettich kód	a pántedény szerelése
csillapítás nélkül	**104573**	77699	csavar

- ajánlott tartozékok: 104343 – Silent System pántedényre pattintható külső csillapító, 104346 – külső csillapító adapterrel korpuszba csavarozáshoz (ráütődő és félig ráütődő ajtók)

ajánlott talpak: 01.70 o.

45°, közézáródó, nyitásszög 95°



mozgás	kód	Hettich kód	a pántedény szerelése
csillapítás nélkül	**104536**	73932	csavar

- ajánlott tartozékok: 104343 – Silent System pántedényre pattintható külső csillapító

ajánlott talpak: 01.70 o.

90°, közézáródó, vaksarok



mozgás	kód	Hettich kód	a pántedény szerelése
csillapítás nélkül	**104574**	77708	csavar

ajánlott talpak: 01.70 o.

-30°, ráütődő, nyitásszög 95°



mozgás	kód	Hettich kód	a pántedény szerelése
csillapítás nélkül	**104537**	73936	csavar

- ajánlott tartozékok: 104346 – külső csillapító adapterrel korpuszba csavarozáshoz (ráütődő és félig ráütődő ajtók)

ajánlott talpak: 01.70 o.

-45°, ráütődő, nyitásszög 95°



mozgás	kód	Hettich kód	a pántedény szerelése
csillapítás nélkül	**104569**	77643	csavar

- ajánlott tartozékok: 104346 – külső csillapító adapterrel korpuszba csavarozáshoz (ráütődő és félig ráütődő ajtók)

ajánlott talpak: 01.70 o.

pántok 4 – 6,5 mm vastagságú fúrt üvegajtókhoz

Pánt



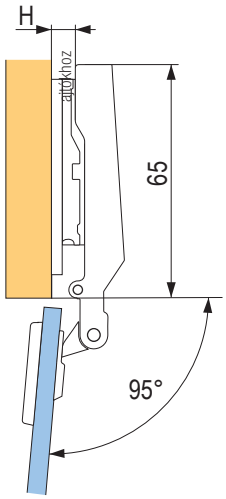

kód	Hettich kód	leírás
104492	72960	ráütődő
104496	72967	félig ráütődő
104497	72968	közézáródó

szerelőtalpak az 01.70 o.

Takarósapkák ellendarabbal fúrt üvegajtók pántjaihoz







kód	Hettich kód	szín	
105371	40341	króm	**O**
105372	70712	matt nikkel	
105376	40340	aranyozott	
105369	70051	fekete	
105383	40495	króm	**D**
105384	70713	matt nikkel	
105386	40494	aranyozott	
105379	70052	fekete	

- a takarósapkák 4,5-5,5 mm-es üveghez tartozó szerelőcsavarokkal vannak csomagolva
- 5,5 - 6,5 mm-es üveghez a 107651-es csavarokat kell rendelni

Perfekt 90°, vaksarok



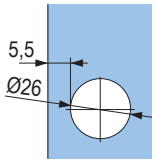

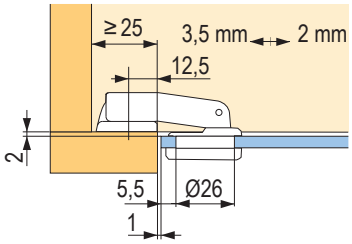

kód	Hettich kód	leírás
104393	69607	közézáródó

Optimat Plus



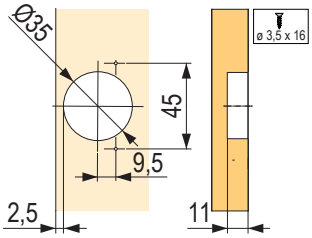

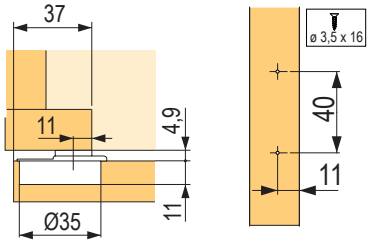

fúrás talphoz

kód	Hettich kód	leírás
308098	9072548	ráütődő

90°, vaksarok



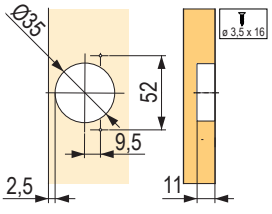

beállítás

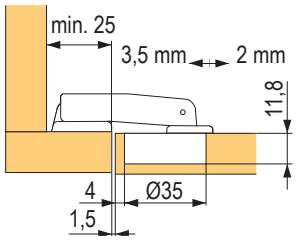

kód	Hettich kód	leírás
104391	69603	közézáródó

Minimális rés (F) az egyes ajtók között					
ajtóvastagság (mm)	pántedény fúrástávolsága (C)				
	3	**4**	**4,5**	**5**	**6**
16	0,3	0,3	0,3	0,3	0,3
18	0,5	0,5	0,5	0,5	0,5
19	0,6	0,6	0,6	0,6	0,6
22	1,2	1,2	1,2	1,2	1,1

Intermat - csillapítók és tartozékok

A pántra pattintható



kód	Hettich kód	leírás
104338	60576	a pántkarra pattintható, ráütődő
104343	60581	a tálra pattintható

- csillapítók ráütődő ajtókhoz
- a pántkarra pattintható csillapító csak a kihajlás nélküli pántkaros pántokon használható
- a csillapítás fokozatmentesen állítható a szabályozókerékkel

Külső csillapító



kód	Hettich kód	leírás
104341	60579	csavarozható, ráütődő és félig ráütődő ajtókhoz, a csillapítóerő-beállításának lehetőségével
107839	60685	befúráshoz, ráütődő és félig ráütődő ajtókhoz
104346	60687	csavarozható, ráütődő és félig ráütődő ajtókhoz

- rögzítés csavarozással az aljhoz vagy a talajba, esetleg az élbe fúrva
- a pánt oldalára csavarozható fém csillapító egy állítókerékkel fokozatmentesen szabályozható

Takarósapkák



kód	Hettich kód	leírás	anyag
105363	9101552	pántkar, ráütődő, logó nélkül	nikkel
208689	9102082	pántkar, ráütődő, logóval	nikkel

Slide-on 95° fúrás 52 × 5,5 mm

Slide-on pántok és tartozékok

kód	Hettich kód	leírás	a pántedény szerelése
107616	1078660	ráütődő	3
107617	1078661	félig ráütődő	
107619	1078662	közézáródó	

Edény típusa
T 42-es edény csavarozáshoz

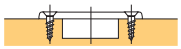

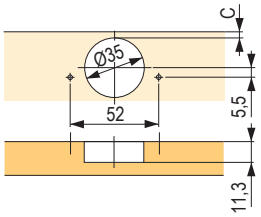

használati példa

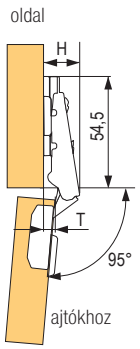

Szerelőtalpak a Slide-on pántokhoz - tartozékok

Kereszt, csavaros szerelés



kód	Hettich kód	távolság (mm)
106417	1079197	0
106340	1079198	1,5
106341	1079199	3
103762	1079200	5

További távtartó alátétek



kód	Hettich kód	távolság (mm)
106361	79323	3
106362	79324	5
106363	79325	10

Kereszt, szerelés előszerelt eurocsavarokkal

kód	Hettich kód	távolság (mm)
106418	1079221	0
106419	1079222	1,5
185505	1079223	3
185506	1079224	5



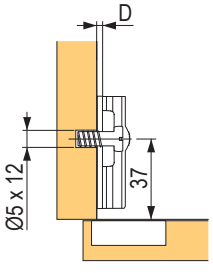

Ráütődő, nyitásszög 270°, nikkel




kód	Hettich kód	leírás
104078	45045	akár 19 mm-es korpusz oldal- és ajtóvastagságig
104576	77736	felcsavarozható T 22/9

- edény típusa
- T 22/9 edény csavarozáshoz

Közézáródó, nyitásszög 180°, nikkel




kód	Hettich kód	leírás	a pántedény szerelése
105606	77734	pántedény	csavar
105217	45064	pántkar	távtartó tokokkal

Ráütődő, nyitásszög 270°, fekete




kód	Hettich kód	leírás	a pántedény szerelése
300846	9072543	pántedény	csavar
300850	9072547	pántkar	távtartó tokokkal

- a speciális szín lehetővé teszi a pánt nagyon savas környezetben való használatát is (pl. laboratóriumban).
- esetleg erősen korrozív környezetben (pl. falusi konyhákban).

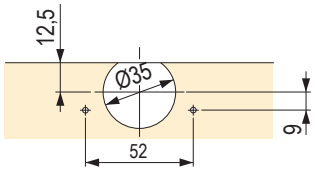

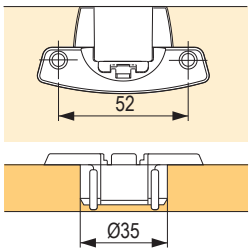

Pántkar takarósapka



kód	Hettich kód	leírás
103739	10067	ezüstszürke műanyag

- Selekta Pro sorozatú pántokkal használható

- egycsuklós pánt klipszes technikával
- látható csappal
- furattávolság 32 mm
- pántedény átmérője 35 mm, ajtó ráütődése 15 vagy 16 mm, csap átmérője 5,4 mm, csaphossz 39 mm
- a tál és a pántkar különálló szerelése
- a pántkarban szétnyíló tiplik és előszerelt csavarok vannak
- ajtók gyors összeszerelése szerszámok nélkül, klipszes technikával
- nagy biztonság a véletlen kioldás ellen: a zár csak csavarhúzóval oldható ki
- az ajtó 180°-os nyitási szögben nem csökkenti a korpusz belső terét,
- így a belső tér szabad a kihúzható elemek számára
- ráütődés beállítása excenter segítségével -2 mm
- magasságállítás excenterrel ±2 mm
- edény és pántkar: precíz nikkelezett cink öntvény
- pánt = pántkar + edény

fúrás nélkül üvegajtókhoz

ET 5150 típus üvegajtókhoz



103899



104397

kód	Hettich kód	szerelés	szín
103899	24908	az üveg sarkához	matt nikkel
104397	69934	középső, 1000 mm feletti ajtókhoz	matt nikkel

- közézáródó üvegajtókhoz
- az ajtók mérete max. 1000 × 600 mm
- nyitásszög 170°
- üvegvastagság max. 6,3 mm
- rugóval
- 2,2 mm hézag szükséges felül és alul, 2 mm az oldalakon
- a pánt az üvegajtóra rögzítő csavarral van felszerelve, ezért nem kell az üvegbe fúrni
- cinköntvény
- a csomag tartalmazza: 1 pár (felső és alsó)

ET 150 típus üvegajtókhoz





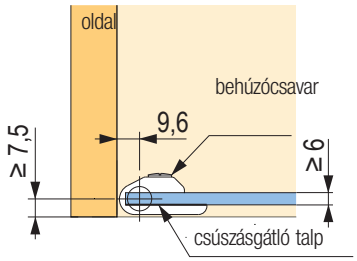

Fogantyú üvegajtókhoz



kód	Hettich kód	leírás	szín
103941	25314	1 db	matt nikkel

- a dizájn tekintetében illeszkedik az ET 5150 üvegajtópánthoz
- a fogantyú az üvegajtóhóz egy szorítócsavarral van rögzítve
- cinköntvény

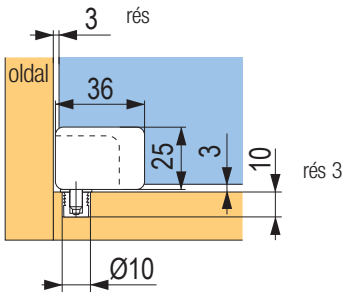

kód	Hettich kód	leírás	szín
103879	20870	1 szett	matt nikkel
103880	20871	fogantyú, bal	matt nikkel
103881	20872	fogantyú, jobb	matt nikkel

- közézáródó üvegajtókhoz
- ajtók mérete max. 1000 × 500 mm
- nyitásszög 105°
- Üvegvastagság max. 5,2 mm
- 3 mm rés szükséges felül és alul, 2,8 mm az oldalakon
- a pántok az üvegajtóra rögzítő csavarral vannak felszerelve, ezért nem kell az üvegbe fúrni
- cinköntvény, nikkelezett matt
- csak készletben, azaz egy felső és egy alsó pánttal szállítjuk
- a csomag tartalmazza: 1 pár pánt

Speciális ET 582 pánt beépített hűtőszekrényekhez

kód	Hettich kód	anyag
104454	72134	nikkelezett acél

- legalább 16 mm-es ajtóvastagság
- a pántedény átmérője 35 mm
- nyitásszög 95°
- rugóval
- szett szerelőtalppal és műanyag távtartóval együtt
- műanyag alátét használata esetén a távolság 3 mm
- a ráütődés integrált beállítása ±1 mm
- mélység beállítása ±3 mm
- pánttál: nikkelezett cinköntvény
- illesztés: nikkelezett acél

- Szerelőtalp rögzítése 33 mm-re a korpusz élétől, ráütődés 14,5 mm távolság 3 mm és C méret 4,5 mm



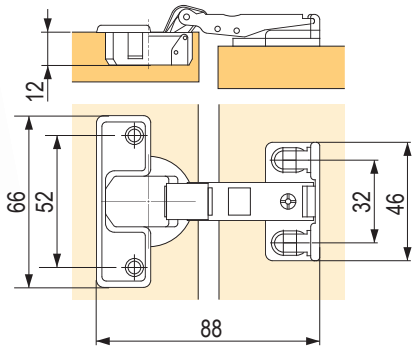



C méret (mm)	ráütődés (mm)
3,0	13,0
3,5	13,5
4,0	14,0
4,5	14,5
5,0	15,0

szerelőtalp
műanyag távtartó alátét nélkül
= távolság 0 mm

C méret (mm)	ráütődés (mm)
3,0	16,0
3,5	16,5
4,0	17,0
4,5	17,5
5,0	18,0

szerelőtalp
+ műanyag
távtartó alátét
= távolság 3 mm

szerelési példa

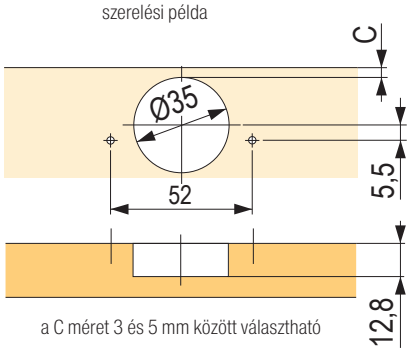

a C méret 3 és 5 mm között választható

pánt fel- és lenyíló ajtókhoz

Markant 11



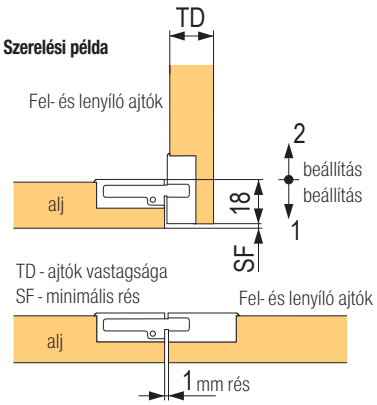

3,0 × 15 mm, vagy 3,0 × 13 mm átmérőjű csavarokkal rögzítve süllyesztett fejjel, a fej átmérője 6 mm

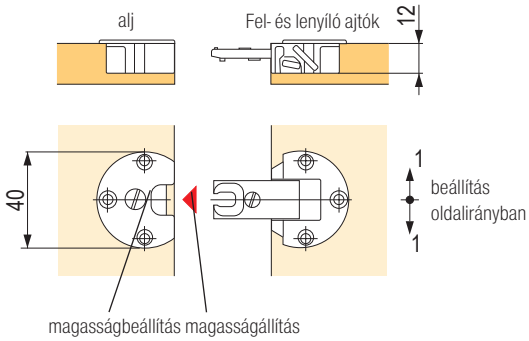

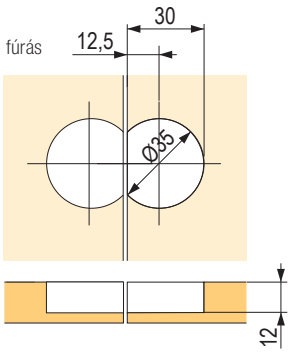

kód	Hettich kód	anyag
103980	40242	nikkelezett

- a pánt két külön szerelt részből áll, ami lehetővé teszi az ajtók utólagos felszerelését
- független függőleges beállítás, oldalirányú beállítás és mélységbeállítás is lehetséges
- az alj és az ajtók azonos fúrása
- a pánt szilárd és pontos rögzítése három csavarral
- a bemarás élei fedve vannak
- nyitott állapotban, magasság beállítása nélkül az alj és az ajtó belső oldala egy síkban van
- precíz cinköntvény

Markant 7.1



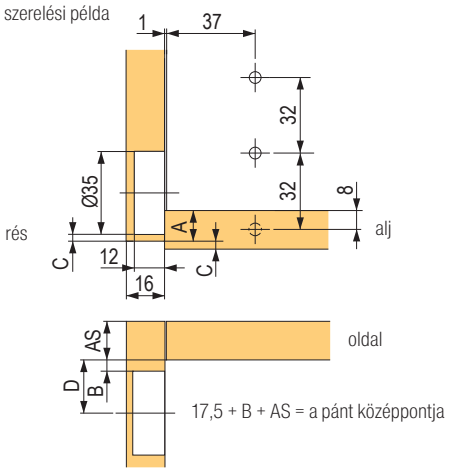

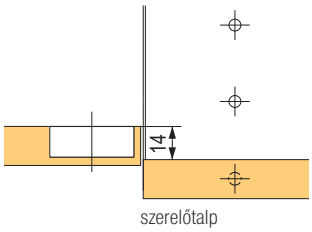

C méret (mm)	A (mm)
3,0	13,0
4,0	14,0
4,5	14,5
5,0	15,0
6,0	16,0
7,0	17,0

távolság (mm)	B (mm)	D (mm)
0,0	6,0	23,5
1,5	7,5	25,0
3,0	9,0	26,5
5,0	11,0	28,5

kód	Hettich kód	anyag
104148	46849	nikkelezett acél

- ráütődő csapóajtókhoz
- a pánt és az alátét különálló szerelése
- a pántedény átmérője 35 mm
- mélység beállítása ± 2 mm
- magasságállítás ± 2 mm a szerelőtalp segítségével
- nikkelezett acél
- készletben szállítjuk (1 bal + 1 jobb pánt)

ajánlott szerelőtalpak 01.81 o.

Kimana pánt alsó lenyíló ajtóhoz

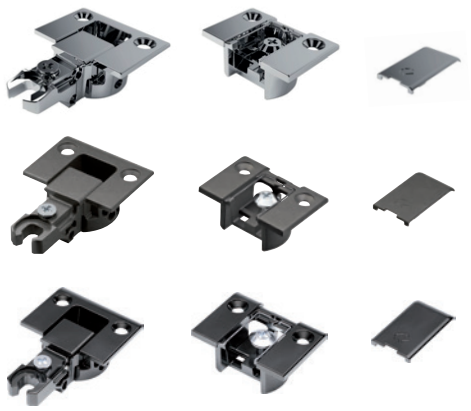

kód	szín
224888	cink
352521	grafit
377048	fekete

- modern kompakt dizájn
- 3-irányú állíthatóság
- 18 - 20 mm anyagvastagsághoz

Távtartó alátét



kód	leírás
355723	vastagság 2 mm

- vékonyabb anyagok használata esetén (pl. 16 mm vastagságú korpusz)

Billenőpántok



kód	szín	nyitásszög
10902	króm	180°

- Pántmélység 7 mm



kód	szín
225246	fehér
225247	barna

Kimana Skin



kód	szín
507948	fekete
507947	cink

szerelés tömör ajtóba
(szemléltetés minimum 18 mm vastagságú ajtón)

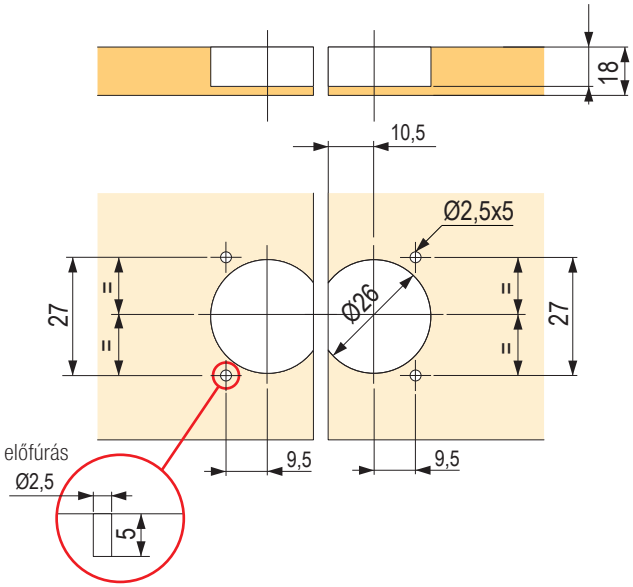

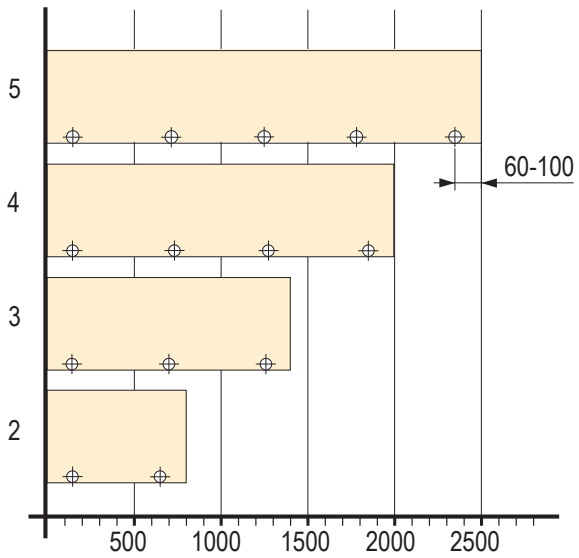

fúrás nélkül üvegajtókhoz

SEE-ME a teljesen üvegkorpuszhoz, vagy standard üvegajtóval

kód	szín	szög
225244	króm	180°
225245	alu	180°

- üveg és fa korpuszhoz
- 4 – 6,75 mm üvegvastagsághoz
- fúrás az összekötő csavarhoz átm. 10 mm
- nyitásszög 180°
- tetszőleges oldalra szerelhető: balra, jobbra, felülre, alulra



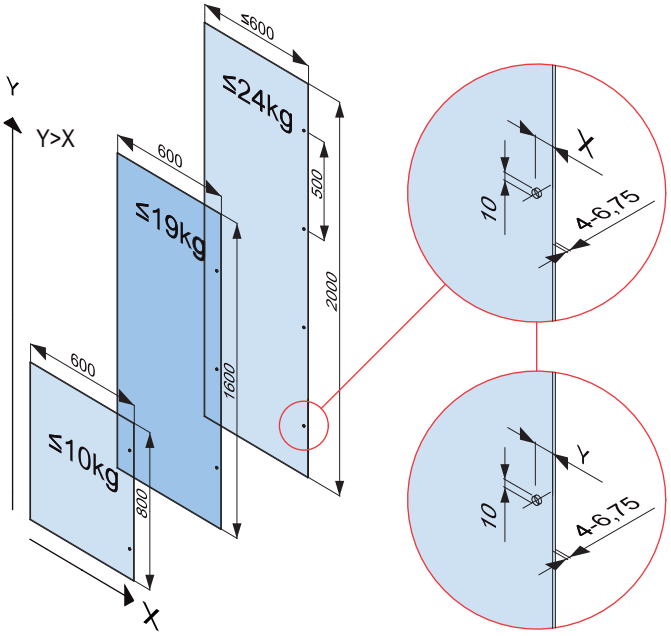

oldallapok

x/D	x	y
közézáródó	22 mm	25 mm
ráütődő	25 mm	22 mm

ajtók

Diza





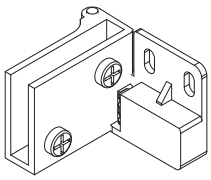

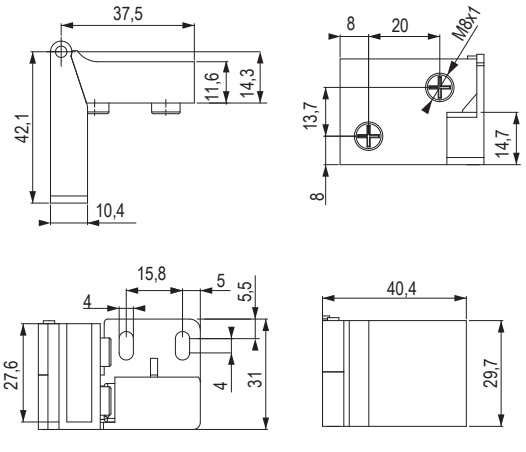

kód	leírás	szín
10800	egy pár	króm
404576	egy pár	fekete

- üvegvastagság max. 5 mm
- zárt helyzetben reteszel (90°-ban)
- az üveg mérete: LW - 5 mm x LH - 5 mm

zongora, befúrható és szárnyas

Bútorvasalat 125/16, ráütődő ajtókhoz



jobbos

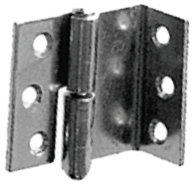

bal

kód	leírás
11008	balos
11007	jobbos

- horganyzott
- korpuszvastagság min. 16 mm

Szárnyas KZ 40, 60, 80

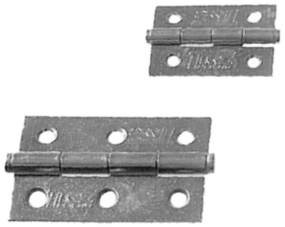

kód	„A“ (mm)	„B“ (mm)	„C“ (mm)	szín
11016	40	30	5,5	cink
11017	60	40	7	cink
11020	60	40	7	sárgaréz
100164	80	70	7	cink

Szárnyas 50 × 50



kód	szín
392591	horganyzott acél

- a csap külső átmérője és a zárt helyzetben lévő pánt vastagsága 8 mm
- pléhlemez vastagsága 1,9 mm

Befúrható



kód	leírás	szín
11011	Mark I	cink
11014	Mark II	ósárgaréz

Zongora rozsdamentes acél



kód	leírás	szín
402794	hossza 900 mm, szélessége 30,5 mm	rozsdamentes acél
402800	hossza 2300 mm, szélessége 30,5 mm	rozsdamentes acél

- anyaga rozsdamentes acél (SS201), belső csapszeggel együtt

Bajonett



kód	szín
11022	cink
11022R	horganyzott, ekonomy

- anyag vastagság 1,5 mm

Rozsdamentes acél a két irányba nyitható ajtókhoz





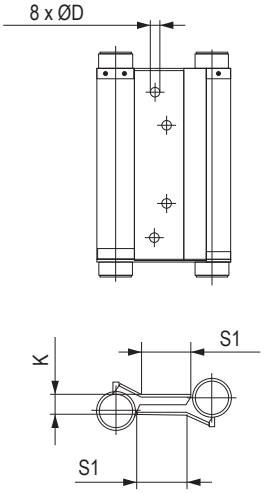

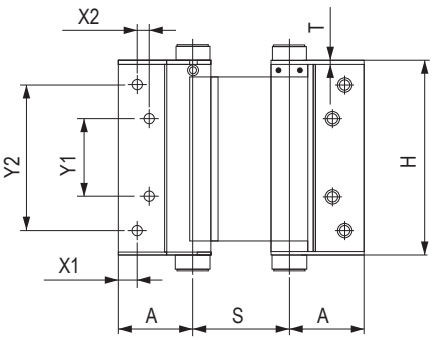

A csomag tartalma:
- egy pár pánt
- rugóbeállító rúd
- csavarok (16 db)

kód	nagyság (mm)	H ± 2 (mm)	S ± 2 (mm)	S1 ± 2 (mm)	A ± 2 (mm)	T ± 0,5 (mm)	D ± 0,5 (mm)	K ± 2 (mm)
392257	75	76	51	27	39,5	1,5	5,5	11
392258	100	102	51	27	39,5	1,5	5,8	11
392259	125	125	63	37	45	1,5	6,5	11
392261	150	152	63,5	37	45	1,5	6,8	11

- anyaga rozsdamentes acél
- az ajtórugó beállítható

pánt beépített mosogatógépekhez

kód	leírás
171331	magas korpusznál

2 db 10905, vagy 103964 megrendelési kódú bútorpánttal kell kiegészíteni



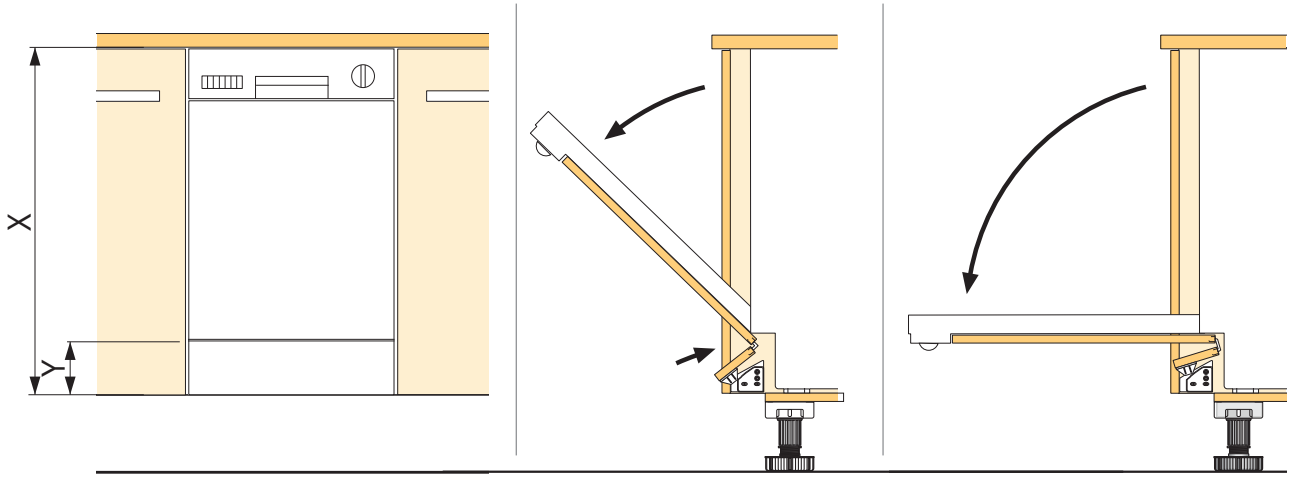

- Az X és Y értékek az adott beépítéstől és a mosogatógép típusától függnek, és azokat próbaszereléssel kell ellenőrizni
- a behajtott rész magasságának (kb. 100 mm) és az ajtó átnyúlásának (min. 30 mm) értékei csupán tájékoztató jellegűek

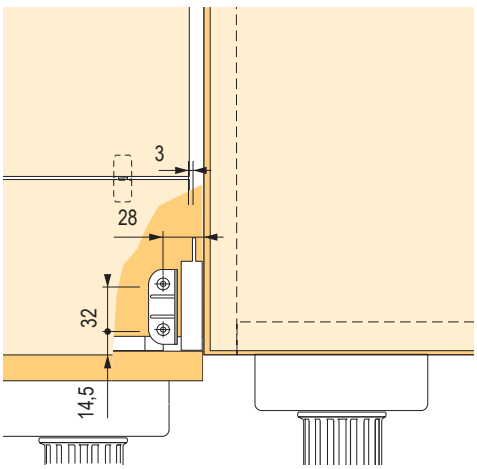

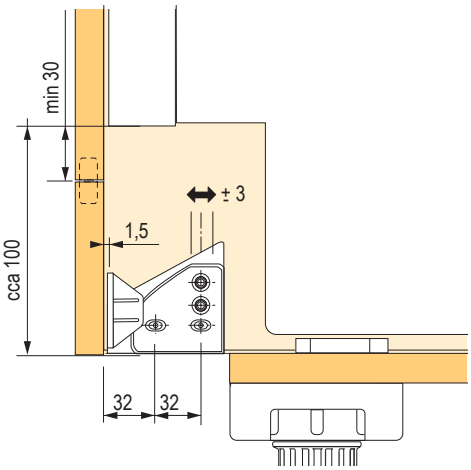

02

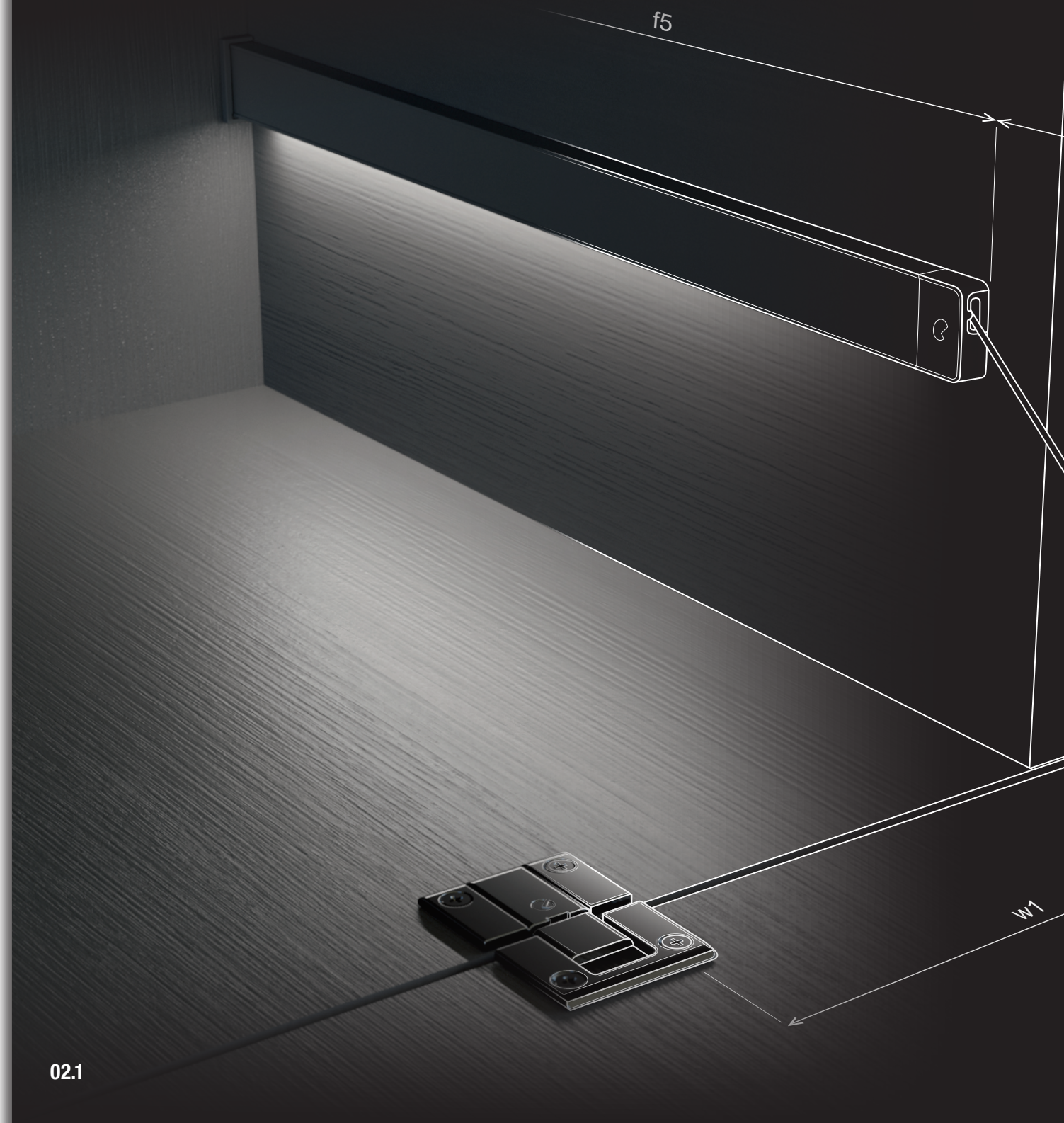

fel- és lenyíló és összecsukó mechanizmusok

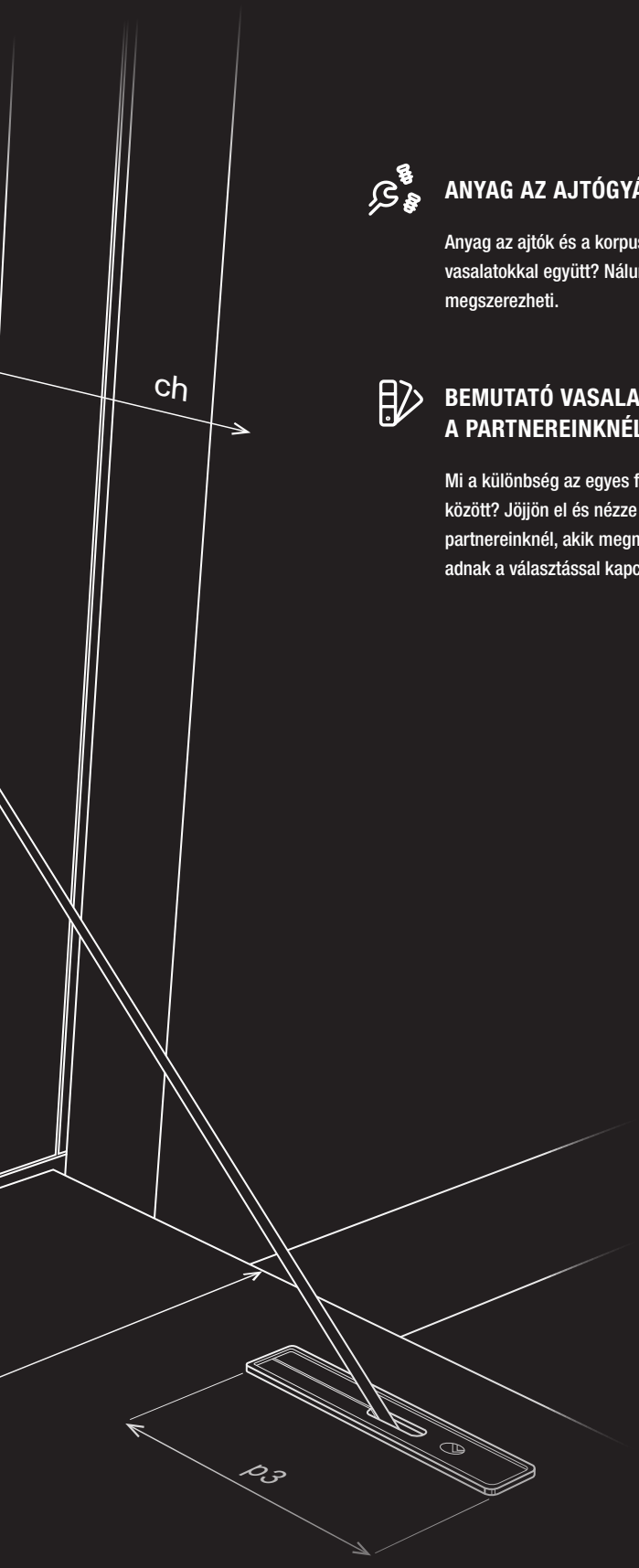

ANYAG AZ AJTÓGYÁRTÁSHOZ

Anyag az ajtók és a korpusz gyártásához vasalatokkal együtt? Nálunk mindkettőt megszerezheti.

BEMUTATÓ VASALATOK A PARTNEREINKNÉL

Mi a különbség az egyes felnyíló vasalatok között? Jöjjön el és nézze meg viszonteladó partnereinknél, akik megmutatják és tanácsot adnak a választással kapcsolatban.

ŰRLAPOK AZ EGYSZERŰ MEGRENDELÉSHEZ

A legegyszerűbb módja annak, hogy kiválassza a megfelelő erősségű vasalatot, és az összeszereléshez szükséges összes alkatrészt. Az űrlapokat megtalálja a weboldalunkon.

DÉMOS24PLUS

A portál a vásárláshoz, a rendelés áttekintésére, a rendelések leadására, formázására, és állapotának ellenőrzésére, információk a raktárkészletről és a megszabott árakról és még sok más egy helyen.

TANÁCSADÁS

Tanácstalan a vasalatok és a szerelés kiválasztásával kapcsolatban? Hívja a +36 1 445 3730 telefonszámot, vagy írjon a megrendelesek@demos-trade.com címre, és örömmel adunk Önnek tanácsot.

HÁZHOZSZÁLLÍTÁS

Minden megrendelést akár 2 napon belül kézbesítünk Önnek.

tartalom

A Strong vasalattípusok áttekintése



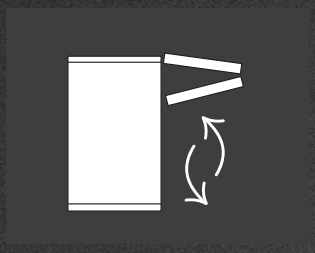

Harmonika felnyíló vasalat

Kesseböhmer	FREEfold	**02.23 o.**
Blum	Aventos HF top	**02.39 – 02.40 o.**

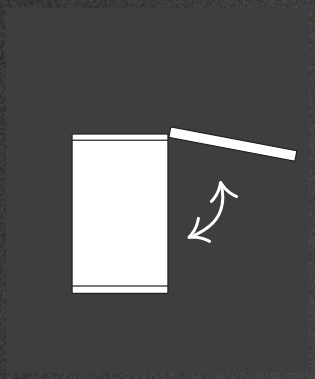

Felnyíló vasalat

Kesseböhmer	FREEspace	**02.19 – 02.21 o.**
	FREEflap	**02.25 – 02.26 o.**
	FREElight	**02.22 o.**
	MAXI	**02.31 o.**
	DUO, DUO Forte	**02.33 – 02.34 o.**
Blum	Aventos HKi	**02.37 – 02.38 o.**
	Aventos HK top	**02.43 – 02.44 o.**
	Aventos HK-S	**02.45 – 02.46 o.**
	Aventos HK-XS	**02.47 – 02.48 o.**

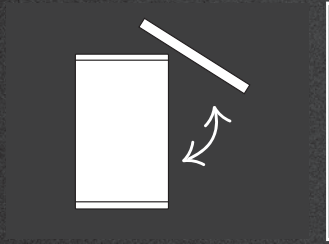

Átlósan a szekrény felett

Kesseböhmer	FREEswing	**02.29 – 02.30 o.**
Blum	Aventos HS top	**02.42 o.**

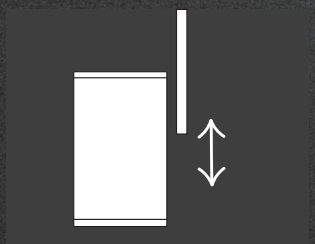

Felnyíló lift vasalat

Kesseböhmer	FREEslide	**02.27 – 02.28 o.**
Blum	Aventos HL top	**02.41 o.**

tartalom



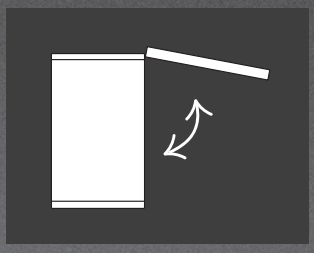

Pozicionálható gázrugós felnyílók

Strong	StrongLifts	**02.11 – 02.12 o.**
Italiana Ferramenta	K12	**02.51 – 02.53 o.**
	Kraby	**02.54 – 02.56 o.**

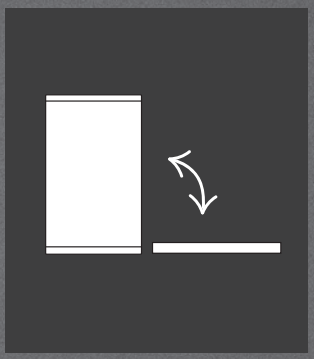

Lenyíló vasalat

Strong	StrongLifts	**02.12 o.**
Italiana Ferramenta	K12	**02.53 o.**
	Kraby	**02.57 o.**
	Kiaro S	**02.59 – 02.60 o.**
	Kiaro Easy	**02.61 o.**
Kesseböhmer	DUO, DUO Forte	**02.33 – 02.34 o.**

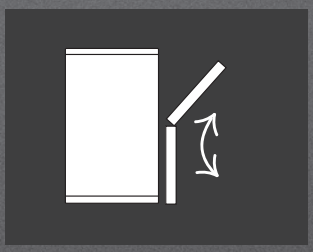

Vasalat billenő cipőtartóhoz

Strong		**02.15 o.**
Hettich		**02.16 o.**

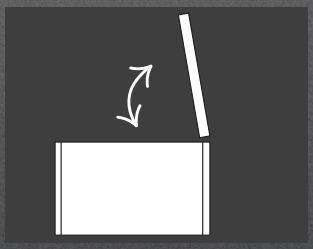

Különleges

Strong	Strong Tatami	**02.13 o.**
Kesseböhmer	MAXI up	**02.32 o.**

Mi van ebben a fejezetben?

A gyártók, termékek vagy fontos értékek rövid bemutatása a következő fejezetből.

Ebben a fejezetben a **Strong**, továbbá a **Blum**, **Kesseböhmer** és az **Italiana Ferramenta** márkájú vasalatokat találja. Márka szerint (lásd feljebb), a tartalomban pedig a felhasználási mód szerint (összecsukható ajtó, egyszerű vasalat stb.) vannak rendezve. A márkákon belül mindig a legmagasabb osztálytól a legalapvetőbbekig (kifinomult felnyíló vasalatok csillapított záródással, gázrugós, mechanikus) vannak rendezve. Minden egyes vasalathoz talál ajánlásokat, hogy melyik erősség megfelelő az ajtóhoz.



A vasalattípusok magyarázatai

StrongLifts S3



Gázrugós felnyílók Strong bútorpántokkal kombinált használatra. Automatikus (teljesen dönthető), pozicionálható (az ajtót a kívánt módon tartja megdöntve). Egyszerű működésű vasalatok. A Tatami lenyíló vasalat segít kinyitni egy láda, vagy az ágyneműtartó tetejét.

Kesseböhmer FREElift family



A vasalatok teljes termékcsaládja mindenki számára. Klasszikusan csuklós ajtók, harmonika felbillenő vasalat, vagy egyszerű felnyíló. A hangsúly a minőségen és a könnyű mozgatáson van. Speciális FREEspace vasalat, kis méret – nagy teljesítmény.

Blum Aventos



A vasalatok teljes termékcsaládja mindenki számára. Klasszikusan csuklós ajtók, harmonika felbillenő vasalat, vagy egyszerű felnyíló. Bizonyított, hosszú élettartamú funkcionalitás. A hangsúly a minőségen és a könnyű mozgatáson van.

Italiana K12, Kraby és Kiaro

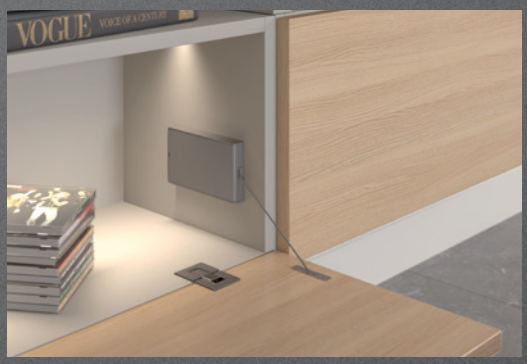

Gázrugós felnyílók Kimana bútorpántokkal kombinált használatra. Pozicionálható (az ajtót a kívánt módon tartja megdöntve). Finom kialakításának köszönhetően a K12 nem zavarja a szekrény használatát és mégis remekül működik. Le- és felnyíló vasalatokhoz való használat.

Mik a TOP újdonságok?

Összeállítottunk Önnek egy válogatást a katalógusban található legérdekesebb dolgokból.

FREElift family

A Kesseböhmer cég a konyhabútorok és gardróbszekrények kiváló minőségű drótprogramjáról ismert. Milyen felnyíló vasalatai vannak? Elérik ugyanazt a minőséget, mint a versenytársaik? Próbálja ki őket!





A minimalista megoldás érdekli?

02.19

FREEspace

Kis méret, nagy teljesítmény. A FREEfamily vasalatok családjának ezen tagja az igazán nagy és nehéz ajtókkal is működik. Mindezt bútorpántok nélkül. 650 x 1800 mm méretű, vagy 25,7 kg súlyú ajtót is elbír (előlap magasság max. 350 mm).

fel- és lenyíló és összecsukó mechanizmusok

02

További újdonságok a fejezetben



Aventos HKi

A HKi az Aventos család luxus képviselője. A felnyíló mechanika teljesen vagy részben a szekrény oldalában van elrejtve.Teljes ajtón is használható, de csak üvegkerettel együtt érvényesülhet teljes mértékben ez a gyönyörű vasalat. A funkció ugyanolyan megbízható, mint amilyet a Blum termékektől már megszoktunk.

02.37



Kiaro Easy

Egyszerű, megbízható, egy csavarral rögzíthető lenyíló vasalat az olasz Italiana Ferramenta cégtől. Letisztult dizájnja, kis méretei és változatos beállítási lehetőségei nagyszerű látványt nyújtanak minden bútorban.

02.61



Állítható felnyílók StrongLifts

A StrongLifts egyszerű, gázrugós felnyílók, amelyek jó minőséget és kedvező árral ötvözik. Némelyikük kivételes funkcionalitású, és ún. pozicionáló funkcióval is ki van egészítve. Kiválóan alkalmas magasan a falon elhelyezett szekrényekhez.

02.11



Vasalatok a Pozzoli összecsukható ágyhoz

Egyre nehezebb olyan vasalatokkal bővíteni a kínálatunkat, amelyek a lehető legkönnyebbé teszik ügyfeleink munkáját. Úgy tűnik, már mindent felfedeztek. Annál nagyobb örömet okoznak számunkra a Pozzoli összecsukható ágyak vasalatai. Nézze meg weboldalunkon!

02.65

Az új termékekről szóló videók és további információk itt találhatók:

Strong

A Strong vasalattípusok áttekintése



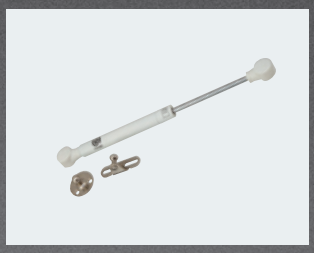	**Automatikus gázrugós felnyílók**		**02.11 – 02.13 o.**
	**Pozicionálható gázrugós felnyílók**		**02.11 o.**
	**Tatami gázrugós felnyíló és cipőtartó**		**02.13 o.**
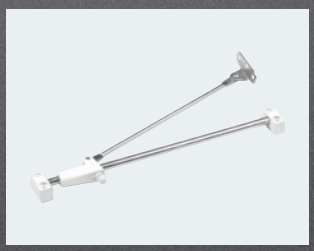	**Mechanikus felnyíló vasalatok**		**02.14 o.**
	**Vasalatok billenő cipőtartóhoz**	Rugóval	**02.13 – 02.15 o.**

StrongLifts – gázrugó, hossza 245 mm

Automatikus



szürke	fehér	a vasalat ereje
275672	**248162**	30 N
275673	**248163**	60 N
275674	**248164**	80 N
275675	**248165**	100 N
275676	**248166**	120 N

- az ajtó maximális helyzetbe nyílik (pozicionálási funkció nélkül)

rugó nélküli bútorpántokkal együtt ajánlott használni, 01.11 o.

Pozicionálható



szürke	fehér	a vasalat ereje
284250	**284254**	60 N
284251	**284255**	80 N
284252	**284256**	100 N
284253	**284257**	120 N

- pozícionáló funkcióval (megfelelő rugóerőt kell alkalmazni)

rugó nélküli bútorpántokkal kombinálva javasoljuk használni, 01.11 o.
az ajtó kinyitásához szükséges erő pontos kiszámításához ez a képlet használható:
  – szükséges rugóerő (N) = ajtó súlya (kg) × ajtó magassága (mm) /13,5
- a két gázrugós változatnál az erő felét kell használni

Beépítési rajz

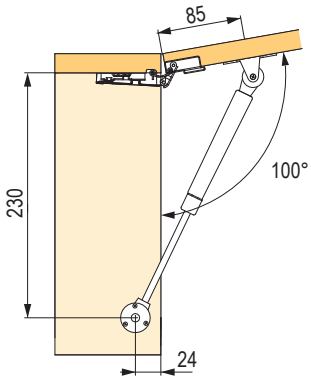

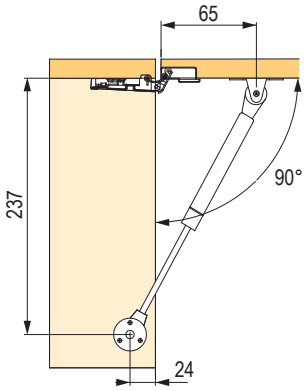

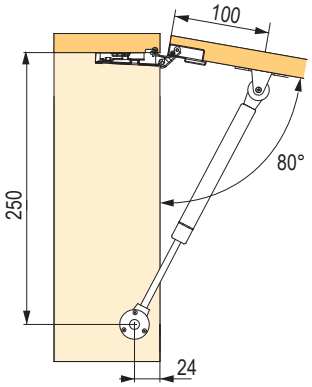

szélesség (mm)	300			400			500			600			700			800			900			1000		
magasság (mm)	súly (kg)	gázru-gók	erő (N)	súly (kg)	gázru-gók	erő (N)	súly (kg)	gázru-gók	erő (N)	súly (kg)	gázru-gók	erő (N)	súly (kg)	gázru-gók	erő (N)	súly (kg)	gázru-gók	erő (N)	súly (kg)	gázru-gók	erő (N)	súly (kg)	gázru-gók	erő (N)
300	1.1	1	30	1.5	1	30	1.9	1	30	2.3	1	60	2.6	1	60	3.0	1	60	3.4	1	60	3.8	1	60
		2	-		2	-		2	-		2	30		2	30		2	30		2	30		2	30
350	1.3	1	30	1.8	1	60	2.2	1	60	2.6	1	60	3.1	1	60	3.5	1	80	3.9	1	80	4.4	1	80
		2	-		2	30		2	30		2	30		2	30		2	30+60		2	30+60		2	30+60
400	1.5	1	60	2.0	1	60	2.5	1	60	3.0	1	80	3.5	1	80	4.0	1	100	4.5	1	100	5.0	1	120
		2	30		2	30		2	30		2	30+60		2	30+60		2	30+60		2	60		2	60
450	1.7	1	60	2.3	1	60	2.8	1	80	3.4	1	100	3.9	1	100	4.5	1	120	5.1	1	-	5.6	1	-
		2	30		2	30		2	30+60		2	30+60		2	60		2	60		2	60+80		2	60+80
500	1.9	1	60	2.5	1	80	3.1	1	100	3.8	1	100	4.4	1	120	5.0	1	-	5.6	1	-	6.3	1	-
		2	30		2	30+60		2	60		2	60		2	60		2	60+80		2	80		2	80+100
550	2.1	1	80	2.8	1	100	3.4	1	120	4.1	1	-	4.8	1	-	5.5	1	-	6.2	1	-	6.9	1	-
		2	30+60		2	30+60		2	60		2	60+80		2	80		2	80+100		2	100		2	100+120

StrongLifts – gázrugós, hossza 180 mm felső és 245 mm alsó

Automatikus felnyíló



szürke	a vasalat ereje
315986	80 N

- az ajtó maximális pozícióba nyílik (állítható funkció nélkül)
- a legkisebb beépítési magasság 185 mm

javasoljuk, hogy rugó nélküli pántokkal kombinálva használja, 01.11 o.

Mérettáblázat

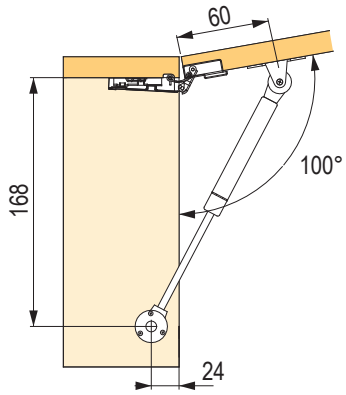

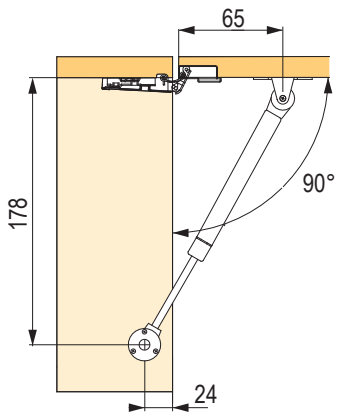

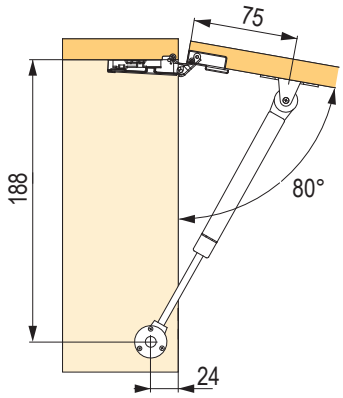

Gázrugó



szürke	fehér	a lenyíló vasalat ereje
275689	**248167**	lenyíló vasalat 80 N

Beépítési rajz

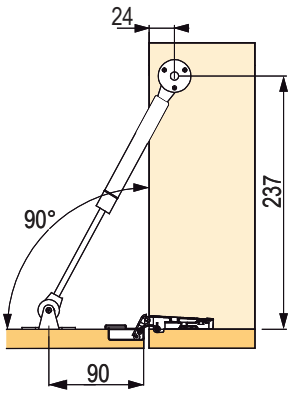

StrongLifts – gázrugó

Tatami lengéscsillapító rugó 230 mm

szürke	a vasalat ereje
317900	120 N

- vízszintesen elhelyezett ajtókhoz (virágládák stb.)
- csillapított záródás
- a korpusz belső mélysége 270 mm
- 600 mm-es ajtószélességtől kezdve használjon két gázrugót

a bútorpántok az 01.85 – 01.86 o. találhatók



Beépítési rajz

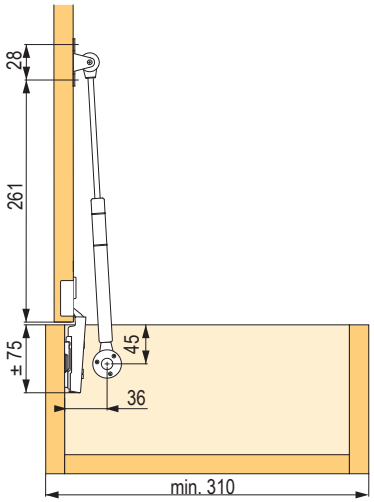

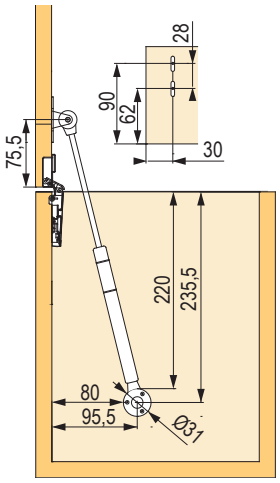

Tartozékok StrongLifts gázrugókhoz



kód	leírás
276001	gázrugós felnyíló rögzítő alu keretekhez

Rugós, felnyíló



kód	leírás
11477	ollós szerkezetű rugós vasalat felnyíló ajtókra

Méretdiagramok

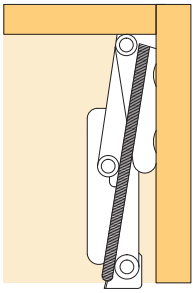

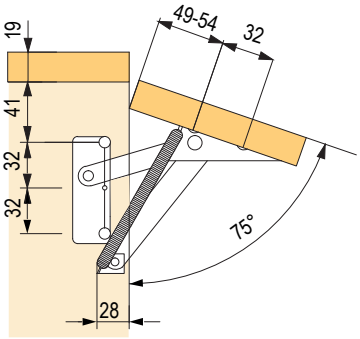

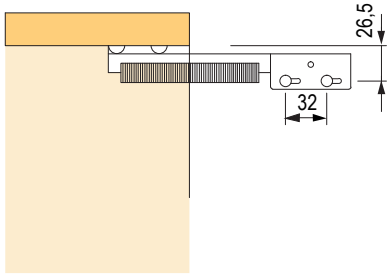

Lenyíló



kód	leírás
15620	alsó lenyíló olló alakú 200 mm, nikkelezett

Lenyíló, fékkel



kód	leírás
15623	alsó lenyíló (olló) fékkel fehér "L"

billenő cipőtartóhoz

Strong

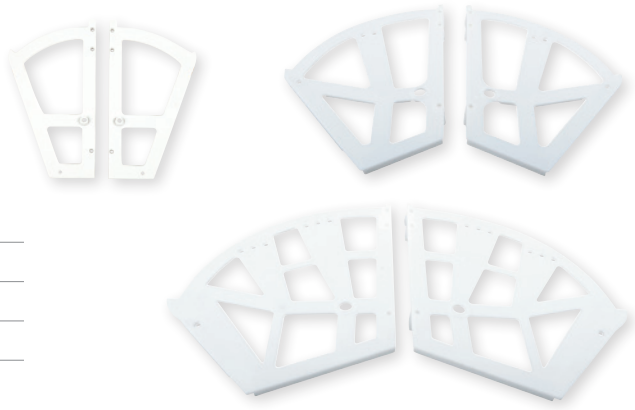

kód	leírás
100246	billenő cipőtartó 1 soros, fehér műanyag
11485	billenő cipőtartó 2 soros, fehér műanyag
11484	billenő cipőtartó 3 soros, fehér műanyag

- csak beépített ajtókhoz

Beépítési rajz

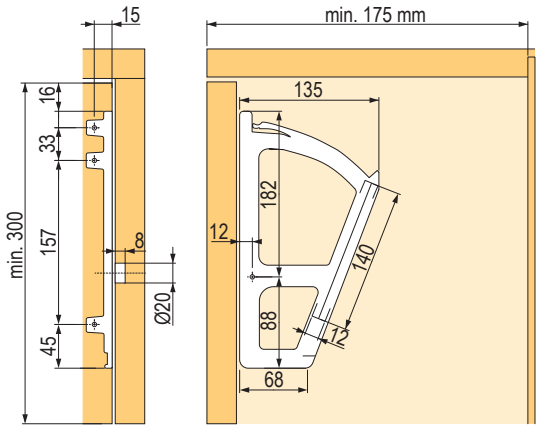

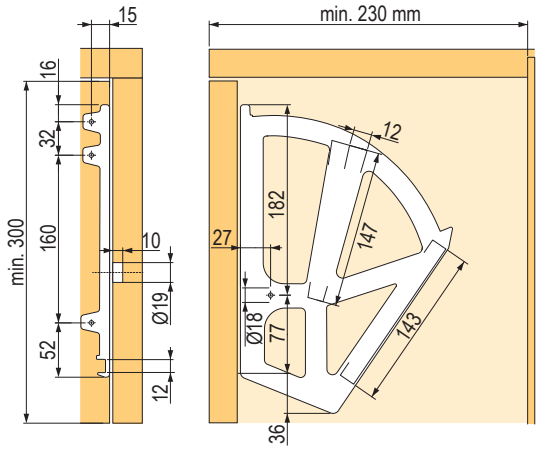

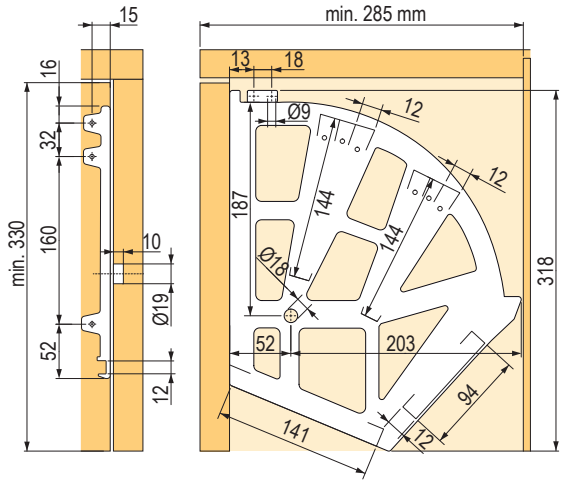

billenő cipőtartóhoz

Hettich

kód	Hettich kód	rekeszek száma
104089	42473	1
104087	42474	2
104088	42475	3

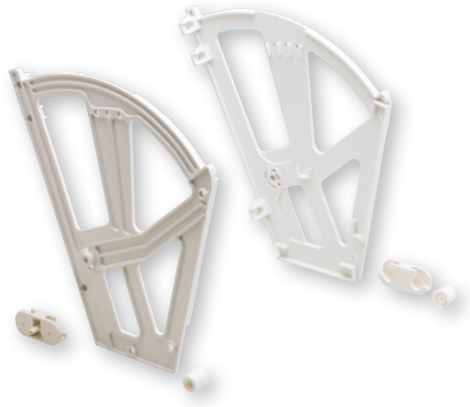

- bármilyen szélességű korpuszba szerelhető
- fehér műanyag
- a csomag tartalmazza:
  - 2 oldalsó rész, jobb és bal oldali, nyílásokkal az előlap rögzítéséhez
  - 2 forgatható rögzítés
  - 2 ütköző

Beépítési rajz

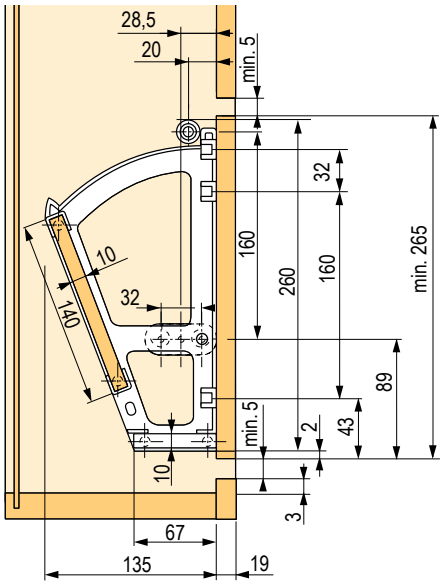

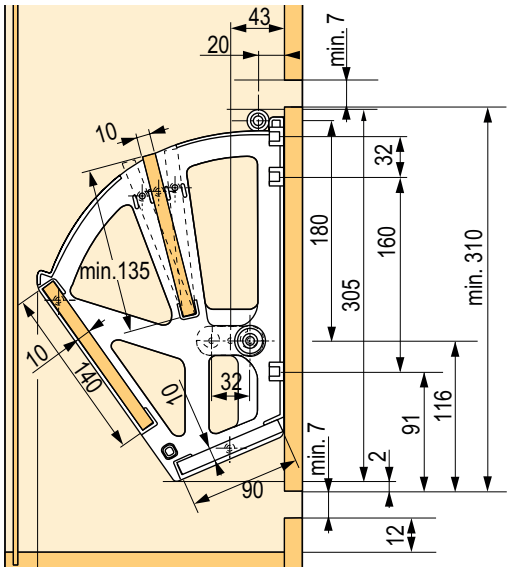

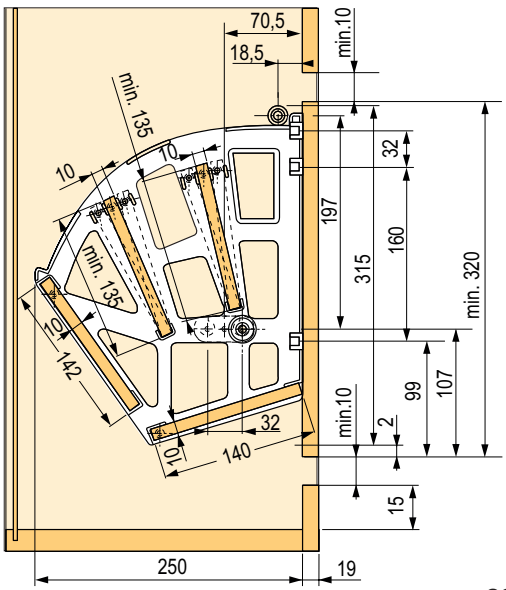

a Kesseböhmer fejezet tartalma

A Kesseböhmer vasalattípusok áttekintése



	**FREEspace**	**02.19 – 02.20 o.**
	**FREEfold**	**02.23 – 02.24 o.**
	**FREEflap**	**02.25 – 02.26 o.**
	**FREEslide**	**02.27 – 02.28 o.**
	**FREEswing**	**02.29 – 02.30 o.**

KESSEBÖHMER

a Kesseböhmer fejezet tartalma

	FREElight	02.22 o.
	FREEmaxi és maxi up	02.31 – 02.32 o.
	FREEduo és duo forte	02.33 – 02.34 o.

FREElift family – FREEspace

KESSEBÖHMER

Csillapított

szín	FREEspace mini					FREEspace forte	
	B	C	D	E	F	G	H
szürke	**410614**	**410619**	**410625**	**410635**	**410645**	**465071**	**465074**
fehér	**410615**	**410622**	**410626**	**410636**	**410647**	**465069**	**465072**
antracit	**410616**	**410623**	**410627**	**410637**	**410648**	**465070**	**465073**
fekete	**410617**	**410624**	**410628**	**410638**	**410649**	×	×

magasság mm-ben	előlap súlya + 2× fogantyú kg-ban						
	B	C	D	E	F	G	H
225	2,3–4,3	3,8–7,1	6,4–9,3	9,2–13,4	13,4–19,1	–	–
250	1,9–3,9	3,4–6,4	5,8–9,1	8,3–12,6	12,1–17,2	–	–
275	1,9–3,5	3,1–5,8	5,3–8,2	7,5–12,0	11–15,6	–	–
300	1,7–3,2	2,8–5,3	4,8–7,5	6,9–11,0	10,1–14,3	–	–
325	1,6–3,0	2,6–4,9	4,4–7,0	6,4–10,2	9,3–13,2	–	–
350	1,5–2,8	2,4–4,6	4,1–6,5	5,9–9,5	8,6–12,3	11,7–18,9	18–25,7
375	1,3–2,6	2,2–4,3	3,8–6,0	5,5–8,8	8,1–11,4	10,9–17,6	16,8–24
400	1,2–2,4	2,1–4,0	3,6–5,6	5,2–8,3	7,6–10,7	10,2–16,5	15,8–22,5
425	1,1–2,3	2,0–3,8	3,4–5,3	4,9–7,8	7,1–10,1	9,6–15,5	14,8–21,2
450	1,0–2,1	1,9–3,5	3,2–5,0	4,6–7,3	6,7–9,5	9,1–14,7	14–20
475	1,0–2,0	1,8–3,4	3,0–4,7	4,3–7,0	6,4–9,0	8,6–13,9	13,3–18,9
500	0,9–1,9	1,7–3,2	2,9–4,5	4,1–6,6	6,0–8,6	8,2–13,2	12,6–18
525	0,9–1,8	1,6–3,0	2,7–4,3	3,9–6,3	5,7–8,2	7,8–12,6	12–17,1
550	0,8–1,7	1,5–2,9	2,6–4,1	3,7–6,0	5,5–7,8	7,4–12	11,5–16,4
575	0,8–1,7	1,4–2,8	2,5–3,9	3,6–5,7	5,2–7,4	7,1–11,5	11–15,7
600	0,8–1,6	1,4–2,7	2,4–3,7	3,4–5,5	5,0–7,1	6,8–11	10,5–15
625	0,7–1,5	1,3–2,5	2,3–3,6	3,3–5,3	4,8–6,8	6,5–10,6	10,1–14,4
650	0,7–1,5	1,3–2,4	2,2–3,5	3,2–5,1	4,6–6,6	6,3–10,2	9,7–13,8

- minimális keretszélesség 45 mm



Készlet tartalma:
- B+J vasalat
- 2× előlapvasalat
- 4× csavar

Adapter

kód	leírás
410703	push gázrugóhoz

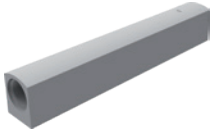

Tartószett

kód	leírás
410701	keskeny aluhoz



Szerelési sablon

kód
410704

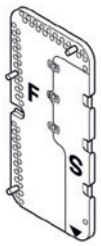

A Push to open fogantyú nélküli nyitáshoz

szín	FREEspace mini				FREEspace forte		
	B	C	D	E	F	G	H
szürke	**410674**	**410684**	**410690**	**410691**	**465077**	**465080**	**465083**
fehér	**410678**	**410685**	**410692**	**410693**	**465075**	**465078**	**465081**
antracit	**410681**	**410686**	**410695**	**410696**	**465076**	**465079**	**465082**
fekete	**410682**	**410697**	**410698**	**410699**	×	×	×

magasság és alja mm-ben	előlap súlya + 2× fogantyú kg-ban						
	B	C	D	E	F	G	H
225	2,3–4,3	3,8–7,1	6,4–9,3	9,2–13,4	–	–	–
250	1,9–3,9	3,4–6,4	5,8–9,1	8,3–12,6	–	–	–
275	1,9–3,5	3,1–5,8	5,3–8,2	7,5–12,0	–	–	–
300	1,7–3,2	2,8–5,3	4,8–7,5	6,9–11,0	–	–	–
325	1,6–3,0	2,6–4,9	4,4–7,0	6,4–10,2	–	–	–
350	1,5–2,8	2,4–4,6	4,1–6,5	5,9–9,5	8,7–18,9	11,7–18,9	18–25,7
375	1,3–2,6	2,2–4,3	3,8–6,0	5,5–8,8	8,1–17,6	10,9– 17,6	16,8–24
400	1,2–2,4	2,1–4,0	3,6–5,6	5,2–8,3	7,6–16,5	10,2–16,5	15,8–22,5
425	1,1–2,3	2,0–3,8	3,4–5,3	4,9–7,8	7,2–15,5	9,6–15,5	14,8–21,2
450	1,0–2,1	1,9–3,5	3,2–5,0	4,6–7,3	6,8–14,7	9,1–14,7	14–20
475	1,0–2,0	1,8–3,4	3,0–4,7	4,3–7,0	6,4–13,9	8,6–13,9	13,3–18,9
500	0,9–1,9	1,7–3,2	2,9–4,5	4,1–6,6	6,1–13,2	8,2–13,2	12,6–18
525	0,9–1,8	1,6–3,0	2,7–4,3	3,9–6,3	5,8–12,6	7,8–12,6	12–17,1
550	0,8–1,7	1,5–2,9	2,6–4,1	3,7–6,0	5,5–12	7,4–12	11,5–16,4
575	0,8–1,7	1,4–2,8	2,5–3,9	3,6–5,7	5,3–11,5	7,1–11,5	11–15,7
600	0,8–1,6	1,4–2,7	2,4–3,7	3,4–5,5	5,1–11	6,8–11	10,5–15
625	0,7–1,5	1,3–2,5	2,3–3,6	3,3–5,3	4,9–10,6	6,5–10,6	10,1–14,4
650	0,7–1,5	1,3–2,4	2,2–3,5	3,2–5,1	47,7–10,2	6,3–10,2	9,7–13,8

- minimális keretszélesség 45 mm



Szerelési videó

YouTube

Készlet tartalma:
- B+J vasalat
- 2× előlapvasalat
- 4× csavar
- 1× push gázrugó

interzum Award 2019

reddot design award winner 2019

A vasalatok színei



FREElift family – FREEspace
a szükséges vasalaterőt meghatározó táblázatok

KESSEBÖHMER

MDF-ből készült ajtók

ELŐLAP SZÉLESSÉGE (mm)

ELŐLAP MAGASSÁGA (mm)	B	400		450		500		550		600		700		800		900		1000		1200		1500		1800	
		fw [kg]	Typ	fw [kg]	Typ	fw [kg]	Typ	fw [kg]	Typ	fw [kg]	Typ	fw [kg]	Typ	fw [kg]	Typ	fw [kg]	Typ	fw [kg]	Typ	fw [kg]	Typ	fw [kg]	Typ	fw [kg]	Typ
	250	1,4	B	1,6	B	1,8	B	2,0	B	2,2	B	2,5	B	2,9	B	3,2	B	3,6	B	4,3	C	5,4	C	6,5	C
	300	1,7	B	1,9	B	2,2	B	2,4	B	2,6	B	3,0	C	3,5	C	3,9	C	4,3	C	5,2	D	6,5	D	7,8	E
	350	2,0	B	2,3	B	2,5	C	2,8	C	3,0	C	3,5	C	4,0	C	4,5	D	5,1	D	6,1	E	7,6	E	9,1	F
	400	2,3	C	2,6	C	2,9	C	3,2	C	3,5	C	4,0	D	4,6	D	5,2	D	5,8	E	6,9	E	8,7	F	10,4	G
	450	2,6	C	2,9	C	3,2	D	3,6	D	3,9	D	4,5	D	5,2	E	5,8	E	6,5	E	7,8	F	9,7	G	11,7	G
	500	2,9	C	3,2	D	3,6	D	4,0	D	4,3	E	5,1	E	5,8	E	6,5	F	7,2	F	8,7	G	10,8	G	13,0	H
	550	3,2	D	3,6	D	4,0	E	4,4	E	4,8	E	5,6	F	6,4	F	7,1	F	7,9	G	9,5	G	11,9	H	14,3	H
	600	3,5	D	3,9	E	4,3	E	4,8	E	5,2	F	6,1	F	6,9	G	7,8	G	8,7	G	10,4	G	13,0	H	15,6	H
	650	3,8	E	4,2	E	4,7	F	5,2	F	5,6	F	6,6	G	7,5	G	8,4	G	9,4	G	11,3	H	14,1	H	16,9	H

- a táblázat az MDF súlyából indul ki: 760 kg/m²
- vastagság: 19 mm

Ajtó üveggel

ELŐLAP SZÉLESSÉGE (mm)

ELŐLAP MAGASSÁGA (mm)	B	400		450		500		550		600		700		800		900		1000		1200		1500		1800	
		fw [kg]	Typ	fw [kg]	Typ	fw [kg]	Typ	fw [kg]	Typ	fw [kg]	Typ	fw [kg]	Typ	fw [kg]	Typ	fw [kg]	Typ	fw [kg]	Typ	fw [kg]	Typ	fw [kg]	Typ	fw [kg]	Typ
	250	1,3	B	1,4	B	1,6	B	1,7	B	1,9	B	2,2	B	2,5	B	2,8	B	3,1	B	3,8	C	4,7	C	5,6	C
	300	1,5	B	1,7	B	1,9	B	2,1	B	2,3	B	2,6	B	3,0	C	3,4	C	3,8	C	4,5	C	5,6	D	6,8	D
	350	1,8	B	2,0	B	2,2	B	2,4	B	2,6	C	3,1	C	3,5	C	3,9	C	4,4	D	5,3	D	6,6	E	7,9	E
	400	2,0	B	2,3	C	2,5	C	2,8	C	3,0	C	3,5	C	4,0	D	4,5	D	5,0	D	6,0	E	7,5	E	9,0	F
	450	2,3	C	2,5	C	2,8	C	3,1	C	3,4	D	3,9	D	4,5	D	5,1	E	5,6	E	6,8	E	8,4	F	10,1	G
	500	2,5	C	2,8	C	3,1	D	3,4	D	3,8	D	4,4	E	5,0	E	5,6	E	6,3	F	7,5	F	9,4	G	11,3	G
	550	2,8	D	3,1	D	3,4	D	3,8	D	4,1	E	4,8	E	5,5	E	6,2	F	6,9	F	8,3	G	10,3	G	12,4	H
	600	3,0	D	3,4	D	3,8	E	4,1	E	4,5	E	5,3	F	6,0	F	6,8	F	7,5	G	9,0	G	11,3	H	13,5	H
	650	3,3	E	3,7	E	4,1	E	4,5	E	4,9	F	5,7	F	6,5	G	7,3	G	8,1	G	9,8	H	12,2	H	14,6	H

- a táblázatban az üveg súlyából indul ki: 2 500 kg/m²
- vastagság: 5 mm

DTDL-ből készült ajtók

ELŐLAP SZÉLESSÉGE (mm)

ELŐLAP MAGASSÁGA (mm)	B	400		450		500		550		600		700		800		900		1000		1200		1500		1800	
		fw [kg]	Typ	fw [kg]	Typ	fw [kg]	Typ	fw [kg]	Typ	fw [kg]	Typ	fw [kg]	Typ	fw [kg]	Typ	fw [kg]	Typ	fw [kg]	Typ	fw [kg]	Typ	fw [kg]	Typ	fw [kg]	Typ
	250	1,3	B	1,5	B	1,6	B	1,8	B	1,9	B	2,3	B	2,6	B	2,9	B	3,2	B	3,9	C	4,8	C	5,8	C
	300	1,6	B	1,7	B	1,9	B	2,1	B	2,3	B	2,7	B	3,1	C	3,5	C	3,9	C	4,7	C	5,8	D	7,0	E
	350	1,8	B	2,0	B	2,3	B	2,5	C	2,7	C	3,2	C	3,6	C	4,1	C	4,5	D	5,4	D	6,8	E	8,1	E
	400	2,1	B	2,3	C	2,6	C	2,8	C	3,1	C	3,6	C	4,1	D	4,7	D	5,2	D	6,2	E	7,8	F	9,3	F
	450	2,3	C	2,6	C	2,9	C	3,2	C	3,5	D	4,1	D	4,7	E	5,2	E	5,8	E	7,0	F	8,7	F	10,5	G
	500	2,6	C	2,9	C	3,2	D	3,6	D	3,9	D	4,5	E	5,2	E	5,8	E	6,5	F	7,8	F	9,7	G	11,6	G
	550	2,8	D	3,2	D	3,6	D	3,9	E	4,3	E	5,0	E	5,7	F	6,4	F	7,1	F	8,5	G	10,7	G	12,8	H
	600	3,1	D	3,5	E	3,9	E	4,3	E	4,7	E	5,4	F	6,2	F	7,0	G	7,8	G	9,3	G	11,6	H	14,0	H
	650	3,4	E	3,8	E	4,2	E	4,6	E	5,0	F	5,9	F	6,7	G	7,6	G	8,4	G	10,1	H	12,6	H	15,1	H

- a táblázatban a DTDL súlyából indul ki: 600 kg/m²
- vastagság: 19 mm

- Az előlap tényleges súlyát a felhasznált MDF súlya határozza meg, és a sűrűségétől függően változhat.
- A táblázatban szereplő számított súly a fogantyút nem tartalmazza. Ha igazán pontos akar lenni, akkor magának kell kiszámolnia a súlyát az alábbi képen látható képlet alapján. Adja hozzá az eredményt a táblázatban szereplő értékhez.

- FREEspace mini B típus
- FREEspace mini C típus
- FREEspace mini D típus
- FREEspace mini E típus
- FREEspace mini F típus
- FREEspace forte G típus
- FREEspace forte H típus

Felnyíló vasalat

kód	leírás	szín
356411	A típus	fehér
356412	B típus	
356413	C típus	
356414	D típus	
356415	A típus	szürke
356416	B típus	
356417	C típus	
356418	D típus	



- nyitásszög 75, 90 és 110°
- a korpusz fogantyúkkal, ajtókkal, takarósapkákkal és erőszabályozó kulcsokkal együtt

a fogantyúval ellátott változathoz a csillapítással ellátott bútorpántok használatát javasoljuk, pl. az 01.11 o.

a fogantyú nélküli nyitáshoz a K-push rendszert ajánljuk, 01.21 o. (extra erős mágnessel)

ajtómagasság (mm)	110°-os változat fogantyúval		110°-os változat push to open	
	súly (kg)	vasalat típusa	súly (kg)	vasalat típusa
275	1,9 – 2,8	A	–	–
	2,6 – 4,3	B	–	–
	4,2 – 7,1	D	–	–
300	1,1 – 2,4	A	1,5 – 2,1	B
	2,4 – 4,1	B	2,1 – 3	C
	4 – 7	D	2,7 – 4,1	D
350	1,1 – 2,1	A	1,5 – 2,1	B
	2,1 – 3,7	B	1,9 – 2,7	C
	3,6 – 6,4	D	2,6 – 3,7	D
400	1,1 – 1,7	A	1,1 – 1,5	B
	1,7 – 3,2	B	1,5 – 2,5	C
	3,2 – 5,5	D	2,2 – 3,5	D
450	1 – 1,6	A	1 – 1,3	B
	1,6 – 2,8	B	1,3 – 2,3	C
	2,8 – 5,5	D	2 – 2,9	D
500	1 – 1,4	A	-	-
	1,3 – 2,5	B	1,2 – 1,7	C
	2,5 – 4,5	D	1,6 – 2,7	D
550	0,8 – 1,3	A	-	–
	1,3 – 2,2	B	1,2 – 1,7	C
	2,2 – 3,9	D	1,5 – 2,3	D
600	0,7 – 1,2	A	-	-
	1,2 – 2,2	B	1,2 – 1,5	C
	2,2 – 4,3	D	1,3 – 2,1	D

- a táblázatban megadott értékek 1 db vasalatnak felelnek meg

110°-os változat fogantyúval

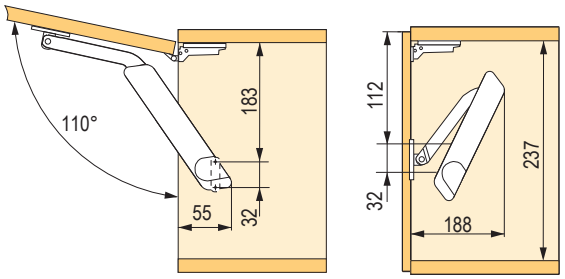

110°-os változat push to open

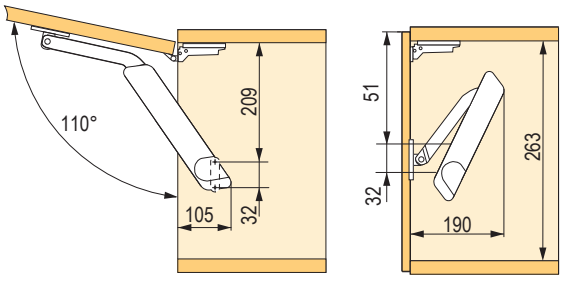

FREElift family – FREEfold

KESSEBÖHMER

Mechanizmusok, pántkarok és előlapvasalatok

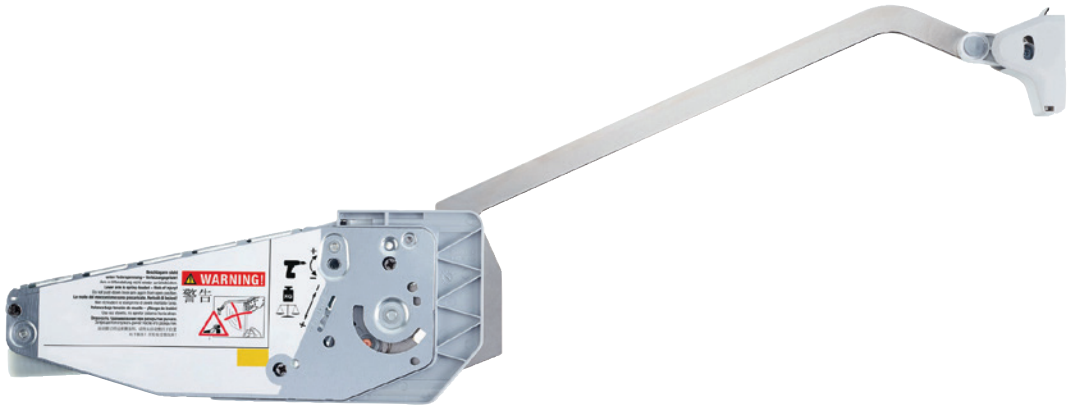

kód	előlap súlya (kg)	Korpuszmagasság (mm)
247766	2,8–5,7	450–480
247767	5,6–11,3	
247768	8,3–16,3	
247771	2,6–5,2	480–530
247772	5,2–10,6	
247773	7,8–15,1	
247775	2,4–4,9	520–590
247776	4,8–9,8	
247777	7,2–14,1	
247778	11,8–23,3	
247779	2,2–4,4	580–650
247780	4,3–8,8	
247781	6,0–12,2	
247782	10,6–20,9	
247783	1,9–4,0	650–730
247784	3,9–7,9	
247785	5,8–11,6	
247786	9,5–18,7	
247787	3,5–7,2	710–790
247788	5,2–10,3	
247789	8,7–17,2	

kód	előlap súlya (kg)	korpuszmagasság (mm)
247790	3,2–6,7	770–840
247791	4,9–9,8	
247792	8,0–15,5	
410535	12,5–20,9*	
247793	4,5–9,0	840–910
247794	7,3–14,6	
410536	10,0–20,0*	
247795	4,2–8,0	910–970
247796	6,8–13,5	
410537	9,5–17,9*	
247797	3,9–7,6	960–1 010
247798	6,8–12,8	
410538	8,6–17,3*	
247799	3,7–7,3	1 000–1 040
247800	6,2–12,3	
410539	8,1–16,0*	

- *nem használható az eTouch funkcióval kombinálva

Készlet tartalma:
- B+J vasalat pántkarokkal
- 2× előlapvasalat
- papírsablon

KESSEBÖHMER

FREElift family – FREEfold tartozékok és kiegészítők

Takarósapkák



klasszikus	eTouch	szín
247802	**410549**	szürke
247801	**410547**	fehér
410543	494796	antracit

Rugó nélküli pánt



kód	leírás
245723	csavar

Alátét a felső pánthoz



kód	leírás
128312	csavar

KES FREEfold közép pánt



kód	leírás
247804	euro
247805	csavar

Választható

eTouch szett



kód	leírás
410545	kapcsolókat tartalmazó szett

A csomag tartalma:
- eTouch motor 24V-os LED szalag csatlakoztatásának lehetőségével
- 2 távirányító
- fúrósablon irányítókhoz
- transzformátor eTouch csatlakozóval
- rögzítő vasalat

Nyitásszöghatároló



kód	leírás
410544	90°

EU hálózati kábel



kód	leírás
410546	EU-kábel

Fúrósablon



kód
410550

YouTube

Szerelési videó

Megrendelőlap

FREElift family – FREEflap

KESSEBÖHMER

Mini

szín	vasalat típusa		
	A	B	C
szürke	**247749**	**247750**	**247751**
fehér	**247756**	**247757**	**247758**
antracit	**410568**	**410573**	**410574**

magasság mm-ben	előlap súlya + fogantyú kg-ban		
≥200	1,7–4,6	3,7–7,9	6,8–14,7
≥225	1,5–4,1	3,1–7,1	6,0–13,1
≥250	1,3–3,8	2,9–6,4	5,4–11,8
≥275	1,2–3,3	2,5–5,7	4,8–10,6
≥300	1,1–3,1	2,4–5,1	4,4–9,6
≥325	1,0–2,8	2,1–4,6	4,0–8,8
≥350	0,9–2,6	2,0–4,2	3,7–8,1
≥375	0,9–2,3	1,9–3,8	3,5–7,5
≥400	0,8–2,1	1,7–3,6	3,2–7,0
≥425	0,7–1,9	1,5–3,4	2,9–6,5
≥450	0,6–1,7	1,4–3,2	2,7–6,1

Készlet tartalma:
- B+J vasalat, B+J takarósapkák
- 2× előlapvasalat
- papírsablon

Forte

szín	vasalat típusa			
	D	E	F	G
szürke	**247752**	**247753**	**247754**	**247755**
fehér	**247759**	**247760**	**247761**	**247763**
antracit	**410575**	**410576**	**410578**	**410579**

magasság mm-ben	előlap súlya + fogantyú kg-ban			
≥350	5,2–11,0	6,7–14,3	10,1–21,4	13,5–27,3
≥375	4,9–10,2	6,3–13,1	9,4–19,8	12,5–25,2
≥400	4,7–9,6	5,9–12,4	8,9–18,6	11,8–23,3
≥425	4,4–9,0	5,6–11,6	8,3–17,4	11,0–21,8
≥450	4,1–8,4	5,2–10,9	7,8–16,3	10,4–20,5
≥475	3,9–8,0	4,9–10,3	7,4–15,4	9,8–19,3
≥500	3,7–7,5	4,7–9,7	7,0–14,6	9,2–18,3
≥525	3,5–7,1	4,4–9,2	6,6–13,9	8,8–17,3
≥550	3,3–6,8	4,2–8,8	6,3–13,2	8,3–16,5
≥575	3,2–6,5	4,0–8,4	6,0–12,5	8,0–15,6
≥600	3,0–6,2	3,8–8,0	5,7–12,0	7,6–15,0
≥625	2,8–5,9	3,6–7,6	5,4–11,5	7,2–14,4
≥650	2,6–5,6	3,4–7,3	5,3–11,0	6,9–14,0

Készlet tartalma:
- B+J vasalat, B+J takarósapkák
- 2× előlapvasalat
- papírsablon

A vasalatok színei





KESSEBÖHMER

FREElift family – FREEflap tartozékok és kiegészítők

Választható

eTouch szett



kód	leírás
410582	kapcsolókat tartalmazó szett

A csomag tartalma:
- eTouch motor 24V-os LED szalag csatlakoztatásának lehetőségével
- 2 távirányító
- fúrósablon
- transzformátor eTouch csatlakozóval
- rögzítő vasalat

Nyitásszöghatároló



kód	leírás
410580	90°

Előlapvasalat



kód	leírás
247764	keskeny aluhoz

EU hálózati kábel



kód	leírás
410546	eTouch

Fúrósablon



kód
410581

YouTube

Szerelési videó

FREElift family – FREEslide

KESSEBÖHMER

Mechanizmusok, pántkarok és előlapvasalatok



kód	előlap súlya fogantyúval együtt kg-ban	korpuszmagasság mm-ben	a korpusz minimális belső magassága mm-ben
247825	3,0–5,7	320–360	≥280
247826	4,8–9,3		
247827	8,7–16,5		
247828	2,4–4,8	345–420	≥308
247829	4,1–8,0		
247831	7,4–14,0		
247832	11,0–19,6		
247833	2,0–3,8	380–500	≥343
247834	3,4–6,7		
247835	6,3–11,8		
247836	9,3–17,4		
247837	1,6–3,3	430–600	≥388
247838	2,6–5,5		
247839	5,0–9,7		
247840	7,4–14,6		

Készlet tartalma:
- B+J vasalat pántkarokkal
- 2× rúd csatlakozó
- 2× előlapvasalat

KESSEBÖHMER

FREElift family – FREEslide tartozékok és kiegészítők

Takarósapkák



klasszikus	eTouch	szín
247842	**410712**	szürke
247841	**410711**	fehér
410710	**494800**	antracit

Szinkronizáló rúd



kód	korpuszszélesség mm-ben
247818	500
247821	900
247824	1 600

Karok az eTouch számára



kód	korpuszmagasság mm-ben
410714	320–360
410713	345–450
410715	380–500
410716	430–600

Választható

eTouch szett



kód	leírás
410545	kapcsolókat tartalmazó szett

A csomag tartalma:
- eTouch motor 24V-os LED szalag csatlakoztatásának lehetőségével
- 2 távirányító
- fúrósablon kapcsolókhoz
- transzformátor eTouch csatlakozóval
- rögzítő vasalat

Előlapvasalat



kód	leírás
247764	keskeny aluhoz

EU hálózati kábel



kód	leírás
410546	eTouch

Fúrósablon



kód
410717

YouTube

Szerelési videó

FREEswing szett pántkarokkal

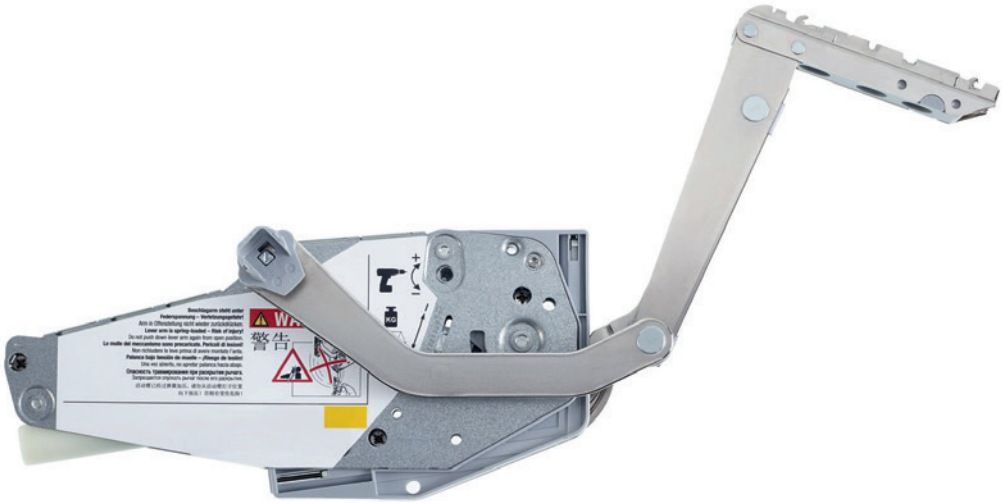

kód	előlap súlya fogantyúval együtt kg-ban	korpuszmagasság mm-ben
247806	1,8–4,0	370
247809	3,4–6,5	
247812	5,2–10,3	
247806	1,8–3,9	400
247809	3,3–6,3	
247812	5,0–10,0	
247806	1,8–3,7	450
247809	3,2–6,1	
247812	4,8–9,4	
247806	1,9–3,5	500
247809	3,0–5,8	
247812	4,5–8,9	
247807	2,5–5,9	500
247810	5,0–10,0	
247813	8,2–15,9	
247807	2,5–5,6	550
247810	4,8–9,6	
247813	7,8–15,2	

kód	előlap súlya fogantyúval együtt kg-ban	korpuszmagasság mm-ben
247807	2,5–5,3	600
247810	4,7–9,3	
247813	7,5–14,5	
247807	2,5–4,8	670
247810	4,5–8,8	
247813	7,0–13,5	
247808	3,2–6,5	670
247811	5,7–11,3	
247814	8,5–17,1	
247808	3,1–6,3	700
247811	5,6–11,1	
247814	8,4–16,7	
247808	3,0–6,0	750
247811	5,4–10,7	
247814	8,2–16,0	
247808	2,9–5,7	800
247811	5,3–10,3	
247814	8,0–15,3	

Készlet tartalma:

- B+J vasalat pántkarokkal
- 2× rúd csatlakozó
- 2× előlapvasalat
- papírsablon

KESSEBÖHMER

FREElift family – FREEswing tartozékok és kiegészítők

Takarósapkák



klasszikus	eTouch	szín
247816	**410708**	szürke
247815	**410709**	fehér
410705	**494797**	antracit

Szinkronizáló rúd



kód	korpuszszélesség mm-ben
247818	500
247821	900
247824	1 600

Választható

eTouch szett



kód	leírás
410545	kapcsolókat tartalmazó szett

A csomag tartalma:
- eTouch motor 24V-os LED szalag csatlakoztatásának lehetőségével
- 2 távirányító
- fúrósablon kapcsolókhoz
- transzformátor eTouch csatlakozóval
- rögzítő vasalat

Előlapvasalat



kód	leírás
247764	keskeny aluhoz

Pántkar eTouch-hoz



kód	korpuszmagasság mm-ben
410706	370 – 800

EU hálózati kábel



kód	leírás
410546	eTouch

Fúrósablon



kód
410718

YouTube

Szerelési videó

FREElift family – MAXI

KESSEBÖHMER

Maxi felnyíló vasalat

kód	leírás
135042	„C" típus, erős
135043	„D" típus, legerősebb

- 300 és 1000 mm közötti magasságú vagy 2 és 27 kg közötti tömegű ajtók (a vasalat típusától és a nyitásszögtől függően)
- a vasalat ereje szabályozható
- nyitásszög 75, 90 és 110°
- a push to open változathoz rugó nélküli pántok használatát javasoljuk

- a fogantyúval ellátott változathoz a csillapítással ellátott bútorpántok használatát javasoljuk, pl. az 01.11 o.
- a fogantyú nélküli nyitáshoz a K-push rendszert ajánljuk, 01.21 o. (extra erős mágnessel)



ajtóma-gasság (mm)	vasalat típusa	110° fogantyúval	110° push to open, automatikus
		súly (kg)	súly (kg)
300	C	5,4 – 10,0	3,5 – 6,1
	D	–	5,1 – 7,8
400	C	4,2 – 8,1	2,7 – 4,6
	D	4,8 – 9,0	3,4 – 5,0
500	C	3,2 – 6,3	2,3 – 3,7
	D	2,8 – 7,5	3,0 – 4,9
600	C	2,7 – 6,0	1,8 – 3,1
	D	3,5 – 6,8	2,5 – 4,2
700	C	2,5 – 4,5	1,6 – 2,7
	D	3,0 – 5,2	2,2 – 3,5
800	C	2,2 – 3,6	–
	D	2,6 – 4,7	1,8 – 3,1
900	C	–	–
	D	2,3 – 4,3	1,4 – 2,9
1000	C	–	–
	D	2,0 – 4,0	1,2 – 2,6

110°-os változat fogantyúval

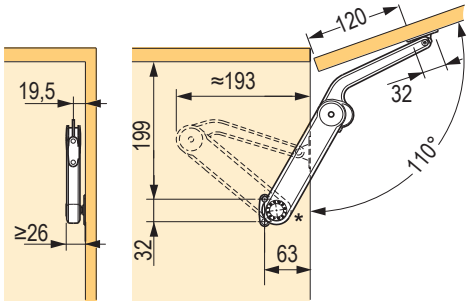

110°-os változat push to open

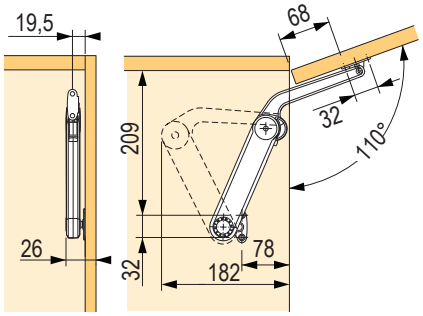

Rögzítő elemek



kód	leírás
135044	a korpuszra



kód	leírás
135045	teljes ajtó

Maxi Up felnyíló vasalat

kód	leírás
395719	a „H" erő, a legerősebb

- 400-600 mm magasságú vagy 4-18,8 kg tömegű ajtókhoz (az ajtó magasságától és a vasalat beállított erejétől függően)
- a vasalat ereje szabályozható
- nyitásszög 75°

olyan bútorpántok használatát javasoljuk, mint pl. az 01.11 o. -n



ajtómagasság (mm)	ajtó súlya (kg)	ajtó súlya (kg)
400	5,2 – 9,4	10,4 – 18,8
500	4,3 – 7,5	8,6 – 15,0
600	4,0 – 6,7	8,0 – 13,4

Beépítési rajz

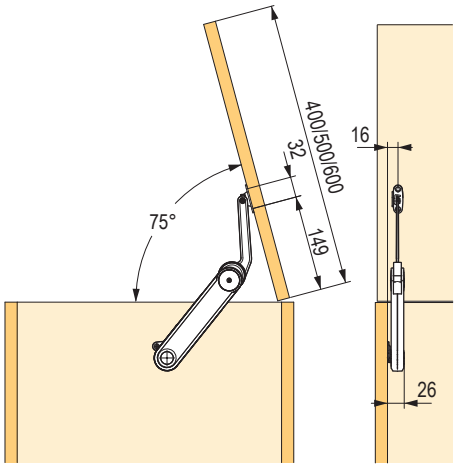

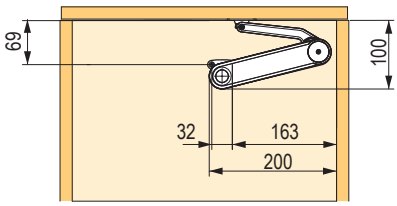

Rögzítő elemek



kód	leírás
135044	a korpuszra



kód	leírás
135045	teljes ajtó

FREElift family – DUO

KESSEBÖHMER

kód	szög
135017	75, 90, 110°

- mechanizmus szekrényekre le- és felnyíló (karok kifordításával)
- max. 500 mm magasságú vagy 6 kg súlyú ajtó
- a korpusz minimális belső mérete 135 mm
- nyitásszög 75, 90 és 110°
- folyamatos erőszabályozás excenter segítségével
- kb. 200 nyitási ciklus után a vasalatok ismét meg kell húzni
- alsó billenő szerkezetnél mágnest kell használni



Beépítési rajz

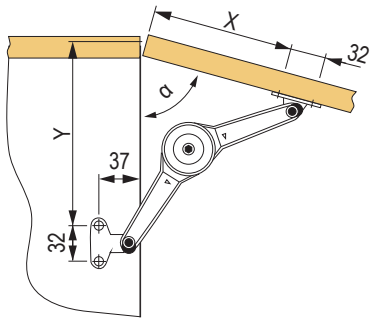

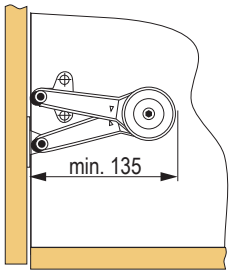

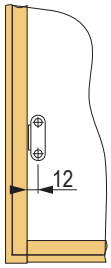

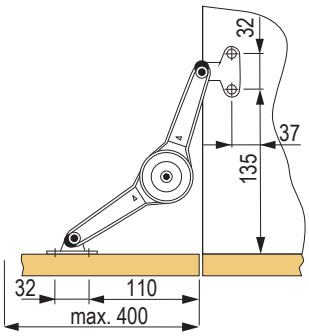

Szerelési méretek

nyitásszög α	X (mm)	Y (mm)
75°	132	160
90°	90	160
110°	92	128

kombinálható csillapított és nem csillapított bútorpántokkal, pl. az 1.39 – 1.4

teljesítmény a felső billenésre 75°

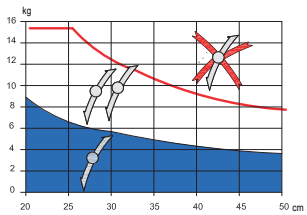

teljesítmény a felső billenésre 90°

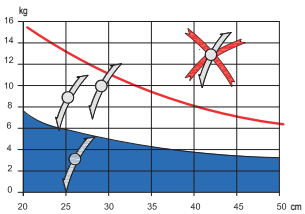

teljesítmény a felső billenésre 110°

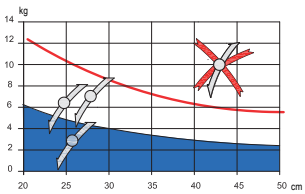

teljesítmény a felső billenésre 90°

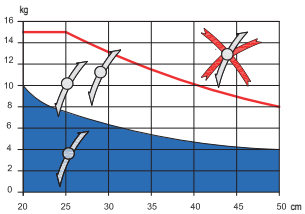

Rögzítő elemek



kód	leírás
135019	a korpuszra



kód	leírás
135045	eurocsavar
135021	csavar



kód	leírás
135024	alu keret

kód	szög
135018	75, 90, 110°

- mechanizmus szekrényekre alsó és felső billenéssel (karok kifordításával)
- max. 720 mm magasságú vagy 6 kg súlyú ajtó
- a korpusz minimális belső mérete 172 mm
- nyitásszög 75, 90 és 110°
- folyamatos erőszabályozás excenter segítségével
- kb. 200 nyitási ciklus után a vasalatok ismét meg kell húzni
- alsó billenő szerkezetnél mágnest kell használni



Beépítési rajz

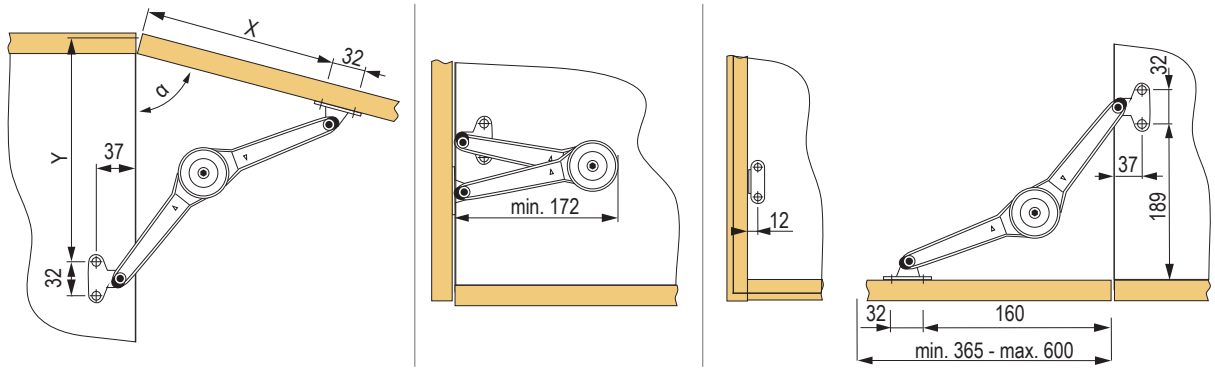

Szerelési méretek

nyitásszög α	X (mm)	Y (mm)
75°	196	224
90°	166	192
110°	138	167

kombinálható csillapított és nem csillapított bútorpántokkal, pl. az 1.39 – 1.49 o.

teljesítmény a felső billenésre 75°

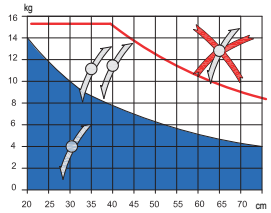

teljesítmény a felső billenésre 90°

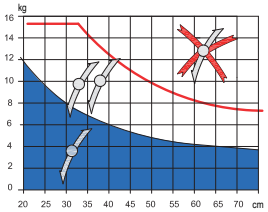

teljesítmény a felső billenésre 110°

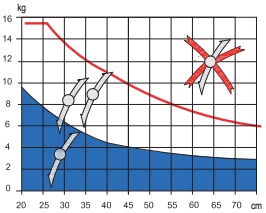

teljesítmény a felső billenésre 90°

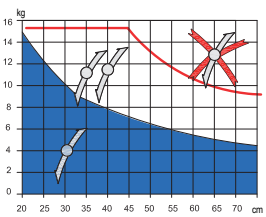

Rögzítő elemek



kód	leírás
135019	a korpuszra



kód	leírás
135045	eurocsavar
135021	csavar



kód	leírás
135024	alu keret

a Blum fejezet tartalma

a Blum fejezet tartalma

A Blum vasalattípusok áttekintése



	Aventos HKi	str. 02.37 – 02.38
	Aventos HF top	02.39 – 02.40 o.
	Aventos HL top	02.41 o.
	Aventos HS top	02.42 o.
	Aventos HK top	02.43 – 02.44 o.
	Aventos HK-S	02.45 – 02.46 o.
	Aventos HK-XS	02.47 – 02.48 o.

AVENTOS HKi

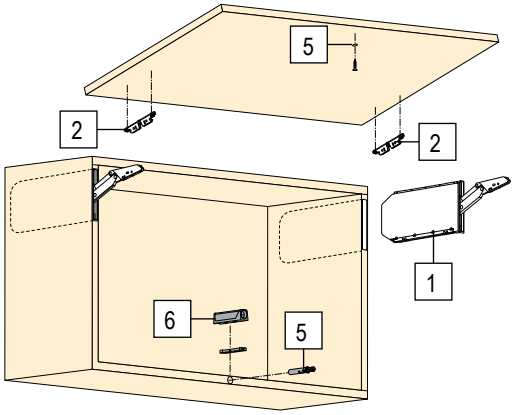

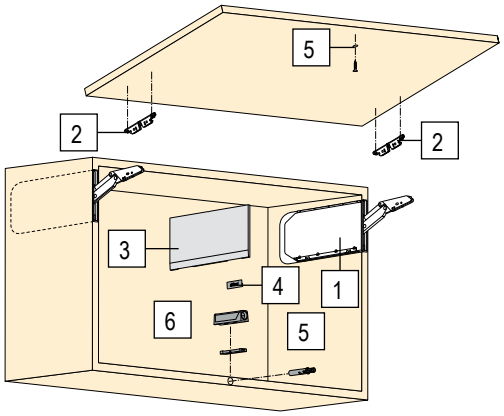







- 162 – 600 mm korpuszmagassághoz.
- Korpuszszélesség akár 1800 mm.
- Minden látható rész ónixfekete színben.
- A korpusz oldalfalainak lehetséges vastagsága 16 25 mm.
- Az alumínium keretek és a fa előlapok a 4 különböző típusnak és az emelőerőnek (max. 18 kg 430 mm-es magassággal) köszönhetően minden szokásos méretben lehetségesek.

Összeszerelés és beállítás

- Az emelőszerkezet egyszerű felszerelése és szétszerelése a korpusz élére és oldalára a speciálisan kifejlesztett rögzítési technológiának köszönhetően.
- Szimmetrikus emelő.
- Integrált biztonsági megoldás.
- Beépített, folyamatosan állítható nyitásszöggátló.
- Az előlap egyszerű 3-dimenziós beállítása.

Mozgási kényelem

- Nagy mozgáskényelem, alacsony irányítási erők és sima megállás.
- BLUMOTION változat a sima és csendes záráshoz.
- TIP-ON változat a fogantyú nélküli frontokhoz.

Teljesítménymutató (LF) = korpuszmagasság (KH) [mm] × az előlap súlya, a fogantyú súlyának kétszeresével [kg]

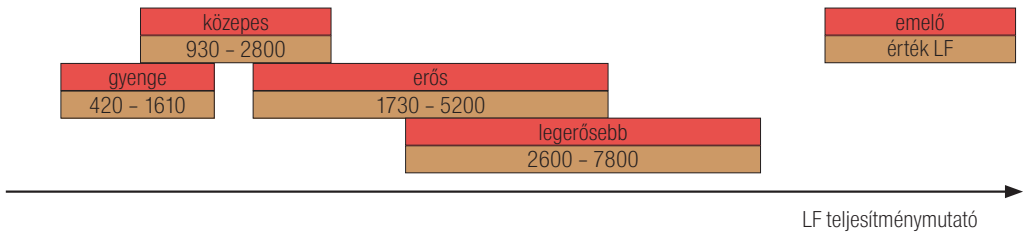

AVENTOS HKi

Mechanizmus Blumotionnel				
1	**497327**	24K2300	gyenge
	497328	24K2500	közepes
	497329	24K2700	erős
	497330	24K2800	legerősebb

Szimmetrikus előlapvasalat			
2	**497336**	24K42E1	EXPANDO
	497337	24K4201A	elülső tartó az aventos hki-hoz, keskeny alu vázra

Takarósapkaszett – csak részlegesen beépített szereléshez			
3	**497339**	24K8000	fehér
	497340	24K8000	szürke
	497341	24K8000	sötétszürke

- A takarósapka rozsdamentes acélból és BLUM logóval ellátva.

Takaró elem			
4	**481612**	ABD.1000.BT	takarósapka dombornyomott BLUM logóval – fehér SW-M
	487887	ABD.1000	logó nélküli takarósapka nyomtatáshoz – fehér SW-M

Mechanizmus – TIP-ON			
1	**497331**	24K2300T	gyenge
	497332	24K2500T	közepes
	497333	24K2700T	erős
	497334	24K2800T	legerősebb

Tip-on Set – rövid változat			
5	**250826**	956.1004	fehér
	250827	956.1004	szürke
	497006	956.1004	szénfekete

TIP-ON adapter felcsavarozható			
6	**250838**	956.1201	50 mm, fehér
	497009	956.1201	50 mm, szénfekete
	250839	956.1201	50 mm, szürke
	347704	956.1201	50 mm, nikkel



Aventos HF top

- Tökéletes a magasabb szekrényekhez osztott szekrényajtóval.
- Korpusz magasság 480-1200 mm.
- Korpusz szélesség akár 1800 mm.
- Belső mélység legalább 264 mm.
- Beépített BLUMOTION beállítás a finom és halk zárás érdekében.
- Kis erő kifejtése a front mozgásához.
- Csillapított csukódás.
- Beépített nyitásszög határoló.
- A felnyíló rendszer és a front rögzítő helyzete adott.
- Szimmetrikus karok.
- Szerszám nélküli szerelés.
- Felnyíló rendszer szerelésének kettő változata.
- 3D beállítás mind a két front részének.
- A köztes pántok biztonsági zárral az ujjak biztonsága érdekében.

- Teljesítménymutató (LF) = *Korpusz magassága (KH mm ben) x front súlya beleértve a fogantyút (kg-ban).
- * Aszimmetrikus frontok esetén vegye figyelembe a korpusz elméleti magasságát (TKH).

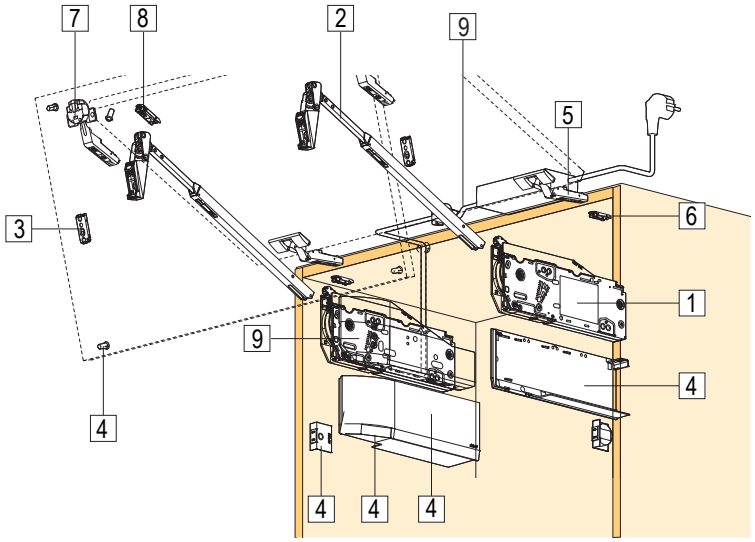

Csavarkészlet pontos pozicionálással

	kód	kód Blum	leírás	teljesítmény LF
1	**507333**	22F2500	gyenge	2 700 - 13 500
	507336	22F2800	erős	10 000 - 19 300

Csavarkészlet pontos pozicionálással

	kód	kód Blum	leírás	teljesítmény LF
1	**507335**	22F2510	gyenge	2 700 - 13 500
	507337	22F2810	erős	10 000 - 19 300

Teleszkópok

	kód	kód Blum	korpuszmagasság (mm)
2	**507340**	22F3200	480 - 610
	507341	22F3500	600 - 910
	507342	22F3900	840 - 1 200

Takarósapkák standard vasalatokhoz

	kód	kód Blum	leírás
4	**507343**	22.8000	fehér
	507344	22.8000	szürke
	507345	22.8000	sötétszürke

Bútorpántok

	kód	kód Blum	leírás
5	**12023**	70T5550.TL	ráütődő rugó nélkül, 120°, csavarra
	12028	70T558E.TL	ráütődő rugó nélkül, 120°, EXPANDO
	13764	72T550A.TL	ráütődő alukeretekhez, 120°

Takarósapkák a SERVO-DRIVE-hoz

	kód	kód Blum	leírás
4	**507346**	23.8000	fehér
	507347	23.8000	szürke
	507348	23.8000	sötétszürke

Aventos HF top

Központi bútorpántok, biztonsági

	kód	kód Blum	leírás
7	**12024**	78Z5500T	ráütődő rugó nélkül, 120°, csavarra
	12027	78Z553ET	ráütődő rugó nélkül, 120°, EXPANDO
	13765	78Z550AT	ráütődő alukeretekhez, 120°

SERVO-DRIVE

	kód	kód Blum	leírás
9	**507349**	23.A000	SERVO-DRIVE szett az Aventos tophoz

Pánttalpak

kód	kód	kód Blum	leírás
3/ 6/ 8	**12323**	175H5400	alap talp, egyenes, cink, magasság 8,5 mm, csavar
	12326	177H5400E	alap talp, egyenes, cink, magasság 8,5 mm, EXPANDO
	203387	175H3100	alap talp, egyenes, acél, csavar

Adapterek alu kerethez alap talp, egyenes, acél, csavar

kód	kód	kód Blum	leírás
3/ 8	**13766**	175H5B00	adapter a teleszkópok alu keretbe történő rögzítésére, balos
	13767	175H5B00	adapter a teleszkópok alu keretbe történő rögzítésére, jobbos
	13768	175H5A00	adapter a központi pánt alu keretbe történő rögzítésére



Aventos HL top

- Korpusz magasság 300-580 mm.
- Korpusz szélesség akár 1800 mm.
- Korpusz belső mélysége legalább 264 mm.
- Beépített blumotion beállítás a finom és halk zárás érdekében.
- Kis erő kifejtése a front mozgásához.
- Csillapított csukódás.
- Beépített nyitásszög határoló.
- A felnyíló rendszer és a front rögzítő helyzete adott.
- Szimmetrikus karok.
- Szerszám nélküli szerelés.
- Felnyíló rendszer szerelésének kettő változata.
- 3D front beállítás.

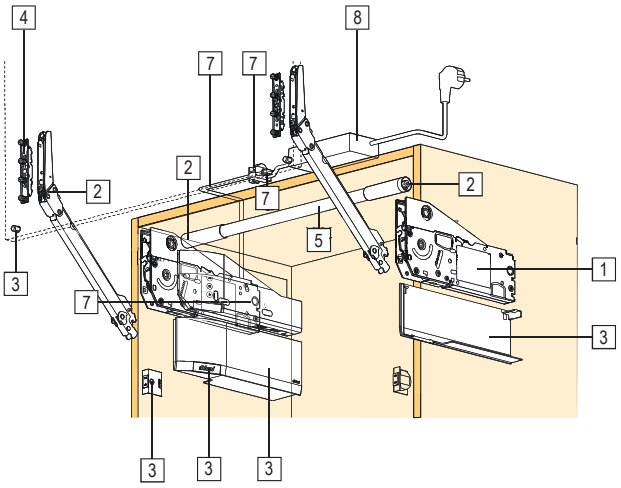

Csavarkészlet pontos pozicionálással

	kód	kód Blum	leírás	korpuszmagasság KH (mm)
1	**507351**	22L2200	gyenge	300-389
	507352	22L2500	erős	390-580

Előszerelt pozicionáló eurocsavarokkal ellátott szett

	kód	kód Blum	leírás	korpuszmagasság KH (mm)
1	**507353**	22L2210	gyenge	300-389
	507354	22L2510	erős	390-580

Pántkar

	kód	kód Blum	korpuszmagasság KH (mm)	előlap súlya FG (kg)
2	**507355**	22L3200	300–339	1.50–9.00
	507356	22L3500	340–389	1.75–10.00
	507357	22L3800	390–540	2.00–12.25
	507358	22L3900	480–580	2.50–14.00

Takarósapkák standard vasalatokhoz

	kód	kód Blum	leírás
3	**507343**	22.8000	fehér
	507344	22.8000	szürke
	507345	22.8000	sötétszürke

Keresztirányú stabilizáció

	kód	kód Blum	leírás
5/6	**507365**	22Q1076U	keresztirányú stabilizáló rúd, 1076 mm, lerövidíthető
	507366	22Q080Z	hosszabbító elem

Takarósapkák a SERVO-DRIVE-hoz

	kód	kód Blum	leírás
3	**507346**	23.8000	fehér
	507347	23.8000	szürke
	507348	23.8000	sötétszürke

Előlapvasalat

	kód	kód Blum	leírás
4	**13781**	20S4200	csavarra
	13782	20S4200A	marásból származó alumínium kerethez

SERVO-DRIVE

	kód	kód Blum	leírás
7	**507349**	23.A000	SERVO-DRIVE szett az Aventos tophoz

Aventos HS top

- Korpusz magasság 350-800 mm.
- Korpusz szélesség akár 1800 mm.
- Belső mélység legalább 264 mm.
- Beépített BLUMOTION beállítás a finom és halk zárás érdekében.
- Kis erő kifejtése a front mozgásához.
- Csillapított csukódás.
- Beépített nyitásszög határoló.
- A felnyíló rendszer és a front rögzítő helyzete adott.
- Szimmetrikus karok.
- Szerszám nélküli szerelés.
- Felnyíló rendszer szerelésének kettő változata.
- 3D front beállítás.

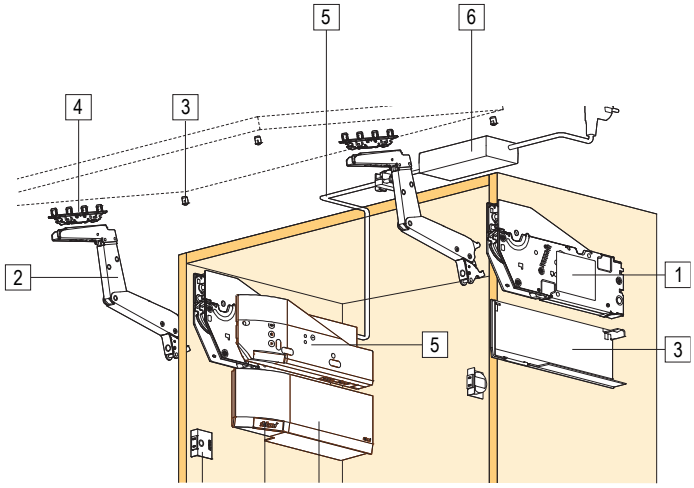

Csavarkészlet pontos pozicionálással

	kód	kód Blum	leírás	korpuszmagasság KH (mm)	előlap súlya FG (kg)
1	**507368**	22S2200	gyenge	350–450	2.00–11.50
				450–540	2.50–12.50
	507370	22S2500	közepes	480–660	2.75–15.25
	507371	22S2800	erős	650–800	3.50–18.50

Előszerelt pozicionáló eurocsavarokkal ellátott szett

	kód	kód Blum	leírás	korpuszmagasság KH (mm)	előlap súlya FG (kg)
1	**507372**	22S2210	gyenge	350–450	2.00–11.50
				450–540	2.50–12.50
	507374	22S2510	közepes	480–660	2.75–15.25
	507375	22S2810	erős	650–800	3.50–18.50

Pántkar

	kód	kód Blum	leírás
2	**507376**	22S3500	symetrická sada ramen

Takarósapkák standard vasalatokhoz

	kód	kód Blum	leírás
3	**507343**	22.8000	fehér
	507344	22.8000	szürke
	507345	22.8000	sötétszürke

Előlapvasalat

	kód	kód Blum	leírás
4	**13781**	20S4200	csavarra
	13782	20S4200A	marásból származó alumínium kerethez

Takarósapkák a SERVO-DRIVE-hoz

	kód	kód Blum	leírás
3	**507346**	23.8000	fehér
	507347	23.8000	szürke
	507348	23.8000	sötétszürke

SERVO-DRIVE

	kód	kód Blum	leírás
5	**507349**	23.A000	SERVO-DRIVE szett az Aventos tophoz



AVENTOS HK top

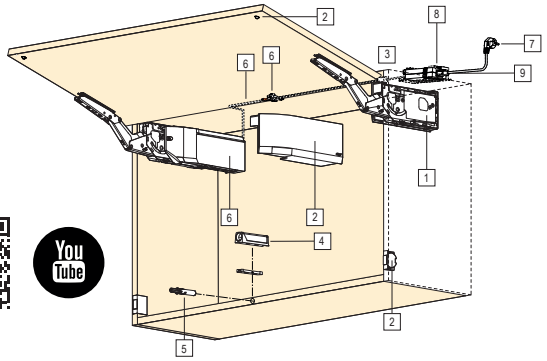

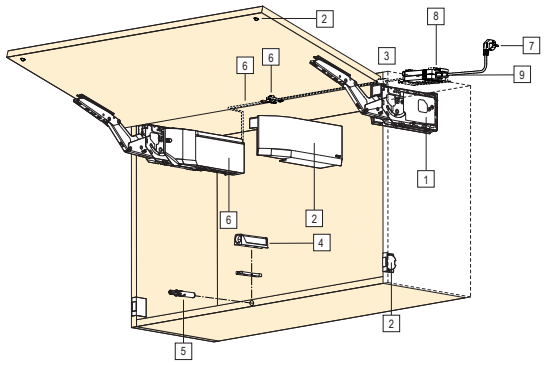





Teljesítménymutató (LF) = korpuszmagasság (KH) [mm] × az előlap súlya, a fogantyú súlyának kétszeresével [kg]

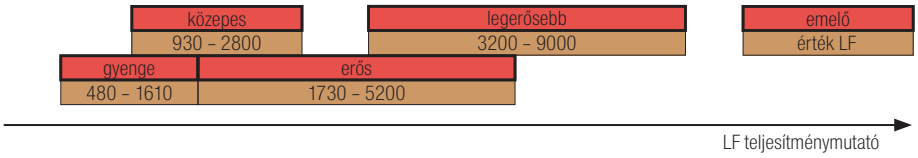

AVENTOS HK mechanizmus - standard / SERVO-DRIVE

	Csavarkészlet pontos pozicionálással		Szett előszerelt eurocsavarokkal		leírás	A	B
1	**347810**	22K2300	**378189**	22K2310	gyenge	✓	✓
	347811	22K2500	**378190**	22K2510	közepes	✓	✓
	347812	22K2700	**378191**	22K2710	erős	✓	✓
	347813	22K2900	**378193**	22K2910	legerősebb	✓	✓

AVENTOS HK top TIP-ON mechanizmus

	Csavarkészlet pontos pozicionálással		Szett előszerelt eurocsavarokkal		leírás	A	B
1	**347814**	22K2300T	**378200**	22K2310T	gyenge		
	347826	22K2500T	**378202**	22K2510T	közepes		
	347827	22K2700T	**378203**	22K2710T	erős		
	347828	22K2900T	**378204**	22K2910T	legerősebb		

Takarósapkák standard vasalatokhoz / TIP-ON

	kód	Blum kód	leírás	A	B
2	**347834**	22K8000	fehér	✓	
	347833	22K8000	szürke	✓	
	347835	22K8000	sötétszürke	✓	

Takarósapkák a SERVO-DRIVE-hoz

	kód	Blum kód	leírás	A	B
2	**347837**	23K8000	fehér		✓
	347836	23K8000	szürke		✓
	347838	23K8000	sötétszürke		✓

AVENTOS HK top

Előlapvasalat

	kód	Blum kód	leírás	A	B
3	**13781**	20S4200	AVENTOS HK top-hoz, csavar	✓	✓
	23789	20S42E1	AVENTOS HK top-hoz, EXPANDO-hoz	✓	✓
	13782	20S4200A	alu keretek AVENTOS HK top-hoz, bemarásra	✓	✓
	132949	20S4G00A	alu keretek AVENTOS HK top-hoz, csavarozásra	✓	
	347993	20S42T1	EXPANDO T előlapvasalat	✓	✓

TIP-ON gázrugók

	kód	Blum kód	leírás
4	**250826**	956.1004	50 mm, fehér
	250827	956.1004	50 mm, szürke
	497006	956.1004	50 mm, szénfekete
	250831	956A1004	76 mm, fehér
	250833	956A1004	76 mm, szürke
	497007	956A1004	76 mm, szénfekete

TIP-ON közvetlen adapter

	kód	Blum kód	leírás
5	**250838**	956.1201	50 mm, fehér
	250839	956.1201	50 mm, szürke
	497009	956.1201	50 mm, szénfekete
	250841	956A1201	76 mm, fehér
	250842	956A1201	76 mm, szürke
	497010	956A1201	76 mm, szénfekete

SERVO-DRIVE

	kód	Blum kód	leírás	A	B
6	**347839**	23KA000	BLUM 23KA000 Aventos Servo-drive HK top-hoz		✓

Tápkábel

	kód	Blum kód	leírás	A	B
7	**99108**	Z10M200E	tápkábel, 2 m		✓

Transzformátor

	kód	Blum kód	leírás	A	B
8	**129576**	Z10NE030E	24 W-os transzformátor		✓

Transzformátortartó

	kód	Blum kód	leírás	A	B
9	**131344**	Z10NG120	BLUM Z10NG120 transzformátor tartó Servodrive hátra		✓

- A – standard vasalatokhoz
- B – SERVO-DRIVE-hoz

AVENTOS HK-S

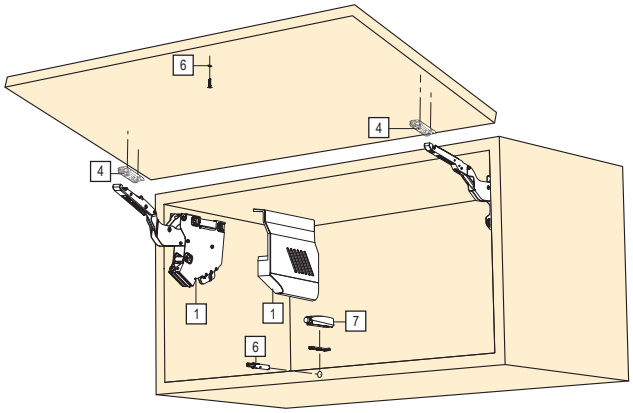



AVENTOS HK-S mechanizmus[1]

	kód	Blum kód	leírás
1	**231752**	20K2B00	gyenge, fehér takarósapka
	231749	20K2B00	gyenge, szürke takarósapka
	346195	20K2B00	gyenge, sötétszürke takarósapka
	231753	20K2C00	közepes, fehér takarósapka
	231750	20K2C00	közepes, szürke takarósapka
	346199	20K2C00	közepes, sötétszürke takarósapka
	231754	20K2E00.02	erős, fehér takarósapka
	231751	20K2E00	erős, szürke takarósapka
	346212	20K2E00	erős, sötétszürke takarósapka

[1] a készlet tartalma: 2× szimmetrikus emelőt, 2× bal/jobb pántkar takarósapkát, 10× csavart 4 × 35 mm ajtószélességhez

AVENTOS HK-S mechanizmus, TIP-ON[2]

	kód	Blum kód	leírás
1	**231760**	20K2B00T	gyenge, fehér takarósapka
	231757	20K2B00T	gyenge, szürke takarósapka
	346216	20K2B00T	gyenge, sötétszürke takarósapka
	231761	20K2C00T	közepes, fehér takarósapka
	231758	20K2C00T	közepes, szürke takarósapka
	346226	20K2C00T	közepes, sötétszürke takarósapka
	231762	20K2E00T	erős, fehér takarósapka
	231759	20K2E00T	erős, szürke takarósapka
	346228	20K2E00T	erős, sötétszürke takarósapka

[2] a készlet tartalma: 2× szimmetrikus emelő, 2× balos/jobbos pántkar takarósapka, 10× forgácslap csavar 4 × 35 mm, 1× TIP-ON 50 mm, 1× egyenes adapter a TIP-ON-hoz

Előlapvasalat

	kód	Blum kód	leírás
4	**203387**	175H3100	egyenes, 8,5 mm-es acél, csavar[3]
	211476	177H3100E	egyenes, 8,5 mm-es acél, EXPANDO [3]
	P13907	20K4A01A	előlaprögzítő alu, balos
	P13908	20K4A01A	előlaprögzítő alu, jobbos
	277796	175H3G00A	előlapvasalat alukeretekhez csavarozásra[4]

[3] 2 db-t kell rendelni

[4] TIP-ON-hoz nem használható

- ideális kis magasságú felső szekrényekhez
- korpuszmagasság: min. belső 150 mm, külső max. 400 mm
- minimális korpuszmélység 240 mm
- **a leggyengébb verziónak csak egy vasalaton vannak a rugói és a csillapító mechanizmusa**
- a BLUMOTION-nek köszönhetően finoman és csendesen zár
- enyhe vezérlőerő
- minden nyitási helyzetben megállítható
- egyszerű összeszerelés szerszámok nélkül
- a front 3 irányban állítható
- az emelő egyszerű és folyamatos beállítása
- nincs szükség pántokra a minél egyszerűbb és pontosabb megrendelés érdekében használja az AVENTplan
- AVENTplan – letölthető a www.demos-trade.com weboldalról

AVENTOS HK-S

TIP-ON gázrugók

	kód	Blum kód	leírás
6	**250826**	956.1004	50 mm, fehér
	250827	956.1004	50 mm, szürke
	497006	956.1004	50 mm, szénfekete
	250831	956A1004	76 mm, fehér
	250833	956A1004	76 mm, szürke
	497007	956A1004	76 mm, szénfekete

Nyitásszöghatároló

	kód	Blum kód	leírás
P	**13905**	20K7A41	100°
	13906	20K7A11	75°

AVENTOS HK-S ipar

kód	Blum kód	leírás
P13900	20K2A01.XX	rugó nélküli mechanizmus
P13901	20K2C01.XX	közepes mechanizmus
P13902	20K2E01.XX	erős mechanizmus
211370	20K2C01T	TIP-ON közepes mechanizmus
211371	20K2E01T	TIP-ON erős mechanizmus
392600	20K8A21.21	fehér takarósapka, balos
392601	20K8A21.21	fehér takarósapka, jobbos
392597	20K8A21.21	szürke takarósapka, balos
392598	20K8A21.21	szürke takarósapka, jobbos
392602	20K8A21.21	sötétszürke takarósapka, balos
392603	20K8A21.21	sötétszürke takarósapka, jobbos
228929		4×35 mm-es csavar

TIP-ON közvetlen adapter

	kód	Blum kód	leírás
6	**250838**	956.1201	50 mm, fehér
	250839	956.1201	50 mm, szürke
	497009	956.1201	50 mm, szénfekete
	250841	956A1201	76 mm, fehér
	250842	956A1201	76 mm, szürke
	497010	956A1201	76 mm, szénfekete

Kombinációs lehetőségek

emelő típusa	teljesítményfaktor
2× 20K2A01	nem lehet
1× 20K2A01 + 1× 20K2C01	220 – 500
2× 20K2C01	400 – 1000
2× 20K2E01	960 – 2215

- Teljesítménymutató = korpuszmagasság (mm) × ajtók súlya 2× fogantyúval (kg).

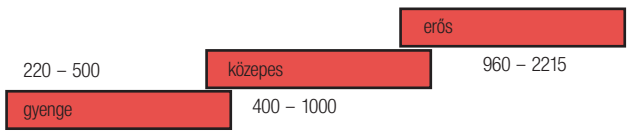

AVENTOS HK-XS

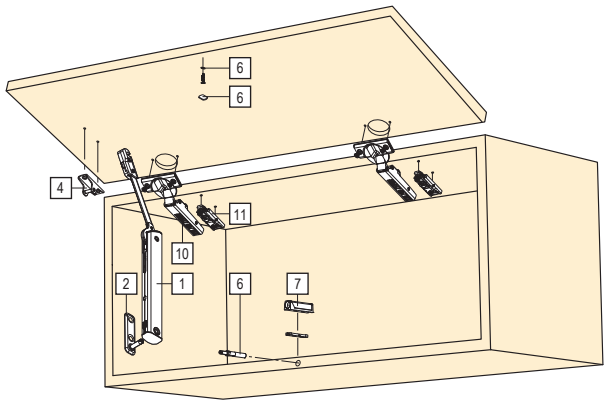



- ideális magas szekrényekhez és felső szekrényekhez
- korpuszmagasság 240 – 600 mm
- minimális belső mélység 125 mm
- a szimmetrikus emelőt egy vagy mindkét oldalon lehet használni
- felnyíló vasalatok kis méretű magas szekrényekhez és felső szekrényekben
- a CLIP top BLUMOTION pántokkal kombinálva a vasalatok lágyan és csendesen záródnak
- a folyamatos ütköző pontosan a kívánt helyzetben állítja meg a vasalatot, és Ön azt bármikor kényelmesen elérheti
- a kisebb előlapoknál elég egy vasalatot használni; a nagyobbaknál két vasalat is használható

Standard

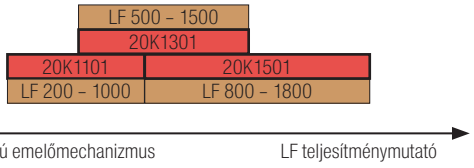

Egyoldalú emelőmechanizmus

LF teljesítménymutató

- legnagyobb előnye a kis beépített mélység (125 mm), keskeny vasalatok használhatók
- a páraelszívó felett vagy a fürdőszobában
- vitathatatlan előnye a gyors és egyszerű szerelés
- a vasalat megfelelő ereje könnyen beállítható a vasalat elülső oldalán

A TIP-ON változat rugó nélküli bútorpántokkal és TIP-ON gázrugókkal van kombinálva (01.42 o.)

- ebben a változatban elég csak röviden megérinteni a bútorok előlapját – és a vasalat szélesen felfelé kinyílik
- A kidobó elforgatásával könnyedén beállíthatja a front réseit

TIP-ON

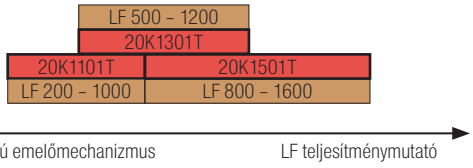

Egyoldalú emelőmechanizmus

LF teljesítménymutató

AVENTOS HK-XS mechanizmus

	kód	Blum kód	leírás
1	**247121**	20K1101	gyenge
	247122	20K1301	közepes
	247123	20K1501	erős

AVENTOS HK-XS mechanizmus TIP-ON-hoz

	kód	Blum kód	leírás
1	**247124**	20K1101T	gyenge
	247125	20K1301T	közepes
	247126	20K1501T	erős

Rögzítés a korpuszhoz

	kód	Blum kód	leírás
2	**247127**	20K5101	oldalvasalat korpuszra csavar
	247128	20K51E1	oldalvasalat korpuszra EXPANDO

Előlapvasalat

	kód	Blum kód	leírás
4	**247129**	20K4101	csavar
	247130	20K41E1	EXPANDO
	247131	20K4101A	alu keret

P	**347999**	70T4532T	EXPANDO T tipli

AVENTOS HK-XS

Bútorpántok

	kód	Blum kód	leírás
10	**12047**	71B3550	integrált csillapítással, csavar 110°
	226668	70T3550.TL	ráütődő rugók nélküli, csavar 110° [1]

Talp

	kód	Blum kód	leírás
11	**203387**	175H3100	talp egyenes, csavar 8,5 mm, acél

TIP-ON gázrugók

	kód	Blum kód	leírás
6	**250826**	956.1004	50 mm, fehér
	250827	956.1004	50 mm, szürke
	497006	956.1004	50 mm, szénfekete
	250831	956A1004	76 mm, fehér
	250833	956A1004	76 mm, szürke
	497007	956A1004	76 mm, szénfekete

TIP-ON adapterek

	kód	Blum kód	leírás
6	**250838**	956.1201	50 mm, fehér
	250839	956.1201	50 mm, szürke
	497009	956.1201	50 mm, szénfekete
	250841	956A1201	76 mm, fehér
	250842	956A1201	76 mm, szürke
	497010	956A1201	76 mm, szénfekete

Tudja Ön, hogy az AventPlan űrlap használatával könnyen és gyorsan megrendelhet minden AVENTOS felnyílóhoz szükséges vasalatot?

Megtalálható a www.demos-trade.com weboldalon

Teljesítménymutató (LF) = korpuszmagasság (KH) [mm] × előlap súlya, a fogantyú súlyának kétszeresével (kg).

Fa előlapok és széles alukeretek

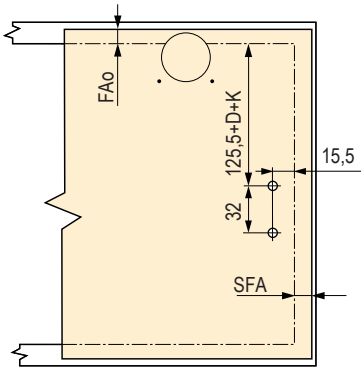

Méretdiagramok

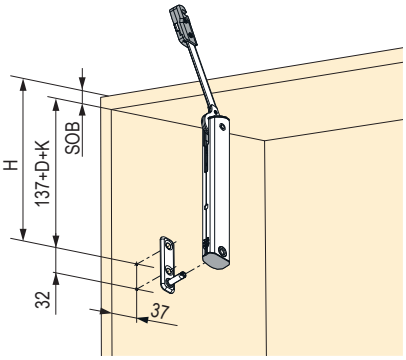

Emelőszerkezet pozíciója a korpuszon

- H=137 + D + K +SOB
- D – magasított szerelőtalpak
- K – hajlított pántkar
  - ráütődő pánt = 0 mm
  - félig ráütődő pánt = 9,5 mm
  - közézáródó pánt = 18 mm
- SOB korpusz tetővastagsága

Szimmetrikus emelő-mechanizmus standard

Teljesítménymutató

- 200 – 1000 gyenge
- 500 – 1500 közepes
- 800 – 1800 erős
- nyitásszög 105°



Szimmetrikus emelőmechanizmus TIP-ON

- Teljesítménymutató
- 180 – 800 gyenge
- 500 – 1200 közepes
- 800 – 1600 erős
- nyitásszög 105°



Italiana Ferramenta

Italiana Ferramenta felnyíló vasalatok



	**K12 gázrugós felnyílók**	**02.51 – 02.53 o.**
	**Kraby gázrugós felnyílók**	**02.54 – 02.57 o.**
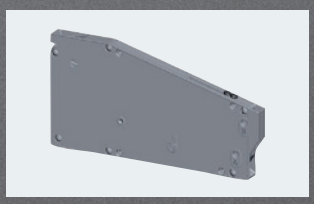	**Kiaro**	**02.59 – 02.60 o.**
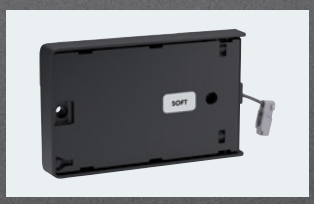	**Kiaro Easy**	**02.61 – 02.62 o.**

automatikus gázrugós felnyílók – K12 hossz 244 mm

244 mm

kód	leírás
282471	50 N
282472	80 N
282473	100 N
282474	120 N



- 300 – 500 mm ajtómagassághoz és 1 – 9 kg súlyhoz (az ajtó magasságától függően)
- minimalista dizájn, a gázrugó átmérője mindössze 12 mm
- a táblázatban megadott méretek a fogantyúval nyitható változatra vonatkoznak
- a fogantyú nélküli nyitáshoz kövesse a mellékelt vagy a webhelyen található utasításokat

kombinálható befúrható fogantyúkkal, lásd 01.11 o.

A megfelelő emelőhossz kiválasztása 244 mm

H (mm)	ajtó súlya (kg)																
	1	1,5	2	2,5	3	3,5	4	4,5	5	5,5	6	6,5	7	7,5	8	8,5	9
300	1× 50 N	1× 80 N		2× 50 N		2× 80 N							2× 100 N		2× 120 N		
350	1× 50 N	1× 80 N	2× 50 N			2× 80 N					2× 100 N		2× 120 N			2× 140 N	
400	1× 50 N	1× 80 N	2× 50 N			2× 80 N			2× 100 N		2× 120 N						
450	1× 50 N	2× 50 N				2× 80 N			2× 100 N		2× 120 N						
500	1× 50 N	2× 50 N		2× 80 N				2× 100 N			2× 120 N						

Beépítési rajz

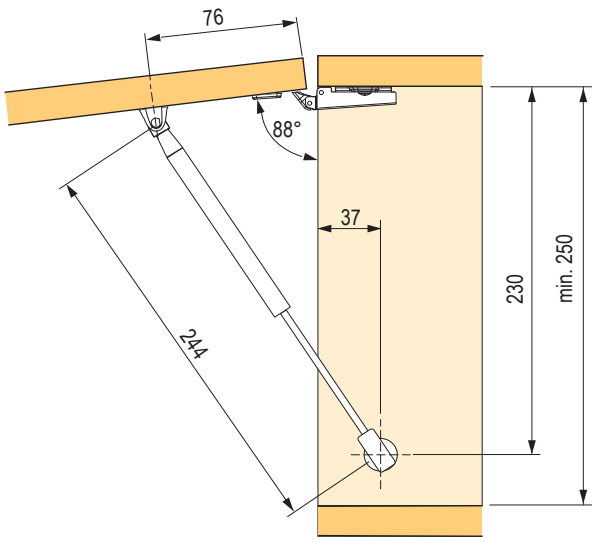

Távolság a gázrugó középpontjától

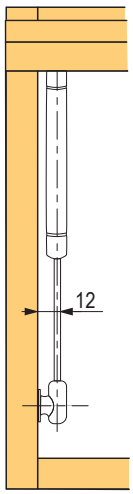

Beépítési rajz: ajtó

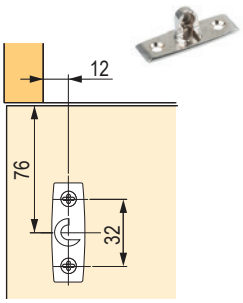

Beépítési rajz: korpusz

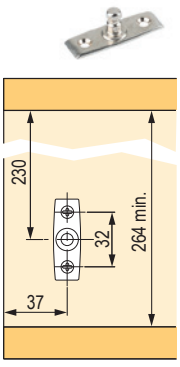

bútorpántok az 01.11 o.

ITALIANA ferramenta

automatikus gázrugós felnyílók – K12 hossz 355 mm

355 mm

kód	leírás
282475	60 N
282476	90 N
282477	110 N

- 400 – 600 mm ajtómagassághoz és 1 – 18 kg súlyhoz (az ajtó magasságától függően)
- minimalista dizájn, a gázrugó átmérője mindössze 12 mm
- a táblázatban megadott méretek a fogantyúval nyitható változatra vonatkoznak
- a fogantyú nélküli nyitáshoz kövesse a mellékelt vagy a webhelyen található utasításokat

kombinálható befúrható fogantyúkkal, lásd 02.58 o.



A megfelelő emelőhossz kiválasztása 355 mm

H (mm)	ajtó súlya (kg)																																		
	1	1,5	2	2,5	3	3,5	4	4,5	5	5,5	6	6,5	7	7,5	8	8,5	9	9,5	10	10,5	11	11,5	12	12,5	13	13,5	14	14,5	15	15,5	16	16,5	17	17,5	18
400	1× 60 N			1× 80 N		2× 60 N					2× 90 N					2× 110 N					2× 130 N						3× 110 N						3× 130 N		
450	1× 60 N		1× 80 N		2× 60 N						2× 90 N				2× 110 N					2× 130 N					3× 110 N					3× 130 N				4× 110 N	
500	1× 60 N		1× 80 N		2× 60 N				2× 90 N					2× 110 N					2× 130 N				3×110 N						3× 130 N				4× 110 N	
550	1× 60 N		1× 80 N		2× 60 N		2× 90 N				2× 110 N				2× 130 N				3× 110 N				3×130 N				4× 110 N				4× 130 N			
600	1× 80 N		2× 60 N		2× 90 N			2×110 N				2×130 N					3×110 N				3×130 N				4×110 N				4×130 N					

Beépítési rajz

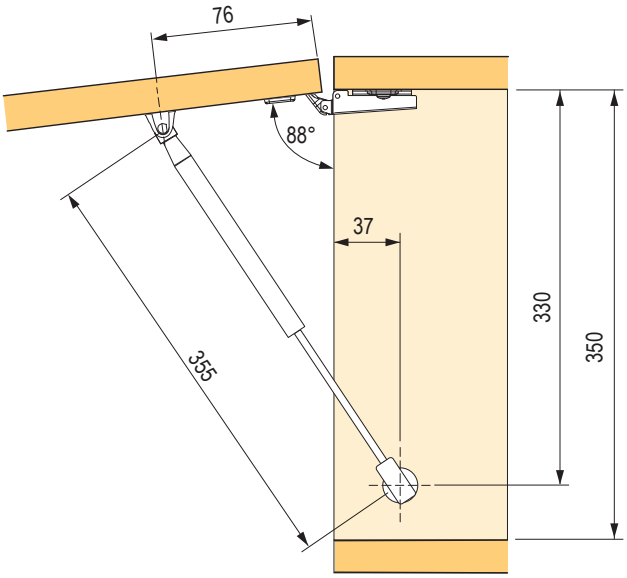

Távolság a gázrugó középpontjától

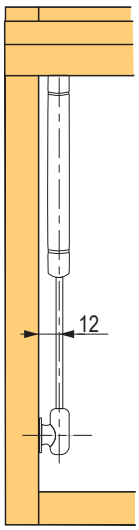

Beépítési rajz: ajtó

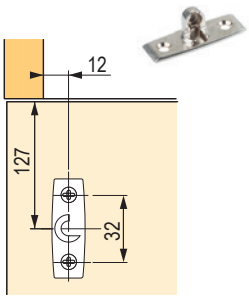

Beépítési rajz: korpusz

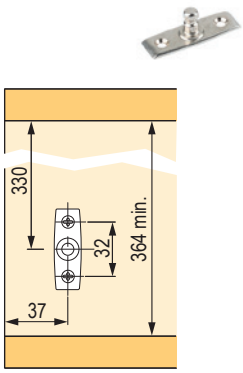

bútorpántok az 01.11 o.

gázrugós lenyíló vasalatok

K12 lenyíló vasalat

kód	leírás
355722	164 mm
355724	244 mm
355726	355 mm

	L	L1	L2	L3
K12 164	164	158	39	180 min.
K12 244	244	230	76	250 min.
K12 355	355	330	127	350 min.



- minimalista dizájn, a gázrugó átmérője mindössze 12 mm
- a táblázatban megadott méretek a fogantyúval nyitható változatra vonatkoznak és rugós edénypántok használata esetén
- más változatok esetén (fogantyú nélküli kinyitás, Kimana pántok) kövesse a mellékelt, vagy a weboldalon található utasításokat

Beépítési rajz

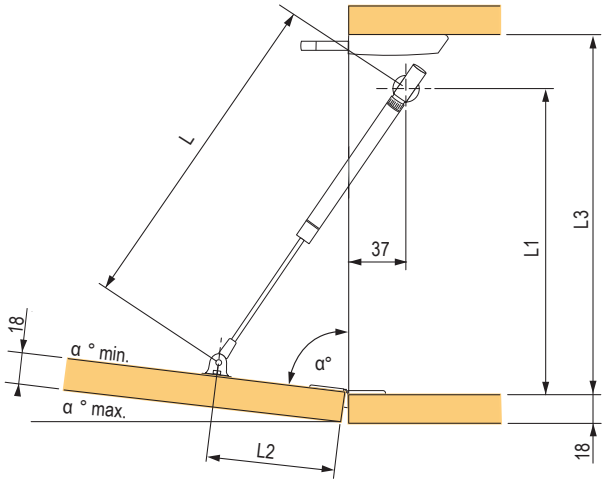

Távolság a gázrugó középpontjától

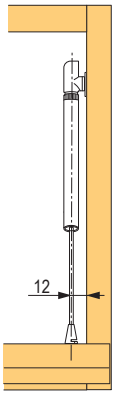

Beépítési rajz: korpusz

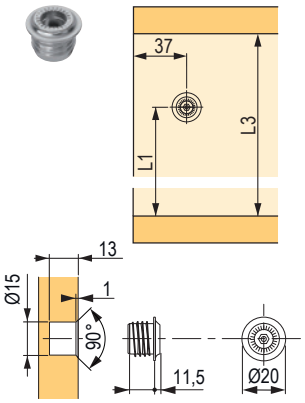

Beépítési rajz: ajtó

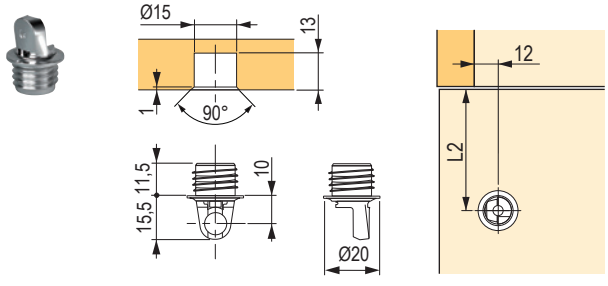

Beépítési rajz: ajtó



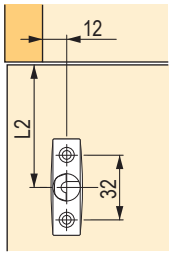

Kimana pánttal kombinálva ajánljuk használni, 01.86 o.
nagyon jó fogantyú nélkül nyitás funkció
(a K-push rendszerrel kombinálva 01.21 o.)

ITALIANA ferramenta

pozicionálható gázrugós – Kraby hossz 164 mm

164 mm

kód	leírás
135006	45 N
135007	60 N



- nyitott állapotban tartja különböző helyzetben
- a nyitási szög beállítható a gázrugó csavarjának segítségével (83° – 103°-os szögben)
- minimális helyigény a belső térben 193 mm
- 230 – 300 mm nagyságú ajtóhoz

keskeny alumíniumkerethez való rögzítő elem az 02.58 o.

A megfelelő emelőhossz kiválasztása 164 mm

ajtó szélessége	450 mm		600 mm		900 mm		1200 mm	
ajtó magassága mm	kg	szám × N	kg	szám × N	kg	szám × N	kg	szám × N
230 – 250	1,2 ÷ 1,3	1 × 45	1,6 ÷ 1,8	1 × 45	2,4 ÷ 2,6	2 × 45	3,2 ÷ 3,5	2 × 45
251 – 300	1,3 ÷ 1,6	1 × 45	1,8 ÷ 2,1	2 × 45	2,6 ÷ 3,2	2 × 45	3,5 ÷ 4,2	2 × 60

a kép alapján követni kell a billenő szerkezet ajtórögzítőbe való szerelésének folyamatát

Beépítési rajz

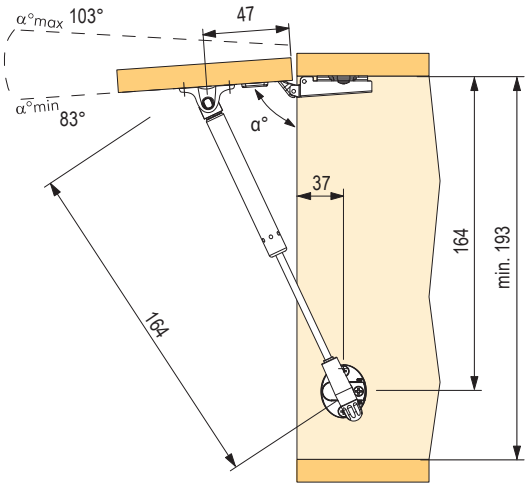

Távolság a gázrugó középpontjától

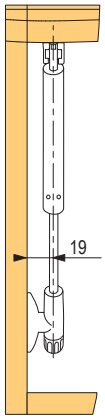

Beépítési rajz: korpusz

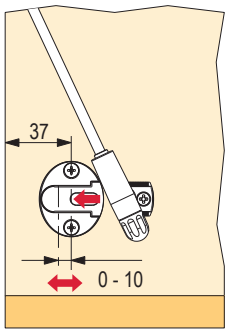

- a rajzban megadott méretek a fogantyúval nyíló változatra vonatkoznak
- a fogantyú nélküli nyitáshoz kövesse a mellékelt vagy a webhelyen található utasításokat

bútorpántok az 01.11

Kraby állítható felnyílók

244 mm

kód	leírás
15590	45 N
15591	60 N
15592	90 N
15593	120 N



- nyitott állapotban tartja az ajtót különböző helyzetben
- a nyitási szög beállítható a gázrugó csavarjának segítségével (83° – 94°-os szögben)
- minimális belső hely igény 270 mm
- 300 – 550 mm nagyságú ajtóhoz

keskeny alumíniumkerethez való rögzítő elem az 02.58 o.

A megfelelő emelőhossz kiválasztása 244 mm

ajtó szélessége	450 mm		600 mm		900 mm		1200 mm		1500 mm	
ajtó magassága mm	kg	szám × N	kg	szám × N	kg	szám × N	kg	szám × N	kg	szám × N
300 – 350	1,6 ÷ 1,8	1 × 45	2,1 ÷ 2,5	1 × 60	3,2 ÷ 3,7	1 × 90	4,2 ÷ 4,9	2 × 45	5,3 ÷ 6,1	2 × 60
351 – 400	1,8 ÷ 2,1	1 × 45	2,5 ÷ 2,8	1 × 60	3,7 ÷ 4,2	2 × 45	4,9 ÷ 5,6	2 × 60	6,1 ÷ 7	2 × 90
401 – 450	2,1 ÷ 2,4	1 × 60	2,8 ÷ 3,2	2 × 45	4,2 ÷ 4,7	2 × 60	5,6 ÷ 6,3	2 × 90	7 ÷ 7,9	2 × 90
451 – 500	2,4 ÷ 2,6	2 × 45	3,2 ÷ 3,5	2 × 60	4,7 ÷ 5,3	2 × 60	6,3 ÷ 7	2 × 120	×	×
501 – 550	2,6 ÷ 2,9	2 × 45	3,5 ÷ 3,9	2 × 60	5,3 ÷ 5,8	2 × 90	7 ÷ 7,7	2 × 120	×	×

a kép alapján követni kell a billenő szerkezet ajtórögzítőbe való szerelésének folyamatát

Beépítési rajz

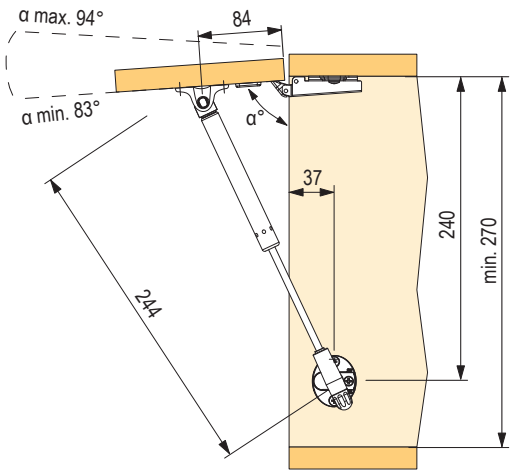

Távolság a gázrugó középpontjától

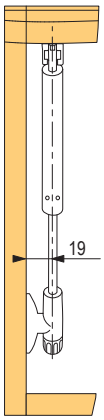

Beépítési rajz: korpusz

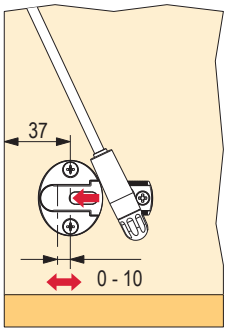

- a rajzban megadott méretek a fogantyúval nyíló változatra vonatkoznak
- a fogantyú nélküli nyitáshoz kövesse a mellékelt vagy a webhelyen található utasításokat

bútorpántok az 01.11 o.

ITALIANA ferramenta

pozicionálható gázrugó – Kraby hossz 355

355 mm

kód	leírás
135008	45 N
135009	60 N
135010	90 N
135011	120 N
129029	160 N

- nyitott állapotban tartja az ajtót különböző helyzetben
- a nyitási szög beállítható a gázrugó csavarjának segítségével (83° – 94°-os szögben)

keskeny alumíniumkerethez való rögzítő elem az 02.58 o.



- minimális belső hely igény 374 mm
- 400 – 700 mm nagyságú ajtóhoz

A megfelelő emelőhossz kiválasztása 355 mm

ajtó szélessége	450 mm		600 mm		900 mm		1200 mm		1500 mm		1800 mm	
ajtó magassága mm	kg	szám × N	kg	szám × N	kg	szám × N	kg	szám × N	kg	szám × N	kg	szám × N
400 – 450	2,1 ÷ 2,4	1 × 60	2,8 ÷ 3,2	2 × 45	4,2 ÷ 4,7	2 × 45	5,6 ÷ 6,3	2 × 60	7 ÷ 7,9	2 × 60	8,4 ÷ 9,5	2 × 90
451 – 500	2,4 ÷ 2,6	1 × 60	3,2 ÷ 3,5	2 × 45	4,7 ÷ 5,3	2 × 45	6,3 ÷ 7	2 × 60	7,9 ÷ 8,8	2 × 90	9,5 ÷ 10,5	2 × 90
501 – 550	2,6 ÷ 2,9	1 × 60	3,5 ÷ 3,9	2 × 45	5,3 ÷ 5,8	2 × 60	7 ÷ 7,7	2 × 90	8,8 ÷ 9,7	2 × 90	10,5 ÷ 11,6	2 × 120
551 – 600	2,6 ÷ 3,2	2 × 45	3,9 ÷ 4,2	2 × 60	5,8 ÷ 6,3	2 × 60	7,7 ÷ 8,4	2 × 90	9,7 ÷ 10,5	2 × 120	×	×
601 – 650	3,2 ÷ 3,4	2 × 60	4,2 ÷ 4,6	2 × 60	6,3 ÷ 6,8	2 × 90	8,4 ÷ 9,1	2 × 120	×	×	×	×
651 – 700	3,4 ÷ 3,7	2 × 60	4,6 ÷ 4,9	2 × 60	6,8 ÷ 7,4	2 × 90	9,1 ÷ 9,8	2 × 120	×	×	×	×

a kép alapján követni kell a billenő szerkezet ajtórögzítőbe való szerelésének folyamatát

Beépítési rajz

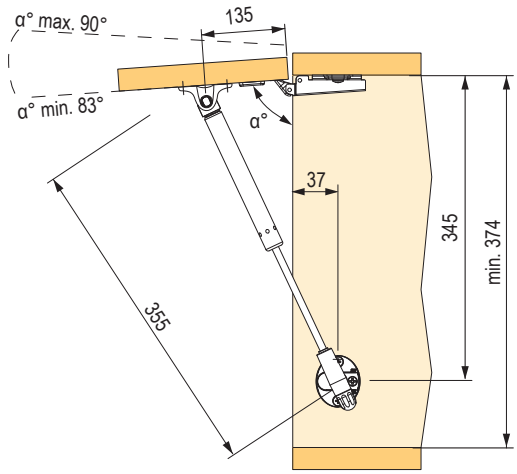

Távolság a gázrugó középpontjától

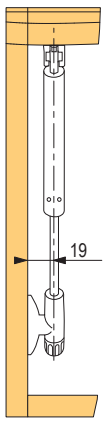

Beépítési rajz: korpusz

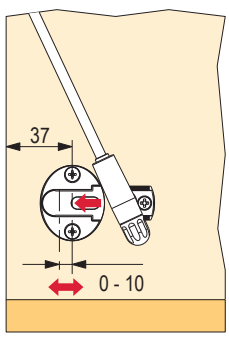

- a rajzban megadott méretek a fogantyúval nyíló változatra vonatkoznak
- a fogantyú nélküli nyitáshoz kövesse a mellékelt vagy a webhelyen található utasításokat

bútorpántok az 01.11 o.

Kraby lenyíló vasalatok

Lenyíló

kód	leírás
15588	164 mm
15594	244 mm
15589	355 mm

kód	L (mm)	L1 (mm)	L2 (mm)	L3 (mm)
15588	164	164	47	min. 193
15594	244	240	84	min. 270
15589	355	345	135	min. 374



- a táblázatban megadott méretek a fogantyúval nyitható változatra vonatkoznak, rugós edénypántok használata közepette
- más változatok esetén (fogantyú nélküli kinyitás, Kimana pántok) kövesse a mellékelt, vagy a weboldalon található utasításokat

ajtó magassága (mm)	vasalat típusa	súly (kg)
225 – 250	2×15588	<3,5
301 – 350	2×15594	<4,9
401 – 450	2×15589	<6,3

- max. ajtószélesség: 1200 mm
- a nyitási szög beállítható a gázrugó csavarjának segítségével (85° – 90°-os szögben)

keskeny alumíniumkerethez való rögzítő elem az 02.58 o.

Beépítési rajz

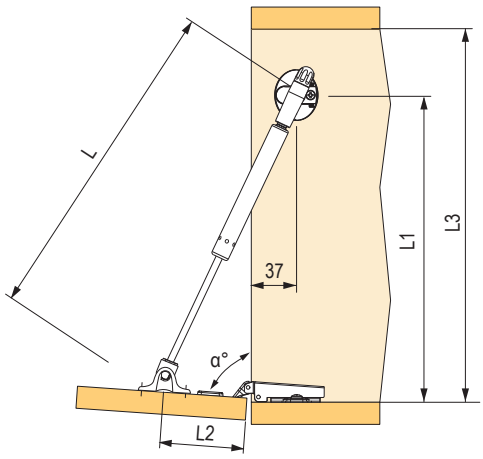

Az előlaprögzítő elemet úgy kell felszerelni, hogy a gázrugót abba elölről helyezzük be.
Be kell tartani, különben fennáll a sérülés veszélye!

Távolság a dugattyú középpontjától

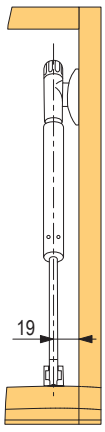

gázrugós dugattyúk – K12 és Kraby tartozékok vékony alu keretekhez

K12 számára



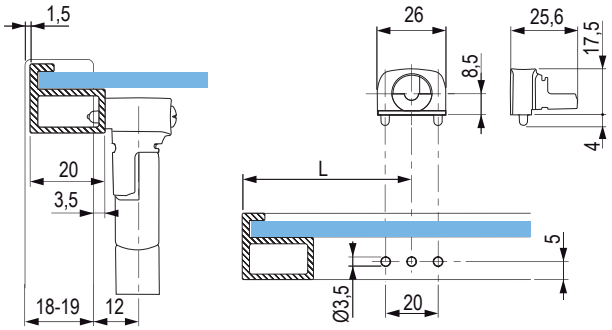

kód	leírás
282479	adapter vékony alu kerethez

Kraby

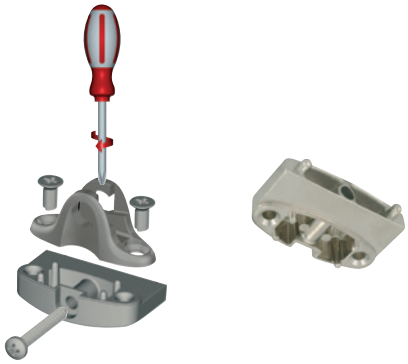

kód	leírás
15597	adapter vékony alu kerethez
15598	szerelőcsavar, 5 × 10,5 mm, önmetsző
15599	szerelőcsavar, 3,9 × 32 mm, önmetsző

Kraby méretdiagram

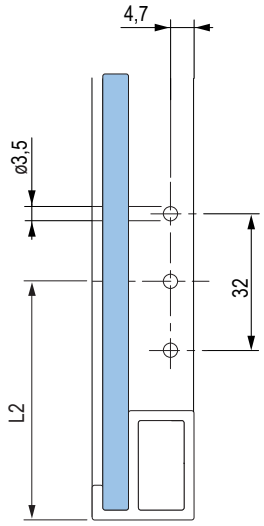

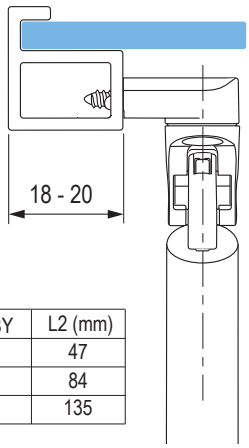

KRABY	L2 (mm)
164	47
244	84
355	135

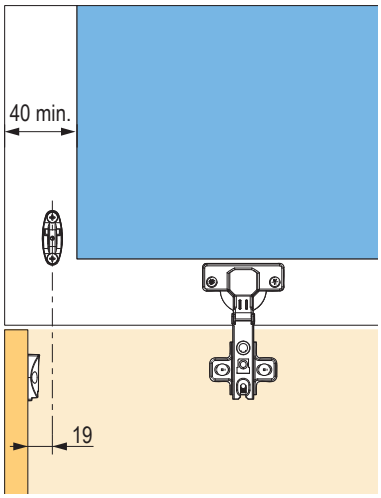

lenyíló csillapítással – Kiaro S és Kiaro

Kiaro S és Kiaro

típusa	szín	
	T-Met	Gunmetal
Kiaro S csillapítással	**405998**	**405997**
Kiaro csillapítással	**392158**	**392159**

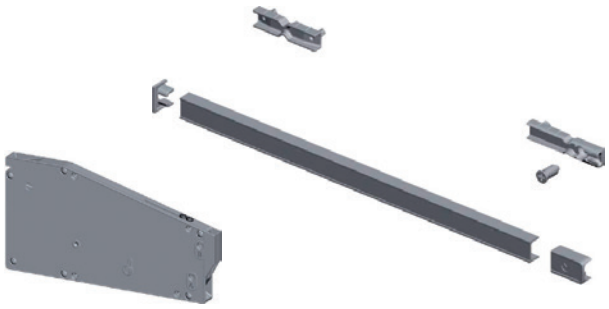

- két típus a könnyebb Kiaro S ajtókhoz és a nehezebb Kiaro ajtókhoz
- a vasalat ereje közvetlenül a mechanizmuson beállítható
- a nyitási szög beállításának lehetősége

a fogantyú nélküli nyitáshoz a K-push rendszert javasoljuk, 01.21 o.
Kimana pánttal kombinálva ajánljuk használni, 01.86 o.

Segédeszköz a Kiaro S vasalat kiválasztásához

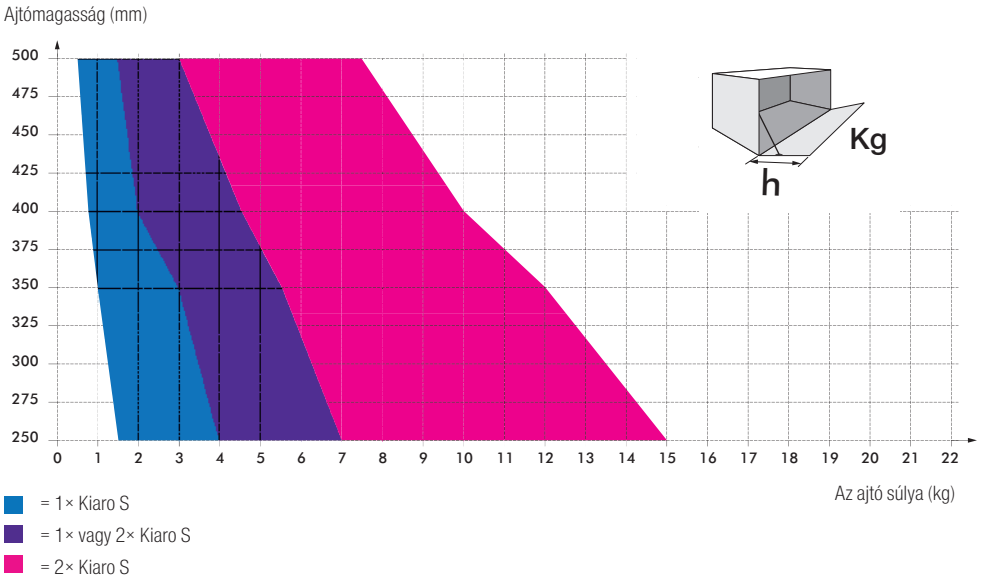

Segédeszköz a Kiaro vasalat kiválasztásához

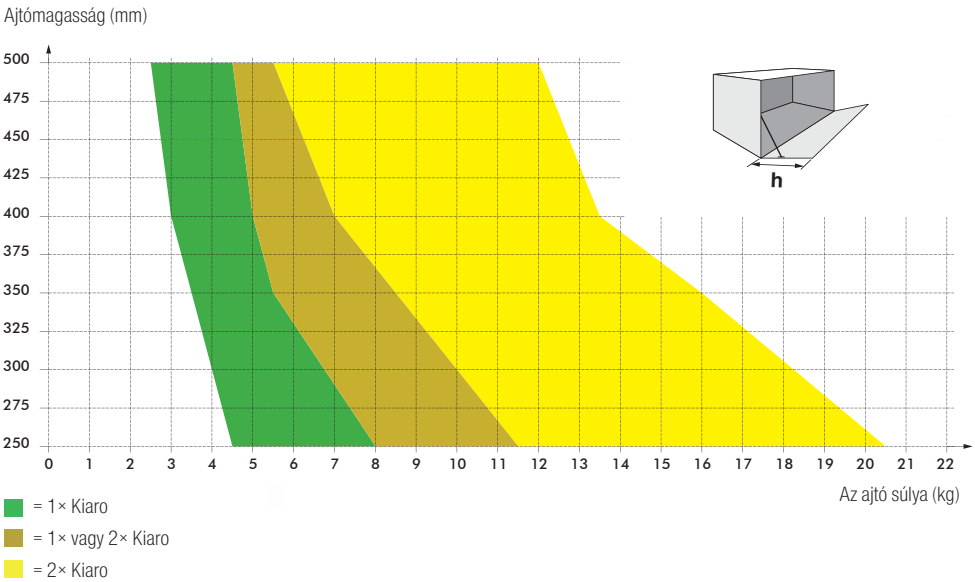

lenyíló csillapítással – Kiaro S és Kiaro

Hátulnézet – kábelnyílás

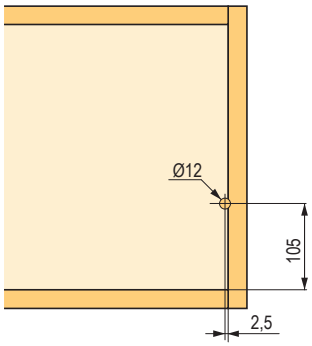

A korpusz oldala - vezetőprofil nyílásai

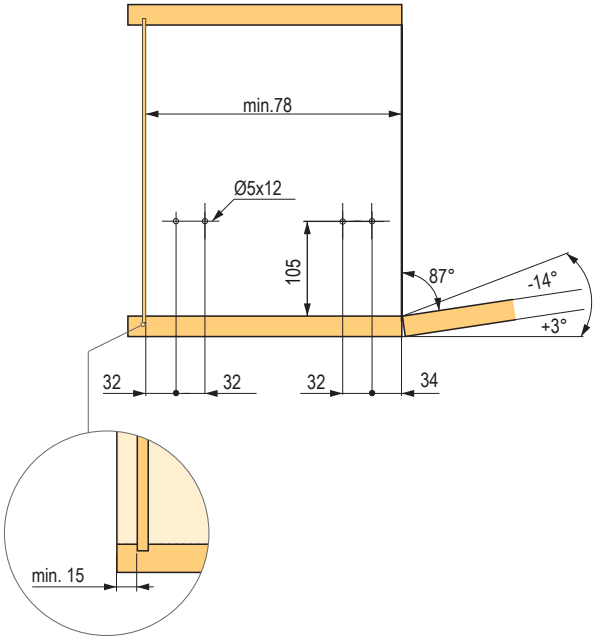

Alaprajz – nyílás az ajtófogantyúnak

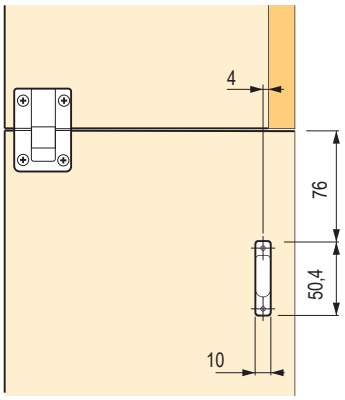

Az ajtófogantyú nyílásának marási mélysége

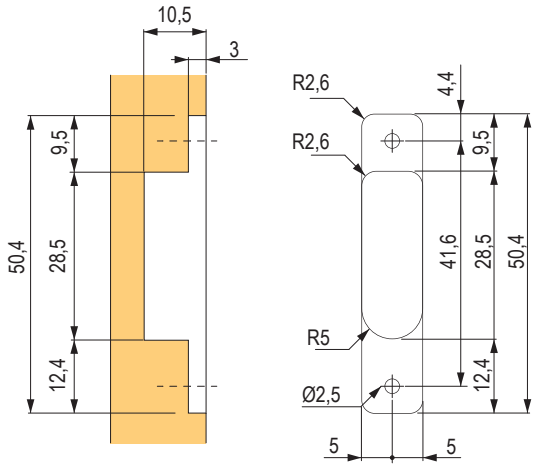

lenyíló csillapítással – Kiaro Easy

Kiaro Easy

típusa	szín		
	antracit	szürke	fehér
gyenge	**475448**	**475446**	**485743**
erős	**475447**	**475445**	**485742**

- A KIARO EASY egy billenő nyitórendszer kisebb és könnyebb ajtókhoz
- kétféle erősségben kapható: gyenge és erős
- az extra erős huzalból készült vezetőhuzal garantálja a nagy tartósságot és a hosszú élettartamot
- a nyitásszög és a csillapítóerő igény szerint állítható
- minden típusú bútorpánthoz alkalmas



Az előlapvasalatokhoz szerelési rajz

Előlap

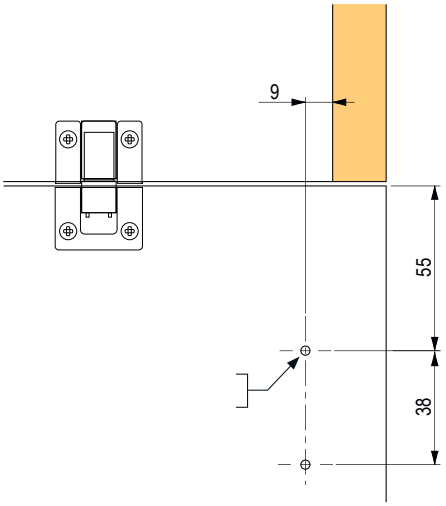

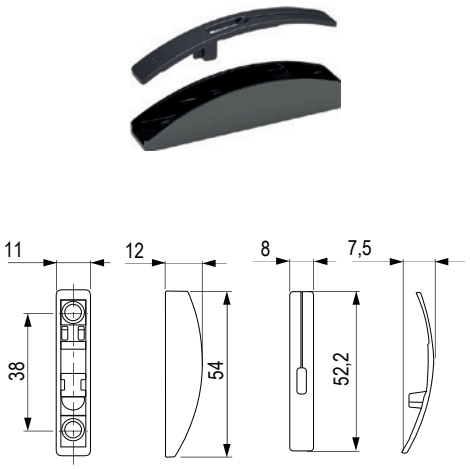

Minimális belső korpuszmélység 168 mm (160 mm)

használat	magasság (mm)	szélesség (mm)	súly (elméleti)
1	200	600	1,6 kg
2	200	900	2,1 kg
3	200	1 200	2,8 kg
4	250	600	1,8 kg
5	250	900	2,6 kg
6	250	1 200	3,5 kg
7	300	600	2,1 kg
8	300	900	3,2 kg
9	300	1 200	4,2 kg
10	350	600	2,5 kg

használat	magasság (mm)	szélesség (mm)	súly (elméleti)
11	350	900	3,7 kg
12	350	1 200	4,9 kg
13	400	900	4,2 kg
14	400	1 200	5,6 kg
15	250	900	3,2 kg
16	250	1 200	4,2 kg
17	350	900	4,4 kg
18	350	1 200	5,9 kg
19	400	900	4,8 kg
20	400	1 200	6,7 kg

Méretek a csavaros előlapvasalatba való szereléshez

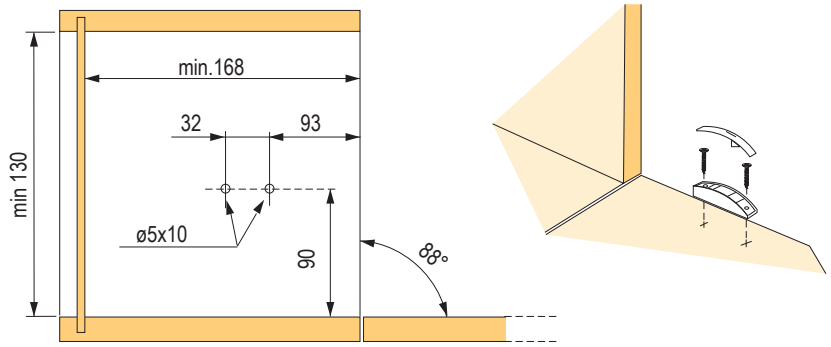

KIARO EASY
H (mm)

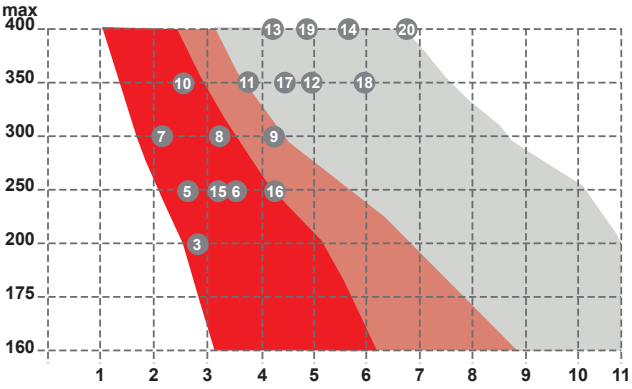

= 2× KIARO EASY gyenge
= 2× KIARO EASY gyenge vagy erős
= 2× KIARO EASY erős

KIARO EASY
H (mm)

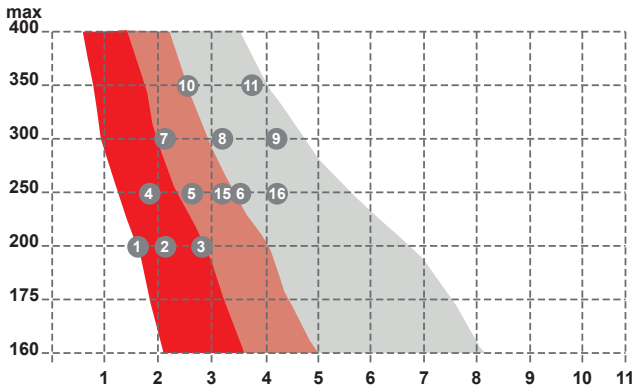

= 1× KIARO EASY gyenge
= 1× KIARO EASY gyenge vagy erős
= 1× KIARO EASY erős

tárolóhellyel ellátott ágyakhoz, gázrugós

Fém emelőszerkezet

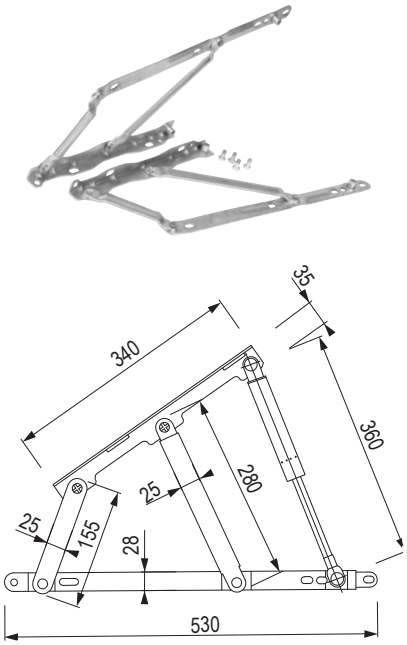

kód	leírás
224332	cink

- a szett egy pár ágyemelőt tartalmaz
- a teljes vasalathoz rendelje meg az ajánlott dugattyúk egyikét a táblázat szerint
- nyitásszög max. 40°

Gázrugók



kód	erő
224333	350 N
224334	450 N
224335	500 N
224336	650 N
224337	750 N
224338	1000 N
224339	1200 N
224340	1350 N
224341	1500 N

- egy ágyvasalathoz 2 dugattyú szükséges

A gázrugók ajánlott típusa

ágy típusa	szélesség (cm)	ajánlott gázrugók
egyszerű ágy nyitása oldalról	60 – 70	2× 350 N
	80 – 90	2× 450 N
egyszerű ágy lábvégi nyitással	80 – 90	2× 500 N
	100 – 120	2× 750 N
franciaágy egy ráccsal	140 – 150	2× 650 N/750 N
	160	2× 750 N/1000 N
	180	2× 1000 N
dupla ágy osztott ráccsal	140 – 160	4× 450 N/500 N
	180	4× 500 N/750 N

- 190 – 200 cm ágyhosszra számolva
- a gázrugók ajánlott típusai csak megközelítően vannak megadva (hagyományos lamella rosthoz és poliuretán matrachoz számítva kb. 5 kg/m^2)

A vasalat nyitásának részletei

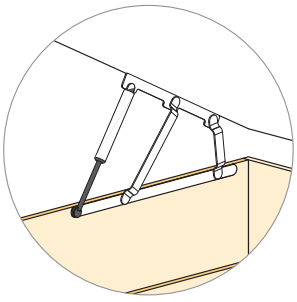

egyszerű ágy
lábvégi nyitással

A vasalat elhelyezése

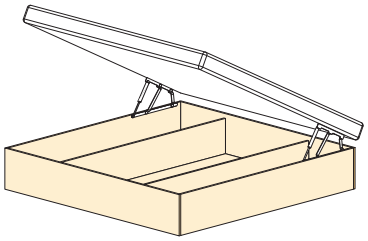

lenyitható ágyvasalat – KP09

KP09 ágyemelő

kód	szín
11455	fehér

- teljes fém tok belső rugós rendszerrel
- a szett egy pár teljes vasalatot tartalmaz
- a szekrény minimális mélysége 330 mm
- a rugókat a hátsó csavar segítségével állítja be
- felhasználás – felemelhető ágyakra
- használható egy- vagy kétszemélyes ágyakra (max. ágyszélesség 140 cm)
- az ágyszerkezet maximális súlya nem haladhatja meg az 55 kg-ot (szerkezet + rács + matrac)
- a csomag csak az ágyemelő vasalat szettet tartalmazza, tartóláb nélkül
- 211055 pótrugó



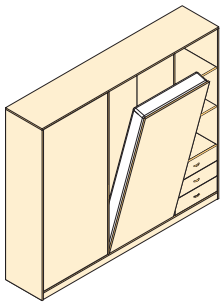

A kazetta kilazítása a tokból

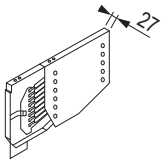

Korpuszba való szerelés

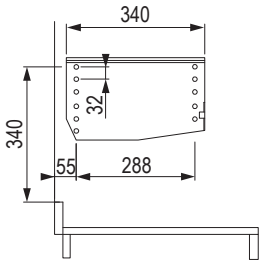

Rácsba való szerelés

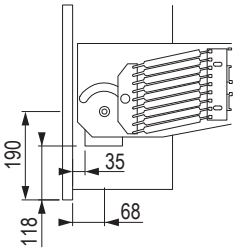

A tok beszerelése a szekrénybe

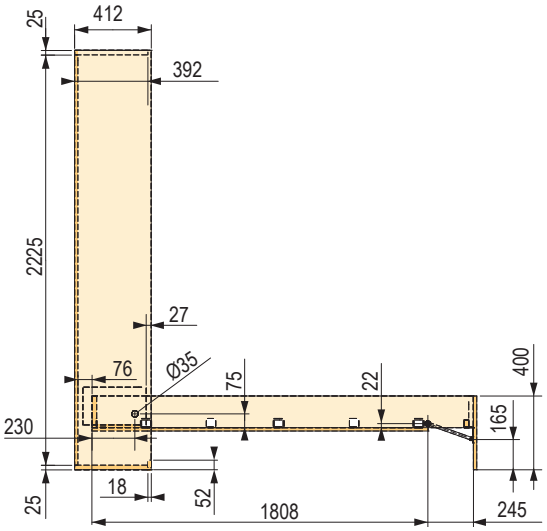

Beépítési rajz

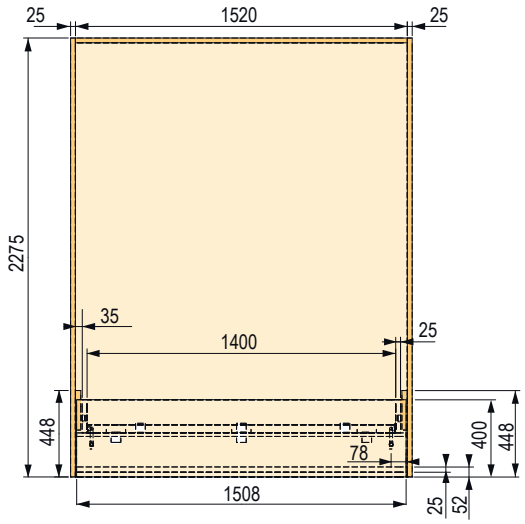

50 x 50 bútorpánt

kód	leírás
	horganyzott acél
392591	

- a csap külső átmérője és a zárt helyzetben lévő pánt vastagsága 8 mm
- pléhlemez vastagsága 1 mm

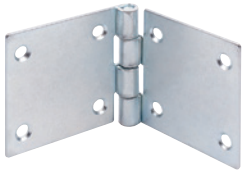

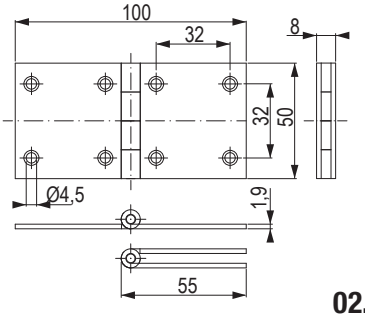

12345 Tétel raktáron **12345** Tétel megrendelésre

lenyitható ágyvasalat – Pozzoli

Összecsukható ágyvasalatok

kód	leírás	ágy méretei (cm)	keret méretei (cm)
502009	összecsukható vasalatok egyszemélyes ágyhoz	90 × 200	93 × 202
502010	összecsukható vasalatok franciaágyhoz	160 × 200	163 × 202

- fém ágykeret bükkfa lécekkel
- összecsukható mechanizmus amortizált gázrugókkal és szinkronizált állítható lábbal
- szükség van az ágykeret + matrac elkészítésére

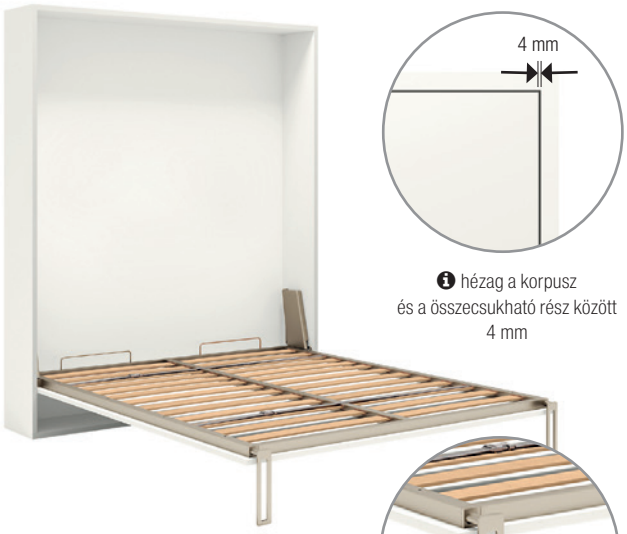

ℹ hézag a korpusz és a összecsukható rész között 4 mm



ℹ a rácsok felosztásának lehetősége a könnyebb kezelés és szállítás érdekében

Teherbírás:
- egyszemélyes ágy egyenletesen elosztva - **150 kg-ig**
- franciaágy egyenletesen elosztva - **200 kg-ig**



ℹ állítható lábak

Beépítési rajz

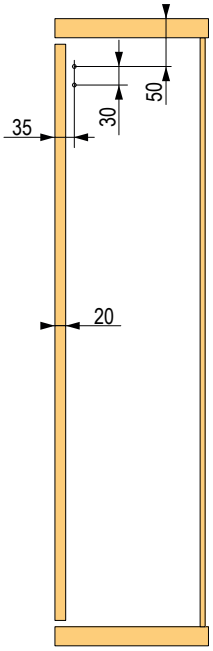

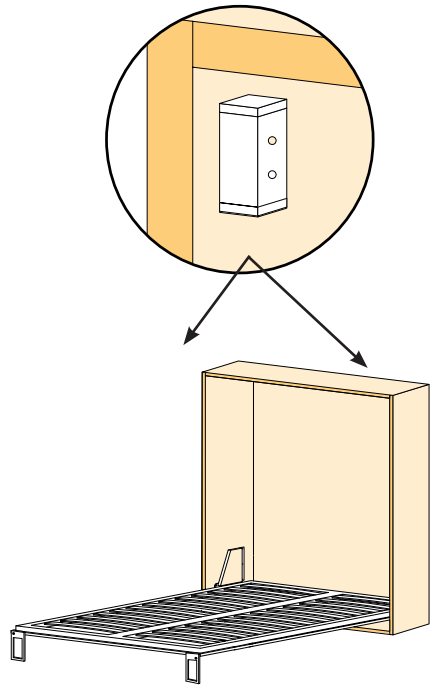

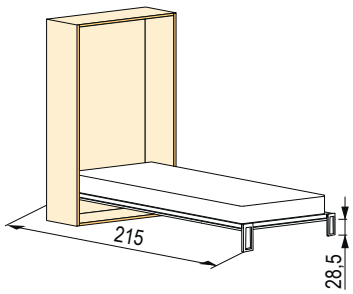

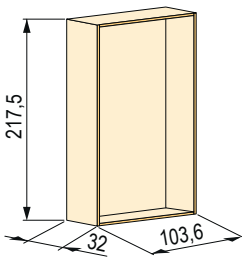

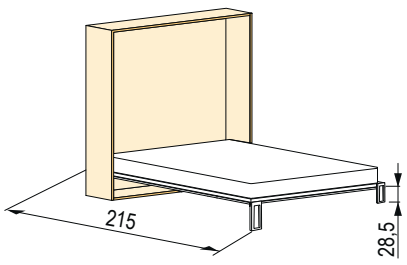

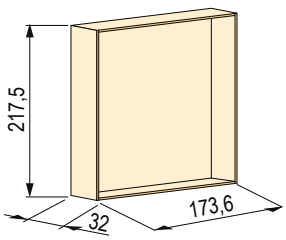

POZZOLI®

lenyitható ágyvasalat – Pozzoli

Beépítési rajz

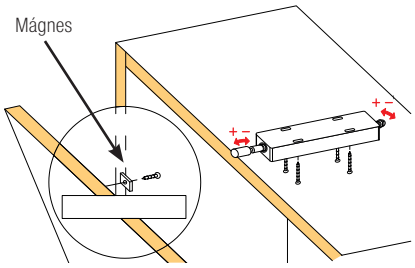

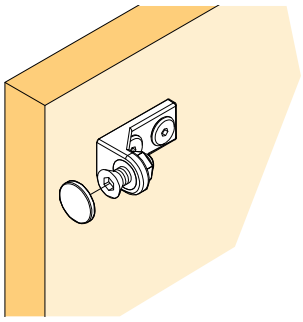

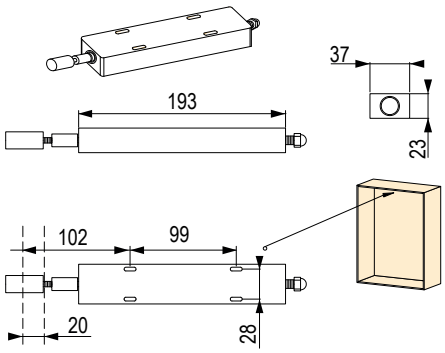

Ajtóütköző



kód	megnevezés
502012	mágnessel



kód	megnevezés
502011	mágnes nélkül



kód	megnevezés
502013	push rendszer mágnessel

Billenő pántok







kód	megnevezés	ágy méretei (cm)	keret méretei (cm)
506448	Speedy wall billenő pántok	90 × 200	93 × 202

- billenő mechanizmus csillapított gázrugókkal,
- falra szerelhető talapzat és kulcs a biztonsági zárhoz
- az összecsukható mechanizmus anélkül használható, hogy be kellene építeni egy beépített szekrénybe
- teherbírás: 150 kg

tárolóhellyel ellátott ágyakhoz

KP01 ágyemelő



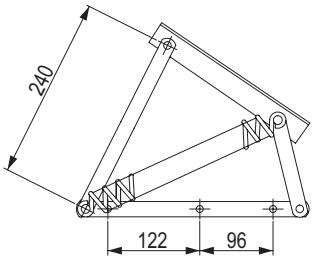

kód	felület	ø rugós vezeték (mm)
11435	galvanizált cink	2,5

- ágyneműtartós ágyak keresztirányú nyitásához alkalmas vasalat
- egyszemélyes ágy
- szélességre nyílás (keresztirányú)
- kisebb nyílás (mint KP03)
- alkalmas behelyezett és ráhelyezett ágyhoz
- pótrugó 11436

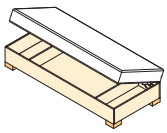

KP02 ágyemelő

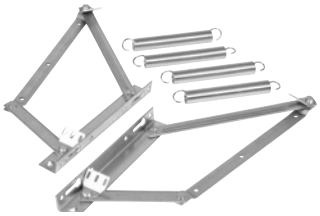

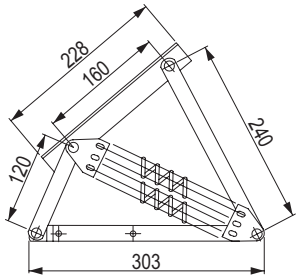

kód	felület	ø rugós vezeték (mm)
11445	galvanizált cink	2,5

- ágyneműtartós ágyak hosszanti nyitásához alkalmas vasalat
- egyszemélyes ágy
- alkalmas behelyezett és ráhelyezett ágyhoz
- pótrugó 175857

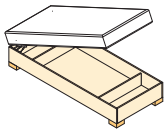

KP03 ágyemelő

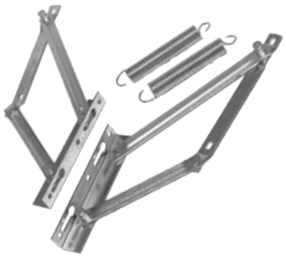

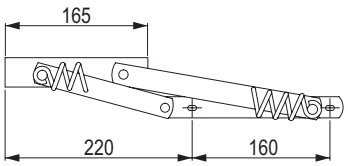

kód	felület	ø rugós vezeték (mm)
11431	galvanizált cink	2,5

- ágyneműtartós ágyak keresztirányú nyitásához alkalmas vasalat
- egyszemélyes ágy
- nagyobb emelés (nagyobb, mint a KP01)
- alkalmas behelyezett és ráhelyezett ágyhoz
- pótrugó 11454

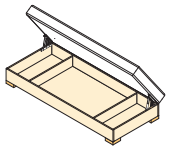

KP04 ágyemelő



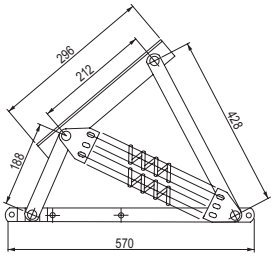

kód	felület	ø rugós vezeték (mm)
11447	galvanizált cink	2,5

- ágyneműtartós ágyak hosszanti nyitásához alkalmas vasalat
- franciaágy
- egész ágy emelése
- alkalmas behelyezett és ráhelyezett ágyhoz
- pótrugó 11452

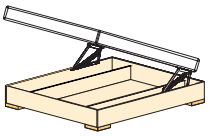

Tartozékok – a vasalatok takarója

kód	ágy-emelőhöz	teljes szélesség (mm)	belső szélesség (mm)	mélység (mm)	magasság (mm)
500212	KP03	520	490	53	80
500213	KP01, KP02	570	540	55	85
500214	KP04/gázrugós	815	780	60	80

- szín fehér
- darabonként értékesített



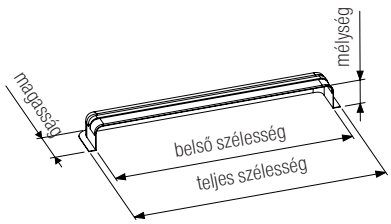

tárolóhellyel ellátott ágyakhoz és állítható rácsok

Rugós vasalat

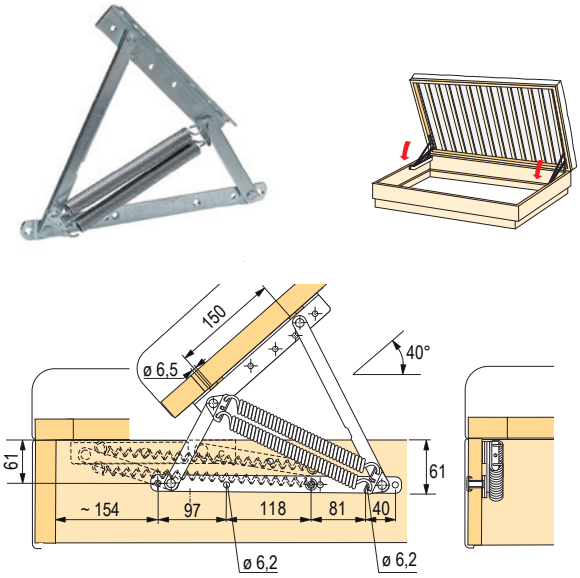

kód	Hettich kód
104943	9132738

- stabil kivitelű szegecselt kötések alátétekkel
- az előfeszített rugó támogatja a felnyílást
- az ágyrács és a matrac tömege 25 kg
- beillesztett szerkezet esetén mind a 4 oldalról alá kell támasztani
- a műanyag fedél védi az ágyhuzatot a tárolórekeszben
- csak egy jobb és egy bal oldali vasalatból álló készletként szállítjuk
- krómozott acél

Rastomat



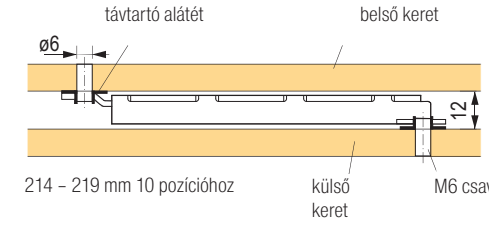

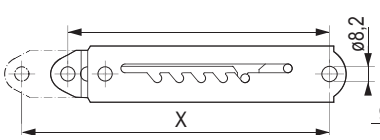

	X méret (mm)
	10 pozíció
1 R	234,5
5 R	288
10 R	354

kód	Hettich kód
105281	25174

- állítható vasalatok az ágyak fej- és lábrészéhez
- pozíciók száma 10
- alkalmazható az állítható magasságú lapoknál íróasztalokhoz, nyugágyakhoz, padokhoz stb.
- a vasalat minden esetben hátramenet nélkül beilleszkedik
- stabil szerkezet
- az acél biztosíték kizárja a túlterhelés lehetőségét
- a távtartó alátétek a csomagolás részét képezik
- kékre passzivált acél

Multiflex



kód	Hettich kód
105283	25173

- állítható vasalatok az ágyak fej- és lábrészéhez
- 13 pozíció
- különösen alacsony beépítési magasság
- egyszerű és gyors szerelés
- kékre passzivált acél

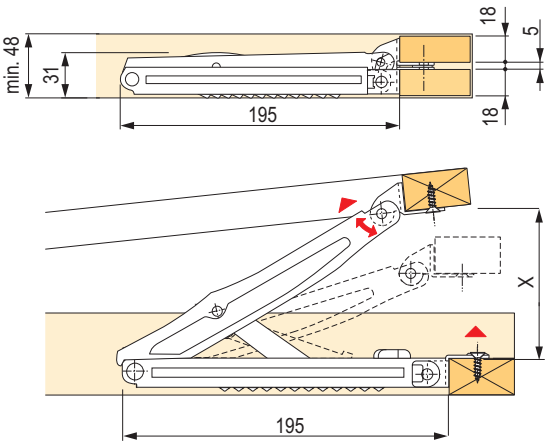

Pozíció	0	1	2	3	4	5	6	7	8	9	10	11	12	13	Végütköző mm (max. nyitás)
X méret (mm)	5	29	69	99	124	143	160	176	193	207	223	240	257	278	

03



fióksínek

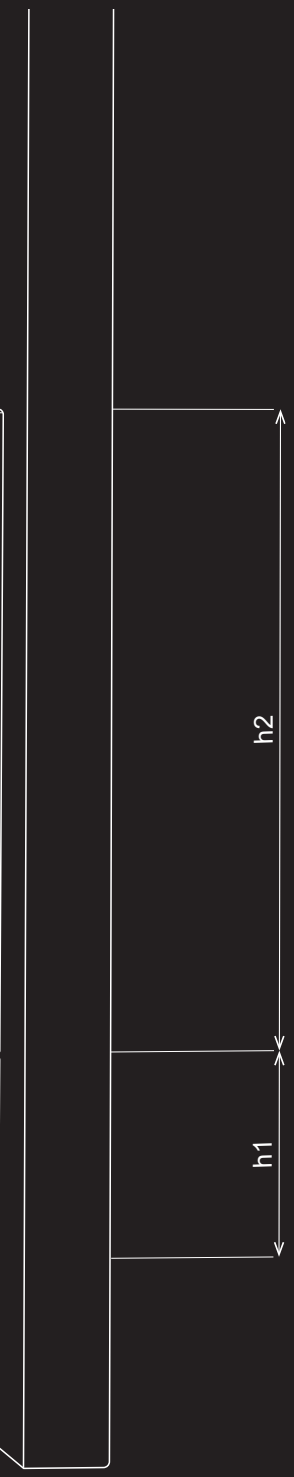

SABLONOK

A sablon a legbiztosabb módja az alkatrész pontos elkészítésének.

KOMPLETT FIÓKOK

Az egyes fiókokat nehezebb összeszerelni, mivel több alkatrészt kell kombinálni. Megkönnyítettük a dolgát azzal, hogy speciális rendelési kódokat hoztunk létre, amelyek alatt mindent összegyűjtöttünk, amire szüksége van.

DÉMOS24PLUS

A portál a vásárláshoz, a rendelések áttekintéséhez, a rendelések formázásához és állapotának ellenőrzéséhez, a raktárkészletről és az árakról szóló információkhoz és még sok máshoz egy helyen.

SZERELÉSI ESZKÖZÖK

Ahogy a sablon, ugyanúgy a segédeszköz a legbiztosabb módja az alkatrész pontos elkészítésének. Megvásárolhatja viszonteladóinknál, vagy a Démos24Plus portálon.

BEMUTATÓ VASALATOK A PARTNEREINKNÉL

Mi a különbség az egyes fiókok között? Jöjjön el és nézze meg viszonteladó partnereinknél, akik megmutatják és tanácsot adnak a választással kapcsolatban.

TANÁCSADÁS

Tanácstalan a vasalatok és a szerelés kiválasztásával kapcsolatban?
Hívja ügyfélszolgálatunkat a 06 1 445 3730 telefonszámon, vagy írjon a megrendelesek@demos-trade.com címre, és örömmel adunk Önnek tanácsot.

HÁZHOZSZÁLLÍTÁS

Minden megrendelést akár két napon belül kézbesítünk Önnek.

01
02 13
03
04 14
05
06
15
07
08
09 16
10
11 17
12

tartalom

Fióksín keskeny dupla oldalfallal

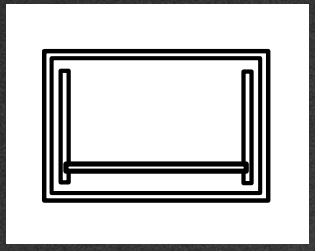

Strong
Blum
Hettich

StrongMax	**03.11 o.**
Legrabox	**03.83 o.**
AvanTech You	**03.121 o.**

Fióksín széles dupla oldalfallal

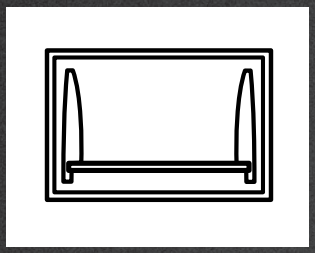

Strong
Blum
Hettich

StrongBox	**03.21 o.**
Antaro, Merivobox	**03.53, 03.72 o.**
ArciTech, Atira	**03.153, 03.139 o.**

Rejtett fióksínek

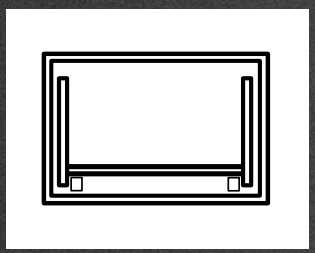

Strong
KingSlide
Blum
Hettich

StrongRide	**03.32 o.**
KingSlide	**03.36 o.**
Movento, Tandem	**03.113, 03.115 o.**
Actro, Quadro	**03.171 o.**

Golyós fióksínek

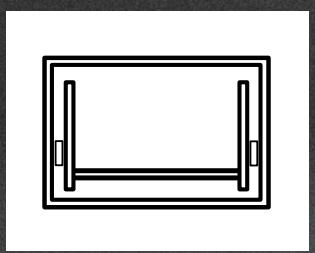

Strong
Hettich

StrongBall	**03.37 o.**
Hettich KA	**03.179 o.**

Görgős fióksínek emelt oldalfallal

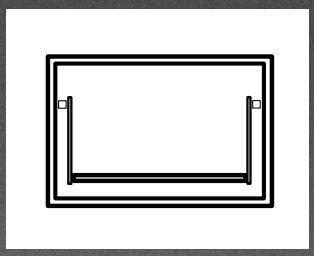

Strong	StrongRoll	**03.47 o.**
Blum	Metabox	**03.117 o.**
Hettich	MultiTech	**03.168 o.**
FGV	–	**03.185 o.**

Görgős fióksínek

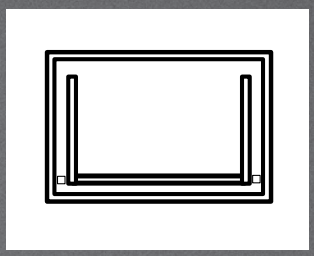

Strong	StrongRoll	**03.47 o.**
Hettich	Hettich FR	**03.183 o.**
FGV	–	**03.186 o.**

01
02
13
03
04
14
05
06
15
07
08
09
16
10
11
17
12

Mi van ebben a fejezetben?

A gyártók, termékek vagy fontos értékek rövid bemutatása a következő fejezetből.

Ebben a fejezetben a **Strong, Blum, Hettich és FGV** márkák vasalatait találja.
Ezeket a tartalomban található **jelölések**, majd a **felhasználási mód szerint** (dupla oldalfalú, rejtett, golyós...) állítottuk sorrendbe. A márkákon belül mindig a **legmagasabb kategóriától a legalapvetőbbig vannak felsorakoztatva** (kifinomult fióksínek csillapított záródással, golyós, görgős). A fióksín feltüntetett teherbírása a dinamikus teherbírás, vagyis a fiók mozgása közbeni teherbírás (nyitás, zárás).

A fióksínek típusainak magyarázata

StrongMax 16 / StrongMax 18

Keskeny, dupla oldalfalú és csillapított, teljes kihúzású fióksínnel szerelt fiókok, amelyek 16/18 mm vastag bútorlaphoz további beállítás nélkül felhasználhatók.

StrongBox

Dupla oldalú és csillapított, teljes kihúzású fióksínnel ellátott fiókok, a jó minőséget és a nagyszerű árat ötvözik.

StrongRide

Rejtett fióksínek csillapítással vagy fogantyú nélküli nyitással, szerszám nélküli 3D vagy 2D-s előlap-beállítással.

StrongBall

Golyós, teljes kihúzású fióksínek csillapítással, fogantyú nélküli nyitással vagy csillapítás nélkül, nagy teherbírással.

StrongRoll

Alap görgős fióksínek vagy emelt oldalfalú görgős fióksínek.

Legrabox

Keskeny dupla oldalú vagy üveg betétes fiókok, csillapított teljes kihúzású fióksínnel. A Blum volt az első, aki ezzel a termékkel előállt és rabul ejtette az egész világot.

Merivobox

Dupla oldalú és csillapított, teljes kihúzású fióksínnel ellátott fiókok, a jó minőséget és a nagyszerű árat ötvözik. 1 alap (platform) sok lehetőség.

Tandembox Antaro

Dupla oldalfalú és csillapított, teljes kihúzású fióksínnel ellátott fiókok, magasított korláttal és további előnyökkel.

Movento

Rejtett fióksínek csillapítással vagy fogantyú nélküli nyitással, a fiók és az előlap 4D beállításával.

Tandem

Rejtett fióksínek csillapítással vagy fogantyú nélküli nyitással, szerszám nélküli 3D előlap-beállítással.

Metabox

Görgős fióksínek emelt oldalfallal.

AvanTech YOU

Keskeny dupla oldalfalú és két típusú sínnel (Actro YOU és Quadro YOU) ellátott fiókok, amelyek közül az Actro kiemelkedik a nagyon gördülékeny és precíz járásával.

ArciTech

Dupla oldalfalú és csillapított teljes kihúzású fióksínnel ellátott fiókok, magasító korláttal vagy üvegfelépítménnyel és további előnyökkel. Különlegesség a 80 kg teherbírású fióksín.

InnoTech Atira

Dupla oldalfalú és csillapított, teljes kihúzású fióksínnel ellátott fiókok, a jó minőséget és a nagyszerű árat ötvözik.

Actro 5D

Rejtett fióksínek csillapítással, nagyon gördülékeny és pontos járással, valamint az előlap és a fiók 5 irányban történő beállításával.

Quadro

Rejtett fióksínek csillapítással vagy fogantyú nélküli nyitású, szerszám nélkül akár 4D-ben állítható előlappal.

Golyós teljes kihúzású fióksínek

Golyós, teljes kihúzású fióksínek csillapítással, fogantyú nélküli mechanizmussal vagy csillapítás nélkül, nagy teherbírással.

MultiTech

Görgős fióksínek emelt oldalfallal.

Görgős fióksínek

Alap görgős fióksínek.

01
02 13
03
04 14
05
06
15
07
08
09 16
10
11 17
12

Milyenek a TOP termékek?

Összeállítottunk Önnek egy válogatást a legérdekesebb termékekből, amelyeket a katalógusban talál.

StrongMax 18 fiók, amely felnőtt

03.11

A StrongMax 18 jelenleg (2023) a fiók vasalatok egyetlen olyan vékony oldalfalú képviselője, amely lehetővé teszi a 18 mm vastag bútorlapból készíteni a fenéklapot és a hátfalat. És mindezt anélkül, hogy a kívánt méretre vágáson kívül más módon is módosítani kellene őket. Ez végtelen számú lehetőséget jelent, hogy a felhasználó maximális megelégedéséhez „hangoljuk” a bútort.





Golyós pushcsillapítással

03.46

A fogantyú nélküli nyitás továbbra is trendi, és biztosan az is marad.
A műszaki megoldások árai azonban meglehetősen magasak. Ez megváltoztatja az új termékünk, a StrongBall golyóscsapágyas teljes kihúzásunkat, fogantyú nélküli mechanizmussal és csillapítással.

03

További újdonságok a fejezetben

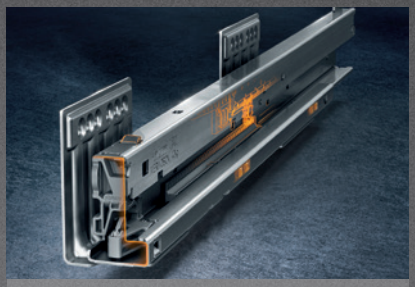

Merivobox – 1 mindenkinek

A Merivobox a Blum új, dupla oldallapú fióksíncsaládja. Egy platformon (fióksínek+oldallapok) teszi lehetővé a lehető legkülönbözőbb fióktípusok felépítését. Frontkihúzású, belső, különböző magasságú, magasító korláttal, magasított pléhlemez oldalfallal, üveggel és egyéb típusok. Minden szépen egyben.

03.72

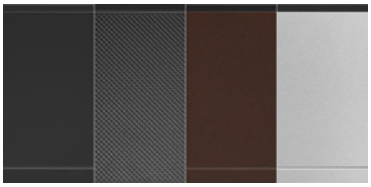

myLegrabox – ha a saját elképzelése szerint csinálná

Igaz, hogy a fiókok többnyire zárva vannak. De vajon ez ok arra, hogy kevés figyelmet fordítsunk rájuk? Végülis is, amikor kinyílnak, örömet okozhatnak használójuknak és elkápráztathatják a vendégeket. Például a MyLegrabox, speciális dizájnú oldallapok.

03.83



AvanTech YOU

A keskeny dupla oldalfalú fiókok vasalatainak ezen képviselőjén talán minden másképp van. A beállítás teljesen az oldalfal mögött rejtőzik, és nem igényel takarót, két fióksíntípus közül választhat, amelyek teherbírásban és mozgásban különböznek, a fiókfenék és a hátlap azonos szélességű, az oldalfalak felső takaróprofilja cserélhető, amivel a fiók más dizájnt kaphat, például összehangolható a bútor színével. Rengeteg lehetőség kínálkozik, bizonyosodjon meg róla!

03.121

Titán a Strong--Box-ok között

Nem feltétlenül kell titánnak lenni ahhoz, hogy kitűnjön. Csak annyit kell tennie, hogy szürke helyett titánt ölt magára. A szürke kellemes, meleg és fényes árnyalata, amelytől visszaverődik a fény, így a fiókban egy kicsit világosabb lesz. Az alj anyaga bármilyen szürke színárnyalatú lehet. Nagyszerű lehetőség, hogy más legyen és kitűnjön, mint egy titán! 450 és 500 mm hosszúságban elérhető.

03.21

A carbon nem csupán az autóknak való

Ez az új szín a keskeny dupla oldalfalú Legrabox vasalatokon található. A matt fekete kiegészíti a sötét bútorok és azok belső berendezési tárgyainak trendjét. Bármikor nyitja is ki a fiókját, boldoggá teszi majd.

03.95

Az új termékekről szóló videók és további információk itt találhatók:

01
02 13
03
04 14
05
06
15
07
08
09 16
10
11 17
12

tartalom

A Strong fióksínek típusainak áttekintése



StrongMax 13 mm keskeny oldalfallal

StrongMax 89 mm magasság	**03.11 o.**
StrongMax 121 mm magasság	**03.12 o.**
StrongMax 185 mm magasság	**03.13 o.**
StrongMax 249 mm magasság	**03.15 o.**
StrongMax magasság 185 mm üveg oldallapokkal	**03.14 o.**
StrongMax belső fiókmegoldások	**03.17 o.**
StrongMax tartozékok	**03.18 o.**

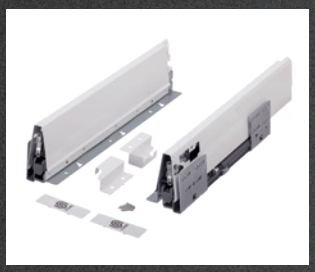

StrongBox dupla oldalfallal

StrongBox 86 mm magasság	**03.21 o.**
StrongBox 140 mm magasság	**03.23 o.**
StrongBox 204 mm magasság	**03.25 o.**
StrongBox belső fiókokhoz való megoldások	**03.27 o.**
StrongBox tartozékok	**03.29 o.**

tartalom



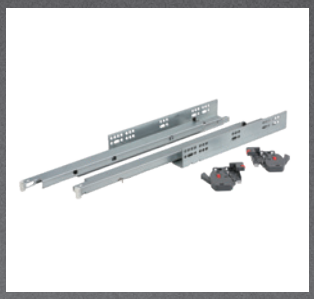

Rejtett fióksínek

StrongRide 3D synchro	**03.32 o.**
StrongRide 3D	**03.33 o.**
StrongRide 2D a fogantyú nélküli nyitáshoz	**03.34 o.**
StrongRide 2D	**03.35 o.**
KingSlide	**03.36 o.**



Golyós fióksínek

csillapítással (45 kg)	**03.37 o.**
csillapítással és nagy teherbírással (75 kg)	**03.39 o.**
a fogantyú nélküli nyitáshoz	**03.40 o.**
a fogantyú nélküli nyitáshoz csillapítással	**03.46 o.**
csillapítás nélkül, akár 120 kg teherbírással	**03.41 o.**
csillapítás nélkül (45 kg)	**03.42 o.**
mini fióksínek és billentyűzettartó sín	**03.44 o.**



Görgős fióksínek oldallappal

StrongRoll	**03.47 o.**



Görgős fióksínek oldallap nélkül

StrongRoll	**03.47 o.**

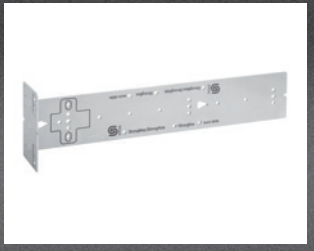

Strong szerelés sablon a fióksínekhez

Strong	**03.49 o.**

StrongMax 89 mm

18 mm vastag fiók fenéklap

hossz (mm)	szürke	fehér	fekete
300	**503030**	**503062**	×
350	**503031**	**503063**	×
400	**503032**	**503064**	×
450	**503033**	**503065**	**503094**
500	**503034**	**503066**	**503095**
550	**503035**	**503067**	×
600	**503036**	**503068**	×
650	**503037**	**503069**	×

16 mm vastag fiók fenéklap

hossz (mm)	szürke	fehér	fekete
300	**502937**	**502969**	×
350	**502938**	**502970**	×
400	**502939**	**502971**	×
450	**502940**	**502972**	**503004**
500	**502941**	**502973**	**503005**
550	**502942**	**502974**	×
600	**502943**	**502975**	×
650	**502944**	**502976**	×

- teherbírás 40 kg
- a fiók maximális ajánlott szélessége a fióksín hosszának 1,6-szorosa

a szélesebb fiókoknál javasoljuk az aljtámasz használatát (elülső, hátsó) 03.19 o.

- a fiók kiemeléséhez szükséges mechanizmus az oldalfalba van beépítve
- állítsa be a fiók előlapját vízszintesen és függőlegesen
- fiókelőlap dőlésszögének beállítása
- StrongMax18 (alj vastagsága 18 mm), StrongMax16 (alj vastagsága 16 mm)

vasalat belső fiókhoz és egyéb tartozékok 03.17 - 03.20 o.

A komplett mindent tartalmaz egy fiók összeállításához a következőkből áll:

- B+J oldallap az előlapvasalatot is beleértve, a beépített hátfaltartók, az elülső és hátsó támasztékok, valamint a STRONG logós takaró és tartozékok
- B+J 40 kg fióksín csillapítással

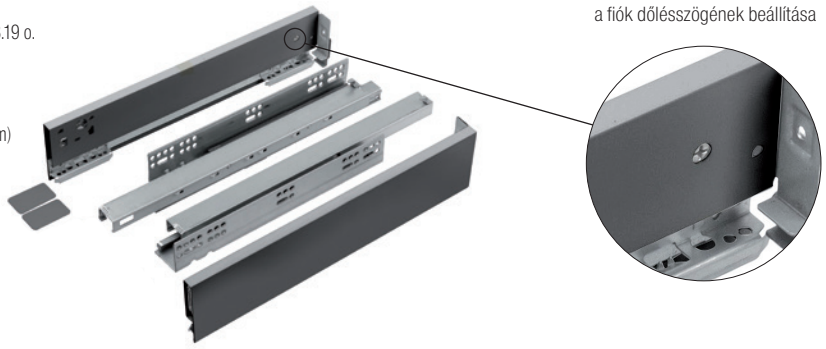

a fiók dőlésszögének beállítása



Méretdiagram

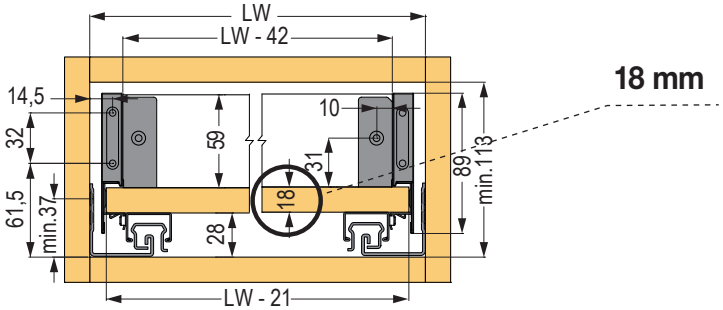

18 mm

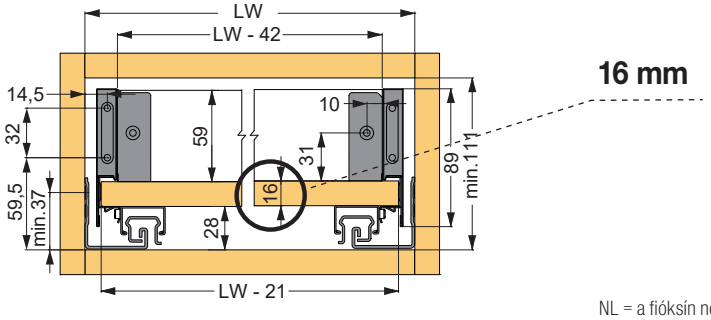

16 mm

Vágások méretei

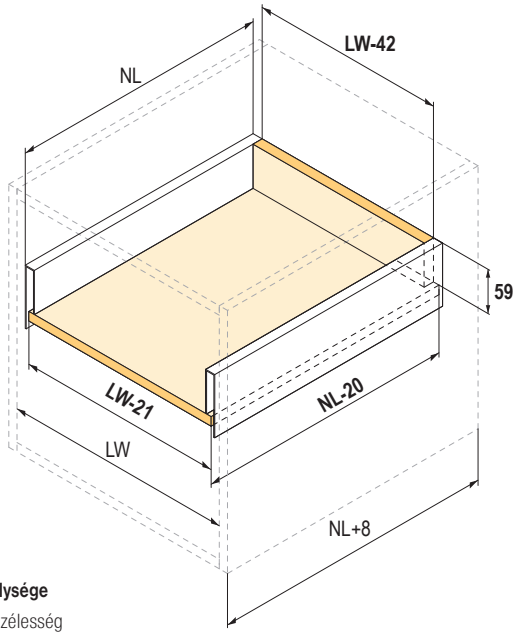

NL = a fióksín normál hossza

NL – 20 = a fenéklap hossza

NL + 8 = a korpusz belső mélysége

LW = minimális belső korpuszszélesség

LW – 42 = a hátlap szélessége

LW – 21 = a fenéklap szélessége

evőeszköztartók a o. 04.9 - 04.11

StrongMax 121 mm

18 mm vastag fiók fenéklap

hossz (mm)	szürke	fehér	fekete
300	**503038**	**503070**	×
350	**503039**	**503071**	×
400	**503040**	**503072**	×
450	**503041**	**503073**	**503096**
500	**503042**	**503074**	**503097**
550	**503043**	**503075**	×
600	**503044**	**503076**	×
650	**503045**	**503077**	×

16 mm vastag fiók fenéklap

hossz (mm)	szürke	fehér	fekete
300	**502945**	**502977**	×
350	**502946**	**502978**	×
400	**502947**	**502979**	×
450	**502948**	**502980**	**503012**
500	**502949**	**502981**	**503013**
550	**502950**	**502982**	×
600	**502951**	**502983**	×
650	**502952**	**502984**	×

- teherbírás 40 kg
- a fiók maximális ajánlott szélessége a fióksín hosszának 1,6-szorosa

a szélesebb fiókoknál javasoljuk az aljtámasz használatát (elülső, hátsó) 03.19 o.

- a fiók kiemeléséhez szükséges mechanizmus az oldalfalba van beépítve
- állítsa be a fiók előlapját vízszintesen és függőlegesen
- fiókelőlap dőlésszögének beállítása
- **StrongMax18** (alj vastagsága 18 mm), **StrongMax16** (alj vastagsága 16 mm)

vasalat belső fiókhoz és egyéb tartozékok 03.17 - 03.20 o.

A komplett mindent tartalmaz egy fiók összeállításához a következőkből áll:

- B+J oldallap az előlapvasalatot is beleértve, a beépített hátfaltartók, az elülső és hátsó támasztékok, valamint a STRONG logós takaró és tartozékok
- B+J 40 kg fióksín csillapítással

a fiók dőlésszögének beállítása

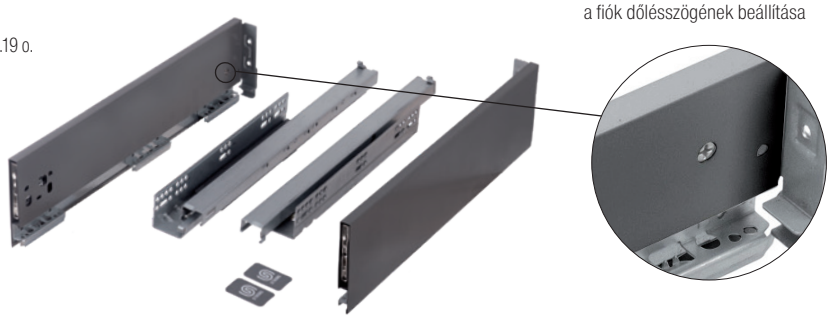



Méretdiagram

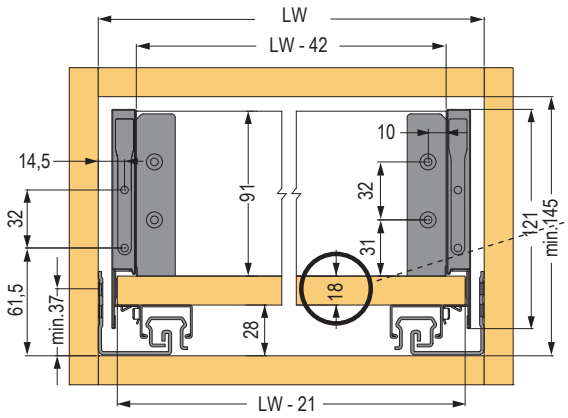

18 mm

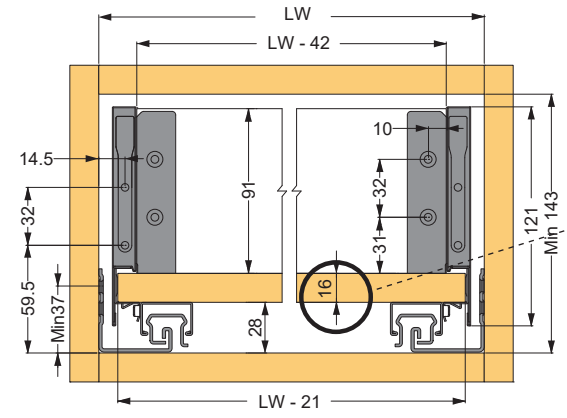

16 mm

evőeszköztartók a o. 04.9 - 04.11

Vágások méretei

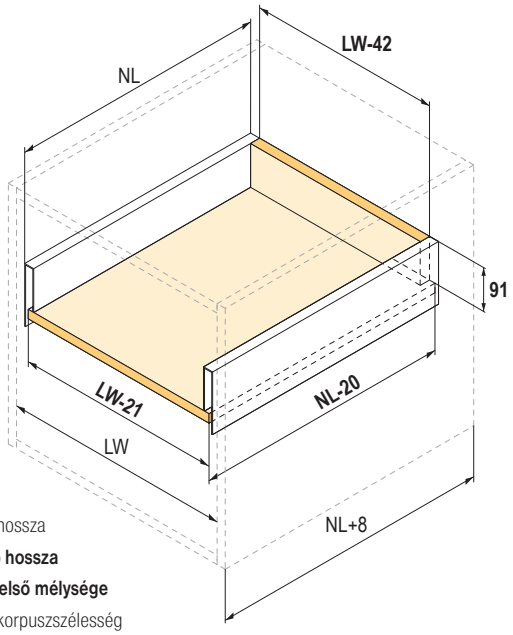

NL = a fióksín normál hossza

NL – 20 = a fenéklap hossza

NL + 8 = a korpusz belső mélysége

LW = minimális belső korpuszszélesség

LW – 42 = a hátlap szélessége

LW – 21 = a fenéklap szélessége

StrongMax 185 mm

18 mm vastag fiók fenéklap

hossz (mm)	szürke	fehér	fekete
300	**503046**	**503078**	×
350	**503047**	**503079**	×
400	**503048**	**503080**	×
450	**503049**	**503081**	**503098**
500	**503050**	**503082**	**503099**
550	**503051**	**503083**	×
600	**503052**	**503084**	×
650	**503053**	**503085**	×

16 mm vastag fiók fenéklap

hossz (mm)	szürke	fehér	fekete
300	**502953**	**502985**	×
350	**502954**	**502986**	×
400	**502955**	**502987**	×
450	**502956**	**502988**	**503020**
500	**502957**	**502989**	**503021**
550	**502958**	**502990**	×
600	**502959**	**502991**	×
650	**502960**	**502992**	×

- teherbírás 40 kg
- a fiók maximális ajánlott szélessége a fióksín hosszának 1,6-szorosa
- a szélesebb fiókoknál javasoljuk az aljtámasz használatát (elülső, hátsó) 03.19 o.
- a fiók kiemeléséhez szükséges mechanizmus az oldalfalba van beépítve
- állítsa be a fiók előlapját vízszintesen és függőlegesen
- fiókelőlap dőlésszögének beállítása
- StrongMax18 (alj vastagsága 18 mm), StrongMax16 (alj vastagsága 16 mm)
- vasalat belső fiókhoz és egyéb tartozékok 03.17 - 03.20 o.

A komplett mindent tartalmaz egy fiók összeállításához a következőkből áll:

- B+J oldallap az előlapvasalatot is beleértve, a beépített hátfaltartók, az elülső és hátsó támasztékok, valamint a STRONG logós takaró és tartozékok
- B+J 40 kg fióksín csillapítással

a fiók dőlésszögének beállítása

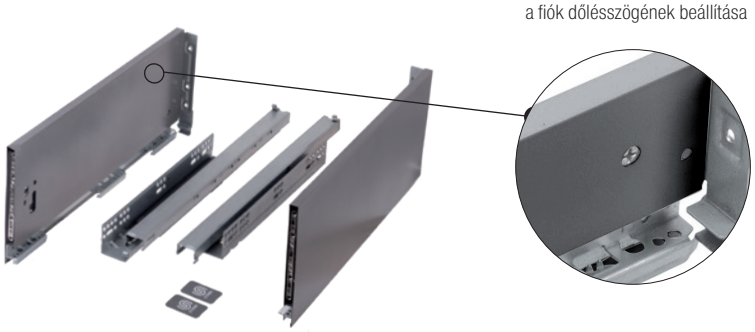



Méretdiagram

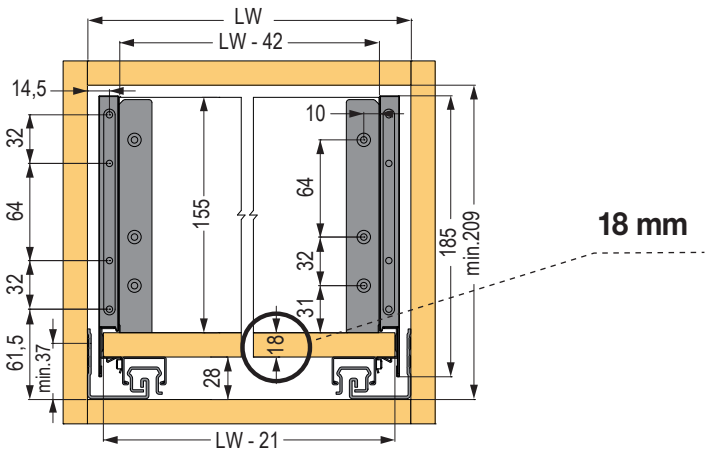

18 mm

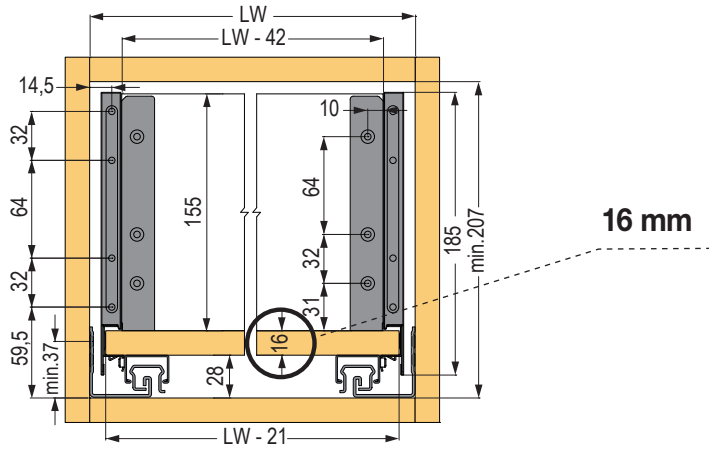

16 mm

Vágások méretei

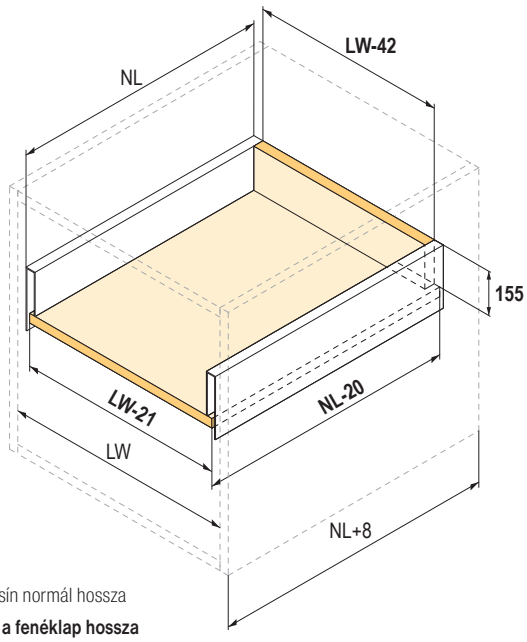

NL = a fióksín normál hossza

NL – 20 = a fenéklap hossza

NL + 8 = a korpusz belső mélysége

LW = minimális belső korpuszszélesség

LW – 42 = a hátlap szélessége

LW – 21 = a fenéklap szélessége

evőeszköztartók a o. 04.9 - 04.11

StrongMax 185 mm üveg oldallapokkal

18 mm vastag fiók fenéklap

hossz NL (mm)	szürke	fehér	fekete
450	**503059**	**503091**	**503102**
500	**503060**	**503092**	**503103**
550	**503061**	**503093**	×

16 mm vastag fiók fenéklap

hossz NL (mm)	szürke	fehér	fekete
450	**502966**	**502998**	**503027**
500	**502967**	**502999**	**503028**
550	**502968**	**503000**	×

- teherbírás 40 kg
- a fiók maximális ajánlott szélessége a fióksín hosszának 1,6-szorosa

a szélesebb fiókoknál javasoljuk az aljtámasz használatát (elülső, hátsó) 03.19 o.

- a fiók kiemeléséhez szükséges mechanizmus az oldalfalba van beépítve
- állítsa be a fiók előlapját vízszintesen és függőlegesen
- fiókelőlap dőlésszögének beállítása
- 16 mm vastag fiók fenéklap

vasalat belső fiókhoz és egyéb tartozékok 03.17 - 03.20 o.

A komplett mindent tartalmaz egy fiók összeállításához a következőkből áll:

- B+J oldallap az előlapvasalatot is beleértve, a beépített hátfaltartók, az elülső és hátsó támasztékok, valamint a STRONG logós takaró és tartozékok
- B+J 40 kg fióksín csillapítással





Méretdiagram

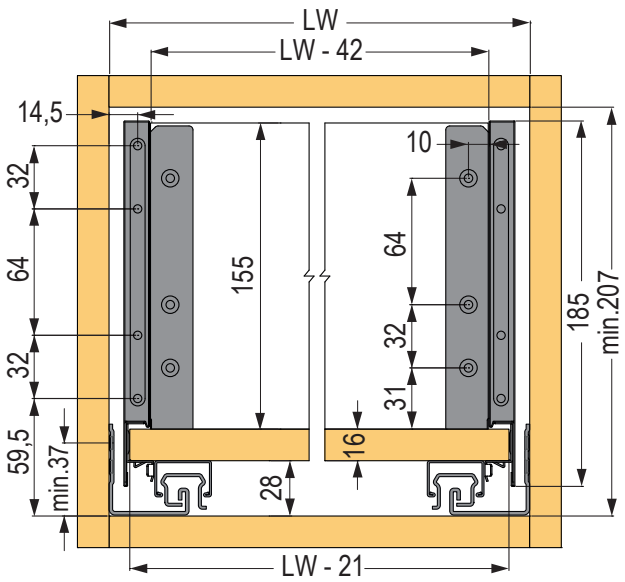

Vágások méretei

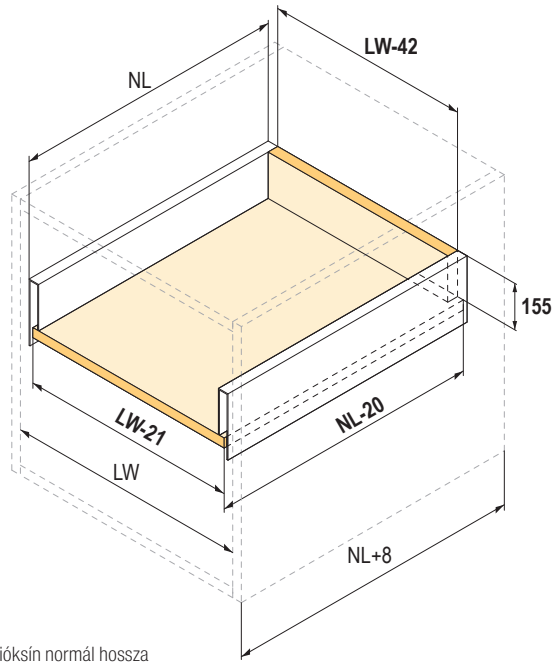

NL = a fióksín normál hossza

NL – 20 = a fenéklap hossza

NL + 8 = a korpusz belső mélysége

LW = belső korpuszszélesség

LW – 42 = a hátlap szélessége

LW – 21 = a fenéklap szélessége

StrongMax 249 mm

18 mm vastag fiók fenéklap

hossz (mm)	szürke	fehér	fekete
450	**503054**	**503086**	**503100**
500	**503055**	**503087**	**503101**
550	**503056**	**503088**	×
600	**503057**	**503089**	×
650	**503058**	**503090**	×

16 mm vastag fiók fenéklap

hossz (mm)	szürke	fehér	fekete
450	**502961**	**502993**	**503025**
500	**502962**	**502994**	**503026**
550	**502963**	**502995**	×
600	**502964**	**502996**	×
650	**502965**	**502997**	×

- teherbírás 40 kg
- a fiók maximális ajánlott szélessége a fióksín hosszának 1,6-szorosa
- a szélesebb fiókoknál javasoljuk az aljtámasz használatát (elülső, hátsó) 03.19 o.
- a fiók kiemeléséhez szükséges mechanizmus az oldalfalba van beépítve
- állítsa be a fiók előlapját vízszintesen és függőlegesen
- fiókelőlap dőlésszögének beállítása
- StrongMax18 (alj vastagsága 18 mm), StrongMax16 (alj vastagsága 16 mm)
- vasalat belső fiókhoz és egyéb tartozékok 03.17 - 03.20 o.

A komplett mindent tartalmaz egy fiók összeállításához a következőkből áll:

- B+J oldallap az előlapvasalatot is beleértve, a beépített hátfaltartók, az elülső és hátsó támasztékok, valamint a STRONG logós takaró és tartozékok
- B+J 40 kg fióksín csillapítással

a fiók dőlésszögének beállítása

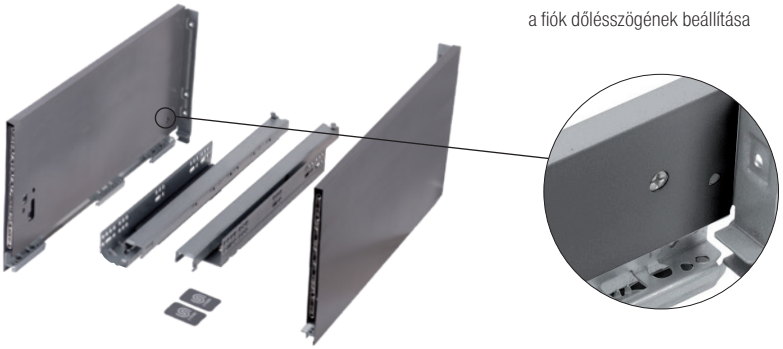



Méretdiagram

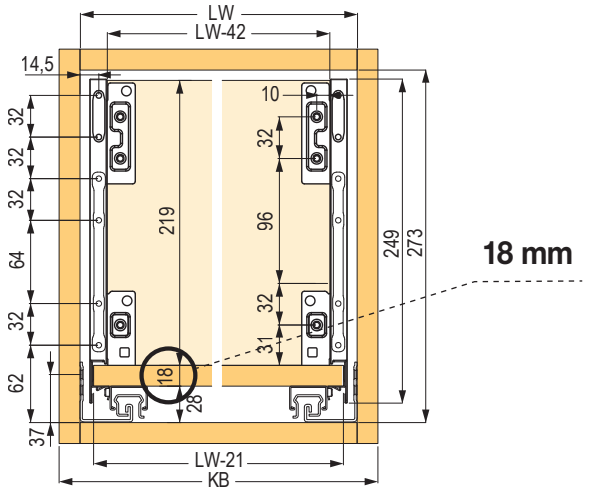

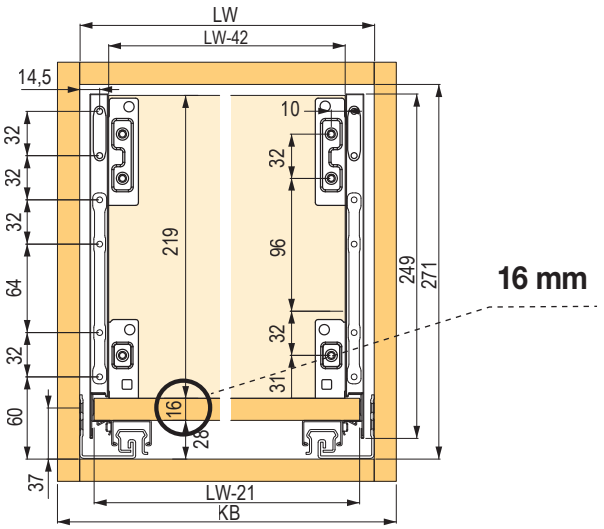

evőeszköztartók a o. 04.9 - 04.11

Vágások méretei

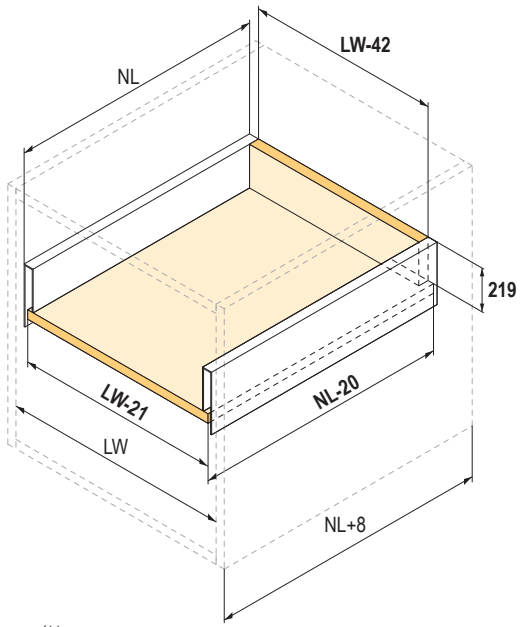

NL = a fióksín normál hossza

NL – 20 = a fenéklap hossza

NL + 8 = a korpusz belső mélysége

LW = minimális belső korpuszszélesség

LW – 42 = a hátlap szélessége

LW – 21 = a fenéklap szélessége

StrongMax – egyes alkatrészek

StrongMax 18 oldallapok

sötétszürke

hossz (mm)	89	121	185	185 + üveg	249
300	**502867**	**502881**	**502874**	×	×
350	**502866**	**502880**	**502873**	×	×
400	**502865**	**502879**	**502872**	×	×
450	**502864**	**502878**	**502871**	**502933**	**502909**
500	**502863**	**502877**	**502870**	**502934**	**502910**
550	**502862**	**502876**	**502869**	**502929**	**502911**
600	**503115**	**503117**	**503119**	×	**502912**
650	**503116**	**503118**	**503120**	×	**502913**

fehér

hossz (mm)	89	121	185	185 + üveg	249
300	**502846**	**502860**	**502853**	×	×
350	**502845**	**502859**	**502852**	×	×
400	**502844**	**502858**	**502851**	×	×
450	**502843**	**502857**	**502850**	**502931**	**502904**
500	**502842**	**502856**	**502849**	**502932**	**502905**
550	**502841**	**502855**	**502848**	**502928**	**502906**
600	**503109**	**503111**	**503113**	×	**502907**
650	**503110**	**503112**	**503114**	×	**502908**

fekete

hossz (mm)	89	121	185	185 + üveg	249
450	**502885**	**502899**	**502892**	**502935**	**502914**
500	**502884**	**502898**	**502891**	**502936**	**502915**

- B+J oldallap dobozba csomagolva
- integrált hátfaltartó
- előlapvasalat az oldallapban

StrongMax 16 oldallapok

sötétszürke

hossz (mm)	89	121	185	185 + üveg	249
300	**374211**	**374216**	**374221**	×	×
350	**374212**	**374217**	**374222**	×	×
400	**374213**	**374218**	**374223**	×	×
450	**374189**	**374191**	**374193**	**502924**	**502831**
500	**374190**	**374192**	**374194**	**502925**	**502832**
550	**374214**	**374219**	**374224**	**502920**	**502833**
600	**503127**	**503129**	**503131**	×	**502834**
650	**503128**	**503130**	**503132**	×	**502835**

fehér

hossz (mm)	89	121	185	185 + üveg	249
300	**374196**	**374201**	**374206**	×	×
350	**374197**	**374202**	**374207**	×	×
400	**374198**	**374203**	**374208**	×	×
450	**374183**	**374185**	**374187**	**502922**	**502826**
500	**374184**	**374186**	**374188**	**502923**	**502827**
550	**374199**	**374204**	**374209**	**502919**	**502828**
600	**503121**	**503123**	**503125**	×	**502829**
650	**503122**	**503124**	**503126**	×	**502830**

fekete

hossz (mm)	89	121	185	185 + üveg	249
450	**502805**	**502819**	**502812**	**502926**	**502836**
500	**502804**	**502818**	**502811**	**502927**	**502837**

StrongMax fióksínek

teljes sín 40 kg

300	**374229**
350	**374230**
400	**374231**
450	**374232**
500	**374233**
550	**374234**
600	**502825**
650	**502824**

- B+J szinkronizált teljes kihúzású fióksín csillapítással
- teherbírás 40 kg

Adapter

kód
503409

- adapter a 16 mm-es bútorlap használatára a StrongMax 18 oldalfalakban
- az oldallapok stabil rögzítéshez szükséges kapcsokkal
- 6 db szükséges 1 fiókhoz

StrongMax – vasalat a belső fiókhoz

Üveg előlap

szélesség (mm)	magasság 89 (mm)	magasság 121 (mm)	magasság 185 (mm)	szín
500	**401956**	**402264**	**402267**	átlátszó
600	**401957**	**402265**	**402268**	
800	**401958**	**402266**	**402269**	
900	**403173**	**403174**	**403175**	

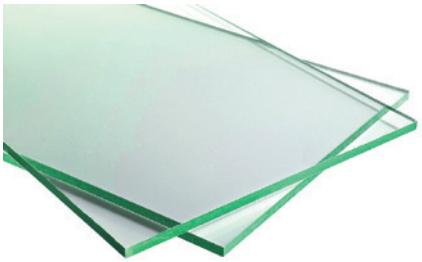

Fogantyú profil

hossz (mm)	szürke	fehér	fekete
800	**336115**	**336117**	**400409**
1100	**336114**	**336116**	**400410**

- a korpusz szélességének megfelelően rövidíthető
- a magasító korlát hossza a belső fiókok magasságához 185 mm = a korpusz belső szélessége – 55 mm
- profil méret 20 × 10 mm

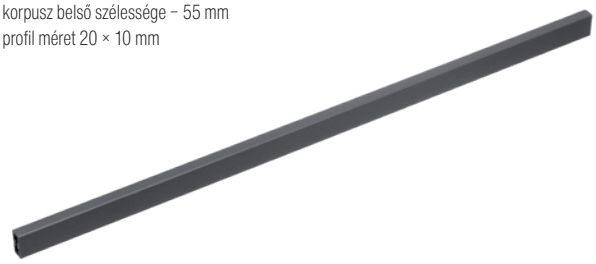

Frontrögzítők üveg fronthoz

magasság (mm)	szürke	fehér	fekete
89	**401948**	**401944**	**401952**
121	**401949**	**401945**	**401953**
185	**401950**	**401946**	**401954**



Frontrögzítők profil fronthoz

leírás	szürke	fehér	fekete
H89	**336109**	**336104**	**400404**
H121	**336110**	**336105**	**400405**
H185	**336111**	**336106**	**400406**



Alu profil üveg előlaphoz

kód	szélesség (mm)	szín
401947	1100	fehér
401951		szürke
401955		fekete

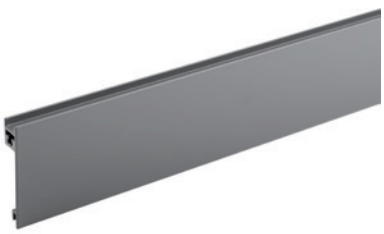

Előlapprofil

hossz (mm)	szürke	fehér	fekete
800	**336107**	**336112**	**400407**
1100	**336108**	**336113**	**400408**

- a korpusz szélességének megfelelően rövidíthető
- profilhossz = a korpusz belső szélessége – 87 mm
- profilmagasság 100,5 mm

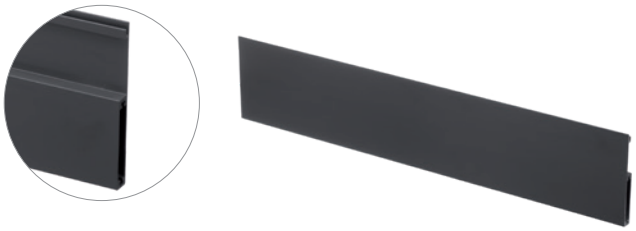

StrongMax – belső felosztás

① Magasító korlát szett a fiókok magasításához

hossz (mm)	szürke	fehér	fekete
300	**359371**	**359377**	×
350	**359372**	**359378**	×
400	**359373**	**359379**	×
450	**359374**	**359380**	**400398**
500	**359375**	**359381**	**400399**
550	**359376**	**359382**	×
600	**400393**	**400391**	×
650	**400394**	**400392**	×

- bármilyen magasságban és mennyiségben használható
- kombinálható minden StrongMax magassággal
- a fiók előlapjára szerelés úgy van, mint a hagyományos magasító korlátnál, a hátsó panelhez speciális rögzítők segítségével
- profil mérete 23 × 13 mm

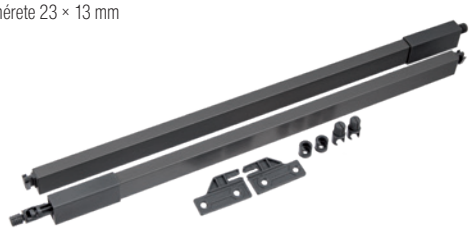

② Profil belső felosztáshoz

hossz (mm)	szürke	fehér	fekete
800	**359367**	**359368**	**404292**
1100	**359822**	**359823**	**404281**

- az fiók méreteinek megfelelően rövidíthető
- a keresztirányú elosztás profiljának hossza = a korpusz belső szélessége – 47 mm
- a hosszanti elosztás profiljának hossza = a fióksín hossza (NL) – 40 mm
- profil méret 20 × 10 mm



③ Profilfogantyú belső felosztáshoz

kód	szín
359365	szürke
359366	fehér
404282	fekete



- a keresztirányú elosztás rögzítése a hosszirányú magasító korlátokhoz
- a belső felosztás nem ajánlott magasító korlát nélkül

④ Kereszt összekötőprofil belső felosztáshoz

kód	szín
359830	szürke
359829	fehér
404283	fekete



⑤ Profil takaróeleme belső felosztáshoz

kód	szín
359827	szürke
359828	fehér
404287	fekete



⑥ Elosztó panel

kód	szín
359369	szürke
359370	fehér
404288	fekete



⑦ Osztó profil

kód	szín
359824	szürke
359825	fehér
404289	fekete

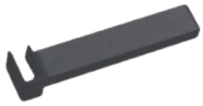

StrongMax – belső felosztás

A belső felosztás részeinek elrendezése

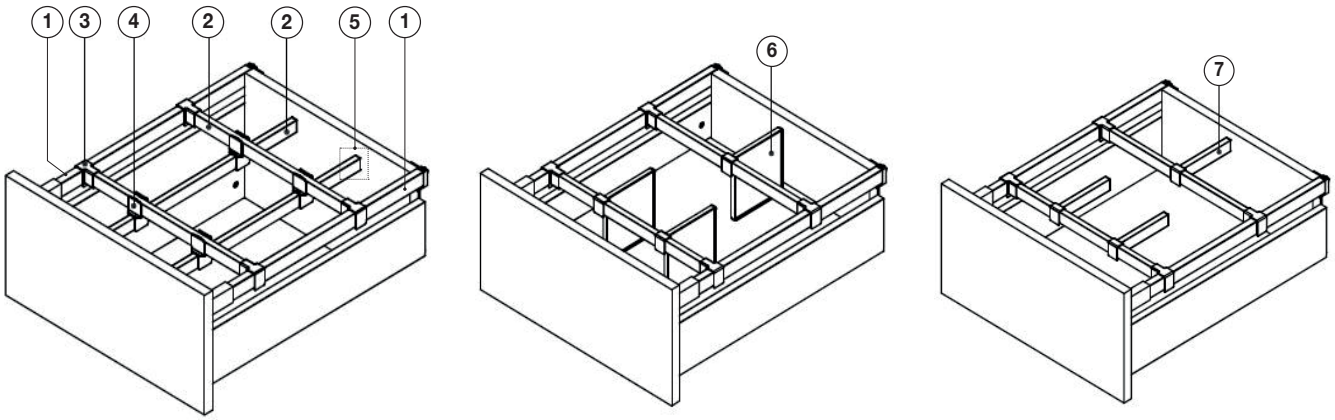

Takarósapka logó nélkül, nyomtatható



szürke	fehér	fekete
363036	**363034**	**400403**

Aljtámaszok



kód	leírás
362335	elülső

- aljtámasz széles fiókokhoz

Aljtámaszok



kód	leírás
362336	hátsó

- aljtámasz széles fiókokhoz

Aljtámaszok



kód	leírás
376287	elülső belső fiókok

- aljtámasz széles fiókokhoz

a fiók előlapszerelésének sablonja

89 mm-es magassághoz



kód	leírás
374341	az előlaprögzítő szerelési nyílásainak jelöléséhez

121 mm-es magassághoz



kód	leírás
374342	az előlaprögzítő szerelési nyílásainak jelöléséhez

185 mm-es magassághoz



kód	leírás
374343	az előlaprögzítő szerelési nyílásainak jelöléséhez

StrongBox 86 mm

Teljes szettek a fiókhoz

hossz NL (mm)	fehér	szürke	titán
270	**179252**	**146752**	×
300	**179253**	**146753**	×
350	**179254**	**146754**	×
400	**179255**	**146755**	×
450	**179256**	**146756**	**400301**
500	**179257**	**146757**	**400302**
550	**179258**	**146758**	×

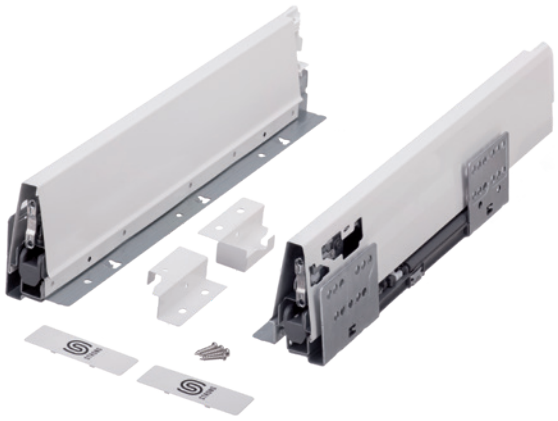

- teherbírás 35 kg
- a fiók maximális ajánlott szélessége a fióksín hosszának 1,6-szorosa
- a fiók beépítéséhez szükséges nyílás minimális belső magassága 105 mm
- az előlap vízszintes és függőleges beállításának lehetősége
- az evőeszköztartó szélessége 60 mm-el kisebb a korpusz belső szélességénél és 26 mm-el rövidebb, mint a névleges fiókhossz (50 mm-es evőeszköztartó-magasság)
- 16 mm vastag fiók fenéklap

vasalat belső fiókhoz 03.27 o.
belső felosztás 03.30 - 03.31 o.



Szett tartalma:

- oldallap – B + J, fióksín – B + J, hátfaltartó – B + J
- előlaptartó – 2×, takarósapka Strong logóval – 2×
- csavarok az előlaptartóhoz – 4×

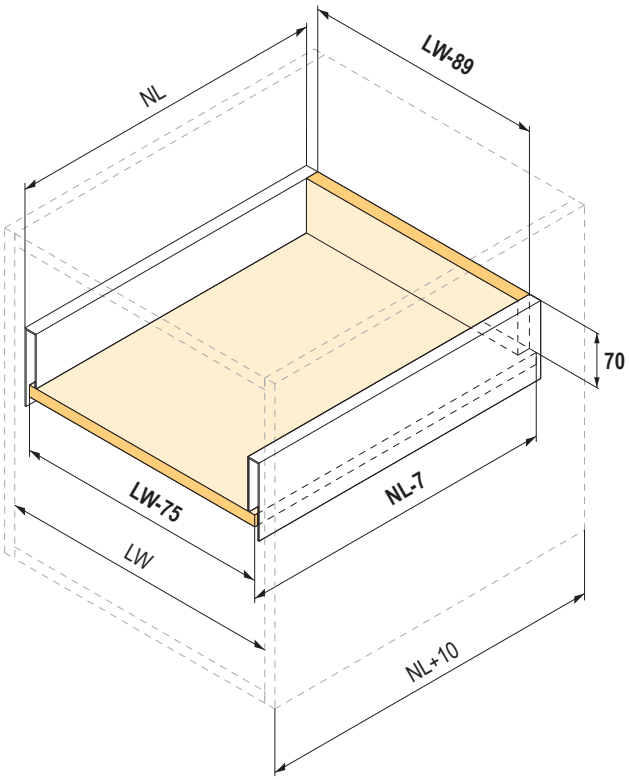

NL = a fióksín normál hossza
NL – 7 = a fenéklap hossza
NL + 10 = a korpusz belső mélysége
LW = a korpusz belső szélessége
LW – 89 = a hátlap szélessége
LW – 75 = a fenéklap szélessége

sablonok a 03.29, 04.14 o.

Méretdiagram

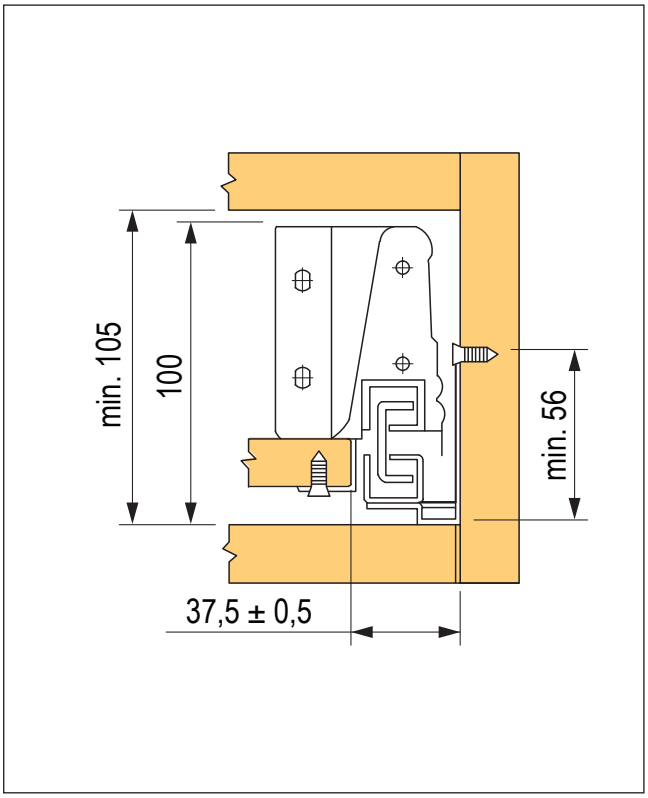

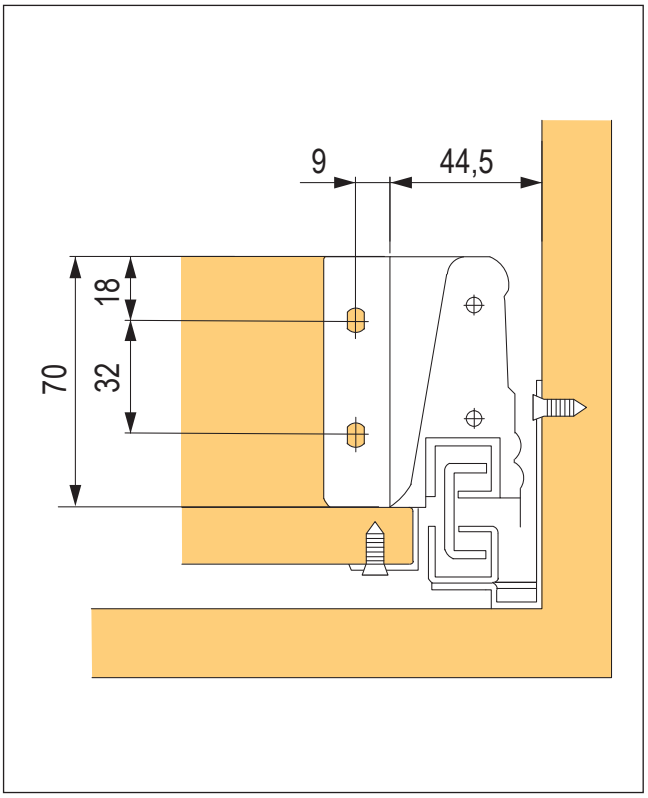

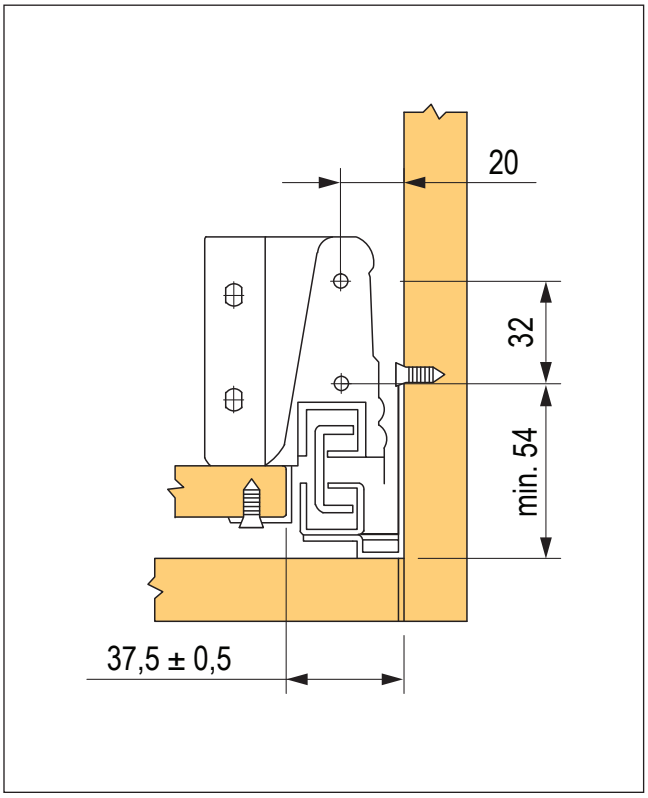

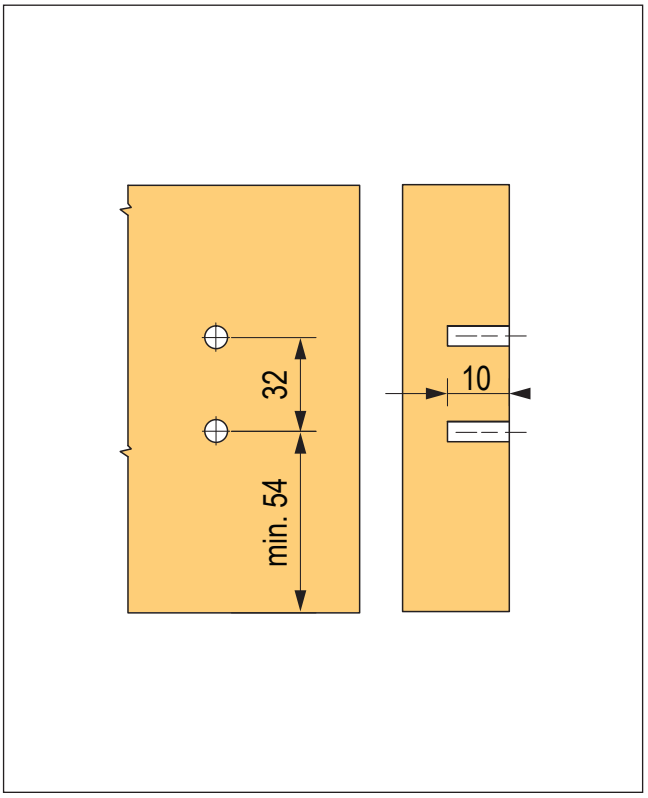

StrongBox 140 mm

Gömbölyű magasító korláttal

hossz NL (mm)	fehér	szürke
270	**179259**	**146759**
300	**179260**	**146760**
350	**179261**	**146761**
400	**179262**	**146762**
450	**179263**	**146763**
500	**179264**	**146764**
550	**179265**	**146765**

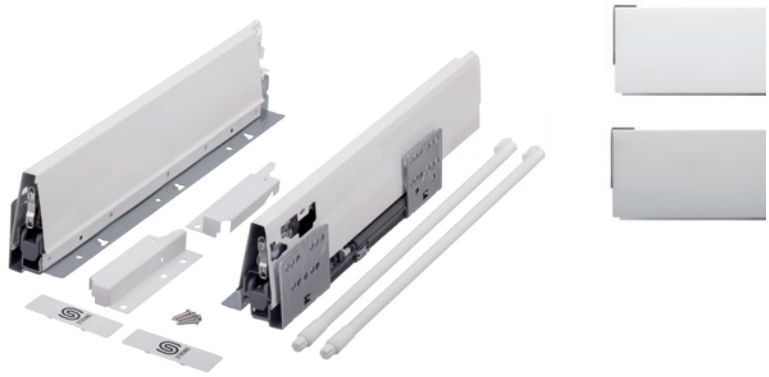

Szögletes magasító korláttal

hossz NL (mm)	fehér	szürke	titán
270	**402576**	**402583**	×
300	**402577**	**402584**	×
350	**402578**	**402585**	×
400	**402579**	**402586**	×
450	**402580**	**402587**	**400290**
500	**402581**	**402588**	**400291**
550	**402582**	**402589**	×

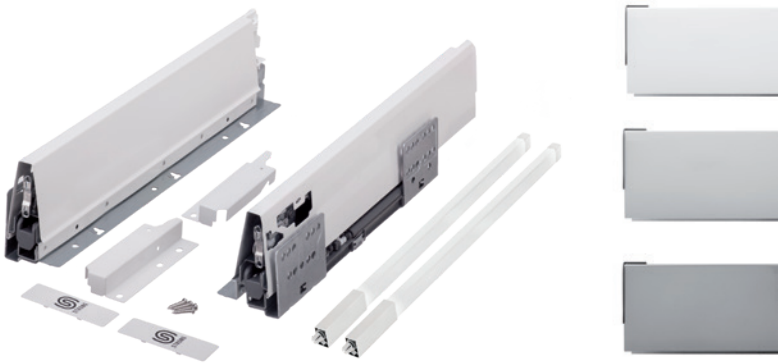

- teherbírás 35 kg
- a fiók beépítéséhez szükséges nyílás minimális belső magassága 165 mm
- az előlap vízszintes és függőleges beállításának lehetősége
- 16 mm vastag fiók fenéklap

vasalat belső fiókhoz 03.27 o.
belső felosztás 03.30 - 03.31 o.

Szett tartalma:

- oldallap – B + J, fióksín – B + J, hátfaltartó – B + J
- előlaptartó – 2×, felső magasító korlát – 1 pár, takarósapka Strong logóval – 2×
- csavarok az előlaptartóhoz – 4×

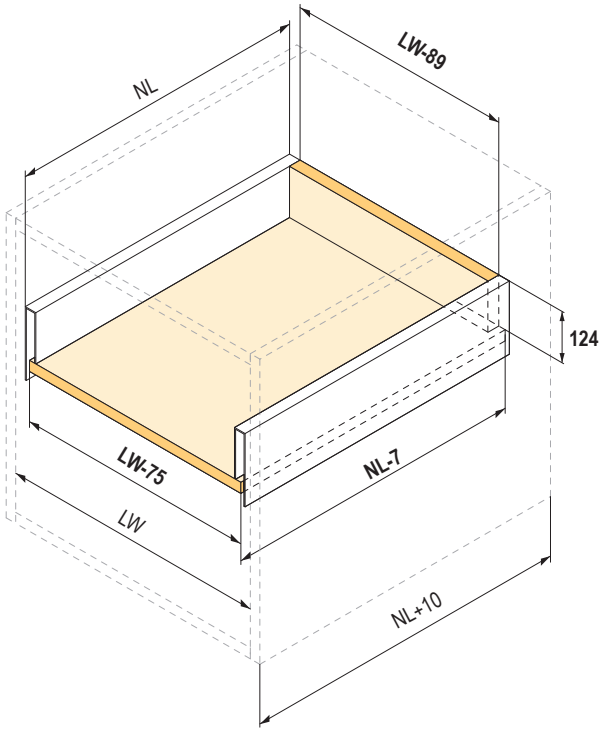

NL = a fióksín normál hossza
NL – 7 = a fenéklap hossza
NL + 10 = a korpusz belső mélysége
LW = a korpusz belső szélessége
LW – 89 = a hátlap szélessége
LW – 75 = a fenéklap szélessége

sablonok a 03.29, 04.14 o.

Méretdiagram

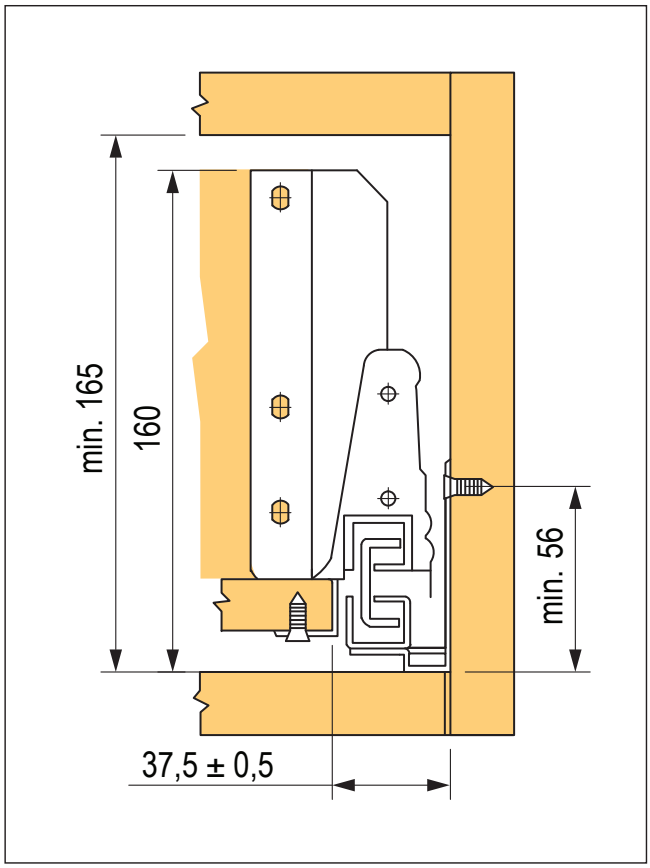

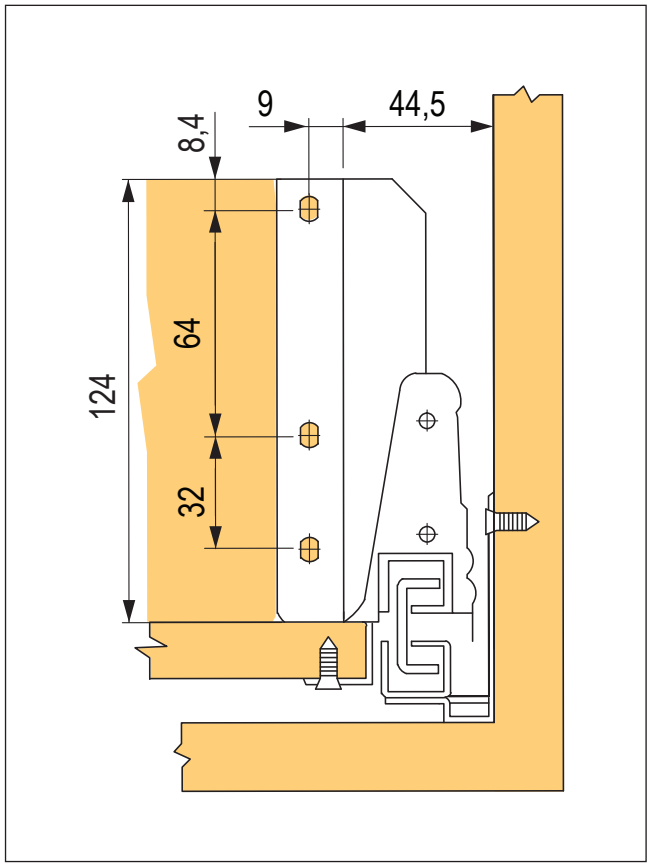

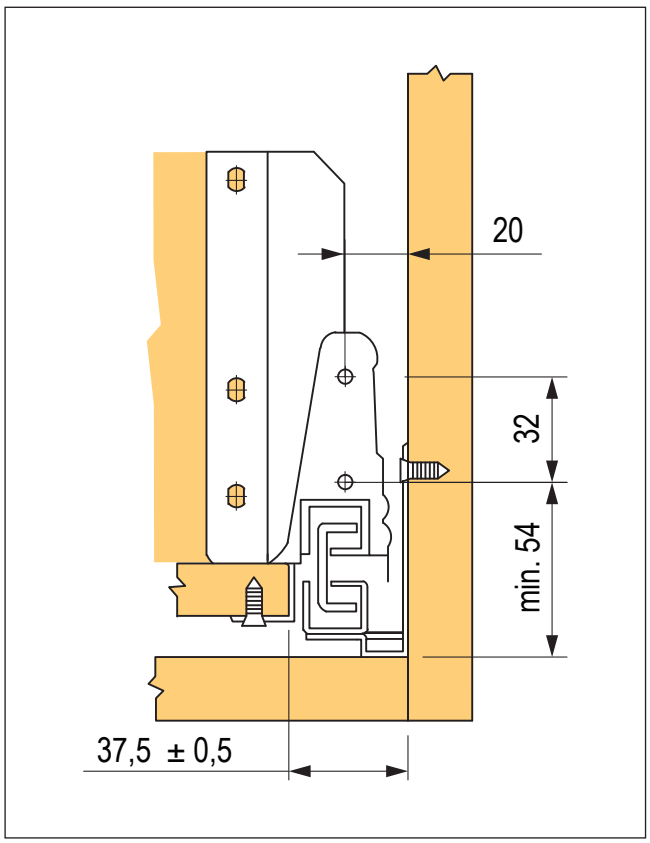

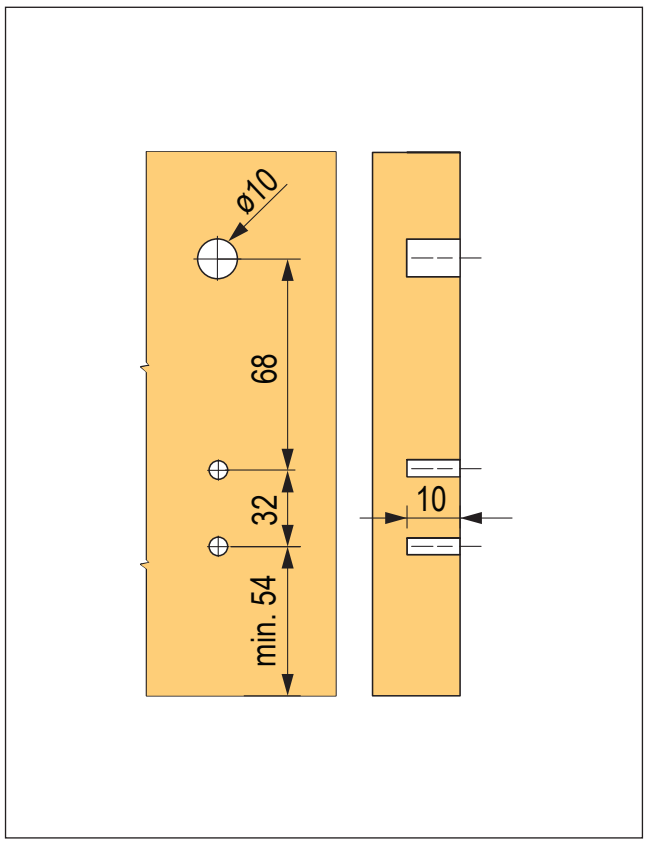

StrongBox 204 mm

Egy gömbölyű magasító korláttal

hossz NL (mm)	fehér	szürke
270	**276473**	**276474**
300	**276475**	**276476**
350	**276477**	**276478**
400	**276480**	**276481**
450	**276482**	**276483**
500	**276484**	**276485**
550	**276486**	**276487**

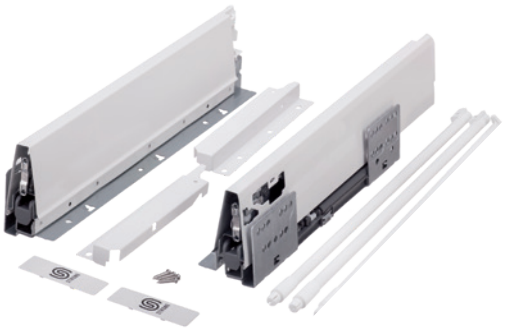



- az előlap vízszintes, függőleges és dőlésszögű beállítása a magasító korlát segítségével
- a fiók beépítéséhez szükséges nyílás minimális belső magassága 225 mm
- 16 mm vastag fiók fenéklap

vasalat belső fiókhoz 03.27 o.
magasított oldallapok és belső felosztások a 03.29 - 03.31 o.

Szett tartalma:

- oldallap – B + J, fióksín – B + J, hátfaltartó – B + J
- előlaptartó – 2×, felső magasító korlát – 1 pár, takarósapka Strong logóval – 2×, csavarok az előlaptartóhoz – 4×

Két gömbölyű magasító korláttal

hossz NL (mm)	fehér	szürke
270	**179266**	**146768**
300	**179267**	**146769**
350	**179268**	**146770**
400	**179269**	**146771**
450	**179270**	**146772**
500	**179271**	**146773**
550	**179273**	**146774**

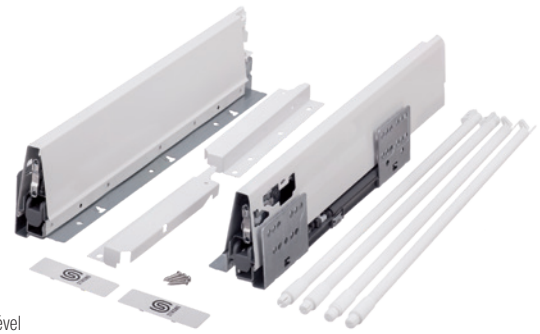



- az előlap vízszintes, függőleges és dőlésszögű beállítása a magasító korlát segítségével
- a fiók beépítéséhez szükséges nyílás minimális belső magassága 225 mm
- 16 mm vastag fiók fenéklap

vasalat belső fiókhoz 03.27 o.
magasított oldallapok és belső felosztások a 03.29 - 03.31 o.

Szett tartalma:

- oldallap – B + J, fióksín – B + J, hátfaltartó – B + J
- előlaptartó – 2×, felső magasító korlát – 1 pár, középső magasító korlát – 1 pár, takarósapka Strong logóval – 2×, csavarok az előlaptartóhoz – 4×

Egy szögletes magasító korláttal

hossz NL (mm)	fehér	szürke	titán
270	**404258**	**404265**	×
300	**404259**	**404266**	×
350	**404260**	**404267**	×
400	**404261**	**404268**	×
450	**404262**	**404269**	**402573**
500	**404263**	**404270**	**402574**
550	**404264**	**404271**	×

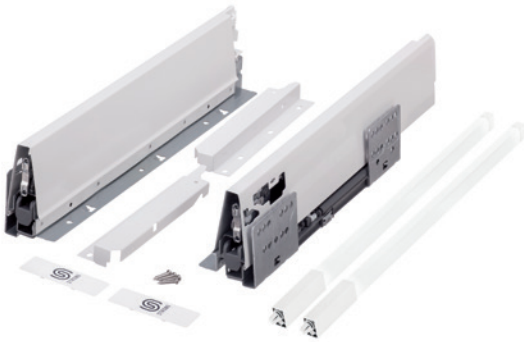



- az előlap vízszintes, függőleges és dőlésszögű beállítása a magasító korlát segítségével
- a fiók beépítéséhez szükséges nyílás minimális belső magassága 225 mm
- 16 mm vastag fiók fenéklap

vasalat belső fiókhoz 03.27 o.
magasított oldallapok és belső felosztások a 03.29 - 03.31 o.
sablonok a 03.29, 04.14 o.

Szett tartalma:

- oldallap – B + J, fióksín – B + J, hátfaltartó – B + J
- előlaptartó – 2×, felső magasító korlát – 1 pár, takarósapka Strong logóval – 2×, csavarok az előlap tartóhoz – 4×

StrongBox 204 mm

Két szögletes magasító korláttal

hossz NL (mm)	fehér	szürke	titán
270	**402590**	**402597**	×
300	**402591**	**402598**	×
350	**402592**	**402599**	×
400	**402593**	**402600**	×
450	**402594**	**402601**	**400310**
500	**402595**	**402602**	**400313**
550	**402596**	**402603**	×

- a fenti megjegyzések érvényesek

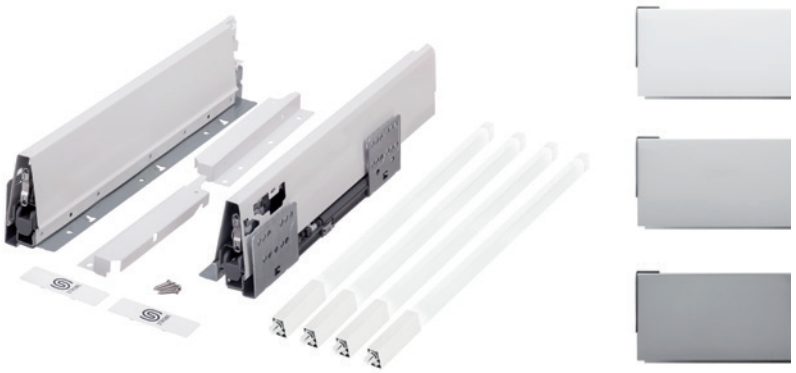

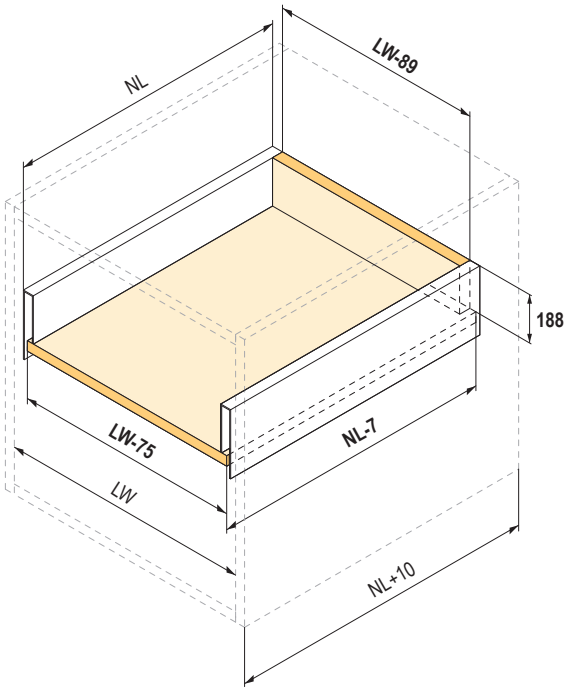

Szett tartalma:

- oldallap – B + J, fióksín – B + J, hátfaltartó – B + J
- előlaptartó – 2×, felső magasító korlát – 1 pár, középső magasító korlát – 1 pár, takarósapka Strong logóval – 2×, csavarok az előlaptartóhoz – 4×

NL = a fióksín normál hossza
NL – 7 = a fenéklap hossza
NL + 10 = a korpusz belső mélysége
LW = a korpusz belső szélessége
LW – 89 = a hátlap szélessége
LW – 75 = a fenéklap szélessége

Méretdiagram

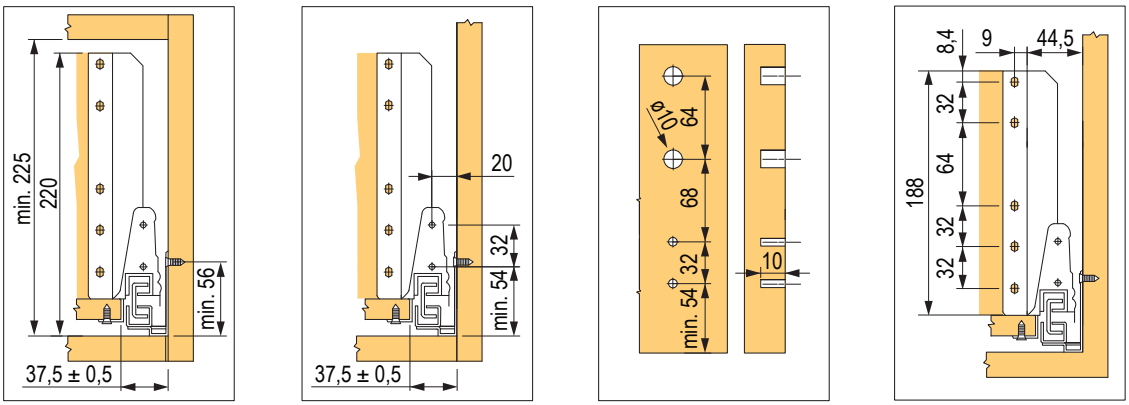

abban az esetben, ha csak egy magasító korlátot használ, akkor csak egy lyukat fúrjon

StrongBox – vasalat belső fiókhoz

Előlaptartó belső fiókhoz gömbölyű magasító korláttal

leírás	fehér	szürke
H86	**328812**	**179238**
H140 egy magasító korláttal	**328811**	**179239**
H204 egy magasító korláttal	**328814**	**179240**
H204 két magasító korláttal	**291439**	**293609**



Előlaptartó belső fiókhoz szögletes magasító korláttal

leírás	fehér	szürke
H86	**328812**	**179238**
H140 egy magasító korláttal	**328811**	**179239**
H204 egy magasító korláttal	**402673**	**402674**
H204 két magasító korláttal	**402675**	**402676**

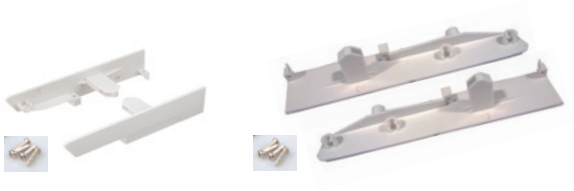

Előlapprofil hossza 1100 mm

fehér	szürke	titán
179235	**179234**	**402667**

- minden oldallapmagassághoz (86, 140, 204 mm)
- profilhossz = a korpusz belső szélessége – 87 mm



Szögletes elülső magasító korlát 1100 mm

fehér	szürke	titán
402668	**402669**	**402670**



Fogantyú belső fiókra gömbölyű magasító korláttal H204 magasságra

fehér	szürke
328820	**179241**

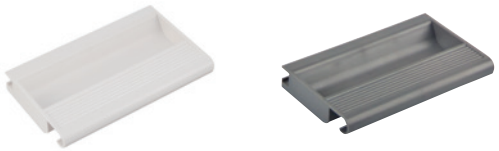

Oldalsó gömbölyű magasító korlát szettek

hossz (mm)	szürke		fehér	
	felső magasító korlát	középső magasító korlát	felső magasító korlát	középső magasító korlát
270	**283738**	**283752**	**283739**	**283753**
300	**283740**	**283754**	**283741**	**283755**
350	**283742**	**283756**	**283743**	**283757**
400	**283744**	**283758**	**283745**	**283759**
450	**283746**	**283760**	**283747**	**283761**
500	**283748**	**283762**	**283749**	**283763**
550	**283750**	**283764**	**283751**	**283765**



- a szett tartalmaz előlapvasalatot a csavarra és a tiplire
- a szett egyes alkotóelemei a portálunkon is rendelhetők
- önálló előlaptartó magasító korlát csavarral
  - fehér 246699
  - szürke 246700
- önálló előlaptartó tiplivel
  - fehér 246795
  - szürke 246796,

Oldalsó szögletes magasító korlát szettek

hossz (mm)	magasság 140 mm			magasság 204 mm egy magasító korláttal			magasság 204 mm két magasító korláttal		
	fehér	szürke	titán	fehér	szürke	titán	fehér	szürke	titán
270	**402604**	**402611**	×	**402625**	**402632**	×	**402646**	**402653**	×
300	**402605**	**402612**	×	**402626**	**402633**	×	**402647**	**402654**	×
350	**402606**	**402613**	×	**402627**	**402634**	×	**402648**	**402655**	×
400	**402607**	**402614**	×	**402628**	**402635**	×	**402649**	**402656**	×
450	**402608**	**402615**	**402622**	**402629**	**402636**	**402643**	**402650**	**402657**	**402664**
500	**402609**	**402616**	**402623**	**402630**	**402637**	**402644**	**402651**	**402658**	**402665**
550	**402610**	**402617**	×	**402631**	**402638**	×	**402652**	**402659**	×

- a készlet hátsó rögzítő elemeket is tartalmaz
- kombinálva a StrongBox 86 mm-es verziójával

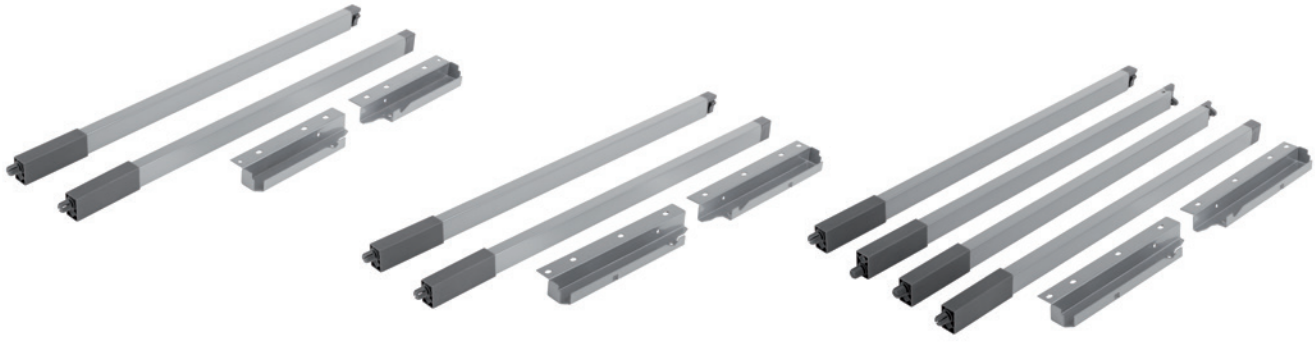

StrongBox – emelt oldallapok (gömbölyű magasító korlát)

Egyszerű oldallap magasítás

hossz (mm)	szürke	fehér
450	**146813**	**179287**
500	**146814**	**179288**

- alkalmas StrongBox kiegészítőkhöz, magasság 204 mm, egy magasító korláttal

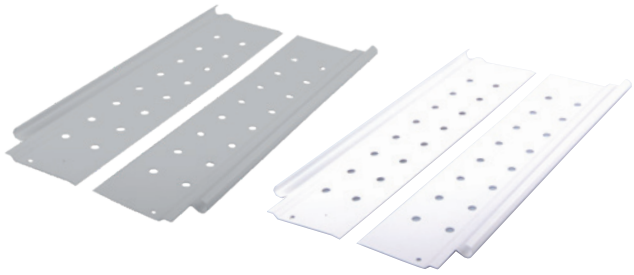

Dupla oldallap magasítás

hossz (mm)	szürke	fehér
450	**146794**	**179278**
500	**146795**	**179279**

- alkalmas StrongBox kiegészítőkhöz, magasság 204 mm, egy magasító korláttal



Akril oldallap magasítás

hossz (mm)	akril	akril tartó	
		szürke	fehér
450	**146820**	**179348**	**328813**
500	**146821**	**179348**	**328813**

- 270-400 mm hosszúságokhoz nem elérhetők az akrilok





Előlapszerelő sablon

kód	leírás
179242	előlapjelölő

- frontrögzítő nyílásainak jelöléséhez



Sablon a magasító korláthoz

kód	leírás
179243	sablon a magasító korláthoz

- magasítókorlát nyílásainak a jelölésére



StrongBox – fiók belső elosztás

Kereszt osztófal 1100 mm

kód	leírás
179249	szürke
179250	fehér

- a korpusz szélességének megfelelően rövidíthető (profilhossz = a korpusz belső szélessége – 100 mm)
- a profil magassága 111 mm, vastagsága 7 mm
- csak egyszerű vagy dupla oldallap magasítással kombinálva

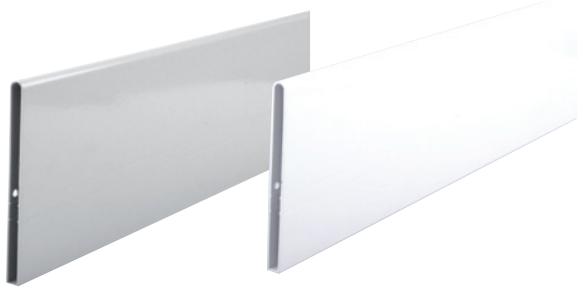

Végzáró szett kereszt osztófalhoz

kód	leírás
179251	szürke
328819	fehér

- rápattintással a keresztmetszeti osztófalra
- csak egyszerű vagy dupla oldallap magasítással kombinálva

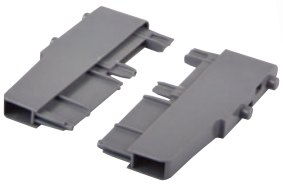



Elosztó panel kereszt osztófalhoz

kód	leírás
146807	szürke
179281	fehér

- a jobb áttekinthetőség és magas fiókok szervezése érdekében
- a keresztmetszeti osztófalra rápattintással szerelhető



Takarósapka logó nélkül, nyomtatható

kód	szín
363035	szürke
363033	fehér

- a takarósapka kérésre nyomtatható
- árlista kérésre

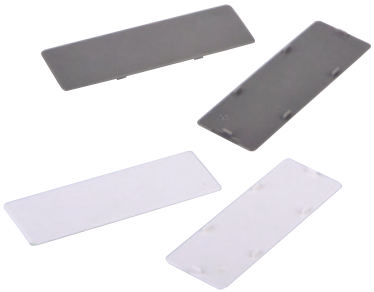

Elosztó panel gömbölyű magasító korlátra

kód	szín
328821	fehér
221269	szürke







StrongBox – fiók belső elosztás

Kereszt és hosszanti gömbölyű magasító korlát, hossz 1100 mm

kód	szín
179244	fehér
179245	szürke

- a magasító korlát rövidítéshez a belső elosztáshoz vagy a belső fogantyús fiókhoz, magassága 204 mm
- a belső felosztáshoz szükséges magasító korlát hossza = a korpusz belső szélessége – 60 mm
- a magasító korlát hossza a belső fiókok magasságához 204 mm = a korpusz belső szélessége – 71 mm



Kereszt és hosszanti négyszögletes magasító korlát, hossza 1100 mm

kód	szín
402677	fehér
402678	szürke
402679	titán



Csatlakozó gömbölyű kereszt magasító korláthoz

kód	leírás
328824	fehér
179246	szürke

- a keresztirányú magasító korlátot a hosszanti magasító korláthoz rögzíti



Csatlakozó szögletes kereszt magasító korláthoz

kód	szín
402680	fehér
402681	szürke



Kereszt csatlakozó gömbölyű magasító korláthoz

kód	szín
328822	fehér
179247	szürke

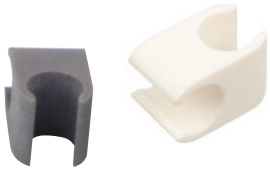

Kereszt csatlakozó szögletes magasító korláthoz

kód	szín
402682	fehér
402683	szürke



Hosszanti gömbölyű magasító korlát végzáró eleme

kód	szín
328818	fehér
179248	szürke



Hosszanti szögletes magasító korlát végzáró eleme

kód	szín
359828	fehér
359827	szürke

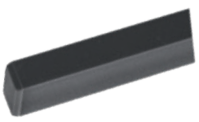

StrongRide 3D, szinkronos teljes kihúzású rejtett fióksín csillapítással

Teljes kihúzású fióksín beleértve az előlapvasalatot

kód	hossz NL (mm)
334991	300
334992	350
334993	400
334994	450
334995	500
334996	550



- az oldallap gyártásához szükséges anyagvastagság akár 19 mm
- fiók beállítása vízszintesen ±2 mm, függőlegesen 0 és +3 mm között
- lehetséges mélységbeállítás 0 és +3 mm
- a fiók maximális ajánlott szélessége a fióksín hosszának 1,6-szorosa

A fiók és a korpusz szélessége

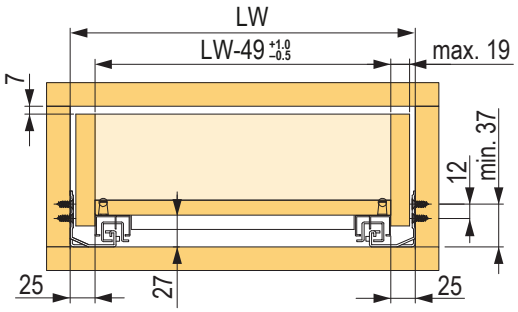

Az előlaprögzítők elhelyezése

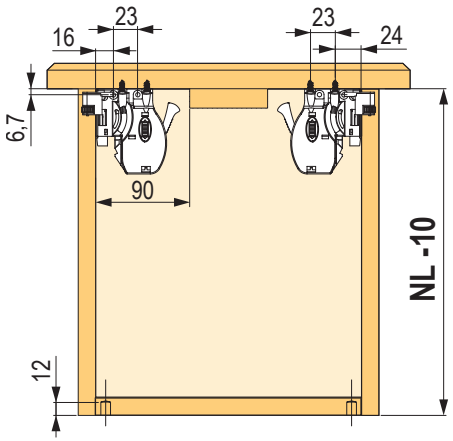

Nyílások a hátsó rögzítő elemhez

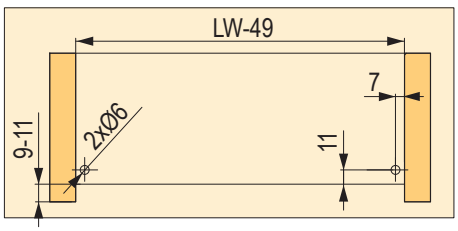

Fiók és korpusz mélysége

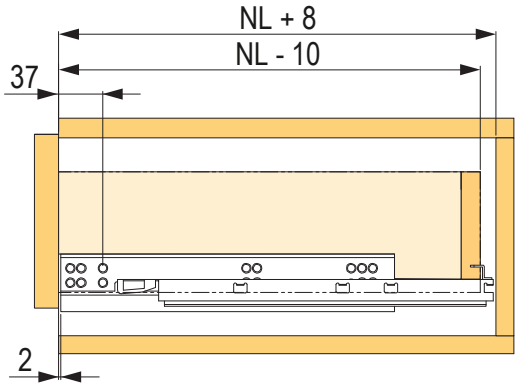

Fiókok mérete és fúrás

NL = a fióksín normál hossza
NL –10 = fiók külső mélysége
NL+ 8 = minimális ajánlott korpuszmélység
LW = a korpusz belső szélessége
LW – 49 = a fiók belső szélessége

StrongRide 3D, teljes kihúzású rejtett fióksín csillapítással

Teljes kihúzású fióksín beleértve az előlapvasalatot

kód	hossz NL (mm)
238136	300
238140	350
238141	400
238142	450
238143	500
238144	550

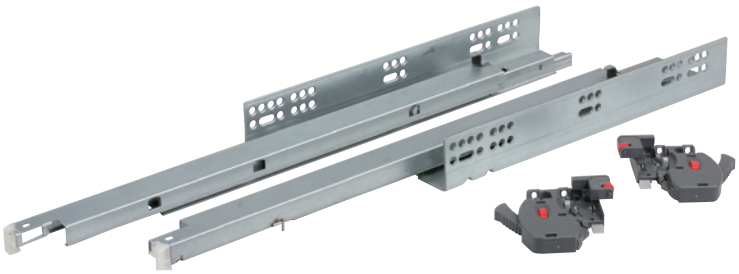

- teherbírás 30 kg
- az oldallap gyártásához szükséges anyagvastagság akár 19 mm
- fiók beállítása vízszintesen ±2 mm, függőlegesen 0 és +3 mm között
- lehetséges mélységbeállítás 0 és +3 mm
- a fiók maximális ajánlott szélessége a fióksín hosszának 1,6-szorosa

A fiók és a korpusz szélessége

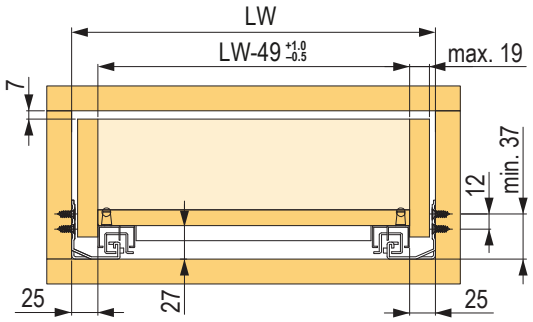

Az előlaprögzítők elhelyezése

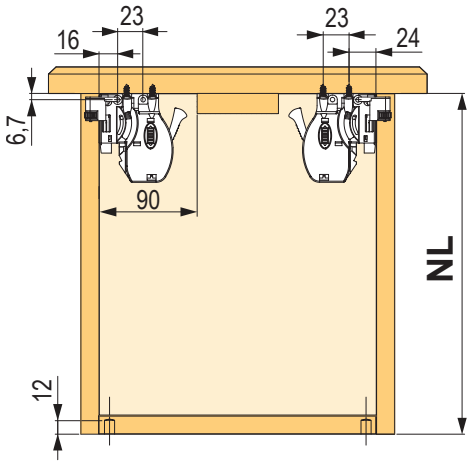

Nyílások a hátsó rögzítő elemhez

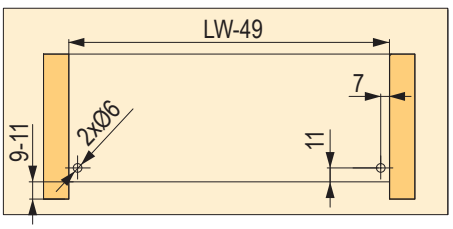

Fiók és korpusz mélysége

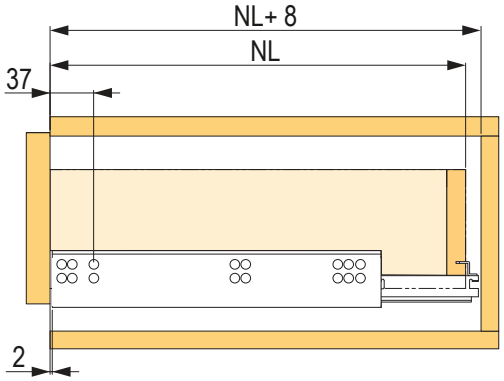

Fiókok mérete és fúrás

NL = névleges fióksín-hosszúság és a fiók külső mélysége
NL + +8 mm ajánlott minimális korpuszmélység
LW = belső korpuszszélesség
LW – 49 = a fiók belső szélessége

StrongRide 2D, szinkronos teljes kihúzású rejtett fióksín fogantyú nélküli nyitással

Teljes kihúzású fióksín beleértve az előlapvasalatot

kód	hossz NL (mm)
399221	300
399222	350
399223	400
399224	450
399225	500
399226	550

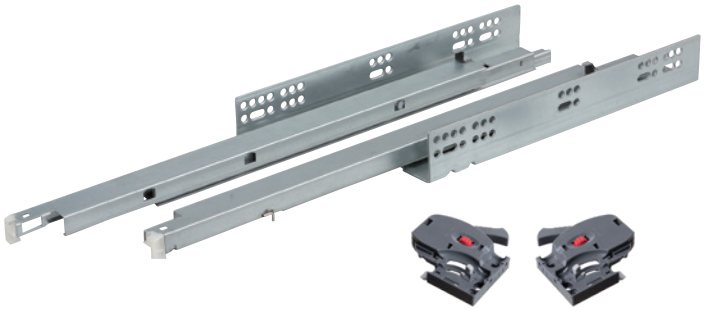

- teherbírás 35 kg
- az oldallap gyártásához szükséges anyagvastagság akár 19 mm
- fiók beállítása vízszintesen ±2 mm, függőlegesen 0 és +3 mm között
- a fiók maximális ajánlott szélessége a fióksín hosszának 1,2-szerese

A fiók és a korpusz szélessége

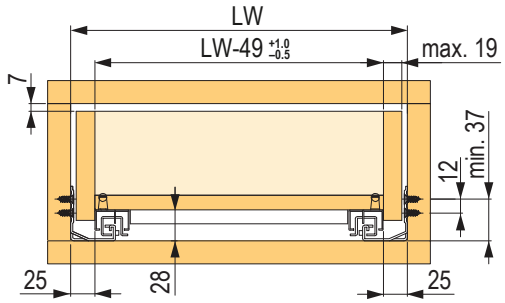

Az előlaprögzítők elhelyezése

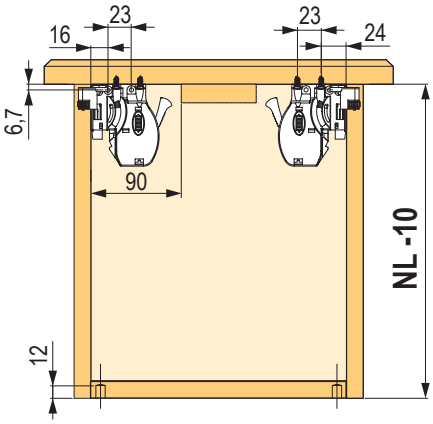

Nyílások a hátsó rögzítő elemhez

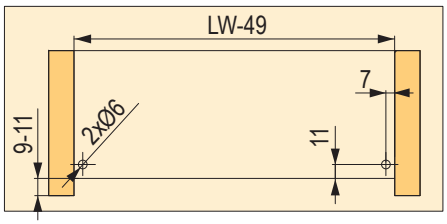

Fiók és korpusz mélysége

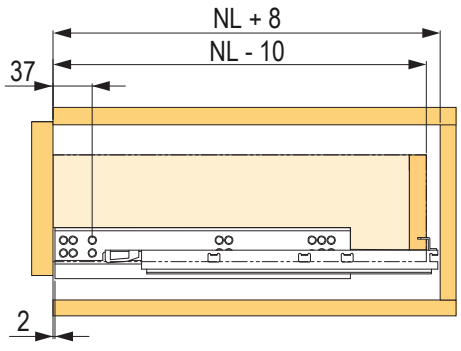

Fiókok mérete és fúrás

NL = a fióksín normál hossza
NL –10 = fiók külső mélysége
NL + 8 mm ajánlott minimális korpuszmélység
LW = belső korpuszszélesség
LW – 49 = a fiók belső szélessége

StrongRide 2D, részleges kihúzású rejtett fióksín csillapítással

Részleges kihúzású fióksínek, beleértve az előlapvasalatot

kód	hossz NL (mm)
254774	300
254775	350
254776	400
254777	450
254778	500
254779	550

- teherbírás 25 kg
- az oldallap gyártásához szükséges anyagvastagság akár 19 mm
- fiók beállítása vízszintesen ±2 mm, függőlegesen 0 és +3 mm között
- a fiók maximális ajánlott szélessége a fióksín hosszának 1,6-szorosa





A fiók és a korpusz szélessége

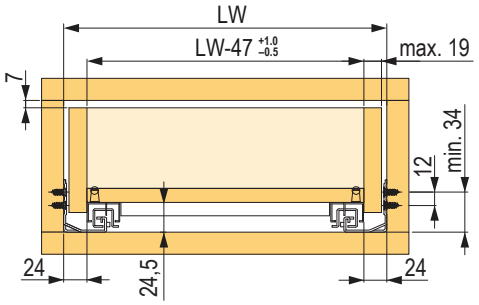

Az előlaprögzítők elhelyezése

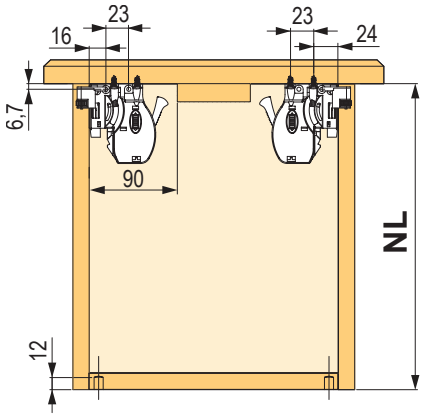

Nyílások a hátsó rögzítő elemhez

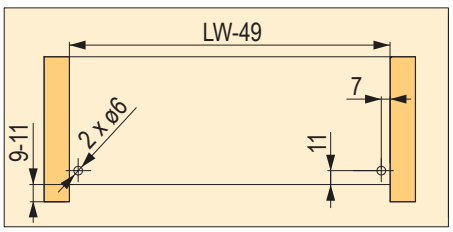

Fiók és korpusz mélysége

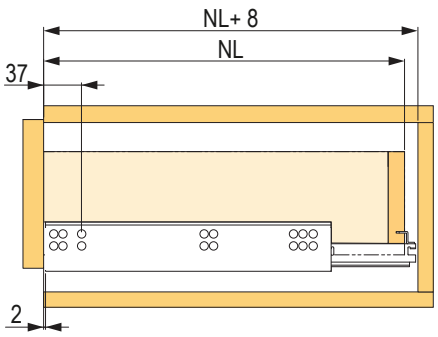

Fiókok mérete és fúrás

NL = névleges fióksín-hosszúság és a fiók külső mélysége
NL + +8 mm ajánlott minimális korpuszmélység
LW = belső korpuszszélesség
LW – 47 = a fiók belső szélessége

King Slide rejtett fióksín csillapítással

Teljes kihúzású fióksín beleértve az előlapvasalatot

kód	hossz NL (mm)
134763	250
134764	300
134765	350
134766	400
134767	450
134768	500
134769	550
134770	600



- a fiók falvastagsága max. 16 mm, ennél nagyobb vastagság esetén bemarás szükséges
- teherbírás 34 kg – ig
- három irányban állítható

A fiók és a korpusz szélessége

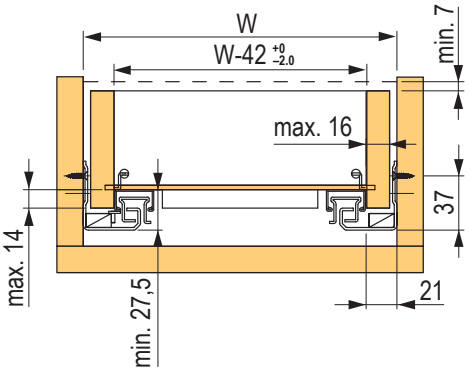

Fiók- és korpuszmélység (ráütődő)

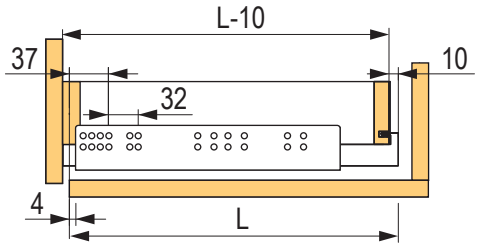

Sablon a fiók előlapjának és hátfalának fúrásához

kód	leírás
135334	PVC



Fiók és korpusz mélysége (közézáródó)

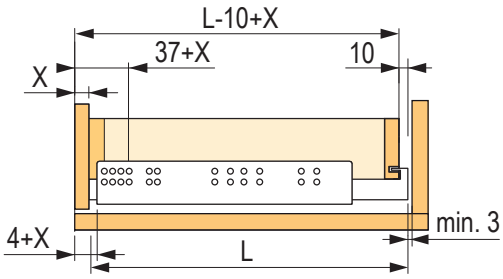

StrongBall S5 golyós fióksín csillapítással, 45 kg

Teljes kihúzású fióksínek oldallapi szereléssel

kód	hossz (mm)
92001T	300
92002T	350
92003T	400
92004T	450
92005T	500
92006T	550
92007T	600
92008T	700



- csendes és zökkenőmentes járás
- 45 kg-ig terjedő teherbírással a fióksín hosszúságától és szélességétől függően
- akár 400 mm-es részleges kihúzási veszteség
- élettartama több, mint 50 000 ciklus
- a fiók maximális ajánlott szélessége a fióksín hosszának 1,6-szorosa
- a gyártó szerint lehetséges a lapra szerelés (ekkor a teherbírás az eredeti érték 25%-ára csökken)

L (mm)	teherbírás (kg)	B (mm)	C (mm)	D (mm)	E (mm)	F (mm)	G (mm)	H (mm)	I (mm)	J (mm)	K (mm)
300	20	238	×	×	×	×	156	119	×	×	×
350	25	305	×	×	×	×	200	128	×	×	×
400	30	378	96	×	×	×	256	128	208	×	×
450	35	430	128	×	×	×	294	128	256	×	×
500	40	482	96	64	×	×	344	128	304	×	×
550	45	533	96	64	192	×	394	128	224	352	×
600	35	584	128	96	192	×	444	128	224	352	×
700	35	685	128	96	192	64	544	128	224	352	496

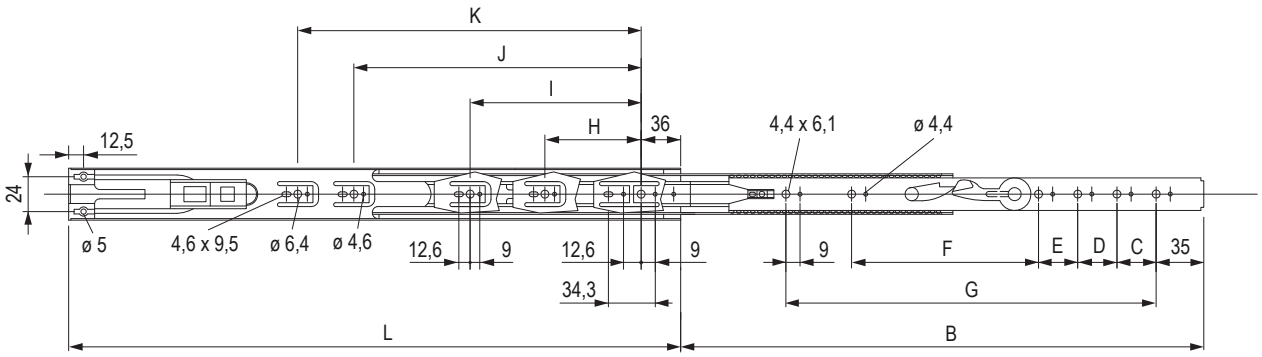

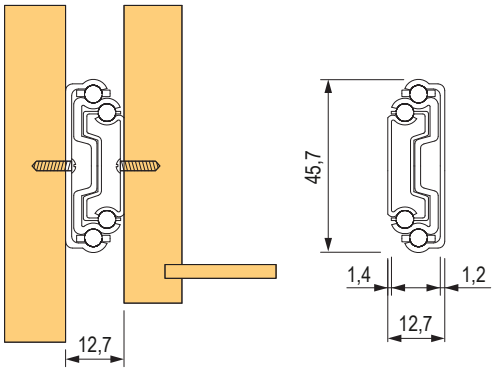

StrongBall S5 golyós fióksín csillapítással, 45 kg

Teljes kihúzású fióksínek támaszra szerelhetők

kód	hossz (mm)
92011T	300
92012T	350
92013T	400
92014T	450
92015T	500
92016T	550
92017T	600
92018T	700

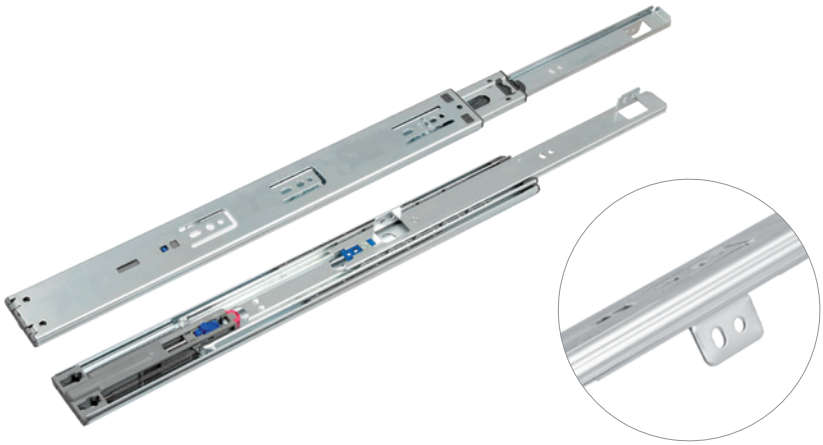

- csendes és zökkenőmentes járás
- 45 kg-ig terjedő teherbírással a fióksín hosszúságától és szélességétől függően
- akár 400 mm-es részleges kihúzási veszteség
- élettartama több, mint 50 000 ciklus
- a fiók maximális ajánlott szélessége a fióksín hosszának 1,6-szorosa

L (mm)	teherbírás (kg)	B (mm)	C (mm)	D (mm)	E (mm)	F (mm)	G (mm)	H (mm)	I (mm)	J (mm)	K (mm)
300	20	237	×	×	×	×	156	×	×	×	×
350	25	303	×	×	×	×	200	128	×	×	×
400	30	378	131	×	×	×	250	128	208	×	×
450	35	430	163	×	×	×	294	128	256	×	×
500	40	482	131	64	×	×	344	128	304	×	×
550	45	533	131	64	192	×	394	128	224	352	×
600	35	584	163	64	192	×	444	128	224	352	×
700	35	685	163	96	192	64	544	128	224	352	496

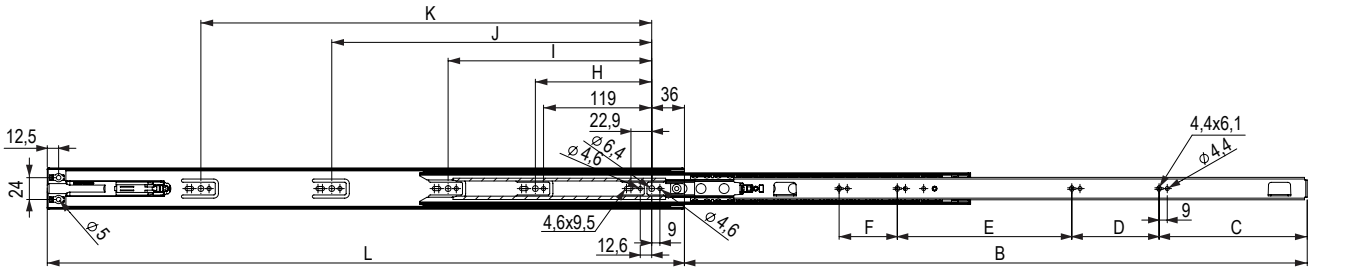



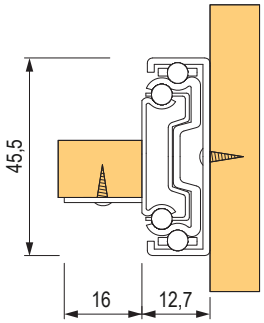

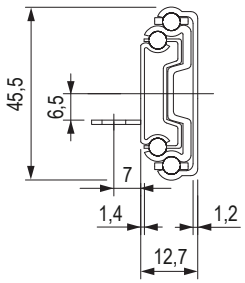

StrongBall S5 golyós fióksín csillapítással, 75 kg

Teljes kihúzású fióksínek oldallapi szereléssel

kód	hossz (mm)
92032T	510
92033T	560
92034T	610
92035T	660
92036T	710

- oldalsó szerelés
- csendes és zökkenőmentes járás
- 75 kg-ig terjedő teherbírással a fióksín hosszúságától és szélességétől függően
- élettartama több, mint 50 000 ciklus
- a fióksín magassága 52 mm
- a fiók maximális ajánlott szélessége a fióksín hosszának 1,6-szorosa



L (mm)	teherbírás (kg)	B (mm)	C (mm)	D (mm)	E (mm)	F (mm)
510	70	453	128	144	256	×
560	65	502	160	176	224	320
610	60	552	192	176	224	352
660	60	604	192	208	224	416
710	55	651	240	240	224	416

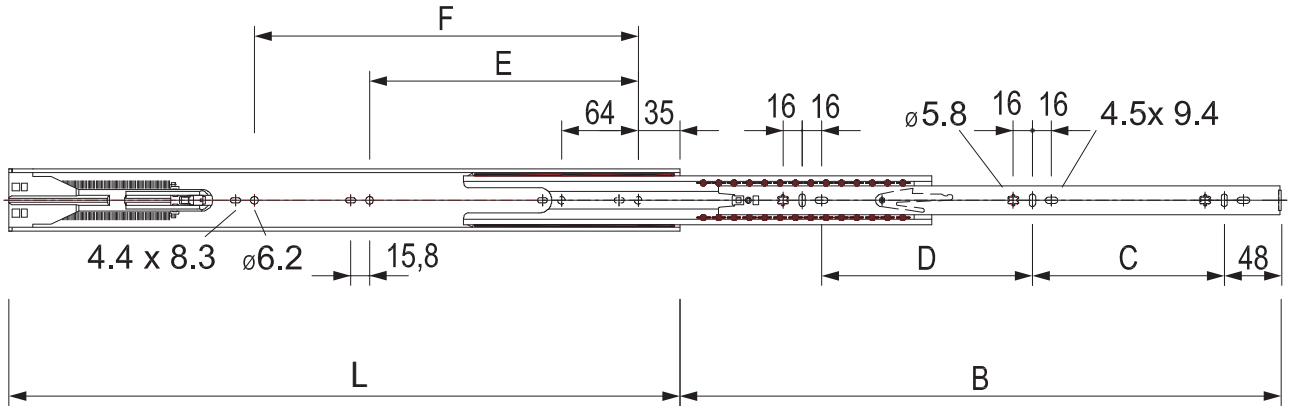

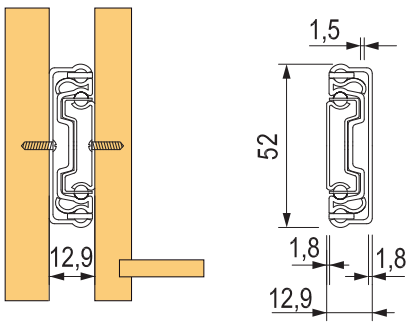

StrongBall S5 golyós fióksín fogantyú nélküli nyitással, 45 kg

KICK teljes kihúzású fióksín – fogantyú nélküli nyitáshoz

kód	hossz (mm)
132269	350
132270	400
132271	450
132272	500
132273	550
132274	600



- teljes kihúzású golyós fióksín push (fogantyú nélküli) mechanizmussal
- teherbírás 45 kg-ig
- a PTO mechanizmus aktiválásához 3-4 mm-es résre van szükség
- élettartama több, mint 50 000 ciklus
- kiváló minőségű push mechanizmus, megbízható és hosszú távú működés
- a fiók maximális ajánlott szélessége a fióksín hosszának 1,2-szerese

L (mm)	minimális belső méret (mm)	teherbírás (kg)	B (mm)	C (mm)	D (mm)	E (mm)	H (mm)	I (mm)	J (mm)	K (mm)
350	360	35	356	96	×	×	256	192	×	×
400	410	40	406	128	×	×	294	224	×	×
450	460	45	457	96	64	×	344	288	×	×
500	510	45	508	96	64	192	394	224	352	×
550	560	40	559	128	64	192	444	224	352	448
600	610	40	610	128	96	192	494	224	352	480

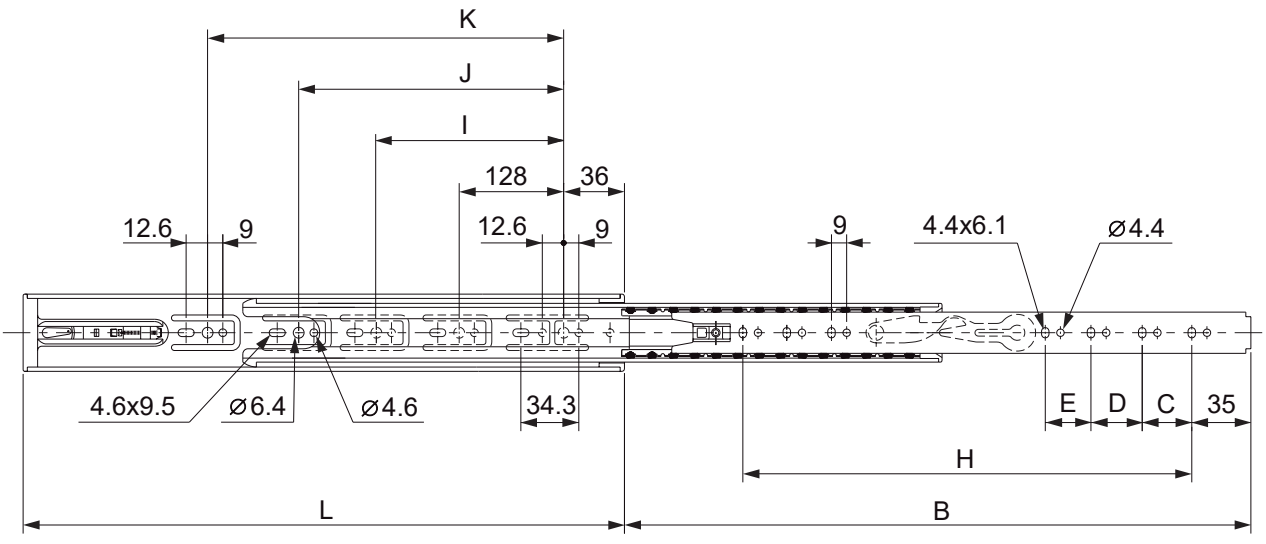

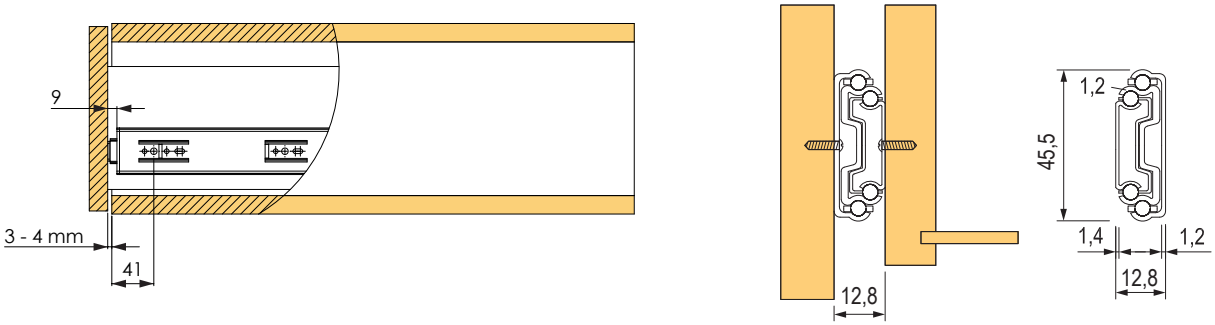

StrongBall S5 golyós fióksín csillapítással, 120 kg

Teljes kihúzású fióksínek oldallapi szereléssel

kód	hossz (mm)
92040	800
92042	900
399181	1000
399182	1200

- oldalsó szerelés
- csendes és zökkenőmentes járás
- 120 kg-ig terjedő teherbírással a fióksín hosszúságától és szélességétől függően
- élettartama több, mint 30 000 ciklus
- 50 ezer ciklusú élettartam elérése érdekében a teherbírás 20 %-kal csökken
- fióksín magassága 57,7 mm



L (mm)	teherbírás (kg)	L1 (mm)	A (mm)	B (mm)	C (mm)	D (mm)	A´ (mm)	B´ (mm)	C´ (mm)
800	120	800	192	384	544	672	224	480	672
900	110	900	192	448	608	768	224	512	768
1000	100	1000	224	512	672	864	256	576	864
1200	90	1200	224	512	768	1024	256	608	992

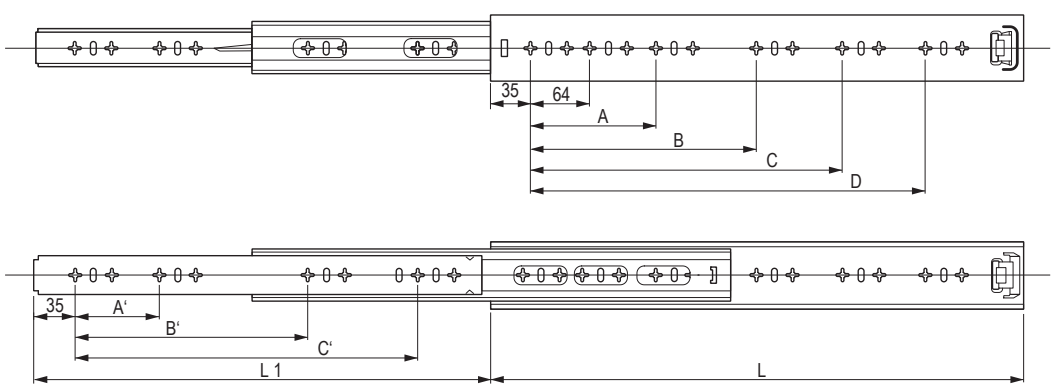

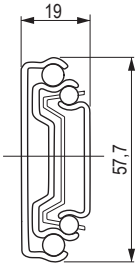

StrongBall S5 golyós fióksín csillapítás nélkül

Teljes kihúzású fióksínek oldallapi szereléssel

kód	hossz (mm)
92000	250
92001	300
92002	350
92003	400
92004	450
92005	500
92006	550
92007	600
92008	650
92009	700
92010	800



- csendes és zökkenőmentes járás
- 45 kg-ig terjedő teherbírással a fióksín hosszúságától és szélességétől függően
- élettartama több, mint 50 000 ciklus
- a fiók maximális ajánlott szélessége a fióksín hosszának 1,6-szorosa

L (mm)	teherbírás (kg)	L1 – fióksín hossza (mm)	A (mm)	B (mm)	C (mm)	D (mm)	E (mm)	F (mm)	A‘ (mm)	B‘ (mm)	C‘ (mm)
250	15	250	35	×	×	×	×	160	35	×	160
300	20	300	35	64	224	×	×	×	35	96	192
350	25	350	35	64	224	×	×	×	35	128	256
400	30	400	35	64	224	288	×	×	35	128	320
450	35	450	35	64	224	352	×	×	35	160	352
500	40	500	35	64	224	352	416	×	35	192	416
550	45	550	35	64	224	352	416	×	35	224	448
600	35	600	35	64	224	352	480	×	35	224	512
650	35	650	35	64	224	352	512	×	35	256	544
700	35	700	35	64	224	352	480	608	35	288	608
800	30	800	35	64	224	352	480	672	35	256	704

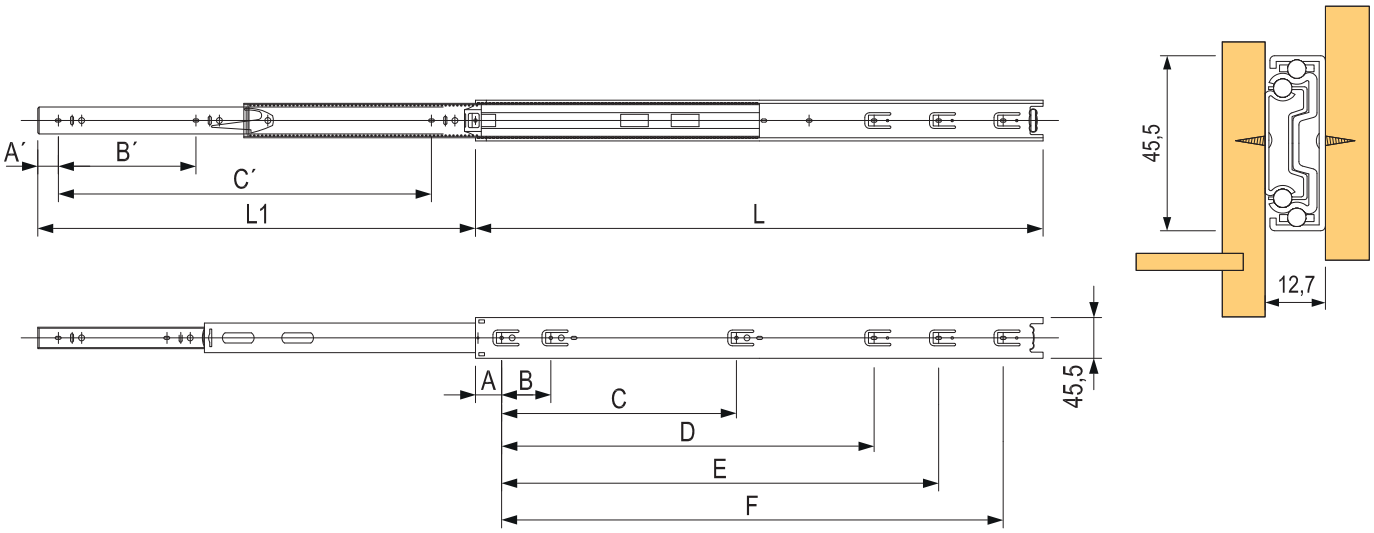

StrongBall S5 golyós fióksín csillapítás nélkül

Teljes kihúzású fióksínek támaszra szerelhetők

kód	hossz (mm)
92011	300
92012	350
92013	400
92014	450
92015	500
92016	550
92017	600
92018	700
92019	800

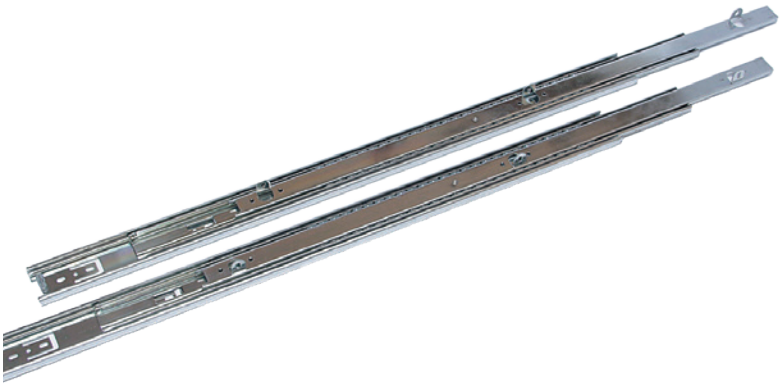

- csendes és zökkenőmentes járás
- 45 kg-ig terjedő teherbírással a fióksín hosszúságától és szélességétől függően
- élettartama több, mint 50 000 ciklus
- a fiók maximális ajánlott szélessége a fióksín hosszának 1,6-szorosa

L (mm)	teherbírás (kg)	B (mm)	C (mm)	D (mm)	E (mm)	F (mm)	G (mm)	H (mm)	I (mm)	J (mm)
300	20	300	160	×	192	×	×	224	×	×
350	25	350	192	×	224	×	×	224	×	×
400	30	400	128	160	160	160	×	224	288	×
450	35	450	128	192	160	192	×	224	352	×
500	40	500	160	224	192	224	224	352	416	×
550	45	550	192	224	224	224	224	352	416	×
600	35	600	224	256	256	256	224	352	484	×
700	35	700	256	320	288	320	224	352	480	608
800	30	800	320	352	352	352	224	352	480	640

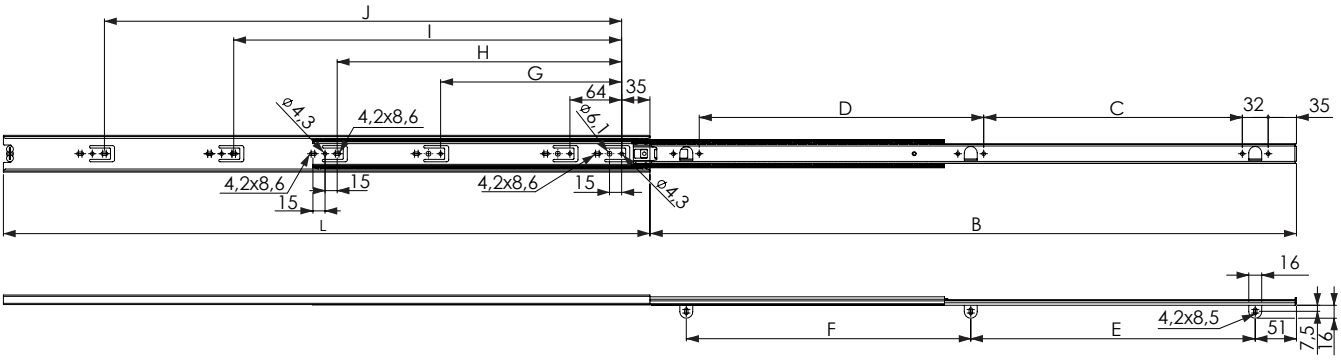

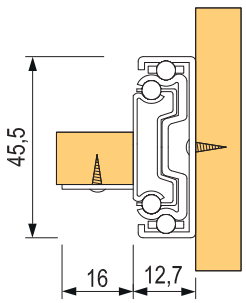

StrongBall S5 mini és billentyűs golyós fióksínek

Részleges

kód	hossz (mm)	kihúzás (mm)	hosszveszteség (mm)
92601	182	133	49
92602	214	141	73
92603	278	202	76
92604	342	213	129
92605	406	294	112
92606	438	342	96

- teherbírás 10 kg / pár
- 17 mm-es horonyba szerelés a fiókba marva
- a fióksín horonyba való rögzítése M4 csavarral

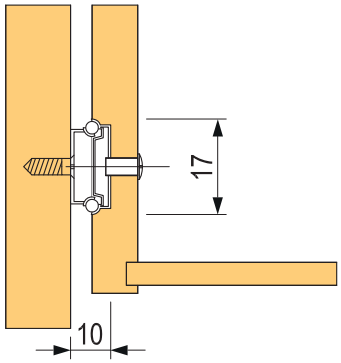



A billentyűk alatt

kód	leírás
92050	350 mm, teherbírás 15 kg, fekete

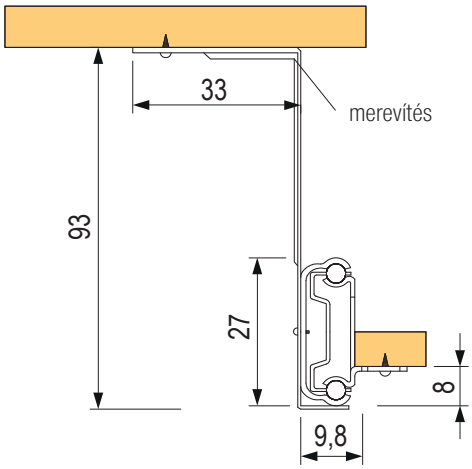



StrongBall S3 golyós fióksín csillapítással, 35 kg

Teljes kihúzású fióksín oldallapi rögzítéssel

cink	fekete	hossz (mm)
502760	**502767**	300
502761	**502768**	350
502762	**502769**	400
502763	**502770**	450
502764	**502771**	500
502765	**502772**	550
502766	**502773**	600



- oldalsó szerelés
- teherbírása akár 35 kg
- részleges fióksínvesztés csak a 300 és 350 mm-es fióksínek esetében
- 50 000 ciklusra tesztelve
- a fiók maximális ajánlott szélessége a fióksín hosszának 1,6-szorosa
- 2 színváltozat

L (mm)	teherbírás (kg)	kihúzás hossza (mm)	A (mm)	B (mm)	C (mm)	D (mm)	E (mm)	F (mm)	G (mm)
300	25	283	64	128	×	225	64	×	163,5
350	30	347	64	192	×	275	96	×	213,5
400	35	400	64	160	×	305	160	×	243,5
450	35	450	64	160	224	355	160	×	293,5
500	35	500	64	192	288	405	192	×	343,5
550	30	550	64	224	320	455	192	352	393,5
600	25	600	64	256	384	505	224	384	443,5

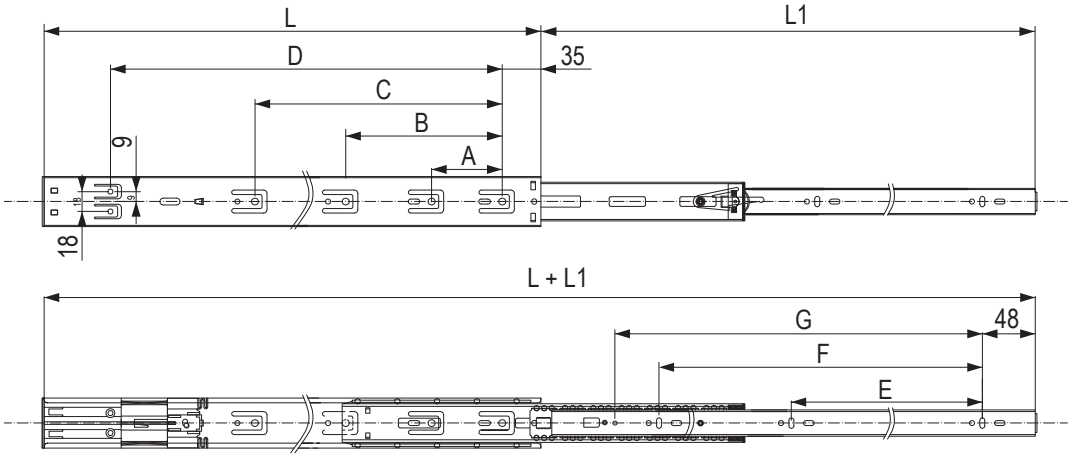

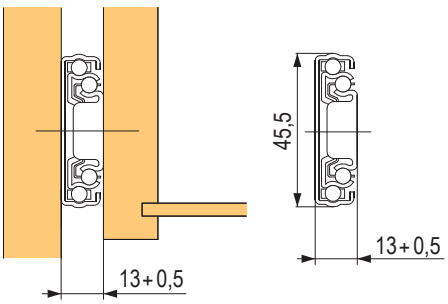

StrongBall S3 golyós teljes kihúzású fióksín csillapítással és fogantyú nélküli nyitással 35 kg

Teljes kihúzású fióksín oldallapi rögzítéssel

cink	fekete	hossz (mm)
502752	**502744**	250
502753	**502745**	300
502754	**502746**	350
502755	**502747**	400
502756	**502748**	450
502757	**502749**	500
502758	**502750**	550
502759	**502751**	600

- golyós push fióksín csillapítással a záráskor
- teherbírása akár 35 kg
- a push aktiválásához 3-4 mm-es résre van szükség
- 50 000 ciklusra tesztelve
- a fióksín mozgásának egyedülálló kombinációja az egyszerű szereléssel
- a fiók maximális ajánlott szélessége a fióksín hosszának 1,2-szerese



L (mm)	teherbírás (kg)	L1 (mm)	A (mm)	B (mm)	C (mm)	D (mm)	E (mm)
250	20	245	64	×	×	×	×
300	25	295		×	×	×	×
350	30	310		128	×	96	×
400	35	383		160	×	160	×
450	35	450		224	×	192	×
500	35	500		192	256	160	×
550	30	550		224	320	192	352
600	25	600		256	352	192	384

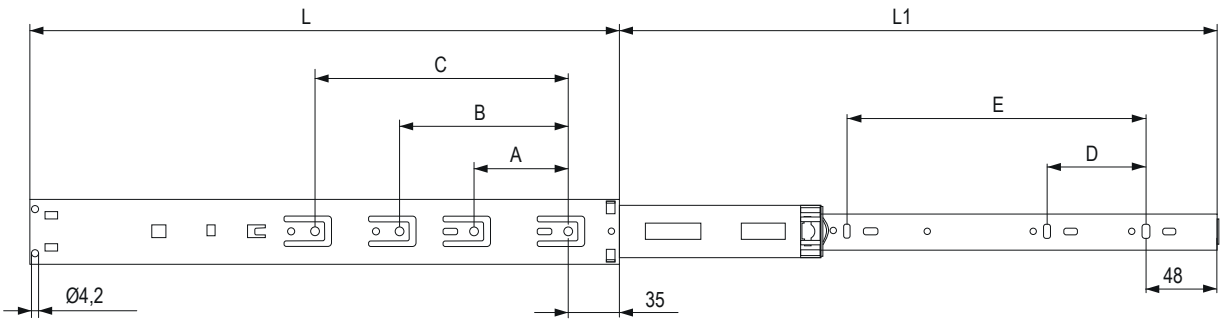

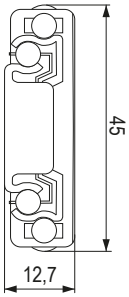

StrongRoll görgős fióksínek, 25 kg

Görgős fióksínek

hossz (mm)	fehér	fekete	AV (mm)
250	**91708**	×	87
300	**91701**	**91720**	87
350	**91702**	**91721**	87
400	**91703**	**91722**	97
450	**91704**	**91723**	97
500	**91705**	**91724**	97
550	**91706**	**91725**	117
600	**91707**	**91726**	117



Görgős fióksínek emelt oldallappal









magasság (mm)		54		86		118		150		magasító korlát	
		szürke	fehér	szürke	fehér	szürke	fehér	szürke	fehér	szürke	fehér
hossz (mm)	270	×	×	**286656**	**286646**	×	×	**286662**	**286623**	×	×
	300	×	×	**286657**	**286647**	×	×	**286663**	**286624**	×	×
	350	×	×	**286660**	**286648**	×	×	**286664**	**286625**	×	×
	400	×	**286676**	**286658**	**286649**	×	**286652**	**286665**	**286626**	**286668**	**286629**
	450	**286674**	**286672**	**286631**	**286638**	×	**286653**	**286633**	**286640**	**286635**	**286642**
	500	**286675**	**286673**	**286632**	**286639**	×	**286654**	**286634**	**286641**	**286636**	**286644**
	550	×	×	**286659**	**286650**	×	**286655**	**286666**	**286627**	**286669**	**286630**
	600	×	×	**286661**	**286651**	×	×	**286667**	**286628**	**286670**	**286671**
külső csillapító		**11330M**	**11330M**	**11330M**	**11330M**	×	**11330M**	**11330M**	**11330M**	×	×
takarósapkák		×	×	**303899**	**303900**	**303899**	**303900**	**303899**	**303900**	**303899**	**303900**

- a magasító korlát előlaphoz szerelése 10 mm-es tipli segítségével
- a fiók gyorsabb összeállítása, mint a klasszikus görgős síneknél

Külső csillapító

kód	leírás
11330V	görgős fióksínek számára

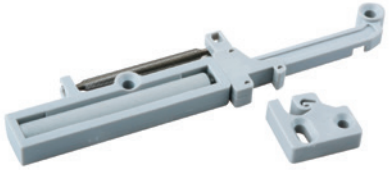

kód	leírás
11330M	fémfiókokhoz

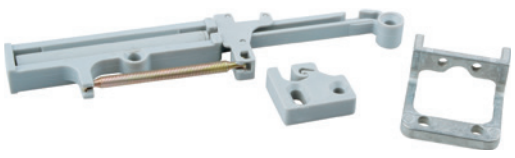

StrongRoll görgős fióksínek emelt oldalfallal

H54

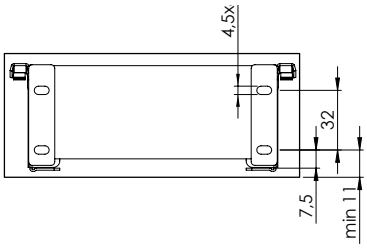

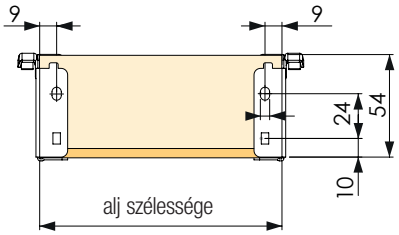

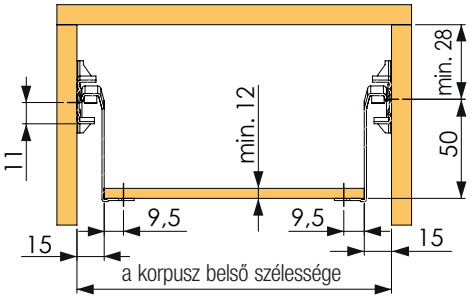

alja = (NL-2) × (LW-31) / hátulja = (H-15) × (LW-31)

H86

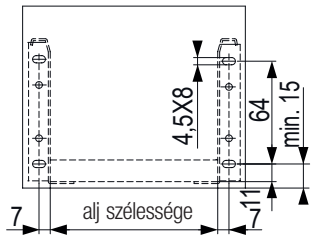

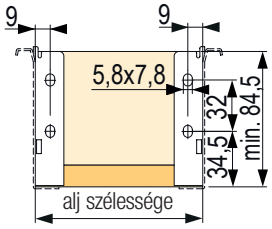

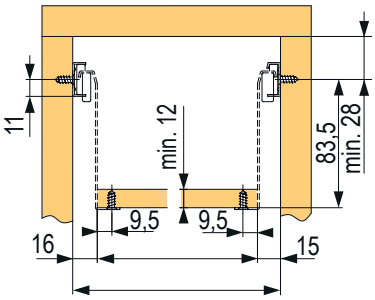

alja = (NL-2) × (LW-31) / hátulja = (H-15) × (LW-31)

H118

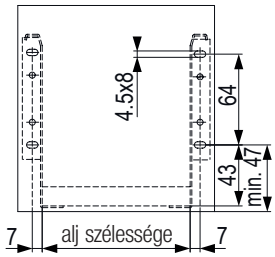

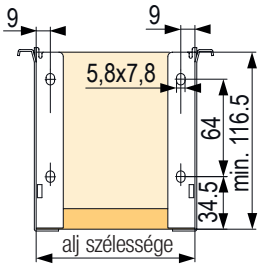

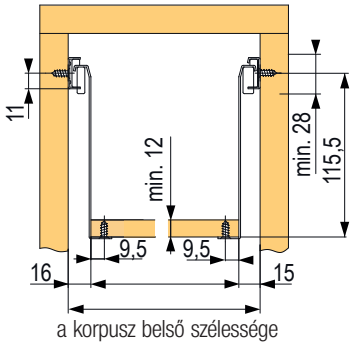

alja = (NL-2) × (LW-31) / hátulja = (H-15) × (LW-31)

H150

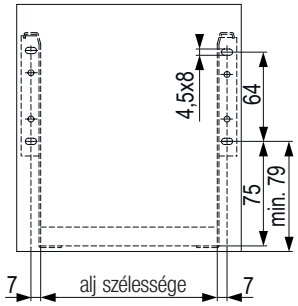

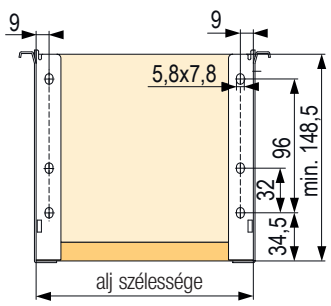

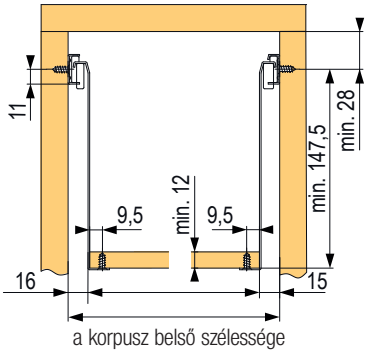

alja = (NL-2) × (LW-31) / hátulja = (H-15) × (LW-31)

Strong jelölősablon

Fiókok beépítéséhez a korpuszba

kód
396273

- anyaga rozsdamentes acél
- kétoldalú használat
- a nyílások az elülső oldalon a StrongRide fióksínek a hátsó tüske furatának helyzetét jelölik
- a pántalátétek fúrásához szükséges nyílások megjelölésére használható
- fióksínekhez:
  - StrongMax
  - StrongBox
  - StrongRide
  - Strong görgős fióksínek
  - Strong görgős fióksínek oldallappal és oldallap nélkül



jelölősablon



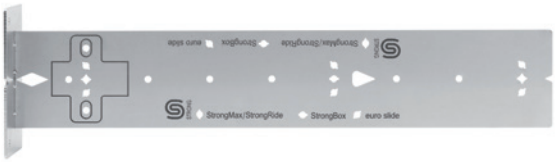

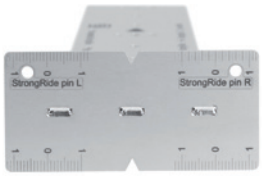

Példák felhasználásra:

- furatnyílás megjelölése a Strong rejtett fióksín tüskéinek





Példák felhasználásra:

- furatnyílás megjelölése a StrongMax, a StrongRide fióksínek számára





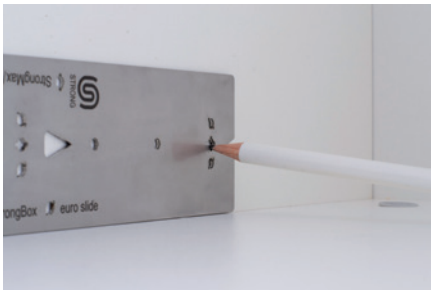

Strong Max 18

gyorsan +
gazdaságosan +

Egy anyagvastagság
a korpusznak, frontnak,
fiókfenéknek és a fiók
hátfalának is.







Keskeny
oldalfal

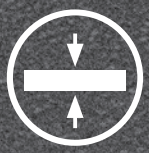

Fiókfenék vastagsága
18 mm



Teherbírás
40 kg



80 000 ciklussal
tesztelve

tartalom

Keskeny, dupla oldal falú fióksínek

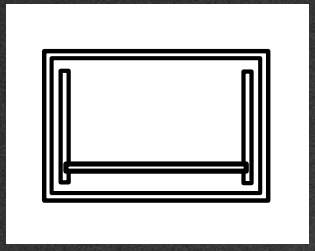

Blum

LEGRABOX szettek	**03.87 o.**
LEGRABOX egyes alkatrészek	**03.103 o.**
myLEGRABOX	**03.83 o.**

Széles, dupla oldal falú fióksínek

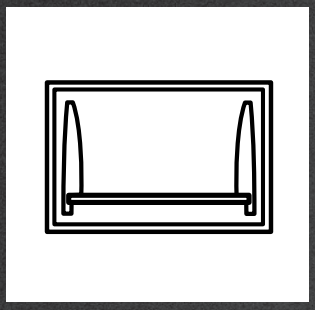

Blum

TANDEMBOX Antaro szettek	**03.55 o.**
TANDEMBOX Antaro egyes alkatrészek	**03.65 o.**
MERIVOBOX szettek	**03.73 o.**
MERIVOBOX egyes alkatrészek	**03.79 o.**

A Push to open fogantyú nélküli nyitáshoz

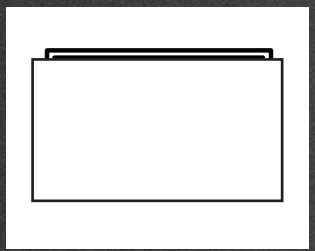

Blum

SERVO-DRIVE	**03.109 o.**

Rejtett fióksínek

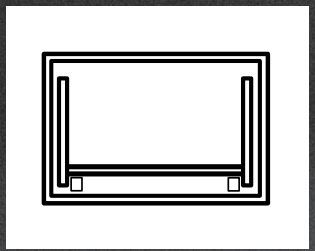

Blum

MOVENTO	**03.113 o.**
MOVENTO Tip-on	**03.114 o.**
TANDEM Blumotion-el	**03.115 o.**
TANDEM Tip-on	**03.116 o.**

Görgős emelt oldalfallal

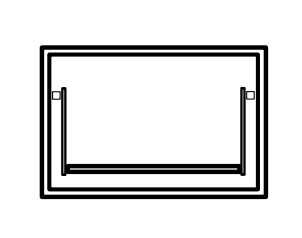

Blum	METABOX	03.117 o.

01
02
03
04
05
06
07
08
09
10
11
12
13
14
15
16
17

TANDEMBOX ANTARO





TANDEMBOX ANTARO

A jól bevált technológiának köszönhetően a TANDEMBOX rendszer már évek óta lelkesedést és csodálatot kelt a bútorfelhasználóban és a bútorgyártókban is. A TANDEMBOX Antaro formájában most egy újabb termékcsalád érkezik, amelyet számos új tervezési és kivitelezési lehetőség jellemez. A TANDEMBOX ANTARO garantálja a tiszta, világos és szögletes formát – és nem számít, hogy milyen fiókelemek formájában: Nyitott fiókoldal magasító korláttal vagy zárt fiókoldal oldalfalakkal. A színek tekintetében minden alkatrész össze van hangolva. Letisztult és minimalista dizájn, bevált technológia. Ez a TANDEMBOX ANTARO.

BLUMOTION

A BLUMOTION lágyan és csendesen csukja be a bútorokat. Ugyanakkor nem játszik semmilyen szerepet abban, hogy hogyan zárja be a fiókokat vagy mennyire vannak megterhelve.

SERVO-DRIVE

Elegendő egy finom érintés a fogantyú nélküli előlapra, vagy a fogantyú könnyed meghúzása – a fiókok és sínek a SERVO-DRIVE elektromos nyitás segítségével, mint egy varázsütésre, maguktól nyílnak ki: a BLUMOTION be van építve.

TIP-ON BLUMOTION

A TIP-ON BLUMOTION mechanikus nyitási módja praktikus nyitási és zárási kényelmet kínál: a nyitáshoz pedig elég egy könnyed megnyomás. A záráshoz a fióksínt könnyedén nyomja meg. Elegánsan csillapít.

TANDEMBOX ANTARO fiók kivitelezése

Vágási méretek 16 mm vastagságú faforgácslaphoz

Jelmagyarázat:

LW	Korpusz belső szélessége
NL	A fióksínek mélysége
HM	Hátfal magassága (faforgácslap)
TOB	TIP-ON BLUMOTION

Vágja vissza a hátlapot az oldallapok magasságához

N	69 mm
M	84 mm
K	116 mm
C	167 mm
D	199 mm

Alj és hátlap

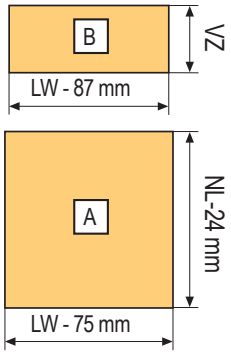







vágások belső fiókhoz

leírás	méret
elülső fémlemez	LW-132 mm
elülső keresztirányú magasító korlát	LW-122 mm

Szinkronizálási vágás (TOB)

leírás	méret
szinkronizációs tengely	LW-240 mm

Színek anyaga

A RAL-színek a durva felületnek köszönhetően jobban megkülönböztethetőek

szín	leírás	RAL szín
szürke (világos alumínium)	R9006	RAL 9006
selyem fehér	SW-M	RAL 9003



előlapvasalat csavarra



INSERTA előlapvasalat

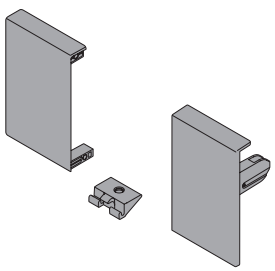

előlapvasalat a belső fiókhoz

TANDEMBOX ANTARO – selyem fehér

Vasalatszett fiókhoz

			csavar	INSERTA
	mélység mm (NL)	teherbírás (kg) síntípus	BLUMOTION, TOB	BLUMOTION, TOB
N	400	30	342363	342364
	450		344046	344048
	500		344047	344049
	550		342380	342381



- az oldallap magassága 68 mm • a korpusz minimális magassága 82,5 mm

			csavar	INSERTA	belső
	mélység mm (NL)	teherbírás (kg) síntípus	BLUMOTION, TOB	BLUMOTION, TOB	BLUMOTION, TOB
M	270	30	254400	254401	254398
	300		254404	254407	254405
	350		254410	254411	254413
	400		254416	254417	254419
	450	30	254422	254423	254425
		65	254440	254441	254443
	500	30	254428	254429	254431
		65	254446	254447	254449
	550	30	254434	254435	254437
		65	254452	254453	254455
	600	30	340761	340762	340763
		65	254458	254459	254461
	650	65	254464	254465	254467

- a komplett mindent tartalmaz egy fiók összeállításához
- a TOB verziót egészítse ki a modullal és a szinkronizálással
- válasszon ki egész fiókot a mélységnek és a súlynak megfelelően

- a belső fiókot egészítse ki az elülső fémlemezzel

az alj és a hátfal vágásait lásd. a 03.54 o.

- az oldallap magassága 83 mm • a korpusz minimális magassága 98,5 mm (belső 136,5 mm, fogantyúval 106 mm)

			csavar	INSERTA	belső
	mélység mm (NL)	teherbírás (kg) síntípus	BLUMOTION, TOB	BLUMOTION, TOB	BLUMOTION, TOB
K	270	30	311405	311406	311407
	300		311417	311418	311420
	350		311426	311427	311428
	400		311432	311433	311434
	450	30	260538	260544	260550
		65	260539	260545	260551
	500	30	260541	260547	260553
		65	260542	260548	260554
	550	30	311478	311479	311480
		65	311481	311482	311483
	600	30	340882	340883	340885
		65	311487	311488	311489
	650	65	310642	310646	310647

- a komplett mindent tartalmaz egy fiók összeállításához
- a TOB verziót egészítse ki a modullal és a szinkronizálással
- válasszon ki egész fiókot a mélységnek és a súlynak megfelelően

- a belső fiókot egészítse ki az elülső fémlemezzel

az alj és a hátfal vágásait lásd. a 03.54 o.

- az oldallap magassága 115 mm • a korpusz minimális magassága 130,5 mm (belső 136,5 mm)

TANDEMBOX ANTARO – selyem fehér

Vasalatszett fiókhoz

	mélység mm (NL)	teherbírás (kg) síntípus	csavar BLUMOTION, TOB	INSERTA BLUMOTION, TOB	belső BLUMOTION, TOB
C	270	30	**254524**	**254525**	**254527**
	300		**254530**	**254531**	**254533**
	350		**254536**	**254537**	**254539**
	400		**254542**	**254543**	**254545**
	450	30	**254548**	**254549**	**254551**
		65	**254566**	**254567**	**254569**
	500	30	**254554**	**254555**	**254557**
		65	**254572**	**254573**	**254575**
	550	30	**254560**	**254561**	**254563**
		65	**254578**	**254579**	**254581**
	600	30	**340970**	**341380**	**341381**
		65	**254584**	**254585**	**254587**
	650	65	**254590**	**254591**	**254593**

- a komplett mindent tartalmaz egy fiók összeállításához
- a TOB verziót egészítse ki a modullal és a szinkronizálással
- válasszon ki egész fiókot a mélységnek és a súlynak megfelelően
- a belső fiókot egészítse ki a elülső pléhlemezzel és a magasító korláttal

• az oldallap magassága 83 mm • a korpusz minimális magassága 192 mm

az alj és a hátfal vágásait lásd. a 03.54 o.

	mélység mm (NL)	teherbírás (kg) síntípus	csavar BLUMOTION, TOB	INSERTA BLUMOTION, TOB	belső BLUMOTION, TOB
D	270	30	**254650**	**254651**	**254653**
	300		**254656**	**254657**	**254659**
	350		**254662**	**254663**	**254665**
	400		**254668**	**254669**	**254671**
	450	30	**254674**	**254675**	**254677**
		65	**254692**	**254693**	**254695**
	500	30	**254680**	**254681**	**254683**
		65	**254698**	**254699**	**254701**
	550	30	**254686**	**254687**	**254689**
		65	**254704**	**254705**	**254707**
	600	30	**340822**	**340823**	**340824**
		65	**254710**	**254711**	**254713**
	650	65	**254716**	**254717**	**254719**

- a komplett mindent tartalmaz egy fiók összeállításához
- a TOB verziót egészítse ki a modullal és a szinkronizálással
- válasszon ki egész fiókot a mélységnek és a súlynak megfelelően
- a belső fiókot egészítse ki az elülső fémlemezzel és a magasító korláttal

• az oldallap magassága 83 mm • a korpusz minimális magassága 228 mm

az alj és a hátfal vágásait lásd. a 03.54 o.

TIP-ON BLUMOTION szinkronizálás

leírás	kód	Blum kód
szinkronizációs tengely	**282277**	T60.1125W

Modulszett az ANTARO TIP-ON BLUMOTION számára

hossz NL (mm)	tömeg[1] (kg)	kód	Blum kód
270 – 300	10 kg-ig	**284454**	T60B3030
	10 – 20 kg	**282122**	T60B3130
350 – 650	20 kg-ig	**284455**	T60B3330
	15 – 40 kg	**282123**	T60B3530
	35 – 65 kg	**282124**	T60B3560

Belső fiók elülső része

leírás	kód	Blum kód
pléhlemez	**IN114BB**	Z31L1036A
fogantyú	**IN609B**	ZIF.80M5
fogantyú hordozóval	**IN610B**	ZIF.80M7
Magasító korlát (C és D esetén)	**IN115B**	ZRG.1046Z

[1] a súly magába foglalja a fiókot

A T60B3330 nem kombinálható 65 kg-os fióksínnel

12345 Tétel raktáron **12345** Tétel megrendelésre

TANDEMBOX ANTARO, szürke (RAL 9006)

Vasalatszett fiókhoz

			csavar	INSERTA
	mélység mm (NL)	teherbírás (kg) síntípus	BLUMOTION, TOB	BLUMOTION, TOB
N	400	30	342278	342359
	450		254384	254385
	500		254388	254389
	550		342376	342377



- az oldallap magassága 68 mm • a korpusz minimális magassága 82,5 mm

			csavar	INSERTA	belső
	mélység mm (NL)	teherbírás (kg) síntípus	BLUMOTION, TOB	BLUMOTION, TOB	BLUMOTION, TOB
M	270	30	254396	254399	254397
	300		254402	254403	254406
	350		254408	254409	254412
	400		254414	254415	254418
	450	30	254420	254421	254424
		65	254438	254439	254442
	500	30	254426	254427	254430
		65	254444	254445	254448
	550	30	254432	254433	254436
		65	254450	254451	254454
	600	30	340758	340759	340760
		65	254456	254457	254460
	650	65	254462	254463	254466

- a komplett mindent tartalmaz egy fiók összeállításához
- a TOB verziót egészítse ki a modullal és a szinkronizálással
- válasszon ki egész fiókot a mélységnek és a súlynak megfelelően

- a belső fiókot egészítse ki az elülső fémlemezzel

az alj és a hátfal vágásait lásd. a 03.54 o.

- az oldallap magassága 83 mm • a korpusz minimális magassága 98,5 mm (belső 136,5 mm, fogantyúval 106 mm)

			csavar	INSERTA	belső
	mélység mm (NL)	teherbírás (kg) síntípus	BLUMOTION, TOB	BLUMOTION, TOB	BLUMOTION, TOB
K	270	30	311239	311241	311242
	300		311246	311247	311248
	350		311252	311253	311254
	400		311260	311261	311262
	450	30	260520	260526	260532
		65	260521	260527	260533
	500	30	260523	260529	260535
		65	260524	260530	260536
	550	30	311384	311385	311386
		65	311389	311390	311391
	600	30	340879	340880	340881
		65	311395	311396	311398
	650	65	310635	310636	310637

- a komplett mindent tartalmaz egy fiók összeállításához
- a TOB verziót egészítse ki a modullal és a szinkronizálással
- válasszon ki egész fiókot a mélységnek és a súlynak megfelelően

- a belső fiókot egészítse ki az elülső fémlemezzel

az alj és a hátfal vágásait lásd. a 03.54 o.

- az oldallap magassága 115 mm • a korpusz minimális magassága 130,5 mm (belső 136,5 mm)

TANDEMBOX ANTARO, szürke (RAL 9006)

Vasalatszett fiókhoz

			csavar	INSERTA	belső
	mélység mm (NL)	teherbírás (kg) síntípus	BLUMOTION, TOB	BLUMOTION, TOB	BLUMOTION, TOB
C	270	30	**254522**	**254523**	**254526**
	300		**254528**	**254529**	**254532**
	350		**254534**	**254535**	**254538**
	400		**254540**	**254541**	**254544**
	450	30	**254546**	**254547**	**254550**
		65	**254564**	**254565**	**254568**
	500	30	**254552**	**254553**	**254556**
		65	**254570**	**254571**	**254574**
	550	30	**254558**	**254559**	**254562**
		65	**254576**	**254577**	**254580**
	600	30	**340967**	**340968**	**340969**
		65	**254582**	**254583**	**254586**
	650	65	**254588**	**254589**	**254592**

- az oldallap magassága 83 mm • a korpusz minimális magassága 192 mm

- a komplett mindent tartalmaz egy fiók összeállításához
- a TOB verziót egészítse ki a modullal és a szinkronizálással
- válasszon ki egész fiókot a mélységnek és a súlynak megfelelően

- a belső fiókot egészítse ki az elülső fémlemezzel és a magasító korláttal

az alj és a hátfal vágásait lásd. a 03.54 o.

			csavar	INSERTA	belső
	mélység mm (NL)	teherbírás (kg) síntípus	BLUMOTION, TOB	BLUMOTION, TOB	BLUMOTION, TOB
D	270	30	**254648**	**254649**	**254652**
	300		**254654**	**254655**	**254658**
	350		**254660**	**254661**	**254664**
	400		**254666**	**254667**	**254670**
	450	30	**254672**	**254673**	**254676**
		65	**254690**	**254691**	**254694**
	500	30	**254678**	**254679**	**254682**
		65	**254696**	**254697**	**254700**
	550	30	**254684**	**254685**	**254688**
		65	**254702**	**254703**	**254706**
	600	30	**340819**	**340820**	**340821**
		65	**254708**	**254709**	**254712**
	650	65	**254714**	**254715**	**254718**

- az oldallap magassága 83 mm • a korpusz minimális magassága 228 mm

- a komplett mindent tartalmaz egy fiók összeállításához
- a TOB verziót egészítse ki a modullal és
- a szinkronizálással
- válasszon ki egész fiókot a mélységnek és a súlynak megfelelően

- a belső fiókot egészítse ki az elülső fémlemezzel és a magasító korláttal

az alj és a hátfal vágásait lásd. a 03.54 o.

TIP-ON BLUMOTION szinkronizálás

leírás	kód	Blum kód
szinkronizációs tengely	**282277**	T60.1125W

Modulszett az ANTARO TIP-ON BLUMOTION számára

hossz NL (mm)	tömeg[1] (kg)	kód	Blum kód
270 – 300	10 kg-ig	**284454**	T60B3030
	10 – 20 kg	**282122**	T60B3130
350 – 650	20 kg-ig	**284455**	T60B3330
	15 – 40 kg	**282123**	T60B3530
	35 – 65 kg	**282124**	T60B3560

[1] a súly magába foglalja a fiókot

A 284455 nem kombinálható 65 kg-os fióksínnel

Belső fiók elülső része

leírás	kód	Blum kód
pléhlemez	**205759**	Z31L1036A
fogantyú	**202567**	ZIF.80M5
fogantyú hordozóval	**202569**	ZIF.80M7
Magasító korlát (C és D esetén)	**205758**	ZRG.1046Z

Space Tower és megoldások keskeny szekrényekhez Space Twin

Kamra- vagy tágas ruhásszekrényekhez

		korpuszszélesség (KB)		
leírás	szín	450 mm-ig	600 mm-ig	1200 mm-ig
ANTARO	szürke	**260825**	**260824**	**260823**
	fehér	**260822**	**260821**	**260820**
MERIVOBOX	szürke	**500917**	**500918**	**500919**
	fehér	**500914**	**500915**	**500916**
	sötétszürke	**500920**	**500921**	**500922**
LEGRABOX	szürke	**260816**	**260815**	**260814**
	fehér	**260813**	**260812**	**260811**
	fekete	**499966**	**499971**	**499976**
LEGRABOX Free	szürke	**260807**	**260806**	**260805**
	fehér	**260804**	**260803**	**260802**
	fekete	**500175**	**500176**	**500177**



A készlet tartalma:

- 1× alacsony fiók
- 4× magas fiók (D – ANTARO; E – Merivobox magasító korláttal; C – Legrabox)
- a korpuszsín alap teherbírása (600 és 1200 mm szélességnél 1× emelt) mindig a BLUMOTIONfunkcióval
- előlapvasalat a belső fiókokhoz
- elülső alkatrészek a korpusz szélességének megfelelően (a szükséges mennyiségben, nem vágva)
- ráütődő pánt 155° nullás átnyúlással + Expando alátétek

egyéb Space Tower variánsok is összeállíthatók – fejezet 4

Oldallapok, fióksínek és tartozékok teljes szettje

- az átlósan elhelyezett korpuszsíneknek köszönhetően a mozgás stabilitása és minősége tökéletesen biztosított

leírás	szín	kód
ANTARO	szürke	**255525**
	fehér	**255527**
MERIVOBOX	szürke	**499594**
	fehér	**499593**
	sötétszürke	**499595**
LEGRABOX	szürke	**255531**
	fehér	**255533**
	fekete	**499793**
Tandem		**255537**
Movento		**260826**



A készlet mindig tartalmaz:

- 1 db 500 mm-es korpuszsínt BLUMOTION-AL
- 4 db előlapvasalatot (2 db a Tandem és Movento esetében)
- az ANTARO komplettnél 1 M fiókot és 1 D fiókot
- a LEGRABOX komplettnél 1 M fiókot és 1 C fiókot
- a fogantyú nélküli verzió csak SERVO-DRIVE-val kivitelezhető

Kérjük, vegye figyelembe, hogy az oldalon található rendelési kódok úgynevezett „komplettek", más kódokból álló egységek, és ezért azok nem mindig vannak egy csomagba csomagolva.







Antaro

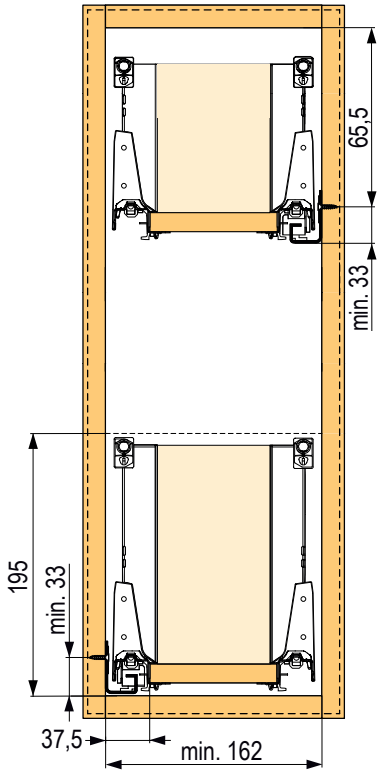

Legrabox

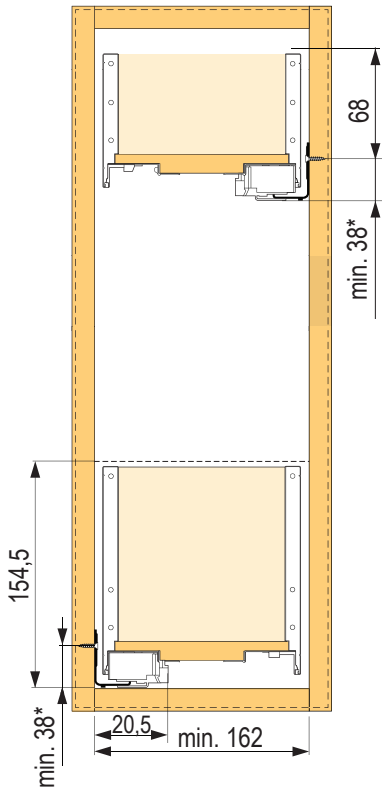

Tandem

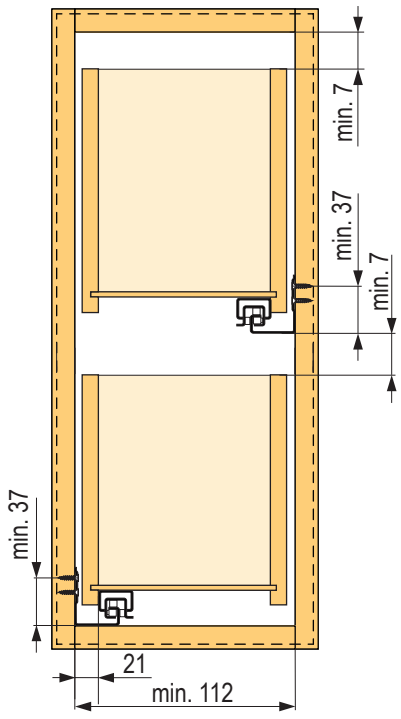

Movento

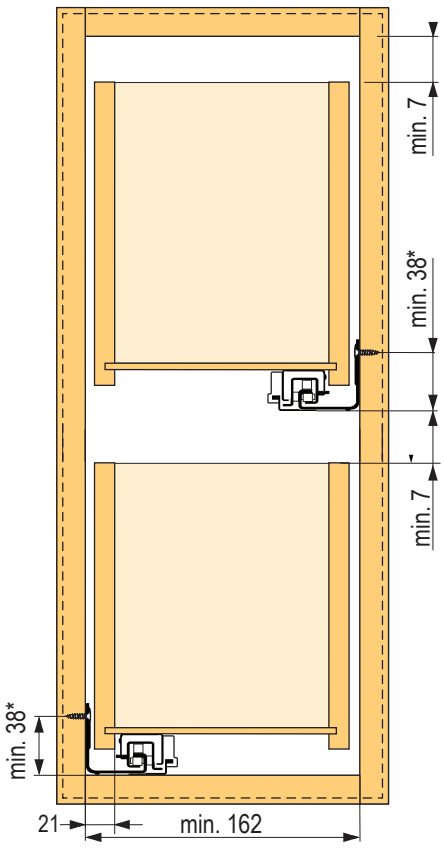

Mosogató

ANTARO „M” mosogató alatti fiókok

A készlet tartalma:
- 2 pár oldallap
- 1 pár korpuszsín
- 4 db előlapvasalat
- 2 pár hátfaltartó



mélység mm (NL)	fehér		szürke	
	csavar	Inserta	csavar	Inserta
450	**260705**	**260706**	**260703**	**260704**
500	**260487**	**260488**	**260485**	**260486**
550	**260495**	**260496**	**260493**	**260494**
600	**260499**	**260500**	**260497**	**260498**
650	**260503**	**260504**	**260501**	**260502**

ANTARO „D” mosogató alatti fiókok

A készlet tartalma:
- 1 pár korpuszsín
- 1 pár oldallap
- 1 pár 150 mm-rel rövidebb oldallap
- 4 db előlapvasalat
- 1 pár hátfaltartó
- 1 pár adaptív hátfaltartó
- 1 pár magasító korlát



mélység mm (NL)	fehér		szürke	
	csavar	Inserta	csavar	Inserta
450	**336689**	**336691**	**336707**	**336709**
500	**288253**	**288254**	**260509**	**260510**
550	**336692**	**336693**	**336710**	**336712**
600	**336694**	**336695**	**336716**	**336717**
650	**336696**	**336697**	**336719**	**336720**

LEGRABOX „M” mosogató alatti fiókok

A készlet tartalma:
- 2 pár oldallap
- 1 pár korpuszsín
- 4 db előlapvasalat
- 2 pár hátfaltartó

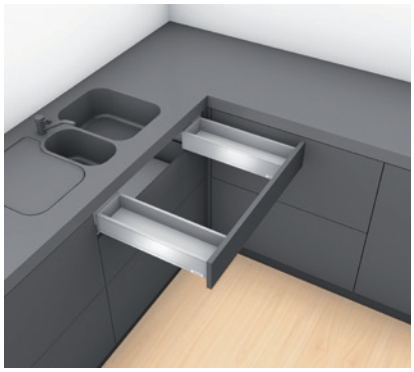

mélység mm (NL)	fehér		szürke		fekete	
	csavar	Expando	csavar	Expando	csavar	Expando
450	**390167**	**390180**	**390210**	**390214**	**499321**	**499322**
500	**390181**	**390183**	**390215**	**390216**	**499323**	**499324**
550	**390184**	**390185**	**390217**	**390220**	**499325**	**499326**
600	**390188**	**390189**	**390221**	**390222**	**499327**	**499328**
650	**390190**	**390191**	**390223**	**390452**	**499329**	**499330**

LEGRABOX „C” mosogató alatti fiókok

A készlet tartalma:
- 1 pár korpuszsín
- 1 pár oldallap
- 1 pár 150 mm-rel rövidebb oldallap
- 6 db előlapvasalat M
- 1 pár hátfaltartó
- 1 pár hátfaltartó D

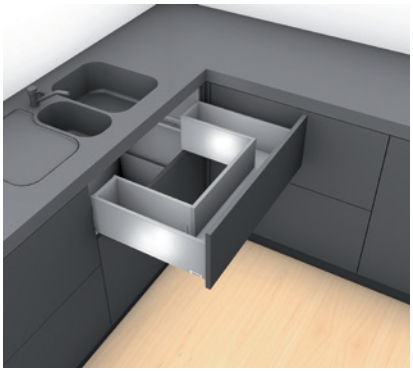

mélység mm (NL)	fehér		szürke		fekete	
	csavar	Expando	csavar	Expando	csavar	Expando
450	**390199**	**390200**	**390455**	**390457**	**499331**	**499332**
500	**390202**	**390203**	**390460**	**390463**	**499333**	**499334**
550	**390204**	**390205**	**390464**	**390465**	**499335**	**499336**
600	**390206**	**390207**	**390466**	**390468**	**499337**	**499338**
650	**390208**	**390209**	**390469**	**390470**	**499339**	**499340**

Sarokszekrény syncromotion-al „M”

A készlet tartalma:
- oldallapok
- korpuszsínek
- hátlaptartók
- SYNCROMOTION előlapvasalatok



mélység mm (NL)	fehér	szürke
600	**260513**	**260511**
650	**260514**	**260874**



Sarokszekrény Syncromotion-al „D”

A készlet tartalma:
- oldallapok
- korpuszsínek
- hátlaptartók
- SYNCROMOTION előlapvasalatok
- magasító korlát



mélység mm (NL)	fehér	szürke
600	**260801**	**260512**
650	**260800**	**260873**



Sarokszekrény fix előlapokkal „M”



mélység mm (NL)	fehér	szürke
600	**388517**	**388519**
650	**388518**	**388520**

Sarokszekrény fix előlapokkal „D”



mélység mm (NL)	fehér	szürke
600	**388523**	**388525**
650	**388524**	**388526**

Kérjük, vegye figyelembe, hogy az oldalon található rendelési kódok úgynevezett „komplettek”, más kódokból álló egységek, és ezért azok nem mindig vannak egy csomagba csomagolva.

Aventos HK XS



Space Step



Rögzítő elemek vékony anyagokhoz

**Átfogó megoldás vékony anyagok alkalmazására minden Blum vasalathoz. Legalább 8 mm-es anyagokhoz használható.
Szekrény pántokkal, LEGRABOX, MERIVOBOX, AVENTOS (kivéve AVENTOS HF) – itt mindenhol lehet az előlap vékony anyagból.**

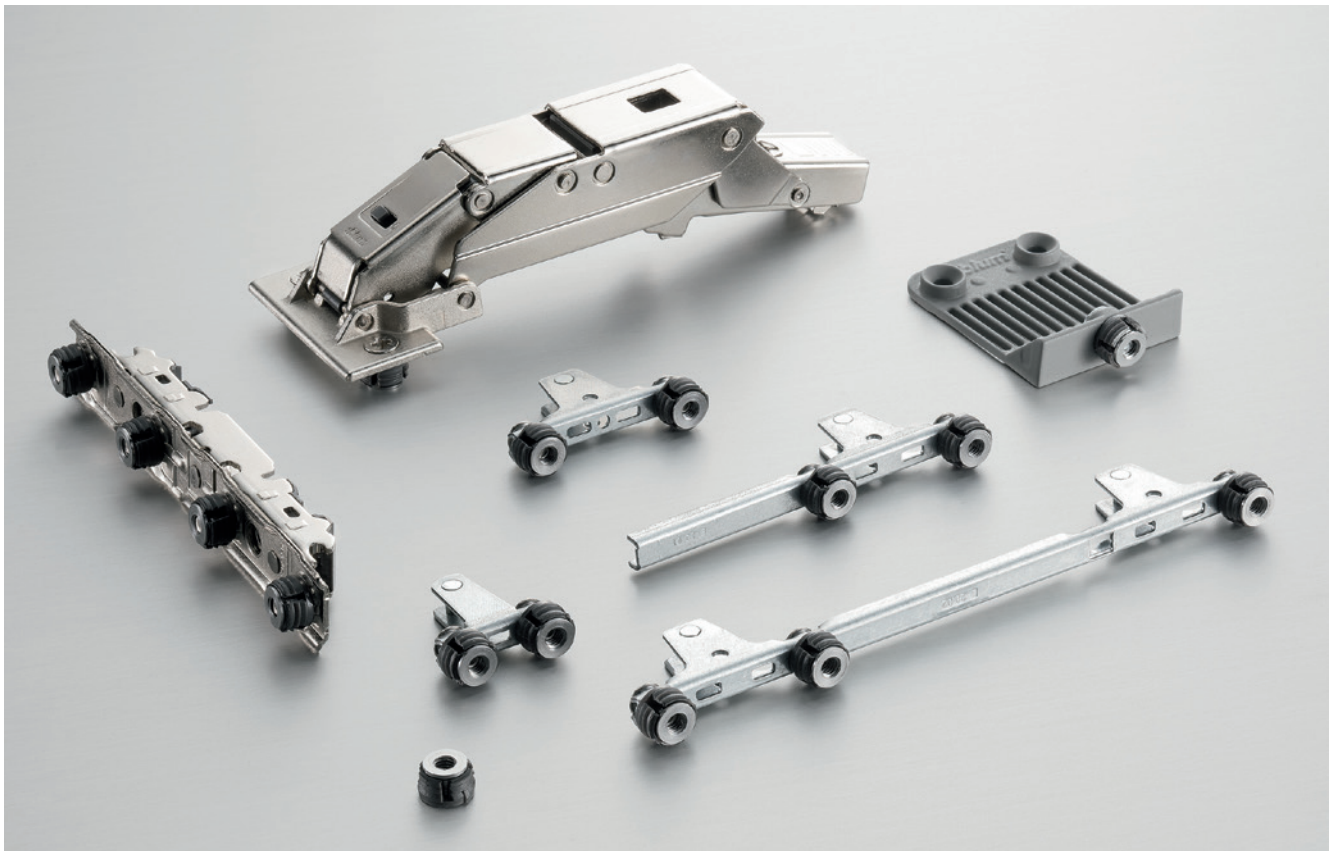

110°-os pánt vékony ajtókhoz

kód	Blum kód	mozgás
347988	71B453T	BLUMOTION-nel
347989	71T453T	rugóval
347990	70T453T	rugó nélkül

110°-os pánt vékony ajtókhoz

EXPANDO T KIEGÉSZÍTŐK

kód	Blum kód	mozgás
347998	Z96.00T1	előlap-stabilizálás
347999	70T4532T	tipli[1]

[1] M4 csavarral kell kiegészíteni, pl. 92598T

Aventos HL, HK, HS

kód	Blum kód	szerelés
347993	20S42T1	EXPANDO T

LEGRABOX

	Expando T (kompakt)		szükséges mennyiség / 1 fióksín
magassághoz	kód	Blum kód	
N	**347994**	ZF7N70T2	2
M	**347995**	ZF7M70T2	2
K	**347996**	ZF7K70T2	2
C	**347997**	ZF7C70T2	2
C	**347995**	ZF7M70T2	4
F	**347995**	ZF7M70T2	6
F	**347995**	ZF7M70T2	2 + 2
	347997	ZF7C70T2	

TANDEMBOX ANTARO – egyes alkatrészek

Fióksínek

		TIP-ON BLUMOTION, TOB	
		578.***1M	576.***1M
	hossz NL (mm)	30 kg	65 kg
1	270	**282109**	×
	300	**282110**	×
	350	**282111**	×
	400	**282112**	×
	450	**282113**	**282117**
	500	**282114**	**282118**
	550	**282115**	**282119**
	600	**282116**	**282120**
	650	×	**282121**

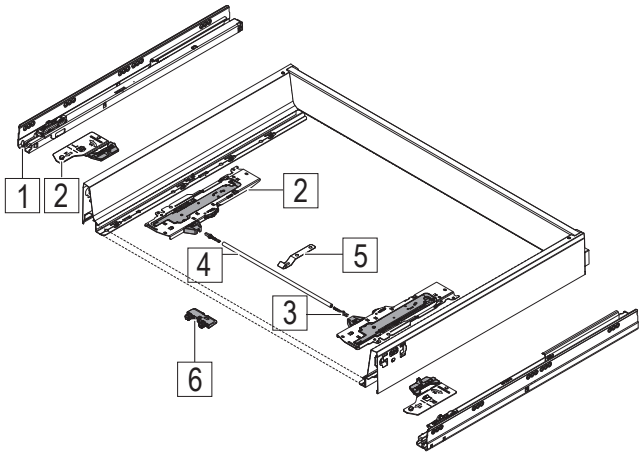

Modulszett az ANTARO TIP-ON BLUMOTION számára

	hossz NL (mm)	súly[1]	kód	Blum kód
2	270 – 300	10 kg-ig	**284454**	T60B3030
		10 – 20 kg	**282122**	T60B3130
	350 – 650	20 kg-ig	**284455**	T60B3330
		5 – 40 kg	**282123**	T60B3530
		25 – 65 kg	**282124**	T60B3560

[1] a súly magába foglalja a fiókot

- a TOB-verziót ki kell egészíteni a megfelelő modullal
- szinkronizálással ajánlott kiegészíteni – adapterek (2 db) és tengely; a tengely hossza 1125 mm; vágás = LW – 247 mm

Tartozékok az ANTARO TIP-ON BLUMOTION-hez

	leírás	kód	Blum kód
3	adapter	**275348**	T60.000D
4	szinkronizációs tengely	**282277**	T60.1125W
	egy darabból álló tengely	**293824**	T60.300D
5	tengelytartó	**293797**	T60B000H
6	aljtámasz	**293796**	Z96.2011
	TOB beállítási sablon	**293805**	65.5627

- 550 mm és 1200 mm közötti korpuszszélességhez ajánlott
- szinkronizálás használatával biztosítja a tökéletes működést széles fiókok esetében is

Oldallapok

	magasság	N 68 mm		M 83 mm		K 115 mm	
	hossz NL (mm)	378N***2SA		378M***2SA		378K***2SA	
		fehér	szürke	fehér	szürke	fehér	szürke
7	270	×	×	**IN020B**	**202505**	**210750**	**210749**
	300	×	×	**IN021B**	**202506**	**210753**	**210752**
	350	×	×	**IN022B**	**202507**	**210756**	**210755**
	400	**IN033B**	**203391**	**IN023B**	**202508**	**210759**	**210758**
	450	**IN034B**	**203084**	**IN024B**	**202509**	**210762**	**210761**
	500	**IN035B**	**203083**	**IN025B**	**202510**	**210765**	**210764**
	550	**IN036B**	**203393**	**IN026B**	**202511**	**210768**	**210767**
	600	×	×	**IN027B**	**203394**	**210771**	**210770**
	650	×	×	**IN028B**	**202513**	**210774**	**210773**

× ez a változat nem áll rendelkezésre

TANDEMBOX ANTARO – egyes alkatrészek

Hátfaltartók

		fehér	szürke	Blum kód
8	N	**IN103B**	**202540**	Z30N000S.04
	M	**IN102B**	**202542**	Z30M000S.04
	K	**210776**	**245359**	Z30K000S
	B	**202547**	**202546**	Z30B000S.04
	C	**202549**	**202548**	Z30C000S
	D	**176852**	**202550**	Z30D000S

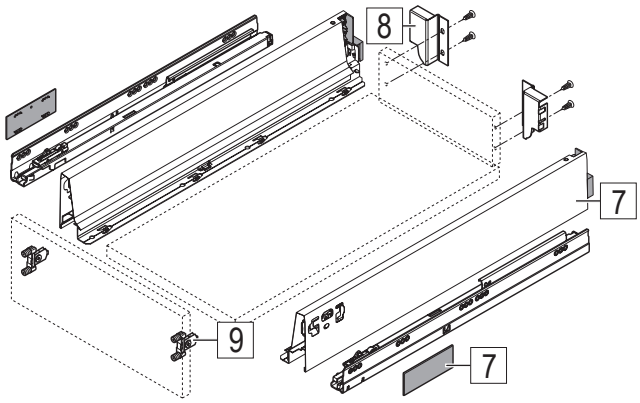

Hátfaltartók a konyhai mosogatófiókokhoz

		fehér	szürke	Blum kód
8	C	**347873**	**347875**	Z30C000S.22
	D	**347879**	**347886**	Z30D000S.22

Előlapvasalat

	leírás	kód	Blum kód
9	csavar	**12687**	ZSF.35A2
	INSERTA	**12689**	ZSF.39A2

Előlapvasalat SPACE CORNER-hez

		változat	fehér	szürke	Blum kód
10	M	fix előlapok	**176747**	**14296**	ZSF.340E.M1
	D		**202554**	**14297**	ZSF.345E.D1
11	M	Syncromotion	**IN700MB**	**13890**	Z33M00E0A6
	C		**202557**	**202556**	Z33C00E0A6
	D		**202559**	**13891**	Z33D00E0A6

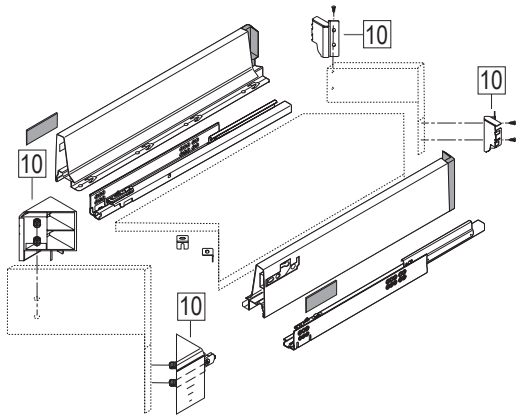

SPACE CORNER és SYNCROMOTION hátfaltartók

		fehér	szürke	Blum kód
12	M	**IN102SB**	**13892**	Z30M000S.45
	D	**IN104B**	**13894**	Z30D000SL45

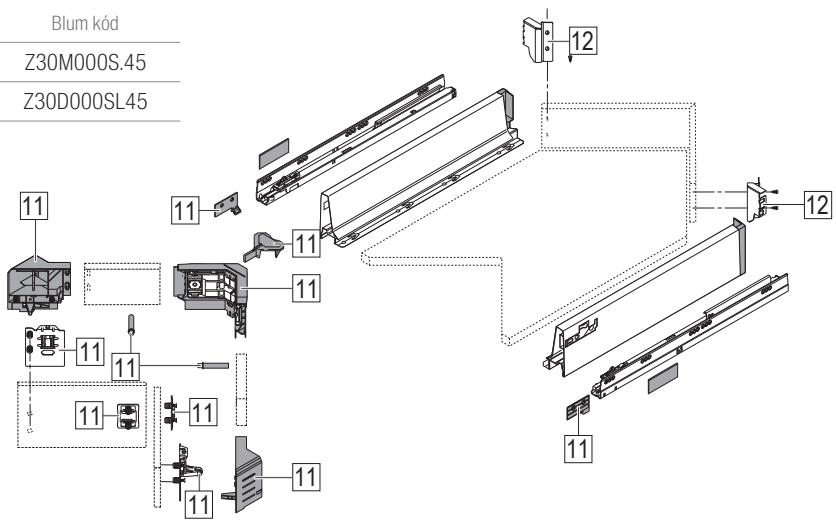

TANDEMBOX ANTARO – egyes alkatrészek

Előlapvasalat a belső fiókhoz

		fehér	szürke	Blum kód
13	M	**202565**	**202564**	ZIF.71M0
	K	**210822**	**210823**	ZIF.71K0
	C	**202563**	**202562**	ZIF.74C0
	D	**202561**	**202560**	ZIF.74D0

Magasító korlát

	hossz NL (mm)	fehér	szürke	Blum kód
18	270	**202515**	**202514**	ZRG.207RS
	300	**202517**	**202516**	ZRG.237RS
	350	**202519**	**202518**	ZRG.287RS
	400	**202521**	**202520**	ZRG.337RS
	450	**202523**	**202522**	ZRG.387RS
	500	**202525**	**202524**	ZRG.437RS
	550	**202527**	**202526**	ZRG.487RS
	600	**203001**	**203000**	ZRG.537RS
	650	**202529**	**202528**	ZRG.587RS

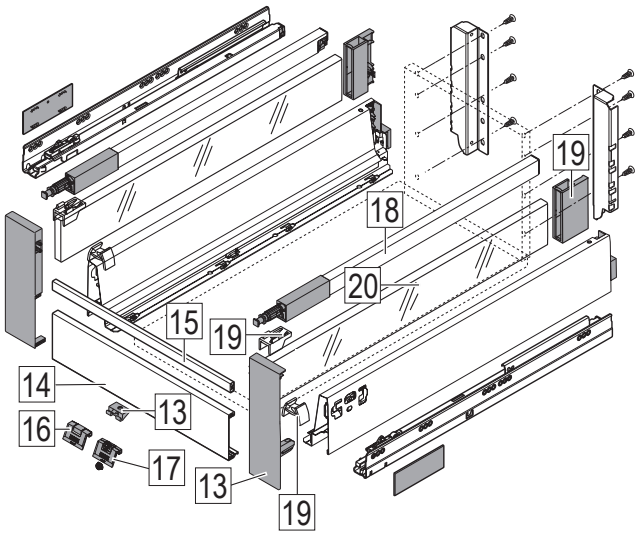

Tartozékok belső fiókhoz

	leírás	fehér	szürke	Blum kód
14	pléhlemez	**IN114BB**	**205759**	Z31L1036A
15	magasító korlát	**IN115B**	**205758**	ZRG.1046Z
16	fogantyú	**IN609B**	**202567**	ZIF.80M5
17	fogantyú hordozóval	**IN610B**	**202569**	ZIF.80M7

Oldalsó stabilizálás – összeszerelés felülről

Névleges hossz NH	kód	Blum kód
450 mm	**176798**	ZST.450BA
500 mm	**176800**	ZST.500BA
550 mm	**176801**	ZST.550BA
600 mm	**176803**	ZST.600BA
650 mm	**176805**	ZST.650BA

A túlságosan széles elülső fióksínek utólagos stabilizálása
- ajánlás: korpuszszélesség 900-1200 mm
- alu tengely, a korpusz szélességéhez KB 1 200 mm, rövidítéshez
- SERVO-DRIVE-val való használatra alkalmas
- további információkért lásd a Blum katalógust

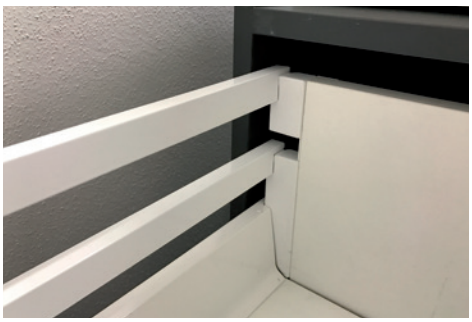

Az előlap stabilizálása

anyag	kód	Blum kód
műanyag	**12839**	Z96.10E1
fém	**12400**	297.0500
kompakt	**347998**	Z96.00T1

Variálható magasító korláttartó

fehér	szürke	Blum kód
210817	**210820**	ZRR.5200

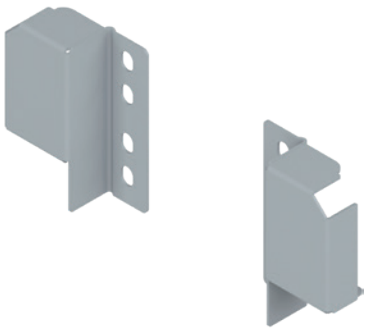

TANDEMBOX ANTARO

Teljes szettek egy csomagban

		fehér		szürke	
		M	D	M	D
hossz NL (mm)	teherbírás (kg)	BLUMOTION, TOB	BLUMOTION, TOB	BLUMOTION, TOB	BLUMOTION, TOB
270	30	**228341**	**228401**	**228342**	**228400**
350	30	**228344**	**228359**	**228345**	**228360**
400	30	**228347**	**228361**	**228348**	**228362**
450	30	**206033**	**206037**	**206034**	**206035**
	65	×	**252321**	×	**252320**
500	30	**132923**	**206045**	**206031**	**206044**
	65	×	**236639**	×	**236638**
550	30	**228350**	**228363**	**228351**	**228364**
650	65	**228353**	**228365**	**228354**	**228366**

a BLUMOTION verziót előlapvasalattal kell kiegészíteni:
- 2× 12687 – csavarra vagy 2× 12689 – Inserta

a TOB verziót modullal, szinkronizációval és előlapvasalattal kell kiegészíteni:
- előlapvasalat – 2× 12687 – csavarra vagy 2× 12689 – Inserta
- modul a fiók mélysége és súlya szerint
- szinkronizációs tengely – 282277

Szett tartalma:
- korpuszsín L + P
- L + P oldallapok
- hátfaltartó L + P
- a D magasságban és a magasító korlátnál
- fedők – 2×
- szerelési útmutató



Modulszett az ANTARO TIP-ON BLUMOTION számára

hossz NL (mm)	súly[1]	kód	Blum kód
270 – 300	10 kg-ig	**284454**	T60B3030
	10 – 20 kg	**282122**	T60B3130
350 – 650	20 kg-ig	**284455**	T60B3330
	15 – 40 kg	**282123**	T60B3530
	35 – 65 kg	**282124**	T60B3560

[1] a súly magába foglalja a fiókot

TIP-ON BLUMOTION tartozékok

anyag	kód	Blum kód
szinkronizációs tengely	**282277**	T60.1125W
egy darabból álló tengely	**293824**	T60.300D
tengelytartó	**293797**	T60B000H
aljtámasz	**293796**	Z96.2011

CABLOXX – fiókzáró rendszer
LEGRABOX, TANDEMBOX, MOVENTO és TANDEM

Központi zár rúd

	kód	Blum kód	hossz
1	**285190**	Z80S0560	600 mm
	285192	Z80S0760	800 mm
	337899	Z80S1260	1300 mm

Arretáló retesz

	kód	Blum kód	leírás
2	**285194**	Z80.000V	jobbos
	285195	Z80.000V	balos

Záróhüvely

	kód	Blum kód	leírás
3	**285198**	Z80.000S	Orion szürke
	285197	Z80.000S	WGR szürkésfehér
	285196	Z80.000S	selyemfehér
	285199	Z80.000S	fekete

Szükséges kiegészíteni:
konténerzár – o. 09.39, 09.44, 09.51
hengerzárbetét – o. 09.40, 09.71

Szinkronizálás

kód	Blum kód	leírás
285200	Z80V000A	szinkronizálás szett
285201	Z80V1163W	szinkronizációs tengely

Teljes szettek

központi zár (mm)	fiókok száma	záróhüvely színe			
		selyem fehér	szürkésfehér	Orion szürke	Terra fekete
600	2	**388325**	**388328**	**388329**	**388330**
	3	**388331**	**388332**	**388333**	**388334**
	4	**388335**	**388336**	**388337**	**388338**
	5	**388339**	**388340**	**388341**	**388342**

központi zár (mm)	fiókok száma	záróhüvely színe			
		selyem fehér	szürkésfehér	Orion szürke	Terra fekete
800	2	**388347**	**388348**	**388350**	**388351**
	3	**388352**	**388353**	**388354**	**388355**
	4	**388356**	**388358**	**388360**	**388361**
	5	**388363**	**388364**	**388377**	**388380**

központi zár (mm)	fiókok száma	záróhüvely színe			
		selyem fehér	szürkésfehér	Orion szürke	Terra fekete
1300	2	**388381**	**388383**	**388385**	**388387**
	3	**388388**	**388389**	**388391**	**388392**
	4	**388393**	**388394**	**388395**	**388396**
	5	**388397**	**388398**	**388399**	**388400**

A készlet tartalma:
- reteszelő rúd
- aretáló reteszek jobb
- záróhüvelyek
- konténerzár

Hengerzárbetéttel szükséges kiegészíteni





TANDEMBOX ANTARO - ipari csomagolás

Vasalatszett 20 fiókhoz

		fehér		szürke	
		csavar	INSERTA	csavar	INSERTA
hossz NL (mm)	teherbírás (kg)	BLUMOTION, TOB	BLUMOTION, TOB	BLUMOTION, TOB	BLUMOTION, TOB
270	30	**228427**	**228432**	**228431**	**228429**
350		**228436**	**228435**	**228434**	**228433**
400		**228440**	**228439**	**228438**	**228437**
450	30	**215481**	**215487**	**215482**	**215489**
	65	**265466**	**265465**	**265464**	**265462**
500	30	**215484**	**215491**	**215485**	**215492**
	65	**265442**	**265439**	**265444**	**265443**
550	30	**228444**	**228443**	**228442**	**228441**
650	65	**228448**	**228447**	**228446**	**228445**

Szett tartalma:
- M bal oldallap (20 db)
- M jobb oldallap (20 db)
- fióksín jobbos + balos (20 db)
- INSERTA előlaptartó vagy csavar (40 db)
- téglalap alakú takarósapka Blum logóval (40 db)



Oldallapok és fióksínek (20 db)

	oldallapok				fióksín	
	378M***2SA				578.***1M	576.***1M
	fehér		szürke		TIP-ON BLUMOTION	
hossz NL (mm)	balos	jobbos	balos	jobbos	30 kg	65 kg
270	**224035**	**224036**	**224037**	**224038**	**282109**	×
350	**224039**	**224040**	**224041**	**224042**	**282111**	×
400	**224043**	**224044**	**224045**	**224046**	**282112**	×
450	**IN024BL**	**IN024BP**	**206601**	**206602**	**282113**	**282117**
500	**IN025BL**	**IN025BP**	**206603**	**206604**	**282114**	**282118**
550	**224047**	**224048**	**224049**	**224050**	**282115**	**282119**
650	**228504**	**228505**	**228506**	**228507**	×	**282121**

TANDEMBOX ANTARO - ipari csomagolás

Hátfaltartók (1 pár)

	fehér	szürke	Blum kód
M	**IN102B**	**202542**	Z30M000S.04
B	**202547**	**202546**	Z30B000S.04
C	**202549**	**202548**	Z30C000S
D	**176852**	**202550**	Z30D000S

Magasító korlát (1 pár)

hossz NL (mm)	fehér	szürke	Blum kód
270	**202515**	**202514**	ZRG.207RS
350	**202519**	**202518**	ZRG.287RS
400	**202521**	**202520**	ZRG.337RS
450	**202523**	**202522**	ZRG.387RS
500	**202525**	**202524**	ZRG.437RS
550	**202527**	**202526**	ZRG.487RS
650	**202529**	**202528**	ZRG.587RS

Takarósapka Blum logóval (2 db)

fehér	szürke	Blum kód
IN801B	**206619**	ZAA.532C

Logó nélküli takarósapka (1 db) nyomtatáshoz

fehér	szürke	Blum kód
IN800B	**236213**	ZAA.532C

Előlapvasalat (1 db)

Kód	Blum kód	leírás
12687	ZSF.35A2	csavar
12689	ZSF.39A2	inserta

Modulszett az ANTARO TIP-ON BLUMOTION számára

hossz NL (mm)	súly[1]	kód	Blum kód
270 – 300	10 kg-ig	**284454**	T60B3030
	10 – 20 kg	**282122**	T60B3130
350 – 650	20 kg-ig	**284455**	T60B3330
	15 – 40 kg	**282123**	T60B3530
	35 – 65 kg	**282124**	T60B3560

[1] a súly magába foglalja a fiókot

TIP-ON BLUMOTION tartozékok

anyag	kód	Blum kód
szinkronizációs tengely	**282277**	T60.1125W
egy darabból álló tengely	**293824**	T60.300D
tengelytartó	**293797**	T60B000H
aljtámasz	**293796**	Z96.2011



Merivobox – műszaki információk

Fiókok feldolgozása

jelmagyarázat	leírás	hátfal bevágása az egyes oldallapmagasságokhoz	méret (mm)
LW	belső korpuszszélesség	N	60,5
NL	a fióksínek mélysége	M	83
HM	hátfal magassága (faforgácslap)	K	121
TOB	TIP-ON BLUMOTION	E	184

- vágások méretei 16 mm vastagságú faforgácslaphoz

vágások belső fiókhoz

leírás	méret (mm)
elülső fémlemez	LW-126
elülső keresztirányú magasító korlát	LW-111
üveg előlap	LW-104

Szinkronizálási vágás (TOB)

leírás	méret (mm)
szinkronizációs tengely	LW-250

Anyag és színek

szín	leírás	RAL szín
selyem fehér	SW-M	RAL 9003
Orion szürke	OG-M	RAL 7043
Indium szürke	IG-M	RAL 7037

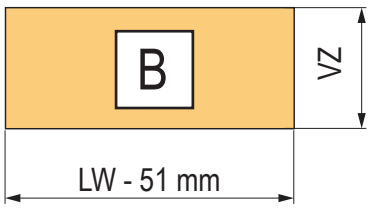

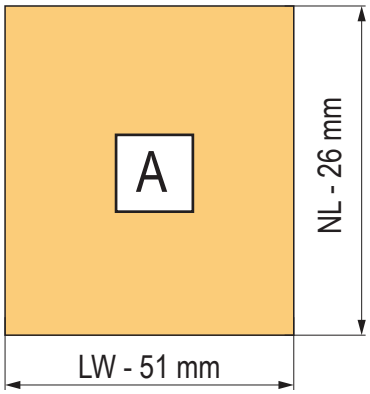

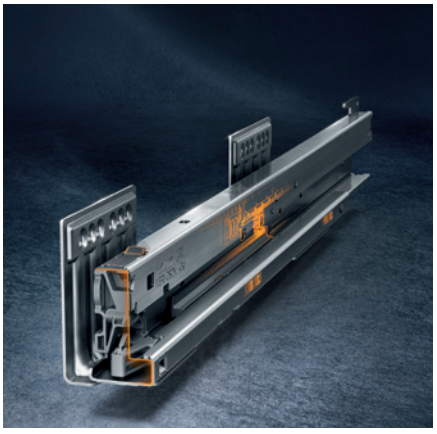

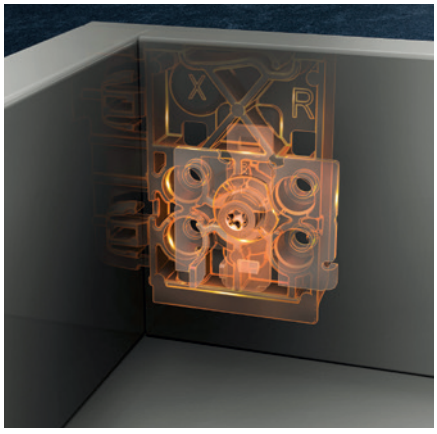



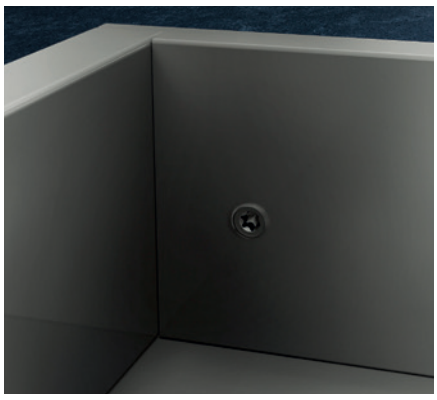

Merivobox – matt selyemfehér

Teljes vasalatszettek fiókhoz

	mélység mm (NL)	teherbírás (kg) fióksín típusa	csavar	INSERTA
N	450	40	**485390**	**485389**
	500		**485392**	**485391**

- az oldallap magassága 68,5 mm, a korpusz minimális magassága 85,5 mm

	mélység mm (NL)	teherbírás (kg) fióksín típusa	csavar	INSERTA	belső
M	270	40	**485402**	**485401**	**485407**
	300		**485411**	**485410**	**485416**
	350		**485420**	**485419**	**485425**
	400		**485429**	**485428**	**485434**
	450		**485438**	**485437**	**485443**
	450	70	**485447**	**485446**	**485452**
	500	40	**485456**	**485455**	**485461**
	500	70	**485465**	**485464**	**485470**
	550	40	**485474**	**485473**	**485479**
	600		**485483**	**485482**	**485488**

- az oldallap magassága 91 mm, a korpusz minimális magassága 108 mm (belsőnél 106, fogantyúval 111 mm)

	mélység mm (NL)	teherbírás (kg) fióksín típusa	csavar	INSERTA	belső
K	300	40	**485501**	**485500**	**485506**
	350		**485510**	**485509**	**485515**
	400		**485519**	**485518**	**485524**
	450		**485528**	**485527**	**485533**
	450	70	**485537**	**485536**	**485542**
	500	40	**485546**	**485545**	**485551**
	500	70	**485555**	**485554**	**485560**
	550	40	**485564**	**485563**	**485569**
	600		**485573**	**485572**	**485578**

- az oldallap magassága 129 mm, a korpusz minimális magassága 146 mm (belsőnél 144 mm)

	mélység mm (NL)	teherbírás (kg) fióksín típusa	csavar	INSERTA	belső magasító korláttal	belső üveggel
E reling	270	40	**485582**	**485581**	**485587**	**485671**
	300		**485591**	**485590**	**485596**	**485674**
	350		**485600**	**485599**	**485605**	**485677**
	400		**485609**	**485608**	**485614**	**485680**
	450		**485618**	**485617**	**485623**	**485683**
	450	70	**485627**	**485626**	**485632**	**485686**
	500	40	**485636**	**485635**	**485641**	**485689**
	500	70	**485645**	**485644**	**485650**	**485692**
	550	40	**485654**	**485653**	**485659**	**485695**
	600		**485663**	**485662**	**485668**	**485698**

- az oldallap magassága 91 mm, a korpusz minimális magassága 209 mm (belsőnél 207 mm)









Merivobox – matt selyemfehér

Teljes vasalatszettek fiókhoz

	mélység mm (NL)	teherbírás (kg) fióksín típusa	csavar	INSERTA	belső magasító korláttal	belső üveggel
E Boxcap	270	40	**487632**	**487629**	**487630**	**487631**
	300		**487644**	**487641**	**487642**	**487643**
	350		**487656**	**487653**	**487654**	**487655**
	400		**487668**	**487665**	**487666**	**487667**
	450		**487680**	**487677**	**487678**	**487679**
	450	70	**487692**	**487689**	**487690**	**487691**
	500	40	**487704**	**487701**	**487702**	**487703**
	500	70	**487716**	**487713**	**487714**	**487715**
	550	40	**487728**	**487725**	**487726**	**487727**
	600		**487740**	**487737**	**487738**	**487739**



- az oldallap magassága 91 mm, a korpusz minimális magassága 209 mm (belsőnél 207 mm)

	mélység mm (NL)	teherbírás (kg) fióksín típusa	csavar	INSERTA	belső magasító korláttal	belső üveggel
E Boxcover	270[1]	40	**487752**	**487749**	**487750**	**487751**
	300[1]		**487764**	**487761**	**487762**	**487763**
	350[1]		**487776**	**487773**	**487774**	**487775**
	400[1]		**487788**	**487785**	**487786**	**487787**
	450[2]		**487800**	**487797**	**487798**	**487799**
	450[2]	70	**487812**	**487809**	**487810**	**487811**
	500[2]	40	**487824**	**487821**	**487822**	**487823**
	500[2]	70	**487836**	**487833**	**487834**	**487835**
	550[2]	40	**487848**	**487845**	**487846**	**487847**
	600[2]		**487860**	**487857**	**487858**	**487859**



- az oldallap magassága 91 mm, a korpusz minimális magassága 209 mm (belsőnél 207 mm)

[1] teljes, oldalsó üveg nélkül [2] teljes, oldalüveggel együtt

Matt selyemfehér

M mosogatófiók



Merivobox mosogatófiókok

mélység mm (NL)	fehér	
	csavar	Inserta
450	**488014**	**488015**
500	**488016**	**488017**
550	**488018**	**488019**
600	**488020**	**488021**

Matt selyemfehér

E mosogatófiók



mélység mm (NL)	fehér	
	csavar	Inserta
450	**488039**	**488040**
500	**488042**	**488044**
550	**488045**	**488046**
600	**488047**	**488048**

Merivobox – Indium matt szürke

Teljes vasalatszettek fiókhoz

	mélység mm (NL)	teherbírás (kg) fióksín típusa	csavar	INSERTA
N	450	40	**485398**	**485397**
	500		**485400**	**485399**

- az oldallap magassága 68,5 mm, a korpusz minimális magassága 85,5 mm

	mélység mm (NL)	teherbírás (kg) fióksín típusa	csavar	INSERTA	belső
M	270	40	**485406**	**485405**	**485409**
	300		**485415**	**485414**	**485418**
	350		**485424**	**485423**	**485427**
	400		**485433**	**485432**	**485436**
	450		**485442**	**485441**	**485445**
	450	70	**485451**	**485450**	**485454**
	500	40	**485460**	**485459**	**485463**
	500	70	**485469**	**485468**	**485472**
	550	40	**485478**	**485477**	**485481**
	600		**485487**	**485486**	**485490**

- az oldallap magassága 91 mm, a korpusz minimális magassága 108 mm (belsőnél 106, fogantyúval 111 mm)

	mélység mm (NL)	teherbírás (kg) fióksín típusa	csavar	INSERTA	belső
K	300	40	**485505**	**485504**	**485508**
	350		**485514**	**485513**	**485517**
	400		**485523**	**485522**	**485526**
	450		**485532**	**485531**	**485535**
	450	70	**485541**	**485540**	**485544**
	500	40	**485550**	**485549**	**485553**
	500	70	**485559**	**485558**	**485562**
	550	40	**485568**	**485567**	**485571**
	600		**485577**	**485576**	**485580**

- az oldallap magassága 129 mm, a korpusz minimális magassága 146 mm (belsőnél 144 mm)

	mélység mm (NL)	teherbírás (kg) fióksín típusa	csavar	INSERTA	belső magasító korláttal	belső üveggel
E reling	270	40	**485586**	**485585**	**485589**	**485673**
	300		**485595**	**485594**	**485598**	**485676**
	350		**485604**	**485603**	**485607**	**485679**
	400		**485613**	**485612**	**485616**	**485682**
	450		**485622**	**485621**	**485625**	**485685**
	450	70	**485631**	**485630**	**485634**	**485688**
	500	40	**485640**	**485639**	**485643**	**485691**
	500	70	**485649**	**485648**	**485652**	**485694**
	550	40	**485658**	**485657**	**485661**	**485697**
	600		**485667**	**485666**	**485670**	**485700**

- az oldallap magassága 91 mm, a korpusz minimális magassága 209 mm (belsőnél 207 mm)







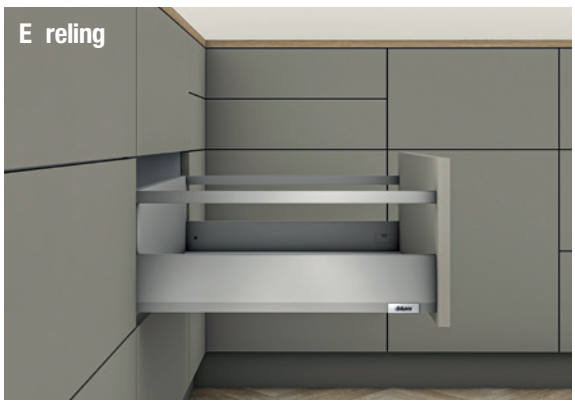

Merivobox – Indium matt szürke

Teljes vasalatszettek fiókhoz

	mélység mm (NL)	teherbírás (kg) fióksín típusa	csavar	INSERTA	belső magasító korláttal	belső üveggel
E Boxcap	270	40	**487636**	**487633**	**487634**	**487635**
	300		**487648**	**487645**	**487646**	**487647**
	350		**487660**	**487657**	**487658**	**487659**
	400		**487672**	**487669**	**487670**	**487671**
	450		**487684**	**487681**	**487682**	**487683**
	450	70	**487696**	**487693**	**487694**	**487695**
	500	40	**487708**	**487705**	**487706**	**487707**
	500	70	**487720**	**487717**	**487718**	**487719**
	550	40	**487732**	**487729**	**487730**	**487731**
	600		**487744**	**487741**	**487742**	**487743**

- az oldallap magassága 91 mm, a korpusz minimális magassága 209 mm (belsőnél 207 mm)



	mélység mm (NL)	teherbírás (kg) fióksín típusa	csavar	INSERTA	belső magasító korláttal	belső üveggel
E Boxcover	[1]270	40	**487756**	**487753**	**487754**	**487755**
	[1]300		**487768**	**487765**	**487766**	**487767**
	[1]350		**487780**	**487777**	**487778**	**487779**
	[1]400		**487792**	**487789**	**487790**	**487791**
	[2]450		**487804**	**487801**	**487802**	**487803**
	[2]450	70	**487816**	**487813**	**487814**	**487815**
	[2]500	40	**487828**	**487825**	**487826**	**487827**
	[2]500	70	**487840**	**487837**	**487838**	**487839**
	[2]550	40	**487852**	**487849**	**487850**	**487851**
	[2]600		**487864**	**487861**	**487862**	**487863**

- az oldallap magassága 91 mm, a korpusz minimális magassága 209 mm (belsőnél 207 mm)

[1] teljes, oldalsó üveg nélkül [2] teljes, oldalüveggel együtt



M mosogatófiók

elülső fiók



Merivobox mosogatófiókok

mélység mm (NL)	Indium szürke	
	csavar	Inserta
450	**488031**	**488032**
500	**488033**	**488034**
550	**488035**	**488036**
600	**488037**	**488038**

E mosogatófiók

elülső fiók magasító korláttal



mélység mm (NL)	Indium szürke	
	csavar	Inserta
450	**488058**	**488059**
500	**488060**	**488061**
550	**488062**	**488063**
600	**488064**	**488065**

Merivobox – Orion matt, sötétszürke

Teljes vasalatszettek fiókhoz

	mélység mm (NL)	teherbírás (kg) fióksín típusa	csavar	INSERTA
N	450	40	**485394**	**485393**
	500		**485396**	**485395**

- az oldallap magassága 68,5 mm, a korpusz minimális magassága 85,5 mm

	mélység mm (NL)	teherbírás (kg) fióksín típusa	csavar	INSERTA	belső
M	270	40	**485404**	**485403**	**485408**
	300		**485413**	**485412**	**485417**
	350		**485422**	**485421**	**485426**
	400		**485431**	**485430**	**485435**
	450		**485440**	**485439**	**485444**
	450	70	**485449**	**485448**	**485453**
	500	40	**485458**	**485457**	**485462**
	500	70	**485467**	**485466**	**485471**
	550	40	**485476**	**485475**	**485480**
	600		**485485**	**485484**	**485489**

- az oldallap magassága 91 mm, a korpusz minimális magassága 108 mm (belsőnél 106, fogantyúval 111 mm)

	mélység mm (NL)	teherbírás (kg) fióksín típusa	csavar	INSERTA	belső
K	300	40	**485503**	**485502**	**485507**
	350		**485512**	**485511**	**485516**
	400		**485521**	**485520**	**485525**
	450		**485530**	**485529**	**485534**
	450	70	**485539**	**485538**	**485543**
	500	40	**485548**	**485547**	**485552**
	500	70	**485557**	**485556**	**485561**
	550	40	**485566**	**485565**	**485570**
	600		**485575**	**485574**	**485579**

- az oldallap magassága 129 mm, a korpusz minimális magassága 146 mm (belsőnél 144 mm)

	mélység mm (NL)	teherbírás (kg) fióksín típusa	csavar	INSERTA	belső magasító korláttal	belső üveggel
E magasító korlát	270	40	**485584**	**485583**	**485588**	**485672**
	300		**485593**	**485592**	**485597**	**485675**
	350		**485602**	**485601**	**485606**	**485678**
	400		**485611**	**485610**	**485615**	**485681**
	450		**485620**	**485619**	**485624**	**485684**
	450	70	**485629**	**485628**	**485633**	**485687**
	500	40	**485638**	**485637**	**485642**	**485690**
	500	70	**485647**	**485646**	**485651**	**485693**
	550	40	**485656**	**485655**	**485660**	**485696**
	600		**485665**	**485664**	**485669**	**485699**

- az oldallap magassága 91 mm, a korpusz minimális magassága 209 mm (belsőnél 207 mm)









Merivobox – Orion matt, sötétszürke

Teljes vasalatszettek fiókhoz

	mélység mm (NL)	teherbírás (kg) fióksín típusa	csavar	INSERTA	belső magasító korláttal	belső üveggel
E Boxcap	270	40	**487640**	**487637**	**487638**	**487639**
	300		**487652**	**487649**	**487650**	**487651**
	350		**487664**	**487661**	**487662**	**487663**
	400		**487676**	**487673**	**487674**	**487675**
	450		**487688**	**487685**	**487686**	**487687**
	450	70	**487700**	**487697**	**487698**	**487699**
	500	40	**487712**	**487709**	**487710**	**487711**
	500	70	**487724**	**487721**	**487722**	**487723**
	550	40	**487736**	**487733**	**487734**	**487735**
	600		**487748**	**487745**	**487746**	**487747**

- az oldallap magassága 91 mm, a korpusz minimális magassága 209 mm (belsőnél 207 mm)



	mélység mm (NL)	teherbírás (kg) fióksín típusa	csavar	INSERTA	belső magasító korláttal	belső üveggel
E Boxcover	270 [1]	40	**487760**	**487757**	**487758**	**487759**
	300 [1]		**487772**	**487769**	**487770**	**487771**
	350 [1]		**487784**	**487781**	**487782**	**487783**
	400 [1]		**487796**	**487793**	**487794**	**487795**
	450 [2]		**487808**	**487805**	**487806**	**487807**
	450 [2]	70	**487820**	**487817**	**487818**	**487819**
	500 [2]	40	**487832**	**487829**	**487830**	**487831**
	500 [2]	70	**487844**	**487841**	**487842**	**487843**
	550 [2]	40	**487856**	**487853**	**487854**	**487855**
	600 [2]		**487868**	**487865**	**487866**	**487867**

- az oldallap magassága 91 mm, a korpusz minimális magassága 209 mm (belsőnél 207 mm)

[1] teljes, oldalsó üveg nélkül [2] teljes, oldalüveggel együtt



M mosogatófiók

elülső fiók

Orion szürke



Merivobox mosogatófiókok

mélység mm (NL)	Orion szürke	
	csavar	Inserta
450	**488023**	**488024**
500	**488025**	**488026**
550	**488027**	**488028**
600	**488029**	**488030**

E mosogatófiók

elülső fiók magasító korláttal

Orion szürke



mélység mm (NL)	Orion szürke	
	csavar	Inserta
450	**488049**	**488051**
500	**488052**	**488053**
550	**488054**	**488055**
600	**488056**	**488057**

Merivobox – szettek, egyes alkatrészek

Teljes szettek egy csomagban

mélység mm (NL)	teherbírás (kg)	fehér SW-M		Orion szürke OG-M		Indium szürke IG-M	
		M	E	M	E	M	E
450	40	**489637**	**489649**	**489638**	**489650**	**489639**	**489651**
	70	**489640**	**489652**	**489641**	**489653**	**489642**	**489654**
500	40	**489643**	**489655**	**489644**	**489656**	**489645**	**489657**
	70	**489646**	**489658**	**489647**	**489659**	**489648**	**489660**

- - L+P oldallapok
- - L+P fióksín
- - hátfaltartók
- - az „E" magasságnál L+P magasító korlát

Hozzá kell rendelni:

- - előlapvasalat – 2×
- - elülső fogantyú felül – 2×

Fióksínek

		450.***1B	453.***1B
	hossz NL (mm)	40 kg	70 kg
1	270	**481613**	×
	300	**481614**	×
	350	**481615**	×
	400	**481616**	×
	450	**481617**	**481621**
	500	**481618**	**481622**
	550	**481619**	**481623**
	600	**481620**	**481624**

Oldallapok

		N (68,5 mm)			M (91 mm)		
	hossz NL (mm)	470N***2S			470M***2S		
		SW-M	OG-M	IG-M	SW-M	OG-M	IG-M
2	270	×	×	×	**481552**	**481551**	**481550**
	300	×	×	×	**481555**	**481554**	**481553**
	350	×	×	×	**481558**	**481557**	**481556**
	400	**481540**	**481539**	**481538**	**481561**	**481560**	**481559**
	450	**481543**	**481542**	**481541**	**481570**	**481567**	**481564**
	500	**481546**	**481545**	**481544**	**481579**	**481576**	**481573**
	550	**481549**	**481548**	**481547**	**481582**	**481581**	**481580**
	600	×	×	×	**481585**	**481584**	**481583**

Előlaprögzítő

	szerelés	kód	Blum kód
4	csavar	**481701**	ZF4.1002
	INSERTA	**481702**	ZF4.10I2
	EXPANDO T	**481703**	ZF4.10T2

Elülső fogatás felül

(magasító korláthoz, Boxcover, Boxcap)

	szerelés	kód	Blum kód
5	csavar	**481704**	ZF4.5002
	INSERTA	**481705**	ZF4.50I2
	EXPANDO T	**481706**	ZF4.50T2

Hátfaltartók

	magasság	SW-M	OG-M	IG-M	Blum kód
3	N	**481630**	**481629**	**481628**	ZB4N000S
	M	**481633**	**481632**	**481631**	ZB4M000S
	K	**481636**	**481635**	**481634**	ZB4K000S
	E	**481639**	**481638**	**481637**	ZB4F000S

Magasító korlát

	hossz NL (mm)	SW-M	OG-M	IG-M	Blum kód
6	270	**481648**	**481647**	**481646**	ZR4.270RS.E
	300	**481651**	**481650**	**481649**	ZR4.300RS.E
	350	**481654**	**481653**	**481652**	ZR4.350RS.E
	400	**481657**	**481656**	**481655**	ZR4.400RS.E
	450	**481660**	**481659**	**481658**	ZR4.450RS.E
	500	**481663**	**481662**	**481661**	ZR4.500RS.E
	550	**481666**	**481665**	**481664**	ZR4.550RS.E
	600	**481669**	**481668**	**481667**	ZR4.600RS.E

Boxcover

	SW-M	OG-M	IG-M	Blum kód
7	**481696**	**481695**	**481694**	ZL4M00808

Merivobox – szettek, egyes alkatrészek

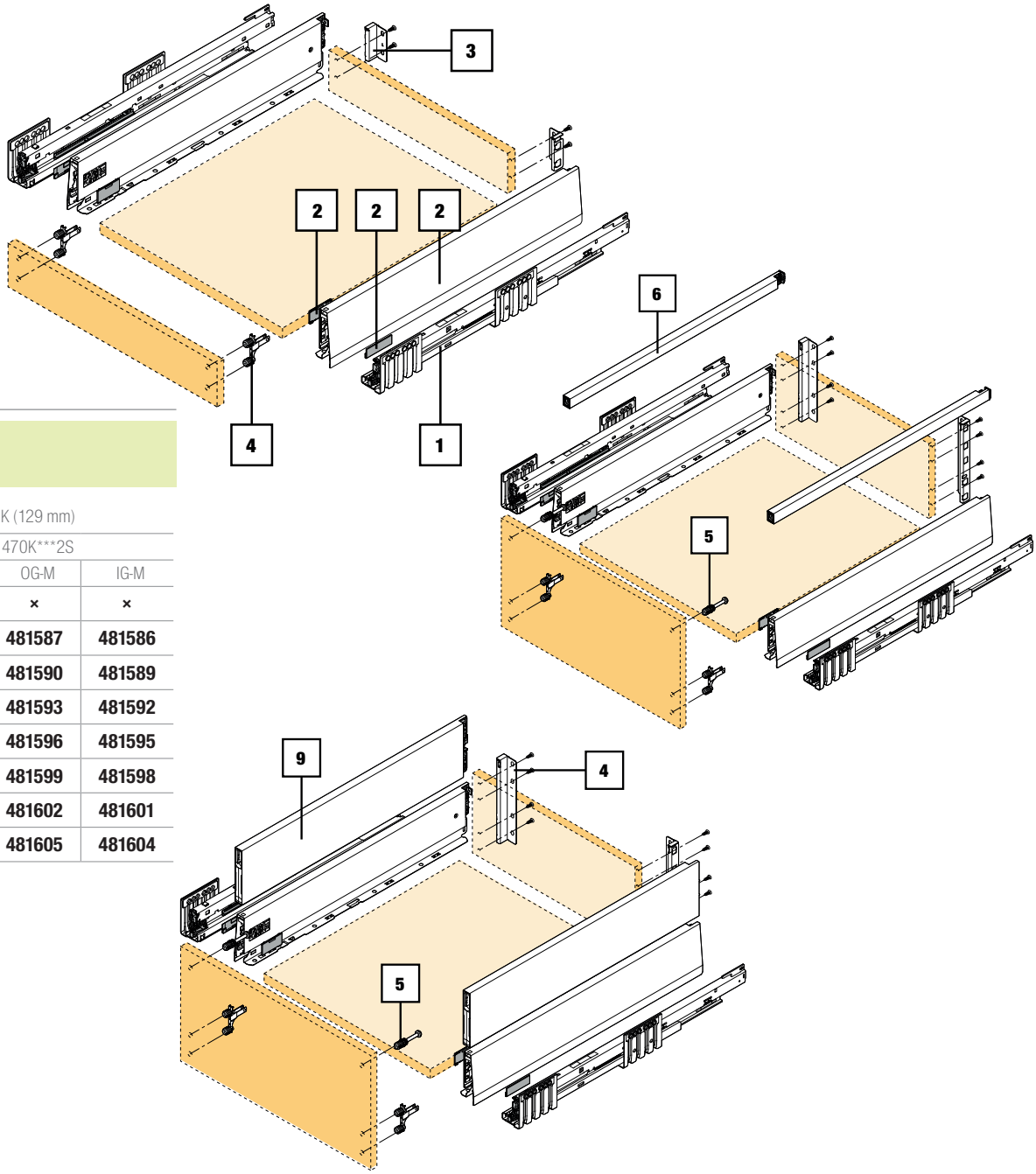

		K (129 mm)		
		470K***2S		
		SW-M	OG-M	IG-M
		×	×	×
2		**481588**	**481587**	**481586**
		481591	**481590**	**481589**
		481594	**481593**	**481592**
		481597	**481596**	**481595**
		481600	**481599**	**481598**
		481603	**481602**	**481601**
		481606	**481605**	**481604**

Boxcap

	hossz NL (mm)	SW-M	OG-M	IG-M	Blum kód
9	270	**481672**	**481671**	**481670**	ZL4.270S.E
	300	**481675**	**481674**	**481673**	ZL4.300S.E
	350	**481678**	**481677**	**481676**	ZL4.350S.E
	400	**481681**	**481680**	**481679**	ZL4.400S.E
	450	**481684**	**481683**	**481682**	ZL4.450S.E
	500	**481687**	**481686**	**481685**	ZL4.500S.E
	550	**481690**	**481689**	**481688**	ZL4.550S.E
	600	**481693**	**481692**	**481691**	ZL4.600S.E

Oldalsó üveg

	hossz NL (mm)	kód	Blum kód
8	450	**481697**	ZE4M360G
	500	**481698**	ZE4M410G
	550	**481699**	ZE4M460G
	600	**481700**	ZE4M510G

Merivobox – szettek, egyes alkatrészek

Előlapvasalat a belső fiókhoz

	leírás	SW-M	OG-M	IG-M
10	M	ZI4.0MS1		
		481709	**481708**	**481707**
	K	ZI4.1KS1		
		481712	**481711**	**481710**
11	E előlap	ZI4.4ES1		
		481718	**481717**	**481716**
12	E elülső magasító korlát	ZI4.2ES1		
		481715	**481714**	**481713**

Belső fiók elülső része

	leírás	SW-M	OG-M	IG-M
13	pléhlemez M + K	ZV4.1042M		
		481721	**481720**	**481719**
	E pléhlemez a magasító korláthoz	ZV4.1042M		
		481721	**481720**	**481719**
14	E pléhlemez üveghez	ZV4.1042NN		
		481724	**481723**	**481722**
15	magasító korlát az E-hez	ZR4.1059U		
		481731	**481730**	**481729**

Hordozó elem belső fiókhoz

SW-M	OG-M	IG-M	Blum kód
227603	**227604**	**481740**	ZI7.0M07

A TOB modulkészlet

NL (mm)	súly (kg) [1]	fióksín (kg)	egység	szín	kód	Blum kód
270–300	≤ 10	40	S0	fehér	**481732**	T60H4040
270–300	> 10–20	40	S1	világosszürke	**481733**	T60H4140
350–600	≤ 20	40	L1 [2]	világosszürke	**481734**	T60H4340
350–600	15–40	40	L3 [2]	porszürke	**481735**	T60H4540
450–600	35–70	70	L5 [3]	fekete	**481736**	T60H4570

[1] ajánlott tömegértékek (a fióksín teljes tömege) az optimális nyitási és zárási funkcióhoz [2] csak a 40 kg-os korpuszsínnel kombinálható [3] ajánlás: csak a 70 kg-os korpuszsínnel kombinálható

Oldallapok fedők nélkül

	magasság	M (91 mm)					
2	hossz NL (mm)	470M *** 2S					
		SW-M		OG-M		IG-M	
		L	P	L	P	L	P
	450	**481568**	**481569**	**481565**	**481566**	**481562**	**481563**
	500	**485118**	**485119**	**485116**	**485117**	**481571**	**481572**

Szinkronizációs tengely TOB fiókhoz

kód	Blum kód
282277	T60.1125W

Takarósapkák

	SW-M	OG-M	IG-M	Blum kód
belső	**481609**	**481608**	**481607**	ZA4.5400.BT
külső logó nélkül	**487887**	**487889**	**487888**	ABD.1000

Takarósapkák

külső nyomtatás nélkül	rozsdamentes acél	Blum kód
	486181	ABD.1009

Merivobox – szettek, egyes alkatrészek

Előlap belső E-hez

	leírás	600	1200
16	magas	ZE4H458G	ZE4H1058G
		481726	**481728**
	alacsony	ZE4L458G	ZE4L1058G
		481725	**481727**

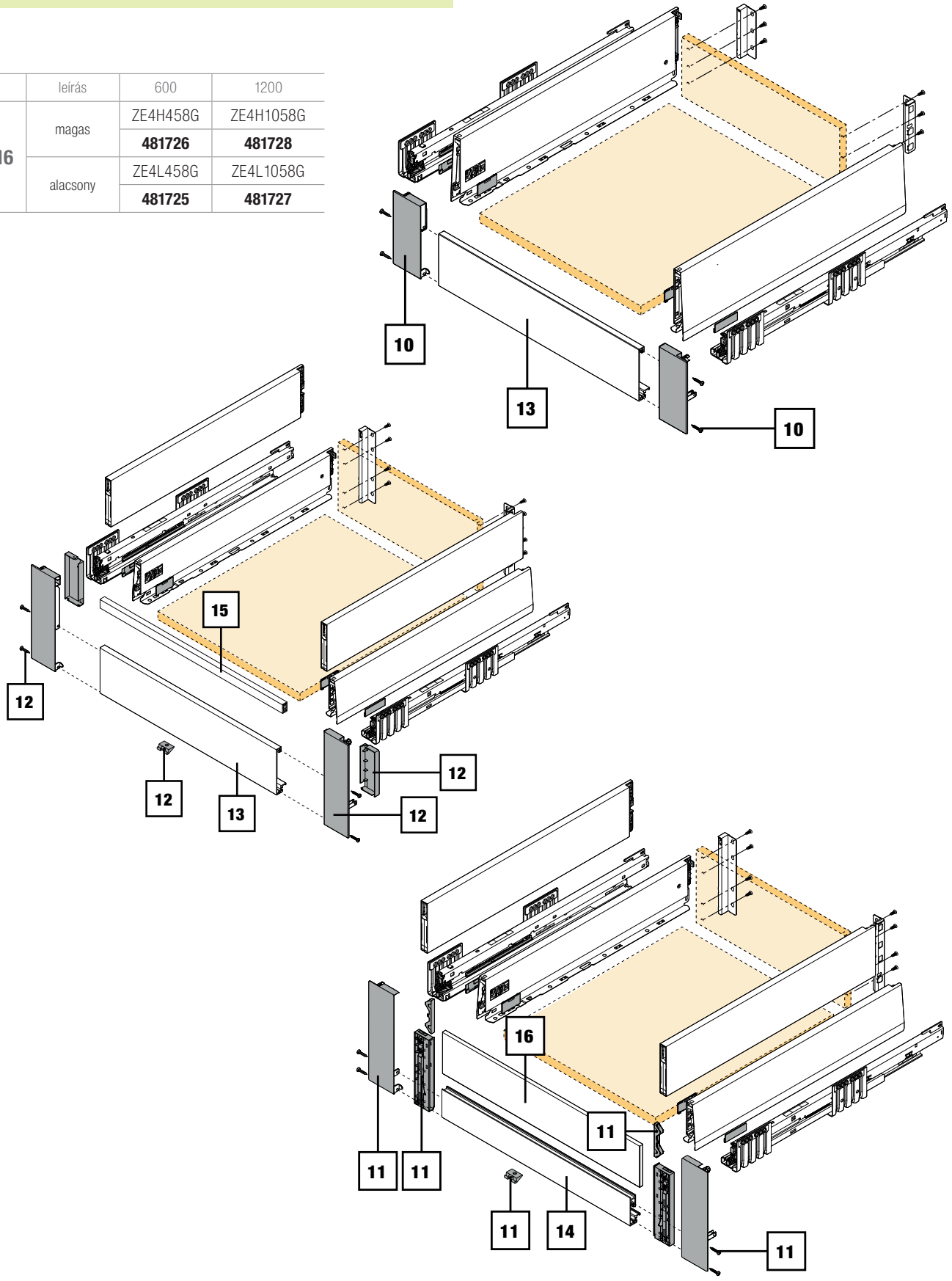

myLEGRABOX

- új megoldás a fiók individualizálásának bővítésére
- belső oldallap mindig karbon fekete kivitelben
- a külső oldalra dekorelem is használható
- a luxust egy rozsdamentes acélból készült külső dekorelem hangsúlyozza ki
- a fióksínek a normál LEGRABOX-ból szerezhetők be – 03.103 o.

Oldallap belső KR-M karbon fekete

magasság	M (90,5 mm)	K (128,5 mm)	C (177 mm)	F (241 mm)
hossz NL (mm)	770M***1S	770K***1S	770C***1S	770F***1S
270	**496736**	×	**496753**	×
300	**496737**	**496745**	**496754**	×
350	**496738**	**496746**	**496755**	×
400	**496739**	**496747**	**496756**	**496762**
450	**496740**	**496749**	**496757**	**496763**
500	**496741**	**496750**	**496758**	**496764**
550	**496742**	**496751**	**496759**	**496765**
600	**496743**	**496752**	**496760**	**496766**
650	**496744**	×	**496761**	**496767**

- Oldallap (belső) ① és dekorelem (külső) ②



egyéb tételek (fióksínek, hátfaltartók, előlapvasalatok) a 03.103 - 03.106 o. találhatók

Külső dekorelem NR
nemes rozsda

magasság	M (90,5 mm)	K (128,5 mm)	C (177 mm)	F (241 mm)
hossz NL (mm)	770M***AS	770K***AS	770C***AS	770F***AS
270	496795	×	496859	×
300	496796	496825	496860	×
350	496797	496826	496861	×
400	496798	496827	496862	496887
450	496799	496828	496863	496888
500	496800	496829	496864	496889
550	496801	496830	496865	496890
600	496802	496831	496866	496891
650	496803	×	496867	496892



INGL külső dekorelem rozsdamentes acélból, anti fingerprint

magasság	M (90,5 mm)	K (128,5 mm)	C (177 mm)	F (241 mm)
hossz NL (mm)	770M***AS	770K***AS	770C***AS	770F***AS
270	496777	×	496841	×
300	496778	496811	496842	×
350	496779	496812	496843	×
400	496780	496813	496844	496874
450	496781	496814	496845	496875
500	496782	496815	496846	496876
550	496783	496816	496847	496877
600	496784	496817	496848	496879
650	496785	×	496849	496880

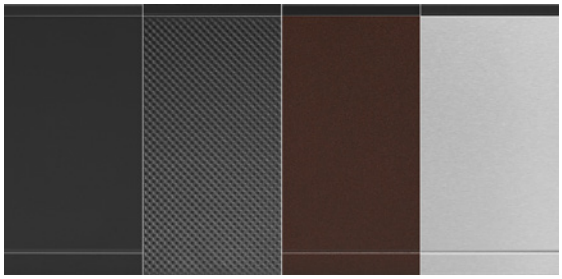

Külső dekorelem CSCL
carbon look

magasság	M (90,5 mm)	K (128,5 mm)	C (177 mm)	F (241 mm)
hossz NL (mm)	770M***ASGC	770K***ASGC	770C***ASGC	770F***ASGC
270	496786	×	496850	×
300	496787	496818	496851	×
350	496788	496819	496852	×
400	496789	496820	496853	496881
450	496790	496821	496854	496882
500	496791	496822	496855	496883
550	496792	496823	496856	496884
600	496793	496824	496857	496885
650	496794	×	496858	496886



Külső dekorelem KR-M
carbon fekete

magasság	M (90,5 mm)	K (128,5 mm)	C (177 mm)	F (241 mm)
hossz NL (mm)	770M***AS	770K***AS	770C***AS	770F***AS
270	496768	×	496832	×
300	496769	496804	496833	×
350	496770	496805	496834	×
400	496771	496806	496835	496868
450	496772	496807	496836	496869
500	496773	496808	496837	496870
550	496774	496809	496838	496871
600	496775	496810	496839	496872
650	496776	×	496840	496873



LEGRABOX



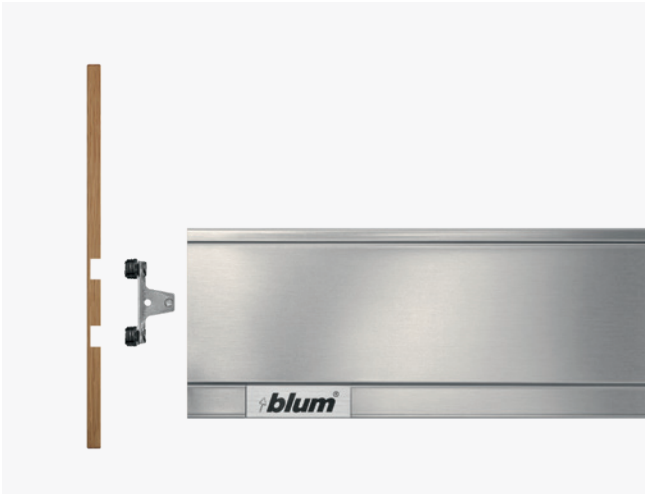

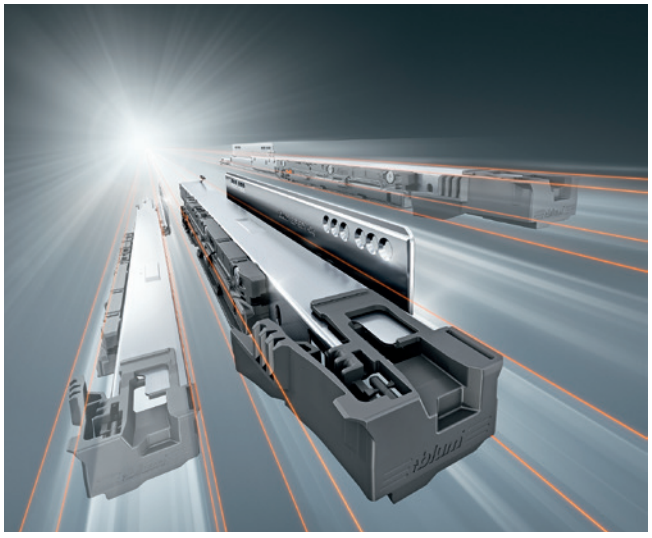



LEGRABOX

Az egyszerű dizájn nagyobb teret biztosít az inspirációnak. A bútorgyártás aktuális trendjeinek kielégítése érdekében bővíteni kell a lehetőségek széles skáláját. A LEGRABOX a keskeny oldalfal és a vékony előlapok szerelésének új technológiája – egyszerűen kezelheti a bútorok minimalista dizájnját. Az új vékony előlapú termékek alapja ez.

EXPANDO T
Az acél előlaprögzítők rögzítik a kemény anyagokat, a műanyagelemek stabilizálják a lágy anyagokat. Az EXPANDO T egy 10 mm átmérőjű szerelési nyílásba van beépítve, mindössze 6 mm-es fúrási mélységgel.

Egyszerűen és jobban: BLUMOTION S – három az egyben
Változékonyság, több mozgástechnológia megvalósítása egyetlen vezetőprofillal, optimális csillapítási funkcióval, amely a megfelelő technológiához igazodik – mindezt az új BLUMOTION S kínálja a LEGRABOX számára.

Optimalizált BLUMOTION
Zárt már be fiókot nagyobb lendülettel? Ezért jó beszerelni a BLUMOTION S vezetősínt. A csillapítás tökéletesebb lesz, tehát hatékonyabb – a fiókok záródása még lágyabb.

TIP-ON BLUMOTION
Fiókok és fióksínek, amelyek nemcsak lágyan záródnak, de gyengéd nyomásra nyílnak is? Erre ideális a TIP-ON BLUMOTION. A BLUMOTION S vezetőprofil megmarad, ehhez hozzáadódik egy nyitóegység. A termék egyedi intelligenciájának köszönhetően a csillapítás automatikusan alkalmazkodik. A szerelés szerszámok nélkül történik.

SERVO-DRIVE
Érdekli Önt a legmagasabb kényelem a nyitásnál és a zárásnál? Használja ki erre a célra a SERVO-DRIVE-ot. A BLUMOTION S vezetősín a megfelelő SERVO-DRIVE komponensekkel egészül ki.

LEGRABOX – fiókfeldolgozás

Vágási méretek 16 mm vastagságú faforgácslaphoz

Alj és hátlap

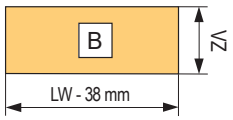

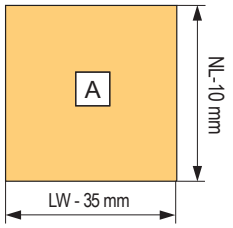

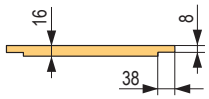

A hátfal magasságának visszavágása az egyes oldallapok magasságához

N	39 mm
M	63 mm
K	101 mm
C	148 mm
F	212 mm

Jelmagyarázat:

LW	Korpusz belső szélessége
NL	A fióksínek mélysége
HM	Hátfal magassága (faforgácslap)
TOB	TIP-ON BLUMOTION

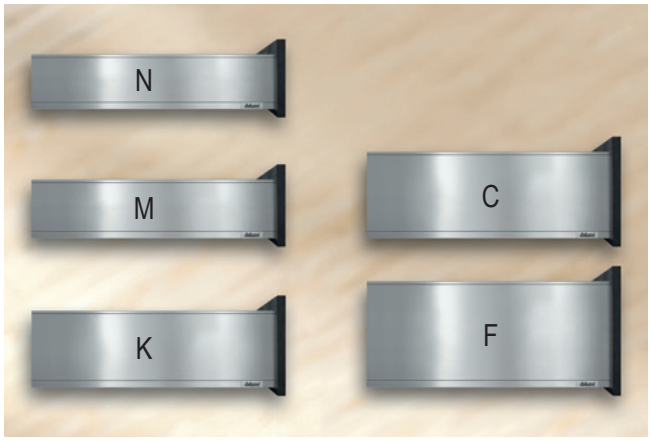



Szinkronizációs rudak vágásai

leírás	méret
TOB szinkronizációs tengely	LW-247 mm
TIP-ON szinkronizációs tengely	LW-229 mm

Vágások belső fiókhoz

leírás	méret
elülső fémlemez	LW-126 mm
elülső keresztirányú magasító korlát	LW-90 mm





Anyag és színek

A RAL színek jóval világosabb hatást keltenek a durva felület miatt.

Karbon fekete	CS-M	RAL 0002500
Orion szürke	OG-M	RAL 8022
Selyem fehér	SW-M	RAL 9003
Rozsdamentes acél (Inox) anti fingerprint	INOX	



SW-M OG-M CM-S INOX

LEGRABOX – selyem fehér (SW-M)

Vasalatszett fiókhoz

			csavar		EXPANDO	
	mélység mm (NL)	teherbírás (kg) síntípus	BLUMOTION, TOB	TIP-ON	BLUMOTION, TOB	TIP-ON
N	400	40	254379	254392	255024	292886
	450		344094	344107	344095	344108
	500		254861	254863	254869	254871
	550		254381	255041	255307	342431

• az oldallap magassága 66,5 mm • a korpusz minimális magassága 80 mm

			csavar		EXPANDO		belső	
	mélység mm (NL)	teherbírás (kg) síntípus	BLUMOTION, TOB	TIP-ON	BLUMOTION, TOB	TIP-ON	BLUMOTION, TOB	TIP-ON
M	270	40	254875	254876	254879	254880	254883	254884
	300		254887	254888	254891	254892	254895	254896
	350		254899	254900	254903	254904	254907	254908
	400		254911	254912	254915	254916	254919	254920
	450	40	254925	254927	254933	254935	254941	254943
		70	254926	254928	254934	254936	254942	254944
	500	40	254973	254975	254981	254983	254989	254991
		70	254974	254976	254982	254984	254990	254992
	550	40	254997	254999	255005	255007	255013	255015
		70	337662	337665	337663	337666	337664	337667
	600	40	255021	255023	255029	255031	255037	255039
		70	337678	337686	337679	337688	337680	337692
	650	70	255046	255048	255054	255056	255062	255064

• oldallap magassága 90,5 mm • minimális magasság a korpuszban 106 mm (belsőnél 104 mm, ill. 109 mm hordozóval)

			csavar		EXPANDO		belső	
	mélység mm (NL)	teherbírás (kg) síntípus	BLUMOTION, TOB	TIP-ON	BLUMOTION, TOB	TIP-ON	BLUMOTION, TOB	TIP-ON
K	300	40	388404	388407	388405	388409	388406	388411
	350		337521	337523	337522	337528	388579	388580
	400		337532	337563	337562	337564	388582	388583
	450		260765	260767	260771	260773	388585	388586
		70	260766	260768	260772	260774	388588	388589
	500	40	260789	260913	260793	260795	388593	388594
		70	260790	260791	260794	260796	388596	388598
	550	40	337568	337575	337569	337576	388602	388603
		70	337572	337577	337574	337578	388608	388609
	600	40	342459	342435	342464	342439	388618	388619
		70	342448	342468	342434	342460	389077	389078

• az oldallap magassága 128,5 mm • a korpusz minimális magassága 144 mm

LEGRABOX – selyem fehér (SW-M)

Vasalatszett fiókhoz

			csavar		EXPANDO	
	mélység mm (NL)	teherbírás (kg) síntípus	BLUMOTION, TOB	TIP-ON	BLUMOTION, TOB	TIP-ON
C PURE	270	40	**255187**	**255188**	**255191**	**255192**
	300		**255199**	**255200**	**255203**	**255204**
	350		**255211**	**255212**	**255215**	**255216**
	400		**255224**	**255225**	**255228**	**255229**
	450	40	**255238**	**255240**	**255246**	**255248**
		70	**255239**	**255241**	**255247**	**255249**
	500	40	**255286**	**255288**	**255294**	**255296**
		70	**255287**	**255289**	**255295**	**255297**
	550	40	**255310**	**255312**	**255318**	**255320**
		70	**337616**	**337620**	**337617**	**337622**
	600	40	**255334**	**255336**	**255342**	**255344**
		70	**337632**	**337636**	**337633**	**337637**
	650	70	**255359**	**255361**	**255367**	**255369**

			belső, magasító korlát		belső, üveg	
	mélység mm (NL)	teherbírás (kg) síntípus	BLUMOTION, TOB	TIP-ON	BLUMOTION, TOB	TIP-ON
C PURE	270	40	**255195**	**255196**	**255380**	**255381**
	300		**255207**	**255208**	**255384**	**255385**
	350		**255220**	**255221**	**255388**	**255389**
	400		**255232**	**255233**	**255392**	**255393**
	450	40	**255254**	**255256**	**255398**	**255400**
		70	**255255**	**255257**	**255399**	**255401**
	500	40	**255302**	**255304**	**255414**	**255416**
		70	**255303**	**255305**	**255415**	**255417**
	550	40	**255326**	**255328**	**255422**	**255424**
		70	**337618**	**337623**	**337619**	**337624**
	600	40	**255350**	**255352**	**255430**	**255432**
		70	**337634**	**337638**	**337635**	**337639**
	650	70	**255375**	**255377**	**255439**	**255441**

- oldallap magassága 177 mm
- a korpusz minimális magassága 193 mm (belső 191 mm)
- a komplett mindent tartalmaz egy fiók összeállításához
- a TIP-ON verziót egészítse ki szinkronizálással
- a TOB verziót egészítse ki a modullal és a szinkronizálással
- válassza ki a TOB modult a teljes fiók mélysége és súlya szerint
- csatlakoztassa az elülső fémlemezt az M magasságú belső fiókba
- csatlakoztassa az elülső fémlemezt, a magasító korlátot vagy az üveg előlapot a C magasságú belső fiókba



az alj és a hátfal vágásait lásd a 03.86 o.

LEGRABOX – selyem fehér (SW-M)

Vasalatszett fiókhoz

			csavar		EXPANDO	
	mélység mm (NL)	teherbírás (kg) síntípus	BLUMOTION, TOB	TIP-ON	BLUMOTION, TOB	TIP-ON
C FREE	350	40	343477	343820	343479	343821
	400		343522	343828	343523	343829
	450	40	**343453**	**343700**	**343454**	**343701**
		70	**343455**	**343702**	**343456**	**343703**
	500	40	**255259**	**255261**	**255263**	**255265**
		70	**255260**	**255262**	**255264**	**255266**
	550	40	343506	343843	343507	343844
		70	343508	343848	343509	343851
	600	40	343534	343879	343535	343880
		70	343536	343881	343537	343883
	650	70	343540	343870	343541	343871

			belső, magasító korlát		belső, üveg	
	mélység mm (NL)	teherbírás (kg) síntípus	BLUMOTION, TOB	TIP-ON	BLUMOTION, TOB	TIP-ON
C FREE	350	40	344412	344414	344413	344415
	400		344418	344420	344419	344421
	450	40	**344425**	**344430**	**344426**	**344431**
		70	**344427**	**344432**	**344428**	**344433**
	500	40	**255267**	**255269**	**255271**	**255273**
		70	**255268**	**255270**	**255272**	**255274**
	550	40	344438	344442	344439	344443
		70	344440	344444	344441	344445
	600	40	344450	344454	344451	344455
		70	344452	344461	344453	344462
	650	70	344467	344469	344468	344470



LEGRABOX – selyem fehér (SW-M)

Vasalatszett fiókhoz

			csavar		EXPANDO	
	mélység mm (NL)	teherbírás (kg) síntípus	BLUMOTION, TOB	TIP-ON	BLUMOTION, TOB	TIP-ON
F	400	40	**343349**	**343351**	**343350**	**343352**
	450	40	**255446**	**255448**	**255454**	**255456**
		70	**255447**	**255449**	**255455**	**255457**
	500	40	**255478**	**255480**	**255486**	**255488**
		70	**255479**	**255481**	**255487**	**255489**
	550	40	**255494**	**255496**	**255502**	**255505**
		70	**351394**	**351395**	**351397**	**351398**
	600	40	**255511**	**255513**	**255519**	**255521**
		70	**351401**	**255514**	**351403**	**255522**
	650	70	**255528**	**255530**	**255536**	**255538**

• az oldallap magassága 241 mm • a korpusz minimális magassága 257 mm

A TOB modulkészlet

hossz NL (mm)	súly[1]	kód	Blum kód
270 – 300	10 kg-ig	**284456**	T60L7040
	10 – 20 kg	**275343**	T60L7140
350 – 650,	20 kg-ig	**275344**	T60L7340
	15 – 40 kg	**275345**	T60L7540
	35 – 70 kg	**275347**	T60L7570

[1] fióksín teljes tömege

Előlap C-hez

leírás	600 mm	1200 mm
magas	ZE7W482G	ZE7W1082G
	227588	**227590**
alacsony	ZE7V482G	ZE7V1082G
	227592	**227594**

Tartozékok

leírás	kód	Blum kód
csavar az LBX-hez	**237597**	61D.1500
az alj stabilizálása	**12839**	Z96.10E1

Szinkronizálás a TIP-ON BLUMOTION számára

leírás	kód	Blum kód
tengely	**282277**	T60.1125W

Belső fiók elülső része

leírás	kód	Blum kód
pléhlemez M	**482348**	ZV7.1043C01
C pléhlemez magasító korláthoz	**482348**	ZV7.1043C01
M hordozó elem	**227603**	ZI7.0M07
C pléhlemez üveghez	**227582**	ZV7.1043MN1
C magasító korlát	**227596**	ZR7.1080U

Szinkronizálás a TIP-ON számára

leírás	kód	Blum kód
fogaskerék	**227606**	T57.7400
tengely	**227607**	ZST.1160W

LEGRABOX – Orion szürke (OG-M)

Vasalatszett fiókhoz

			csavar		EXPANDO	
	mélység mm (NL)	teherbírás (kg) síntípus	BLUMOTION, TOB	TIP-ON	BLUMOTION, TOB	TIP-ON
N	400	40	342438	342465	342442	342447
	450		344092	344105	344093	344106
	500		254857	254859	254865	254867
	550		342469	336898	336902	336906

• az oldallap magassága 66,5 mm • a korpusz minimális magassága 80 mm

			csavar		EXPANDO		belső	
	mélység mm (NL)	teherbírás (kg) síntípus	BLUMOTION, TOB	TIP-ON	BLUMOTION, TOB	TIP-ON	BLUMOTION, TOB	TIP-ON
M	270	40	254873	254874	254877	254878	254881	254882
	300		254885	254886	254889	254890	254893	254894
	350		254897	254898	254901	254902	254905	254906
	400		254909	254910	254913	254914	254917	254918
	450	40	254921	254923	254929	254931	254937	254939
		70	254922	254924	254930	254932	254938	254940
	500	40	254969	254971	254977	254979	254985	254987
		70	254970	254972	254978	254980	254986	254988
	550	40	254993	254995	255001	255003	255009	255011
		70	337655	337659	337656	337660	337657	337661
	600	40	255017	255019	255025	255027	255033	255035
		70	337675	337683	337676	337684	337677	337685
	650	70	255042	255044	255050	255052	255058	255060

• oldallap magassága 90,5 mm • minimális magasság a korpuszban 106 mm (belsőnél 104 mm, ill. 109 mm hordozóval)

			csavar		EXPANDO		belső	
	mélység mm (NL)	teherbírás (kg) síntípus	BLUMOTION, TOB	TIP-ON	BLUMOTION, TOB	TIP-ON	BLUMOTION, TOB	TIP-ON
K	300	40	388413	388414	388416	388417	388420	388421
	350		337458	337462	337460	337466	389093	389094
	400		337476	337478	337477	337479	389096	389097
	450		260753	260755	260759	260761	389099	389105
		70	260754	260756	260760	260762	389107	389108
	500	40	260777	260779	260783	260785	389110	389111
		70	260778	260780	260784	260786	389113	389114
	550	40	337493	337497	337494	337498	389116	389117
		70	337495	337509	337496	337514	389119	389120
	600	40	337048	340921	340923	340946	389122	389123
		70	340959	340767	340769	340771	389125	389127

• az oldallap magassága 128,5 mm • a korpusz minimális magassága 144 mm

LEGRABOX – Orion szürke (OG-M)

Vasalatszett fiókhoz

			csavar		EXPANDO	
	mélység mm (NL)	teherbírás (kg) síntípus	BLUMOTION, TOB	TIP-ON	BLUMOTION, TOB	TIP-ON
C PURE	270	40	**255185**	**255186**	**255189**	**255190**
	300		**255197**	**255198**	**255201**	**255202**
	350		**255209**	**255210**	**255213**	**255214**
	400		**255222**	**255223**	**255226**	**255227**
	450	40	**255234**	**255236**	**255242**	**255244**
		70	**255235**	**255237**	**255243**	**255245**
	500	40	**255282**	**255284**	**255290**	**255292**
		70	**255283**	**255285**	**255291**	**255293**
	550	40	**255306**	**255308**	**255314**	**255316**
		70	**337583**	**337587**	**337584**	**337590**
	600	40	**255330**	**255332**	**255338**	**255340**
		70	**337594**	**337596**	**337595**	**337597**
	650	70	**255355**	**255357**	**255363**	**255365**

			belső, magasító korlát		belső, üveg	
	mélység mm (NL)	teherbírás (kg) síntípus	BLUMOTION, TOB	TIP-ON	BLUMOTION, TOB	TIP-ON
C PURE	270	40	**255193**	**255194**	**255378**	**255379**
	300		**255205**	**255206**	**255382**	**255383**
	350		**255218**	**255219**	**255386**	**255387**
	400		**255230**	**255231**	**255390**	**255391**
	450	40	**255250**	**255252**	**255394**	**255396**
		70	**255251**	**255253**	**255395**	**255397**
	500	40	**255298**	**255300**	**255410**	**255412**
		70	**255299**	**255301**	**255411**	**255413**
	550	40	**255322**	**255324**	**255418**	**255420**
		70	**337585**	**337600**	**337586**	**337601**
	600	40	**255346**	**255348**	**255426**	**255428**
		70	**337604**	**337606**	**337605**	**337607**
	650	70	**255371**	**255373**	**255435**	**255437**

- oldallap magassága 177 mm
- a korpusz minimális magassága 193 mm (belső 191 mm)
- a komplett mindent tartalmaz egy fiók összeállításához
- a TIP-ON verziót egészítse ki szinkronizálással
- a TOB verziót egészítse ki a modullal és a szinkronizálással
- válassza ki a TOB modult a teljes fiók mélysége és súlya szerint
- csatlakoztassa az elülső fémlemezt az M magasságú belső fiókba
- csatlakoztassa az elülső fémlemezt, a magasító korlátot vagy az üveg előlapot a C magasságú belső fiókba



az alj és a hátfal vágásait lásd a 03.86 o.

LEGRABOX – Orion szürke (OG-M)

Vasalatszett fiókhoz

			csavar		EXPANDO	
	mélység mm (NL)	teherbírás (kg) síntípus	BLUMOTION, TOB	TIP-ON	BLUMOTION, TOB	TIP-ON
C FREE	350	40	343473	343803	343474	343817
	400		343475	343818	343476	343819
	450	40	**343448**	**343696**	**343449**	**343697**
		70	**343451**	**343698**	**343452**	**343699**
	500	40	**255154**	**255156**	**255158**	**255160**
		70	**255155**	**255157**	**255159**	**255161**
	550	40	343502	343839	343503	343840
		70	343504	343841	343505	343842
	600	40	343530	343864	343531	343865
		70	343532	343866	343533	343867
	650	70	343538	343868	343539	343869

			belső, magasító korlát		belső, üveg	
	mélység mm (NL)	teherbírás (kg) síntípus	BLUMOTION, TOB	TIP-ON	BLUMOTION, TOB	TIP-ON
C FREE	350	40	344355	344357	344356	344358
	400		344361	344364	344362	344365
	450	40	**344368**	**344372**	**344369**	**344374**
		70	**344370**	**344375**	**344371**	**344376**
	500	40	**255178**	**255180**	**255182**	**255184**
		70	**255179**	**255181**	**255183**	**255258**
	550	40	344382	344386	344383	344387
		70	344384	344388	344385	344389
	600	40	344394	344398	344395	344399
		70	344396	344400	344397	344401
	650	70	344406	344408	344407	344409

• az oldallap magassága 177 mm • a korpusz minimális magassága 193 mm (belső 191 mm)



LEGRABOX – Orion szürke (OG-M)

Vasalatszett fiókhoz

			csavar		EXPANDO	
	mélység mm (NL)	teherbírás (kg) síntípus	BLUMOTION, TOB	TIP-ON	BLUMOTION, TOB	TIP-ON
F	400	40	**343340**	**343345**	**343341**	**343346**
	450	40	**255442**	**255444**	**255450**	**255452**
		70	**255443**	**255445**	**255451**	**255453**
	500	40	**255474**	**255476**	**255482**	**255484**
		70	**255475**	**255477**	**255483**	**255485**
	550	40	**255490**	**255492**	**255498**	**255500**
		70	**351406**	**351407**	**351409**	**351410**
	600	40	**255507**	**255509**	**255515**	**255517**
		70	**351412**	**255510**	**351414**	**255518**
	650	70	**255524**	**255526**	**255532**	**255534**

• az oldallap magassága 241 mm • a korpusz minimális magassága 257 mm

A TOB modulkészlet

hossz NL (mm)	súly[1]	kód	Blum kód
270 – 300	10 kg-ig	**284456**	T60L7040
	10 – 20 kg	**275343**	T60L7140
350 – 650	20 kg-ig	**275344**	T60L7340
	15 – 40 kg	**275345**	T60L7540
	35 – 70 kg	**275347**	T60L7570

[1] fióksín teljes tömege

Előlap C-hez

leírás	600 mm	1200 mm
magas	ZE7W482G	ZE7W1082G
	227588	**227590**
alacsony	ZE7V482G	ZE7V1082G
	227592	**227594**

• az oldallap magassága 128,5 mm • a korpusz minimális magassága 144 mm

Tartozékok

leírás	kód	Blum kód
csavar az LBX-hez	**237597**	61D.1500
az alj stabilizálása	**12839**	Z96.10E1

Szinkronizálás a TIP-ON BLUMOTION számára

leírás	kód	Blum kód
tengely	**282277**	T60.1125W

Belső fiók elülső része

leírás	kód	Blum kód
pléhlemez M	**482349**	ZV7.1043C01
C pléhlemez magasító korláthoz	**482349**	ZV7.1043C01
M hordozó elem	**227604**	ZI7.0M07
C pléhlemez üveghez	**227583**	ZV7.1043MN1
C magasító korlát	**227597**	ZR7.1080U

Szinkronizálás a TIP-ON számára

leírás	kód	Blum kód
fogaskerék	**227606**	T57.7400
tengely	**227607**	ZST.1160W

LEGRABOX – Karbon fekete (KR-M)

Vasalatszett fiókhoz

			csavar		EXPANDO	
	mélység mm (NL)	teherbírás (kg) síntípus	BLUMOTION, TOB	TIP-ON	BLUMOTION, TOB	TIP-ON
N	400	40	498932	498931	498934	498933
	450		498988	498986	498989	498987
	500		498982	498984	498983	498985
	550		498936	498935	498938	498937

• az oldallap magassága 66,5 mm • a korpusz minimális magassága 80 mm

			csavar		EXPANDO		belső	
	mélység mm (NL)	teherbírás (kg) síntípus	BLUMOTION, TOB	TIP-ON	BLUMOTION, TOB	TIP-ON	BLUMOTION, TOB	TIP-ON
M	270	40	499080	499077	499081	499078	499082	499079
	300		499086	499083	499087	499084	498930	499085
	350		499091	499088	499092	499089	499093	499090
	400		498996	499000	498940	499003	499004	498994
	450	40	499013	499007	499014	499008	499055	499053
		70	499015	499012	499016	499011	499056	499054
	500	40	499049	499017	499050	499048	499059	499057
		70	499051	499009	499052	499010	499060	499058
	550	40	498990	498997	499002	499005	498991	498992
		70	499006	498998	498995	498999	498993	499001
	600	40	499098	498929	499099	498939	499100	499094
		70	499101	499095	499102	499096	499103	499097
	650	70	499107	499104	499108	499105	499109	499106

• oldallap magassága 90,5 mm • minimális magasság a korpuszban 106 mm (belsőnél 104 mm, ill. 109 mm hordozóval)

			csavar		EXPANDO		belső	
	mélység mm (NL)	teherbírás (kg) síntípus	BLUMOTION, TOB	TIP-ON	BLUMOTION, TOB	TIP-ON	BLUMOTION, TOB	TIP-ON
K	300	40	499298	499297	499300	499299	499302	499301
	350		499112	499110	499113	499111	499304	499303
	400		499116	499114	499117	499115	499306	499305
	450		499122	499118	499123	499119	499308	499307
		70	499124	499120	498941	499121	499310	499309
	500	40	499129	499125	499130	499126	499312	499311
		70	499131	499127	499132	499128	499314	499313
	550	40	499137	499133	499138	499134	499316	499315
		70	499139	499135	499140	499136	499047	499046
	600	40	498943	498942	498945	498944	499318	499317
		70	498947	498946	498949	498948	499320	499319

• az oldallap magassága 128,5 mm • a korpusz minimális magassága 144 mm

LEGRABOX – Karbon fekete (KR-M)

Vasalatszett fiókhoz

			csavar		EXPANDO	
	mélység mm (NL)	teherbírás (kg) síntípus	BLUMOTION, TOB	TIP-ON	BLUMOTION, TOB	TIP-ON
C PURE	270	40	**499145**	**499141**	**499146**	**499142**
	300		**499153**	**499149**	**499154**	**499150**
	350		**499161**	**499157**	**499162**	**499158**
	400		**499169**	**499165**	**499170**	**499166**
	450	40	**499063**	**499061**	**499067**	**499065**
		70	**499064**	**499062**	**499068**	**499066**
	500	40	**499071**	**499069**	**499075**	**499073**
		70	**499072**	**499070**	**499076**	**499074**
	550	40	**499197**	**499189**	**499198**	**499190**
		70	**499201**	**499193**	**499202**	**499194**
	600	40	**499213**	**499205**	**499214**	**499206**
		70	**499217**	**499209**	**499218**	**499210**
	650	70	**499293**	**499289**	**499294**	**499290**

			belső, magasító korlát		belső, üveg	
	mélység mm (NL)	teherbírás (kg) síntípus	BLUMOTION, TOB	TIP-ON	BLUMOTION, TOB	TIP-ON
C PURE	270	40	**499147**	**499143**	**499148**	**499144**
	300		**499155**	**499151**	**499156**	**499152**
	350		**499163**	**499159**	**499164**	**499160**
	400		**499171**	**499167**	**499172**	**499168**
	450	40	**499177**	**499173**	**499178**	**499174**
		70	**499179**	**499175**	**499180**	**499176**
	500	40	**499185**	**499181**	**499186**	**499182**
		70	**499187**	**499183**	**499188**	**499184**
	550	40	**499199**	**499191**	**499200**	**499192**
		70	**499203**	**499195**	**499204**	**499196**
	600	40	**499215**	**499207**	**499216**	**499208**
		70	**499219**	**499211**	**499220**	**499212**
	650	70	**499295**	**499291**	**499296**	**499292**

- oldallap magassága 177 mm
- a korpusz minimális magassága 193 mm (belső 191 mm)
- a komplett mindent tartalmaz egy fiók összeállításához
- a TIP-ON verziót egészítse ki szinkronizálással
- a TOB verziót egészítse ki a modullal és a szinkronizálással
- válassza ki a TOB modult a teljes fiók mélysége és súlya szerint
- csatlakoztassa az elülső fémlemezt az M magasságú belső fiókba
- csatlakoztassa az elülső fémlemezt, a magasító korlátot vagy az üveg előlapot a C magasságú belső fiókba



az alj és a hátfal vágásait lásd a 03.86 o.

LEGRABOX – Karbon fekete (KR-M)

Vasalatszett fiókhoz

			csavar		EXPANDO	
	mélység mm (NL)	teherbírás (kg) síntípus	BLUMOTION, TOB	TIP-ON	BLUMOTION, TOB	TIP-ON
C FREE	350	40	498954	498968	498955	498969
	400		498956	498970	498957	498971
	450	40	**499257**	**499265**	**499258**	**499266**
		70	**499259**	**499267**	**499260**	**499268**
	500	40	**499261**	**499269**	**499262**	**499270**
		70	**499263**	**499271**	**499264**	**499272**
	550	40	498958	498972	498959	498973
		70	498960	498974	498961	498975
	600	40	498964	498978	498965	498979
		70	498966	498980	498967	498981
	650	70	498962	498976	498963	498977

			belső, magasító korlát		belső, üveg	
	mélység mm (NL)	teherbírás (kg) síntípus	BLUMOTION, TOB	TIP-ON	BLUMOTION, TOB	TIP-ON
C FREE	350	40	499020	499018	499021	499019
	400		499024	499022	499025	499023
	450	40	**499277**	**499273**	**499278**	**499274**
		70	**499279**	**499275**	**499280**	**499276**
	500	40	**499285**	**499281**	**499286**	**499282**
		70	**499287**	**499283**	**499288**	**499284**
	550	40	499042	499038	499043	499039
		70	499044	499040	499045	499041
	600	40	499034	499030	499035	499031
		70	499036	499032	499037	499033
	650	70	499028	499026	499029	499027

• az oldallap magassága 177 mm • a korpusz minimális magassága 193 mm (belső 191 mm)



LEGRABOX – Karbon fekete (KR-M)

Vasalatszett fiókhoz

			csavar		EXPANDO	
	mélység mm (NL)	teherbírás (kg) síntípus	BLUMOTION, TOB	TIP-ON	BLUMOTION, TOB	TIP-ON
F	400	40	498952	498950	498953	498951
	450	40	**499243**	**499235**	**499244**	**499236**
		70	**499247**	**499237**	**499248**	**499238**
	500	40	**499245**	**499239**	**499246**	**499240**
		70	**499249**	**499241**	**499250**	**499242**
	550	40	499229	499221	499230	499222
		70	499253	499251	499254	499252
	600	40	499231	499223	499232	499224
		70	499255	499225	499256	499226
	650	70	499233	499227	499234	499228

• az oldallap magassága 241 mm • a korpusz minimális magassága 257 mm

A TOB modulkészlet

hossz NL (mm)	súly[1]	kód	Blum kód
270 – 300	10 kg-ig	**284456**	T60L7040
	10 – 20 kg	**275343**	T60L7140
350 – 650	20 kg-ig	**275344**	T60L7340
	15 – 40 kg	**275345**	T60L7540
	35 – 70 kg	**275347**	T60L7570

[1] fióksín teljes tömege

Előlap C-hez

leírás	600 mm	1200 mm
magas	ZE7W482G	ZE7W1082G
	227588	**227590**
alacsony	ZE7V482G	ZE7V1082G
	227592	**227594**

• az oldallap magassága 128,5 mm • a korpusz minimális magassága 144 mm

Tartozékok

leírás	kód	Blum kód
csavar az LBX-hez	**237597**	61D.1500
az alj stabilizálása	**12839**	Z96.10E1

Szinkronizálás a TIP-ON BLUMOTION számára

leírás	kód	Blum kód
tengely	**282277**	T60.1125W

Belső fiók elülső része

leírás	kód	Blum kód
pléhlemez M	**491360**	ZV7.1043C01
C pléhlemez magasító korláthoz	**491360**	ZV7.1043C01
M hordozó elem	**491362**	ZI7.0M07
C pléhlemez üveghez	**491361**	ZV7.1043MN1
C magasító korlát	**491359**	ZR7.1080U

Szinkronizálás a TIP-ON számára

leírás	kód	Blum kód
fogaskerék	**227606**	T57.7400
tengely	**227607**	ZST.1160W

LEGRABOX – rozsdamentes acél (INOX)

Vasalatszett fiókhoz

			csavar		EXPANDO	
	mélység mm (NL)	teherbírás (kg) síntípus	BLUMOTION, TOB	TIP-ON	BLUMOTION, TOB	TIP-ON
N	450	40	344099	344111	344102	344112
	500		344085	344079	344086	344080

• az oldallap magassága 66,5 mm • a korpusz minimális magassága 80 mm

			csavar		EXPANDO		belső	
	mélység mm (NL)	teherbírás (kg) síntípus	BLUMOTION, TOB	TIP-ON	BLUMOTION, TOB	TIP-ON	BLUMOTION, TOB	TIP-ON
M	270	40	337821	337824	337822	337825	337823	337826
	300		337837	337840	337838	337841	337839	337842
	350		337846	337849	337847	337850	337848	337851
	400		337855	337859	337856	337860	337858	337861
	450	40	337865	337871	337866	337872	337867	337873
		70	337868	337874	337869	337875	337870	337877
	500	40	255124	254965	255125	254966	337884	337886
		70	255136	255111	255275	255120	337885	337891
	550	40	337895	337994	337896	337996	337897	338002
		70	337898	338003	337991	338004	337992	338010
	600	40	338091	338222	338115	338258	338136	338284
		70	338156	338305	338181	338338	338198	338372
	650	70	338573	338739	338683	338762	338711	338778

• oldallap magassága 90,5 mm • minimális magasság a korpuszban 106 mm (belsőnél 104 mm, ill. 109 mm hordozóval)

			csavar		EXPANDO		belső	
	mélység mm (NL)	teherbírás (kg) síntípus	BLUMOTION, TOB	TIP-ON	BLUMOTION, TOB	TIP-ON	BLUMOTION, TOB	TIP-ON
K	350	40	340646	340649	340648	340650	389171	389172
	400		340657	340659	340658	340660	389174	389175
	450	40	340663	340669	340664	340670	389177	389178
		70	340666	340671	340668	340672	389180	389181
	500	40	340677	340682	340679	340683	389186	389187
		70	340680	340684	340681	340685	389189	389190
	550	40	340690	340694	340691	340695	389193	389194
		70	340692	340696	340693	340697	389196	389197

• az oldallap magassága 128,5 mm • a korpusz minimális magassága 144 mm

LEGRABOX – rozsdamentes acél (INOX)

Vasalatszett fiókhoz

			csavar		EXPANDO	
	mélység mm (NL)	teherbírás (kg) síntípus	BLUMOTION, TOB	TIP-ON	BLUMOTION, TOB	TIP-ON
C PURE	270	40	344837	344841	344838	344842
	300		344851	344855	344852	344856
	350		344863	344867	344864	344868
	400		344875	344879	344876	344880
	450	40	**344955**	**344959**	**344956**	**344960**
		70	**344957**	**344961**	**344958**	**344962**
	500	40	**260741**	**260743**	**260747**	**260749**
		70	**260742**	**260744**	**260748**	**260750**
	550	40	345001	345005	345002	345007
		70	345003	345008	345004	345009
	600	40	345027	345031	345028	345032
		70	345029	345033	345030	345034
	650	70	345051	345054	345052	345055

			belső, magasító korlát		belső, üveg	
	mélység mm (NL)	teherbírás (kg) síntípus	BLUMOTION, TOB	TIP-ON	BLUMOTION, TOB	TIP-ON
C PURE	270	40	344839	344843	344840	344844
	300		344853	344857	344854	344858
	350		344865	344869	344866	344870
	400		344877	344881	344878	344882
	450	40	**344967**	**344971**	**344968**	**344972**
		70	**344969**	**344974**	**344970**	**344975**
	500	40	**344980**	**344985**	**344981**	**344986**
		70	**344982**	**344987**	**344984**	**344988**
	550	40	345015	345019	345016	345020
		70	345017	345021	345018	345022
	600	40	345039	345043	345040	345044
		70	345041	345045	345042	345046
	650	70	345058	345060	345059	345064

- oldallap magassága 177 mm
- a korpusz minimális magassága 193 mm (belső 191 mm)
- a komplett mindent tartalmaz egy fiók összeállításához
- a TIP-ON verziót egészítse ki szinkronizálással
- a TOB verziót egészítse ki a modullal és a szinkronizálással
- válassza ki a TOB modult a teljes fiók mélysége és súlya szerint
- csatlakoztassa a magasító korlátot az M magasságú belső fiókba
- csatlakoztassa az elülső fémlemezt, a magasító korlátot vagy az üveg előlapot a C magasságú belső fiókba



az alj és a hátfal vágásait lásd a 03.86 o.

LEGRABOX – rozsdamentes acél (INOX)

Vasalatszett fiókhoz

			csavar		EXPANDO	
	mélység mm (NL)	teherbírás (kg) síntípus	BLUMOTION, TOB	TIP-ON	BLUMOTION, TOB	TIP-ON
C FREE	350	40	343482	343824	343483	343825
	400		343526	343835	343527	343836
	450	40	343461	343708	343462	343709
		70	343463	343710	343464	343711
	500	40	343492	343720	343493	343721
		70	343494	343722	343495	343723
	550	40	343514	343856	343515	343857
		70	343516	343858	343517	343859
	600	40	343552	343889	343553	343890
		70	343554	343891	343555	343892
	650	70	343544	343874	343545	343875

			belső, magasító korlát		belső, üveg	
	mélység mm (NL)	teherbírás (kg) síntípus	BLUMOTION, TOB	TIP-ON	BLUMOTION, TOB	TIP-ON
C FREE	350	40	344550	344552	344551	344553
	400		344556	344558	344557	344559
	450	40	344562	344566	344563	344567
		70	344564	344568	344565	344569
	500	40	344574	344578	344575	344579
		70	344576	344580	344577	344581
	550	40	344586	344590	344587	344591
		70	344588	344592	344589	344593
	600	40	344598	344602	344599	344603
		70	344600	344604	344601	344605
	650	70	344610	344612	344611	344613

• az oldallap magassága 177 mm • a korpusz minimális magassága 193 mm (belső 191 mm)



LEGRABOX – rozsdamentes acél (INOX)

Vasalatszett fiókhoz

			csavar		EXPANDO	
	mélység mm (NL)	teherbírás (kg) síntípus	BLUMOTION, TOB	TIP-ON	BLUMOTION, TOB	TIP-ON
F	400	40	343362	343364	343363	343365
	450	40	**342553**	**342556**	**342554**	**342557**
		70	**342564**	**342588**	**342577**	**342589**
	500	40	**342594**	**342596**	**342595**	**342597**
		70	**342602**	**342604**	**342603**	**342605**
	550	40	342413	342421	342414	342417
		70	342633	342635	342634	342636
	600	40	342419	342422	342420	342423
		70	342639	342424	342640	342425
	650	70	342426	342446	342427	342430

• az oldallap magassága 241 mm • a korpusz minimális magassága 257 mm

A TOB modulkészlet

hossz NL (mm)	súly[1]	kód	Blum kód
270 – 300	10 kg-ig	**284456**	T60L7040
	10 – 20 kg	**275343**	T60L7140
350 – 650	20 kg-ig	**275344**	T60L7340
	15 – 40 kg	**275345**	T60L7540
	35 – 70 kg	**275347**	T60L7570

[1] fióksín teljes tömege

Előlap C-hez

leírás	600 mm	1200 mm
magas	ZE7W482G	ZE7W1082G
	227588	**227590**
alacsony	ZE7V482G	ZE7V1082G
	227592	**227594**

• az oldallap magassága 128,5 mm • a korpusz minimális magassága 144 mm

Tartozékok

leírás	kód	Blum kód
csavar az LBX-hez	**237597**	61D.1500
az alj stabilizálása	**12839**	Z96.10E1

Szinkronizálás a TIP-ON BLUMOTION számára

leírás	kód	Blum kód
tengely	**282277**	T60.1125W

Belső fiók elülső része

leírás	kód	Blum kód
pléhlemez M	483756	ZV7.1043C01
C pléhlemez magasító korláthoz	483756	ZV7.1043C01
M hordozó elem	**491362**	ZI7.0M07
C pléhlemez üveghez	227585	ZV7.1043MN1
C magasító korlát	227600	ZR7.1080U

Szinkronizálás a TIP-ON számára

leírás	kód	Blum kód
fogaskerék	**227606**	T57.7400
tengely	**227607**	ZST.1160W

LEGRABOX – egyes alkatrészek

Fióksínek

		BLUMOTION, TIP-ON BLUMOTION		TIP-ON	
		750.***1S	753.***1S	750.***1T	753.***1T
	hossz NL (mm)	40 kg	70 kg	40 kg	70 kg
1	270	**349902**	×	**227420**	×
	300	**349903**	×	**227421**	×
	350	**349904**	×	**227422**	×
	400	**349905**	×	**227423**	×
	450	**349906**	**349911**	**227424**	**227428**
	500	**349907**	**349912**	**227425**	**227429**
	550	**349908**	**349913**	**227426**	**227430**
	600	**349909**	**349914**	**227427**	**227431**
	650	×	**349915**	×	**253717**

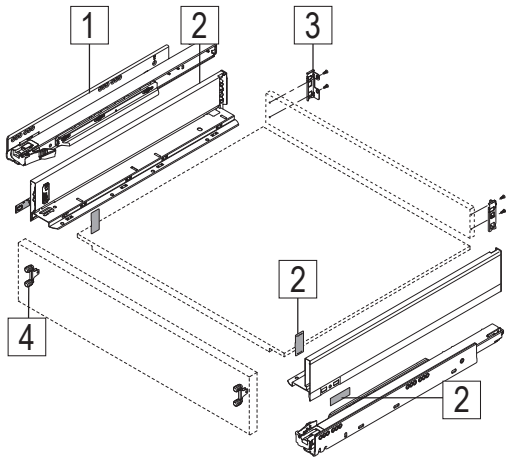

N és M oldallapok

	magasság	N (66,5 mm)				M (90,5 mm)			
	hossz NL (mm)	770N***2S			770N***2I	770M***2S			770M***2I
		SW-M	OG-M	CS-M	rozsdamentes acél	SW-M	OG-M	CS-M	rozsdamentes acél
2	270	×	×	×	×	**227441**	**227442**	**491312**	**227444**
	300	×	×	×	×	**227445**	**227446**	**491313**	**227448**
	350	×	×	×	×	**227449**	**227450**	**491314**	**227452**
	400	**348902**	**348904**	**491308**	×	**227453**	**227454**	**491315**	**227456**
	450	**227433**	**227434**	**491309**	**227436**	**227457**	**227458**	**491316**	**227460**
	500	**227437**	**227438**	**491310**	**227440**	**227461**	**227462**	**491317**	**227464**
	550	**348914**	**348913**	**491311**	×	**227465**	**227466**	**491318**	**227468**
	600	×	×	×	×	**227469**	**227470**	**491319**	**227472**
	650	×	×	×	×	**256453**	**256454**	**491320**	**256456**

C PURE és C FREE oldallapok

	magasság	C Pure (177 mm)				C Free (177 mm)			
	hossz NL (mm)	770C***2S			770C***2I	780C***2S			780C***2I
		SW-M	OG-M	CS-M	rozsdamentes acél	SW-M	OG-M	CS-M	rozsdamentes acél
2	270	**227493**	**227494**	**491328**	**227496**	×	×	×	×
	300	**227497**	**227498**	**491329**	**227500**	×	×	×	×
	350	**227501**	**227502**	**491330**	**227504**	**256470**	**256471**	**491343**	**256473**
	400	**227505**	**227506**	**491331**	**227508**	**256474**	**256475**	**491344**	**256477**
	450	**227509**	**227510**	**491332**	**227512**	**256478**	**256479**	**491345**	**256481**
	500	**227513**	**227514**	**491333**	**227516**	**256482**	**256483**	**491346**	**256485**
	550	**227517**	**227518**	**491334**	**227520**	**256486**	**256487**	**491347**	**256489**
	600	**227521**	**227522**	**491335**	**227524**	**256490**	**256491**	**491348**	**256493**
	650	**256457**	**256458**	**491336**	**256460**	**256494**	**256495**	**491349**	**256497**

☒ ez a változat nem áll rendelkezésre

LEGRABOX – egyes alkatrészek

F oldallapok

	magasság	F (241 mm)			
	hossz NL (mm)	770F***2S			770F***2I
		SW-M	OG-M	CS-M	rozsdamentes acél
	270	×	×	×	×
	300	×	×	×	×
	350	×	×	×	×
2	400	**336683**	**336685**	**491337**	**336681**
	450	**227525**	**227526**	**491338**	**227528**
	500	**227529**	**227530**	**491339**	**227532**
	550	**227533**	**227534**	**491340**	**227536**
	600	**227537**	**227538**	**491341**	**227540**
	650	**256461**	**256462**	**491342**	**256464**

Hátfaltartók

		SW-M	OG-M	CS-M	rozsdamentes acél	Blum kód
	N	**227549**	**227550**	**491350**	**227552**	ZB7N000S
	M	**227553**	**227554**	**491351**	**227556**	ZB7M000S
3	K	**227557**	**227558**	**491352**	**227560**	ZB7K000S
	C	**227561**	**227562**	**491353**	**227564**	ZB7C000S
	F	**227565**	**227566**	**491354**	**227568**	ZB7F000S

K oldallapok

	magasság	K (128,5 mm)			
	hossz NL (mm)	770K***2S			770K***2I
		SW-M	OG-M	CS-M	rozsdamentes acél
	270	×	×	×	×
	300	**348927**	**348928**	**491321**	**348930**
	350	**227473**	**227474**	**491322**	**227476**
2	400	**227477**	**227478**	**491323**	**227480**
	450	**227481**	**227482**	**491324**	**227484**
	500	**227485**	**227486**	**491325**	**227488**
	550	**227489**	**227490**	**491326**	**227492**
	600	**348932**	**348934**	**491327**	**348936**
	650	×	×	×	×

Anyag és színek

A RAL-színek a durva felületnek köszönhetően jelentősen világosabbak.

Karbon fekete	CS-M
Orion szürke	OG-M
Selyem fehér	SW-M
Rozsdamentes acél (Inox) anti fingerprint	INOX

LEGRABOX – egyes alkatrészek

Előlapvasalat

		csavar		EXPANDO		szükséges mennyiség / 1 fióksín
	magassághoz	kód	Blum kód	kód	Blum kód	
4	N	**227541**	ZF7N7002	**227542**	ZF7N70E2	2
	M	**227543**	ZF7M7002	**227544**	ZF7M70E2	2
	K	**227545**	ZF7K7002	**227546**	ZF7K70E2	2
	C	**227547**	ZF7C7002	**227548**	ZF7C70E2	2
	C	**227543**	ZF7M7002	**227544**	ZF7M70E2	4
	F	**227543**	ZF7M7002	**227544**	ZF7M70E2	6
	F	**227543**	ZF7M7002	**227544**	ZF7M70E2	2 + 2
		227547	ZF7C7002	**227548**	ZF7C70E2	

	EXPANDO T (kompakt)		szükséges mennyiség / 1 fióksín
magassághoz	kód	Blum kód	
N	**347994**	ZF7N70T2	2
M	**347995**	ZF7M70T2	2
K	**347996**	ZF7K70T2	2
C	**347997**	ZF7C70T2	2
C	**347995**	ZF7M70T2	4
F	**347995**	ZF7M70T2	6
F	**347995**	ZF7M70T2	2 + 2
	347997	ZF7C70T2	

Előlapvasalat a belső fiókhoz

	leírás	SW-M	OG-M	CS-M	rozsdamentes acél
5	M	ZI7.0MS0			ZI7.0MI0
		227570	**227571**	**491355**	**227573**
	K	ZI7.0KS0			491356
		363921	**363922**	**491356**	**363920**
	C előlap	ZI7.2CS0			491358
		227574	**227575**	**491357**	**227577**
	C elülső magasító korlát	ZI7.3CS0			ZI7.3CI0
		236546	**236547**	**491358**	**236549**

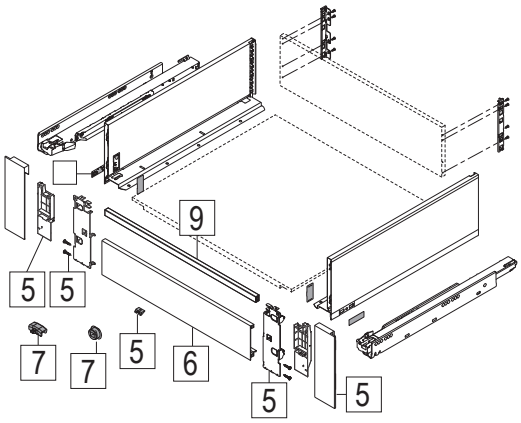

Belső fiók elülső része

	leírás	SW-M	OG-M	CS-M	rozsdamentes acél
6	pléhlemez M + K	ZV7.1043C01			
		482348	**482349**	**491360**	**483756**
	C pléhlemez magasító korláthoz	**482348**	**482349**	**491360**	**483756**
7	M hordozó elem	ZI7.0M07			
		227603	**227604**	**491362**	**491362**
8	C pléhlemez üveghez	ZV7.1043MN1			
		227582	**227583**	**491361**	**227585**
9	C magasító korlát	ZR7.1080U			
		227596	**227597**	**491359**	**227600**

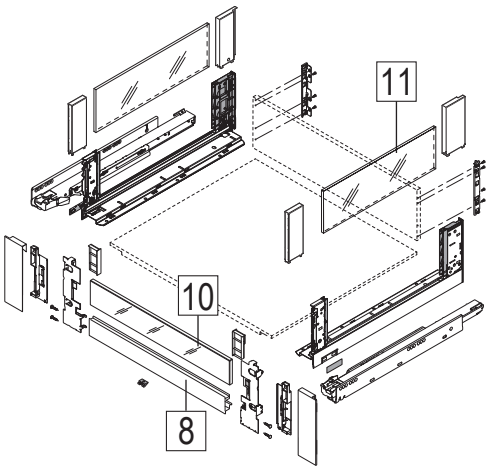

LEGRABOX – egyes alkatrészek

Előlap C-hez

	leírás	600	1200
10	magas	ZE7W482G	ZE7W1082G
		227588	**227590**
	alacsony	ZE7V482G	ZE7V1082G
		227592	**227594**

LEGRABOX Free fiókelem

	hossz NL (mm)	átlátszó üveg	
11	450	**257253**	ZE7S338G
	500	**257254**	ZE7S388G
	550	257255	ZE7S438G
	600	257256	ZE7S488G
	650	257258	ZE7S538G

A TOB modulkészlet

	hossz NL (mm)	tömeg [1] (kg)	kód	Blum kód
12	270 – 300	10 kg-ig	**284456**	T60L7040
		10 – 20 kg	**275343**	T60L7140
	350 – 650	20 kg-ig	**275344**	T60L7340
		5 – 40 kg	**275345**	T60L7540
		35 – 70 kg	**275347**	T60L7570

[1] fióksín teljes tömege

Szinkronizálás a TIP-ON BLUMOTION számára

	leírás	kód	Blum kód
13	fogaskerék	**275348**	T60.000D
14	tengely	**282277**	T60.1125W

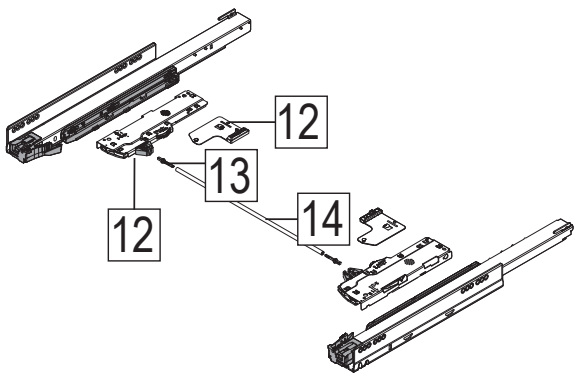

Szinkronizálás a TIP-ON számára

	leírás	kód	Blum kód
15	fogaskerék	**227606**	T57.7400
16	tengely	**227607**	ZST.1160W

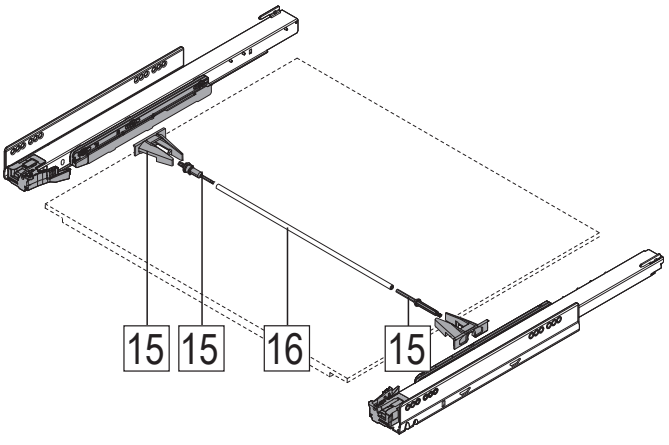

LEGRABOX – egyes alkatrészek

Tartozékok



leírás	kód	Blum kód
oldalsó stabilizáció	**227609**	ZS7M400LU
	227611	ZS7M650LU

- a túlságosan széles elülső fióksínek utólagos stabilizálása
- ajánlás: korpusz szélessége KB 900-1400 mm
- alu tengely, a korpusz szélességéhez KB 1 400 mm, rövidítéshez
- alkalmas SERVO-DRIVE, TIP-ON, TIP-ON BLUMOTION rendszerekhez

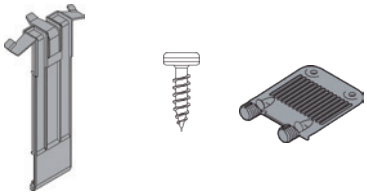

leírás	kód	Blum kód
csavar az LBX-hez	**237597**	61D.1500
EXPANDO T stabilizálás	**347998**	Z96.00T1
az alj stabilizálása	**12839**	Z96.10E1

TOB modulkészlet mosogató fiókhoz

hossz NL (mm)	súly[1]	kód	Blum kód
350 – 360	20 kg-ig	**360754**	T60L9340 [2]
	15 – 40 kg	**360755**	T60L9540

[1] fióksín teljes tömege

[2] csak 40 kg-os korpuszsínnel kombinálható

Takarósapkák

leírás	kód	Blum kód
belső fehér	**306385**	ZA7.5700.BT
belső szürke	**306384**	
külső fehér	**306383**	ZA7.0700.BT
külső szürke	**306382**	

Szett 410 vagy 460 mm mélységhez

	kód	Blum kód	leírás
1	**389310**	Z95.4100	410 mm, Orion szürke
	389311	Z95.4600	460 mm, Orion szürke

- teherbírás 150 kg

Szett tartalma:

- 1a –2× TANDEM 561Hxxx1B95 bal/jobb
- 1b –2× asztalláb
- 1c –2× sarokcsatlakozó
- 1d –2× asztalláb talp
- 1e –2× rácsúsztatható fióksín tartó
- 1f –1× elülső összekötő vasalat (mágnes és érintkező alaplap)
- 1g – 4× rugós ütköző 1]
- 1h – 2× matrica (biztonsági előírások és gyártói igazolás)
- 14× lapos fejű csavar 4 × 15 mm
- × összeszerelési útmutató
- KB – Korpusz szélesség
- LW – korpusz belső szélessége

[1] – KB > 900 mm 4 db



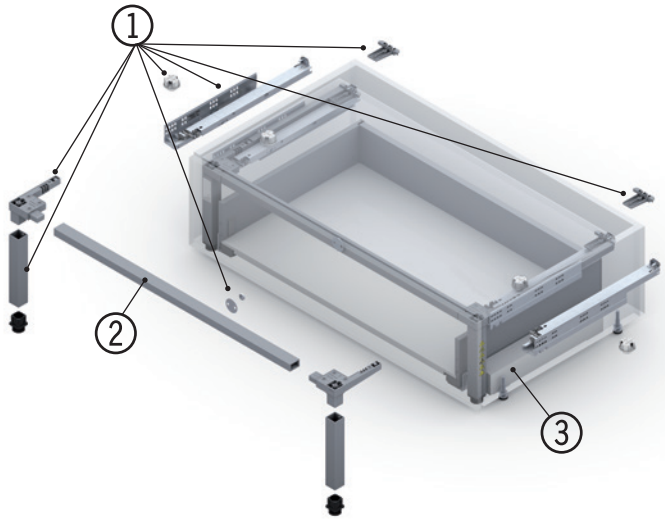

Keresztirányú tartó

	kód	Blum kód	hossz
2	**389312**	Z95Q1040A	1 200 mm

A vágás: LW – 130 mm

Ajánlott: 2 db-ot használjon 1200 mm-es korpuszszélességhez (KB), hogy elkerülje az esetleges túlzott deformációt.

Távolságtartó profil

	kód	Blum kód	leírás
3	**389313**	Z95D4100	az alsó fióksín felszereléséhez

- választható, nem kell sajátot készíteni, masszív
- sín vezetésének szereléséhez, alkalmas minden Box rendszerhez és Blum vezető rendszerekhez

[1] Az Ön által a Space Steppel készített bútorok tényleges teherbírását Önnek mint gyártónak, az EN-14183 szabvány értelmében, kell megadnia. Ezt a tényt fel kell tüntetni a gyártó címkéjén,

Ajánlott anyag:

A fellépőhöz lábazatnak egy bevont táblát (3 réteg) ajánlunk, amelynek vastagsága legalább 21 mm.

A zsámoly ajánlott felülete:

A zsámoly lépcső felületének csúszásmentesnek kell lennie. Erre a célra használható a csúszásgátló betét, amely közvetlenül a lépcső felületéhez kapcsolódik, vagy a csúszásgátló lemez.

Matrica elhelyezése:

Az EN-14183 szabvány előírja mindkét matrica látható helyen való elhelyezését.

Sín a Space Step alatt:

❗ Csak 30 kg vagy 40 kg-hoz való vezetést lehet használni. A Space Step alatti sín dinamikus teherbírása 20 kg.

SERVO-DRIVE

Egyes alkatrészek

	kód	Blum kód	leírás
	130787	Z10NA30EE	uno komplett szett 1 (alsó) fiókhoz
1	**99131**	993.0530	távtartó ütköző 5 mm
	99120	993.0830.01	távtartó ütköző 8 mm
2	**99100**	Z10A3000	meghajtóegység
3	**129576**	Z10NE030E	24 W-os transzformátor
4	**99108**	Z10M200E	tápkábel 2 m
5	**991110**	Z10NG000	transzformátor tartó az aljba szereléshez
	131344	Z10NG120	transzformátor tartó a hátfalba szereléshez
6	**99113**	Z10T650AA	tartó 650 mm-es kábellel
	99125	Z10T670AA	tartó 670 mm-es kábellel
	99111	Z10T700AA	tartó 700 mm-es kábellel
	99115	Z10T750AA	tartó 750 mm-es kábellel
	99129	Z10T800AA	tartó 800 mm-es kábellel
	99116	Z10T1170A	tartó 1170 mm kábel nélkül
7	**99102**	Z10D01EA.01	alul/hátul tartó
	99101	Z10D01E0.01	alul/felül tartó
8	**99103**	Z10D0311	meghajtóegység-tartó egyszerű
	99104	Z10D7201.01	meghajtóegység-tartó dupla
9	**99124**	Z10T1143B	vízszintes tartó
10	**99123**	Z10D5210	vízszintes tartóelem rögzítő
11	**99127**	Z10D6252	meghajtóegység-tartó felső
12	**99107**	Z10K800AE	elosztókábel 8 m
13	**132954**	Z10V100E.01	kapocs + védő takarósapka az elosztókábel végéhez
	99105	Z10K0009	kábeltartó
	99106	Z10K008S	szinkronizáló kábel többeres 80 mm
	99128	Z10K120S	szinkronizáló kábel többeres 1200 mm
	99118	Z10K160S	szinkronizáló kábel többeres 1600 mm
	375046	Z10K1HMA	elosztó kábel 100m
	375045	Z10K00008	kábel végzáró
	304165	Z10K300A	szinkronizációs kábel 3 m

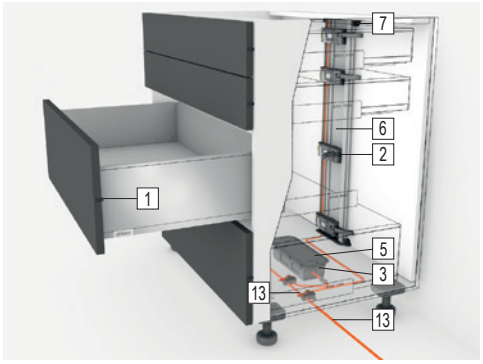

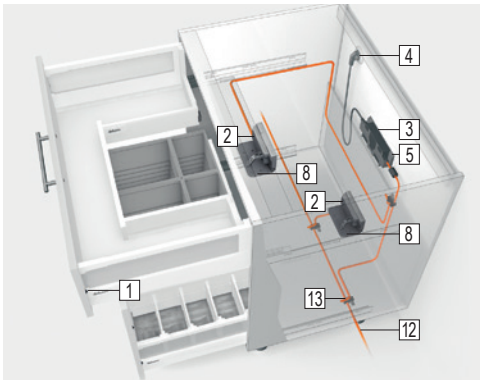

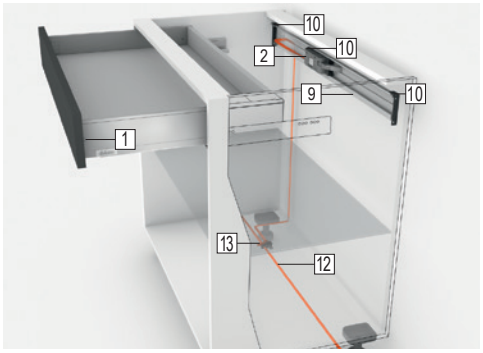

- a SERVO-DRIVE rendszer lehetővé teszi a fogantyú nélküli nyitás összekapcsolását a BLUMOTION csillapított zárással
- a rendszer nem csatlakozik szilárdan a fiók vezetésével, a fiókok elektromos energia nélkül is működtethetők
- az előlap min. 2 mm-es távolságát a korpusz élétől a távtartó ütköző biztosítja
- az előlaphoz 300 mm magasságig 2 db ütköző az előlap közepére szerelve, magasabbhoz (300 mm-nél nagyobb) 4 darab a sarokban

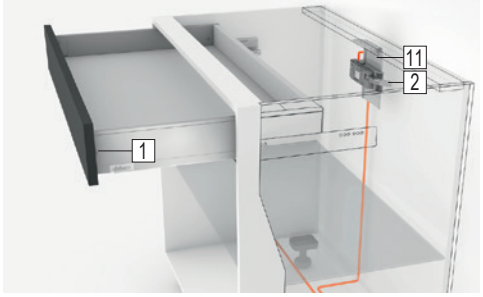

Teljes szett a különböző típusú és számú korpuszokhoz

korpusz tiszta magassága (mm)	fiókok a korpuszban	korpuszok száma			
		1	2	3	4
660–669	3	**388310**	**388311**	**388312**	**388313**
760–769	3	**388314**	**388315**	**388316**	**388317**
810–819	4	**388318**	**388319**	**388321**	**388322**
1180–1189	4	**388323**	**388324**	**388326**	**388327**
a szélső korpuszok max. távolsága (m)			4	8	16

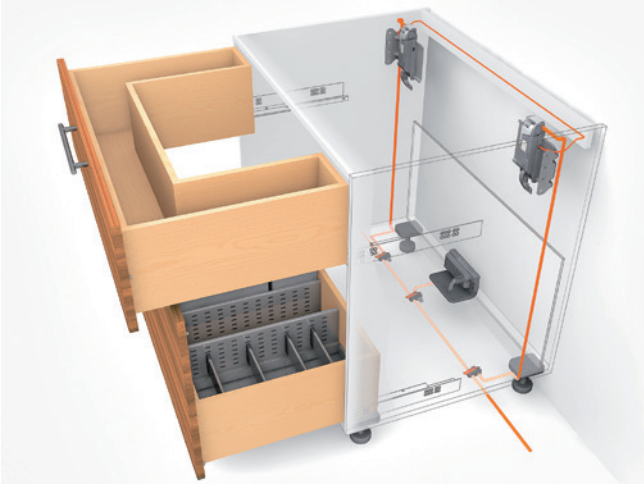

A készlet tartalma:

- meghajtóegységek fiókok száma szerint
- tartók korpuszok száma szerint
- tartórögzítő (alj/hátlap) korpuszok száma szerint
- távtartó ütköző (alacsony – 2×; magas 4×)
- elosztó kábel (3 korpusz – 1×; 4 korpusz - 2×)
- kapcsok
- trafó
- transzformátortartó az aljba
- tápkábel

A 2 legszélső korpusz max. távolsága

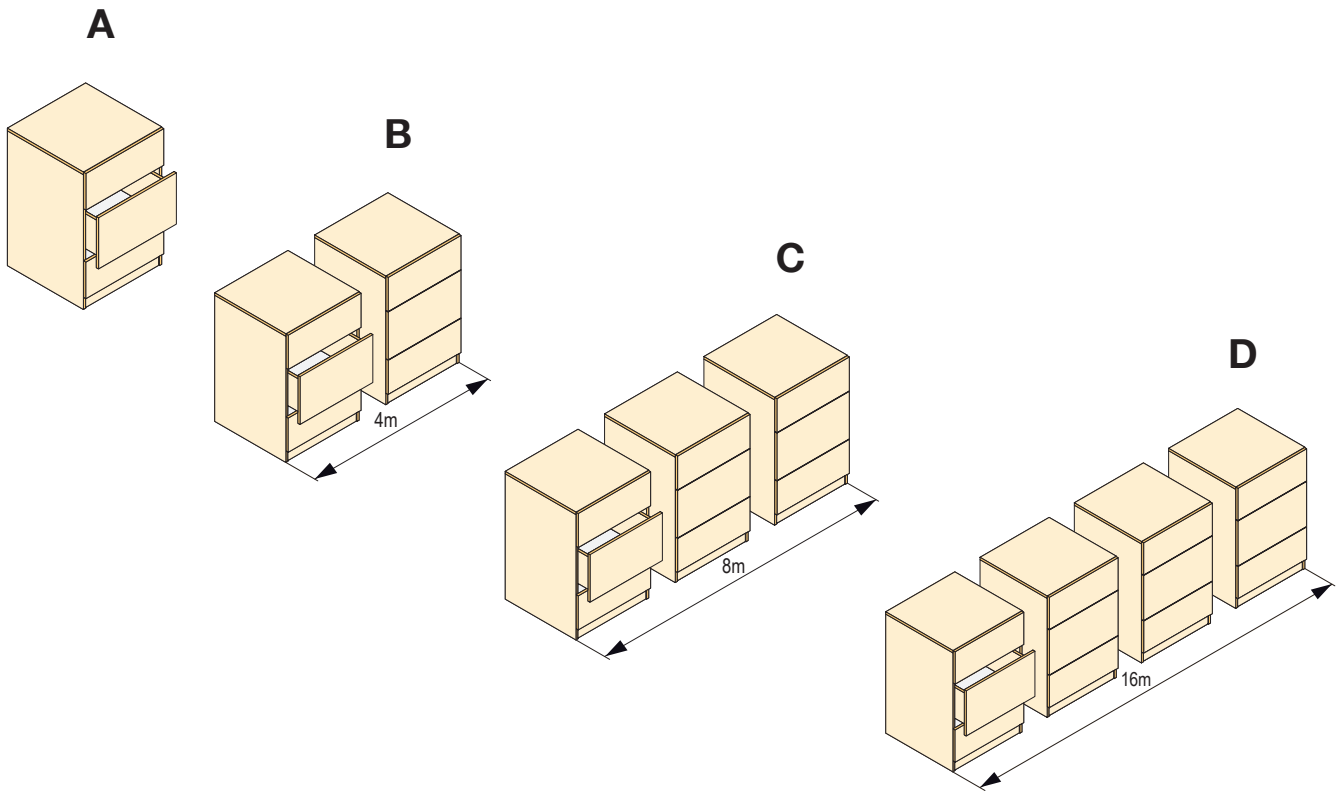

SERVO-DRIVE Flex

Egyes alkatrészek

	kód	Blum kód	leírás
15	**265145**	Z10C500A	SERVO-DRIVE flex mosogatógéphez, hűtőszekrényhez, fagyasztóhoz
16	**265356**	Z10C5005	Mosogatógép-adapter SERVO-DRIVE flex-hez
3	**129576**	Z10NE030E	24 W-os transzformátor
15	**991110**	Z10NG000	transzformátortartó az aljba való szereléshez
	131344	Z10NG000	transzformátor tartó a hátfalba szereléshez
4	**99108**	Z10M200E	tápkábel 2 m
13	**132954**	Z10V100E	kapocs + védősapka
P	**265355**	Z10C5007	vezeték nélküli vevő SERVO-DRIVE flex-hez
	459669	23P5020	különálló kapcsoló szürke
	419890	23P5020	különálló kapcsoló fehér
	304165	Z10K300A	szinkronizációs kábel 3 m világosszürke





- A SERVO-DRIVE flex készlet tartalmazza:
  - magát a Flex egységet
  - összekötő kapcsot
  - ellendarabot az ajtóra
  - 3 távtartó ütközőt
  - szerelési sablont
  - fedőlap rögzítő elemét
  - nyílásfedőt
- fogantyú nélküli bútorok és beépített hűtőszekrények elektromos belülről történő nyitásához
- A FLEX beépített készülékek nyitására szolgál, mint például a hűtőszekrény (178 cm magasságig), fagyasztó (158 cm) vagy mosogatógép
- a kombinált hűtőszekrények két ajtóval rendelkeznek. Egy a hűtőszekrényhez, egy a fagyasztóhoz. Minden ajtó egy flex meghajtással van felszerelve, és külön nyílik
- magasabb és nehezebb hűtő előlapok esetében az ajtót két meghajtóegység megbízhatóan szinkron módon kinyitja
- beépített mosogatógépek esetében a meghajtást a mosogatógép közepébe kell elhelyezni
- a szükséges hely a háztartási eszköz felett (alatt) min. 60 mm
- A Flex mindig a pánttal ellentétes oldalon helyezkedik el
- transzformátorral, hálózati kábellel és transzformátortartóval kell kiegészíteni (129576, 99108, 131344), ha még ezek nincsenek a konyhában



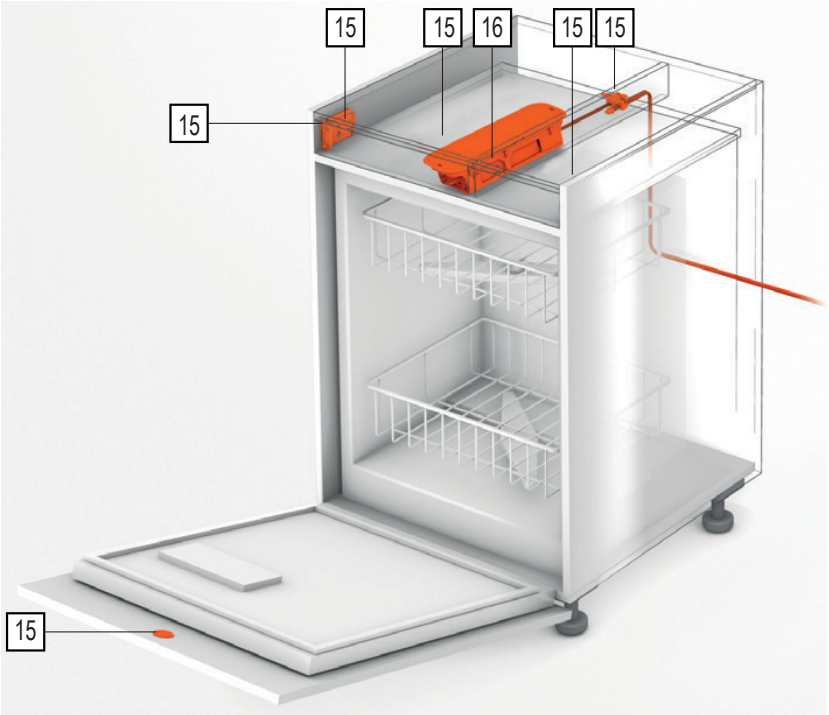

SERVO-DRIVE Flex és UNO

Ajtóhézag méretei

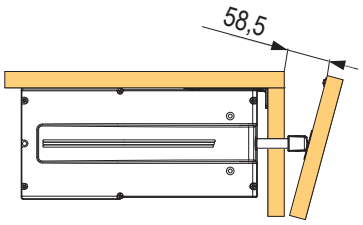

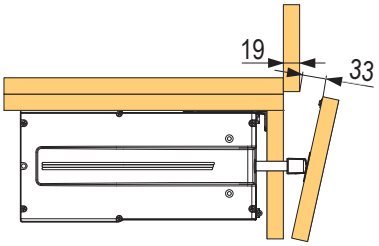

A munkalap átnyúlása (APU)

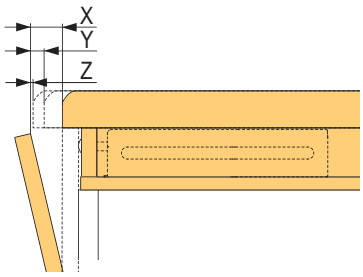

X	30 mm
Y	10 mm
Z	0 mm

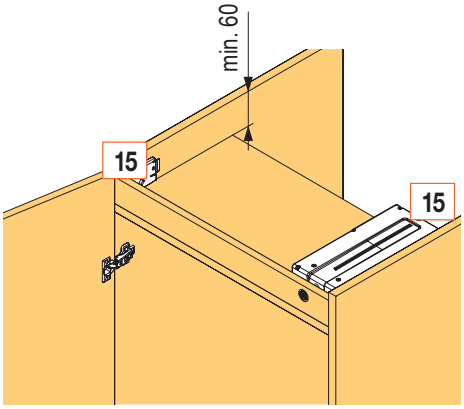

UNO szemétkosárral ellátott fiókhoz



kód	Blum kód	leírás
130787	Z10NA30EE	SERVO-DRIVE uno komplett készlet 1 (alsó) fiókhoz

- elektromos nyitókészlet szemétkosarat tartalmazó fiókokhoz
- a fiók előlapjának térddel vagy lábbal történő gyengéd megérintésének köszönhetően a fióksín a szemétkosárral együtt könnyedén kinyílik
- beépített indításvédelem, abban az esetben, ha valaki a bútorhoz támaszkodik, megakadályozza az akaratlan nyitást
- az Uno készlet standby üzemmódban évente mindössze 3,5 kWh áramot fogyaszt
- a korpusz minimális helyzete az Uno készlet használatához a korpuszsín hossza plusz 35 mm

Movento TIP-ON BLUMOTION

Teljes kihúzású fióksín, teherbírása 40 és 60 kg

kód	Blum kód	leírás
349918	760H2500S	250 mm/40 kg

A 250 mm-es hossz az egyetlen, amelyet nem lehet kombinálni a TOB-al!

349919	760H2700S	270 mm/40 kg
349920	760H3000S	300 mm/40 kg
349921	760H3200S	320 mm/40 kg
349922	760H3500S	350 mm/40 kg
349923	760H3800S	380 mm/40 kg
349924	760H4000S	400 mm/40 kg
349925	760H4200S	420 mm/40 kg
349926	760H4500S	450 mm/40 kg
349930	760H4800S	480 mm/40 kg
349927	760H5000S	500 mm/40 kg
349931	760H5200S	520 mm/40 kg
349928	760H5500S	550 mm/40 kg
349929	760H6000S	600 mm/40 kg
349932	766H4500S	450 mm/60 kg
349934	766H5000S	500 mm/60 kg
349935	766H5200S	520 mm/60 kg
349936	766H5500S	550 mm/60 kg
349938	766H6000S	600 mm/60 kg
349939	766H6500S	650 mm/60 kg
349940	766H7000S	700 mm/60 kg
349941	766H7500S	750 mm/60 kg

- nyomásra nyílik, könnyű mozgás, lágy és csöndes zárás
- előnye a teljesen mechanikus mozgás
- a választható szinkronizálás még az extra széles és magas előlapoknál is lehetővé teszi a tér utólagos növelését a nagy terjedelmű indítás számára
- a megfelelő működéshez biztosítani kell:
  - a TIP-ON BLUMOTION-hoz alkalmas Movento vezetést
  - elülső fogantyú (L+P)
  - a megfelelő TOB modul a mélység és a teljes fiók súlya alapján
  - adapterek (2 db)
  - szinkronizációs tengely
- a helyes beállításhoz és a mélységbeállításhoz használja a 275419 sablont

A TOB modulkészlet

hossz NL (mm)	súly[1]	kód	Blum kód
270 – 320	10 kg-ig	**284456**	T60L7140
	10 – 20 kg	**275343**	T60L7040
350 – 750	20 kg-ig	**275344**	T60L7540[2]
	15 – 40 kg	**275345**	T60L7340
	35 – 70 kg	**275347**	T60L7570

[1] fióksín teljes tömege, beleértve a teljes fióktest is

[2] nem kombinálható nagy terhelésre szánt vezetéssel (60 kg)

Tartozékok

leírás	kód	Blum kód
elülső fogantyú balos	**159816**	T51.7601
elülső fogantyú jobbos	**159817**	T51.7602
résbeállítási sablon TOB	**275419**	65.5631

Szinkronizálás

leírás	kód	Blum kód
tengely[3]	**282277**	T60.1125W
egy darabból álló tengely	**293824**	T60.300D

[3] a tengely hossza 1125 mm; max. 1400 mm korpuszszélességhez alkalmas

Polckihúzó rögzítés

leírás	kód	Blum kód
polckihúzó Movento/Tandem számára	**402323**	295H5700
szinkronizációs tengely	**402313**	ZST.1089W



TIP-ON teljes kihúzású fióksín 40 és 60 kg teherbírással

kód	Blum kód	leírás
159793	760H2500T	250 mm/40 kg
159794	760H2700T	270 mm/40 kg
159795	760H3000T	300 mm/40 kg
159796	760H3200T	320 mm/40 kg
159797	760H3500T	350 mm/40 kg
159798	760H3800T	380 mm/40 kg
159799	760H4000T	400 mm/40 kg
159800	760H4200T	420 mm/40 kg
159801	760H4500T	450 mm/40 kg
159802	760H4800T	480 mm/40 kg
159803	760H5000T	500 mm/40 kg
159804	760H5200T	520 mm/40 kg
159805	760H5500T	550 mm/40 kg
159806	760H6000T	600 mm/40 kg
159807	766H4500T	450 mm/60 kg
159809	766H5000T	500 mm/60 kg
159810	766H5200T	520 mm/60 kg
159811	766H5500T	550 mm/60 kg
159812	766H6000T	600 mm/60 kg
159813	766H6500T	650 mm/60 kg
159814	766H7000T	700 mm/60 kg
159815	766H7500T	750 mm/60 kg

Tartozékok

leírás	kód	Blum kód
elülső fogantyú balos	**159816**	T51.7601
elülső fogantyú jobbos	**159817**	T51.7602
szinkronizáló fogaskerekek	**227606**	T57.7400
szinkronizációs rúd	**227607**	ZST.1160W
magasságbeállítás	**159818**	298.7600
oldalsó stabilizálás 400 mm-ig terjedő sínhosszúsághoz	159821	ZS7M400MU
oldalsó stabilizálás 600 mm-ig terjedő sínhosszúsághoz	**159822**	ZS7M600MU
oldalsó stabilizálás 750 mm-ig terjedő sínhosszúsághoz	159823	ZS7M750MU

TANDEM BLUMOTION

Teljes kihúzású fióksín teherbírása 30kg

kód	Blum kód	fióksín hossza (mm)	fiók hossza (mm)	belső fiók hossza [1] (mm)
13519	560H2500B	250	240	256
13521	560H2700B	270	260	276
13522	560H3000B	300	290	306
13461	560H3200B	320	310	326
13523	560H3500B	350	340	356
170365	560H3800B	380	370	386
13524	560H4000B	400	390	406
13520	560H4200B	420	410	426
13525	560H4500B	450	440	456
13493	560H4800B	480	470	486
13526	560H5000B	500	490	506
13527	560H5500B	550	540	556
158774	560H6000B	600	590	606

- teljes kihúzású TANDEM fióksín csillapítással
- teherbírás 30 kg
- beleértve az integrált BLUMOTION-T IS
- rögzítés előlaprögzítőkkel
- további információk a Blum katalógusban

Tartozékok

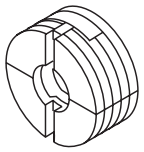

leírás	kód	Blum kód
TANDEM előlapvasalat balos	**13469**	T51.1700.04
TANDEM előlapvasalat jobbos	**13470**	T51.1700.04
TANDEM stabilizáció max. 410 mm mélységű fiókhoz[1]	**130814**	ZST.410TV
TANDEM stabilizáció max. 600 mm mélységű fiókhoz[1]	**130824**	ZST.600TV
TANDEM stabilizáció max. 750 mm mélységű fiókhoz[1]	**130825**	ZST.750TV
298.1000, előlap beállítása	**13693**	295.1000

[1] max. 1 400 mm korpuszszélességhez, rövidíthető

a szerelési útmutató megtalálható a Démos24Plus portálon (www.demos-trade.hu) vagy a Blum katalógusban (ugyanakkor mindig az áru mellé is csomagolják)

TANDEM TIP-ON

TIP-ON teljes kihúzású fióksín

kód	Blum kód	fióksín hossza (mm)
13482	560H2500C	250
13487	560H2700C	270
13488	560H3000C	300
13489	560H3500C	350
13494	560H4000C	400
13495	560H4500C	450
13496	560H5000C	500
13497	560H5500C	550
14352	560H6000C	600



- teljes kihúzású fióksín TANDEM csillapítás nélkül záráskor
- TIP-ON használatakor a teherbírás kb. 20 kg-ra csökken
- a pontos működéshez szükséges szinkronizálás 600 mm-nél szélesebb fiókokhoz ajánlott
- rögzítés előlaprögzítőkkel
- a tengely vágása: LW – 277 mm
- további információk a Blum katalógusban

Tartozékok

leírás	kód	Blum kód
TANDEM előlapvasalat balos	**13469**	T51.1700.04
TANDEM előlapvasalat jobbos	**13470**	T51.1700.04
TIP-ON adapter 30 kg-os fióksínhez **560H** [1]	**12229**	T55.7150S
fogaskerék TIP-ON számára félgömb tengelyhez	**12226**	T55.000R

leírás	kód	Blum kód
félgömb tengely rövidítéshez	**12227**	T55.889W
fogaskerék- és tengely készlet	**293533**	T55.1089ZR
további fogaskerekek a gömbölyű tengelyhez	**384344**	T55.000RF

Részleges kihúzás

kód	Blum kód	fióksín hossza (mm)
471893	550H2700T	270
471894	550H3000T	300
471895	550H3500T	350
471896	550H4000T	400
471897	550H4500T	450
471898	550H5000T	500
471899	550H5500T	550
471900	550H6000T	600
471901	550H6500T	650





- TANDEM részleges kihúzás integrált TIP-ON – al
- minden egyes KB korpusz szélességéhez javasoljuk a szinkronizálás használatát
- rögzítés előlaprögzítőkkel
- a tengely vágása: LW – 31 mm
- további információk a Blum katalógusban

leírás	kód	Blum kód
TANDEM előlapvasalat balos	**13469**	T51.1700.04
TANDEM előlapvasalat jobbos	**13470**	T51.1700.04
szinkronizációs tengely	**499867**	T57.1140S

METABOX

Részleges kihúzású sín

	hossz (mm)							
magasság (mm)	270 mm, fehér		350 mm, fehér		400 mm, fehér		450 mm, fehér	
"N" 56/78	**13105**	320N2700C15	**13101**	320N3500C15	**13102**	320N4000C15	**13103**	320N4500C15
"M" 86/110	**13184**	320M2700C15	**13185**	320M3500C15	**13183**	320M4000C15	**13182**	320M4500C15
"K" 117/142	×	×	**13296**	320K3500C15	**13293**	320K4000C15	**13292**	320K4500C15
"H" 150/174	×	×	**13354**	320H3500C15	**13351**	320H4000C15	**13352**	320H4500C15
külső csillapítás	**14358**	Z70.0320	**14358**	Z70.0320	**14358**	Z70.0320	**14358**	Z70.0320

magasság (mm)	450 mm, szürke		500 mm, fehér		500 mm, szürke		550 mm, fehér	
"N" 56/78	×	×	**13100**	320N5000C15	**13110**	×	**13104**	320N5500C15
"M" 86/110	**13195**	320M4500C15	**13180**	320M5000C15	**13196**	320M5000C15	**13181**	320M5500C15
"K" 117/142	×	×	**13291**	320K5000C15	×	×	**13290**	320K5500C15
"H" 150/174	×	×	**13353**	320H5000C15	**13358**	×	**13350**	320H5500C15
külső csillapítás	**14357**	Z70.0320	**14358**	Z70.0320	**14357**	Z70.0320	**14358**	Z70.0320

- részleges kihúzás emelt oldallappal
- teherbírás 25 kg
- beállítás 2 irányban
- Krémfehér (RAL9001) vagy szürke (RAL9006)
- fehér vagy szürke csillapító mechanizmus, a hordozó elem mindig szürke
- kérésre további színek is elérhetők (a minimális mennyiséget be kell tartani)
- további információk a Blum katalógusban

Előlaptartó

szerelés	csavarral		INSERTA csavar		EXPANDO		préseléshez	
előlaprögzítő	balos	jobbos	balos	jobbos	balos	jobbos	balos	jobbos
N	**13112**	**13113**	×	×	×	×	×	×
	ZSF.1510		×	×	×	×	×	×

M, K, H	**13204**	**13205**	**13198**	**13199**	**13202**	**13203**	**13206**	**13207**
	ZSF.1700		ZSF.1200		ZSF.130E		ZSF.1800	


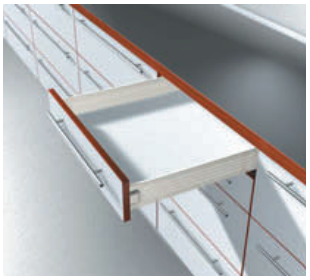



Belső fiók

előlaprögzítő	balos	jobbos	Blum kód
N	13428	13427	ZIF.3010
M	**13434**	**13433**	ZIF.3000
K	13430	13429	ZIF.3030
H	**13432**	**13431**	ZIF.3050

„M, K, H” magasságokhoz tartozó előlaprögzítő fedője

szín	kód	Blum kód
fehér	**13209**	ZAA.3500
szürke	**13212**	

- az „N” magassághoz fedőt nem gyártanak
- logóval nyomtatható, min. 1 000 db

Magasító korlát

szín	350 mm	400 mm	450 mm	500 mm	550 mm
fehér	**13421**	**13422**	**13423**	**13424**	**13425**
szürke	×	×	×	**13443**	×
Blum kód	ZRE.321S.ID	ZRE.371S.ID	ZRE.421S.ID	ZRE.471S.ID	ZRE.521S.ID

a szerelési útmutató megtalálható a Démos24Plus portálon (www.demos-trade.hu) vagy a Blum katalógusban (ugyanakkor mindig az áru mellé is csomagolják)

Gyerekzár

kód	Blum kód	leírás
405935	295.5500	biztosíték

Metafile

kód	Blum kód	szín
12850	ZRM.5500	fehér
14293		szürke

- felfüggesztett irattartó
- névleges hossz 450-550 mm
- korpuszszélesség 275 – 600 mm

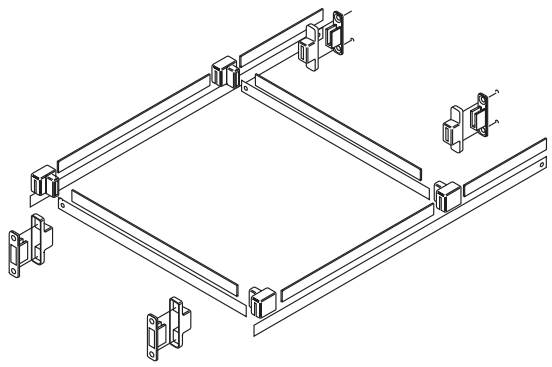

tartalom

Keskeny, dupla oldalfalú fióksínek

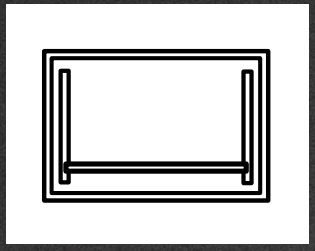

Hettich

AvanTech YOU szettek	**03.122 o.**
AvanTech YOU egyes alkatrészek	**03.123 o.**

Széles, dupla oldalfalú fióksínek

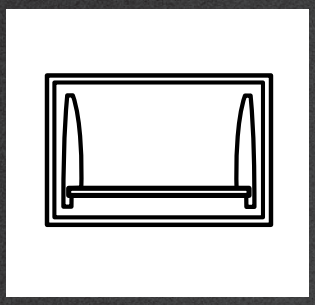

Hettich

InnoTech Atira szettek	**03.141 o.**
InnoTech Atira egyes alkatrészek	**03.147 o.**
ArciTech szettek	**03.154 o.**
ArciTech egyes alkatrészek	**03.161 o.**

A Push to open fogantyú nélküli nyitáshoz

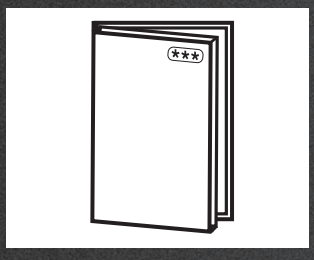

Hettich

Easys hűtőszekrényekhez	**0. 03.161**

Rejtett fióksínek

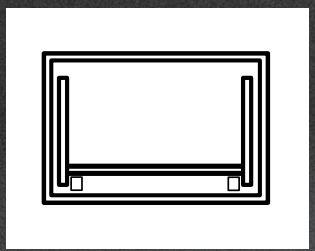

Hettich

Actro 5D	**03.171 o.**
Quadro 4D	**03.172 o.**
Quadro Silent System (SiSy)	**03.175 - 03.177 o.**
Quadro Push To Open (PTO)	**03.175, 03.178 o.**

tartalom

Görgős fióksínek

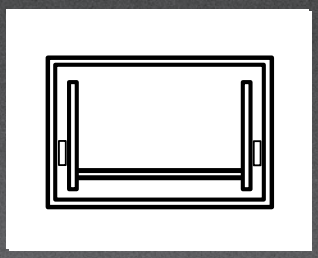

Hettich	Hettich KA	**03.179 o.**

Görgős fióksínek oldalfallal

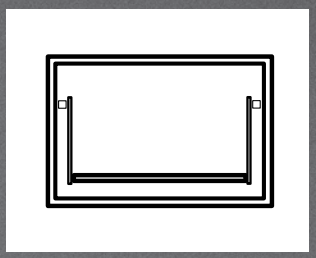

Hettich	MultiTech	**03.168 o.**

Görgős fióksínek

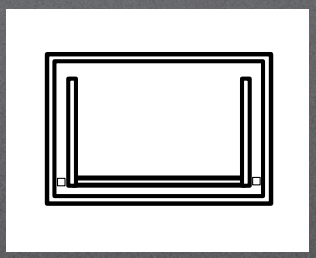

Hettich	Hettich FR	**03.183 o.**

AvanTech YOU – a vágás méretei

Oldallap magassága 77

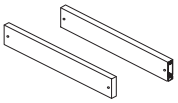

A	NL - 26
B	LB - 24
C	LB - 24
D	46
LT	NL + 3

- fehér = EGGER W980
- ezüst = EGGER U732
- antracit = KRONOSPAN 162

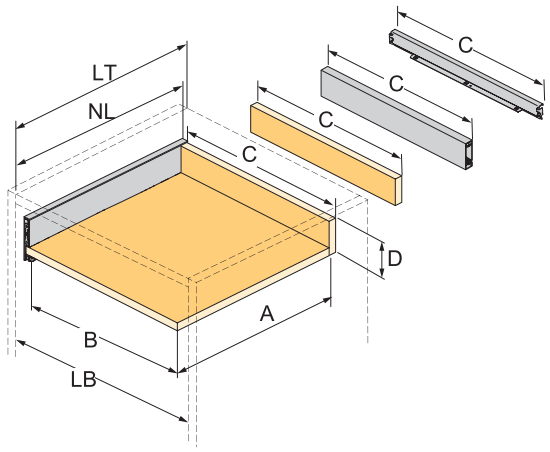

Oldallap magassága 101, 139, 187, 251

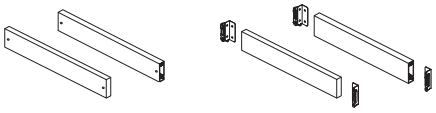

A	NL - 21	
B	LB - 24	
C	LB - 24	LB - 41
D H 101	54	54
D H 139	92	92
D H 187	140,5	140,5
D H 251	204,5	204,5
LT	NL + 3	
LT belső fiók	NL + 12	

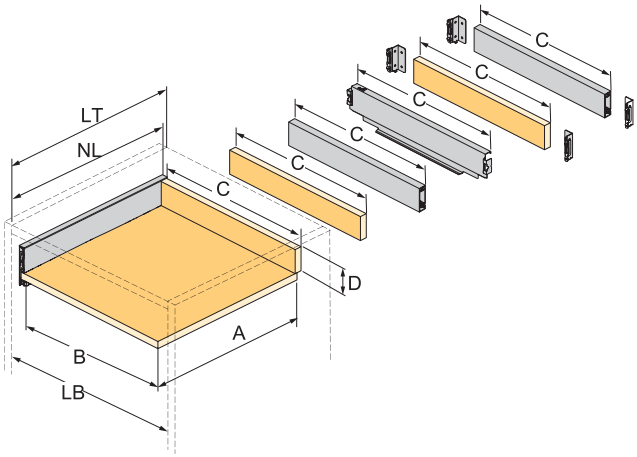

Fém oldallapok

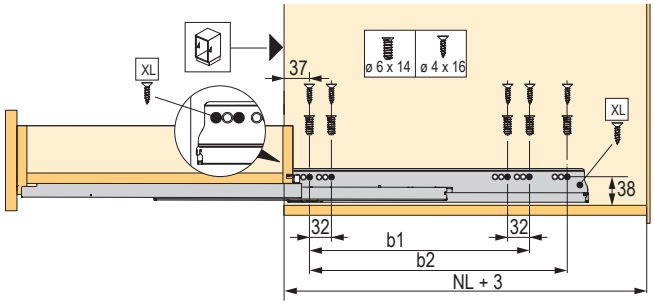

	Actro YOU Quadro YOU	Actro YOU	Quadro YOU		Actro YOU		
NL mm	b1 mm	b2 mm (XL 70 kg)	XS 10 kg	M 30 kg	XS 10 kg	L 40 kg	XL 70 kg
270	160		■	■	■	■	
300	160		■	■	■	■	
350	224		■	■	■	■	
400	224			■		■	
450	256	288		■		■	■
500	256	320		■		■	■
550	256	320		■		■	■
600	256	320		■		■	■
650	256	416					■

Teljes szettek egy csomagban

	fehér					ezüst					antracit				
hossz (mm)	77	101	139	187	251	77	101	139	187	251	77	101	139	187	251
270	×	**468877**	×	**468888**	×	×	**469152**	×	**469168**	×	×	**469186**	×	**469201**	×
300	×	**468879**	**469124**	**468889**	×	×	**469153**	**469160**	**469169**	×	×	**469187**	**469193**	**469202**	×
350	×	**468880**	**469125**	**468890**	**469132**	×	**469154**	**469161**	**469170**	**469175**	×	**469188**	**469194**	**469203**	**469208**
400	**468872**	**468881**	**469126**	**468891**	**469133**	**469148**	**469155**	**469162**	**469171**	**469176**	**469182**	**469189**	**469195**	**469204**	**469209**
450	**468873**	**413540**	**469127**	**413541**	**469134**	**469149**	**413544**	**469163**	**413545**	**469177**	**469183**	**413542**	**469196**	**413543**	**469210**
500	**468874**	**413546**	**469128**	**413547**	**469135**	**469150**	**413550**	**469164**	**413551**	**469178**	**469184**	**413548**	**469197**	**413549**	**469211**
550	**468875**	**468882**	**469129**	**468892**	**469136**	**469151**	**469156**	**469165**	**469172**	**469179**	**469185**	**469190**	**469198**	**469205**	**469212**
600	×	**468883**	**469130**	**468893**	**469137**	×	**469157**	**469166**	**469173**	**469180**	×	**469191**	**469199**	**469206**	**469213**
650	×	**468886**	**469131**	×	**469138**	×	**469158**	**469167**	×	**469181**		**469192**	**469200**	×	**469214**

a csomag tartalma:

- B+J oldal
- B+J sín
- 2× takaróprofil
- 2× előlapvasalat csavarra
- 1× hátfal-stabilizátor

- minden szett Quadro YOU 30kg SiSy fióksínnel van ellátva, kivéve a 650 mm mélységűt, ahol az Actro YOU 40kg található

Megnyerte az Év csomagolása 2022 díjat



AvanTech YOU – fehér, egyes alkatrészek

Oldallap magassága 77 mm

fióksínek típus és teherbírás szerint (kg)

		Actro YOU Silent System[1]			Quadro YOU Silent System[2]		Quadro YOU Push to open
hossz (mm)	oldallapok[1]	10	40	70	10	30	30
400	**396527**	×	**397781+397782**	×	×	**397818+397819**	**397840+397841**
450	**396528**	×	**397783+397784**	**397791+397792**	×	**397820+397821**	**397842+397843**
500	**396529**	×	**397785+397786**	**397793+397794**	×	**397822+397823**	**397844+397845**
550	**396530**	×	**397787+397788**	**397795+397796**	×	**397824+397825**	**397846+397847**



[1]a készlet tartalma: oldallap L + P, 2 db fedő profil, előlaptartó L + P (rögzítés csavarral)

Oldallap magassága 101 mm

fióksínek típus és teherbírás szerint (kg)

		Actro YOU Silent System[1]			Quadro YOU Silent System[2]		Quadro YOU Push to open
hossz (mm)	oldallapok[1]	10	40	70	10	30	30
270	**396643**	**397769+397770**	**397775+397776**	×	**397806+397807**	**397812+397813**	**397834+397835**
300	**396644**	**397771+397772**	**397777+397778**	×	**397808+397809**	**397814+397815**	**397836+397837**
350	**396645**	**397773+397774**	**397779+397780**	×	**397810+397811**	**397816+397817**	**397838+397839**
400	**396646**	×	**397781+397782**	×	×	**397818+397819**	**397840+397841**
450	**396647**	×	**397783+397784**	**397791+397792**	×	**397820+397821**	**397842+397843**
500	**396648**	×	**397785+397786**	**397793+397794**	×	**397822+397823**	**397844+397845**
550	**396649**	×	**397787+397788**	**397795+397796**	×	**397824+397825**	**397846+397847**
600	**396650**	×	**397789+397790**	**398924+398925**	×	**397826+397827**	**397848+397849**
650	**396651**	×	×	**397797+397798**	×	×	×

hossz (mm)	vasalat belső fiókokhoz		
	előlaptartó	előlapprofil	hátlaptartók [2]
270	**397381**	**397372**	**397352+397353**
300			
350			
400			
450			

hossz (mm)	vasalat belső fiókokhoz	
	előlaptartó	előlapprofil
500	**397381**	**397372**
550		
600		
650		

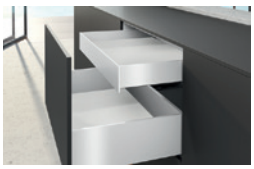

[1]a készlet tartalma: oldallap L + P, 2 db fedő profil, előlaptartó L + P rögzítés csavarral

[2]az egyedi anyagból készült hátlap csavarral közvetlenül az oldalsó panelbe szerelhető, a hátsó tartók nem szükségesek

Hettich

AvanTech YOU – fehér, egyes alkatrészek

Oldallap magassága 139 mm

fióksínek típus és teherbírás szerint (kg)

hossz (mm)	oldallapok[1]	Actro YOU Silent System[1]			Quadro YOU Silent System[2]		Quadro YOU Push to open
		10	40	70	10	30	30
300	**396724**	**397771+397772**	**397777+397778**	×	**397808+397809**	**397814+397815**	**397836+397837**
350	**396725**	**397773+397774**	**397779+397780**	×	**397810+397811**	**397816+397817**	**397838+397839**
400	**396726**	×	**397781+397782**	×	×	**397818+397819**	**397840+397841**
450	**396727**	×	**397783+397784**	**397791+397792**	×	**397820+397821**	**397842+397843**
500	**396728**	×	**397785+397786**	**397793+397794**	×	**397822+397823**	**397844+397845**
550	**396729**	×	**397787×397788**	**397795+397796**	×	**397824+397825**	**397846+397847**
600	**396730**	×	**397789×397790**	**398924+398925**	×	**397826+397827**	**397848+397849**

hossz (mm)	vasalat belső fiókokhoz		
	előlaptartó	előlapprofil	hátlaptartók [2]
300	**397382**	**397373**	397354+397355
350			
400			
450			

hossz (mm)	vasalat belső fiókokhoz	
	előlaptartó	előlapprofil
550	**397382**	**397373**
500		
600		

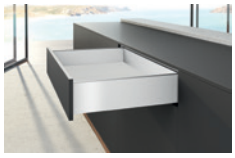



[1]a készlet tartalma: oldallap L + P, 2 db fedő profil, előlaptartó L + P rögzítés csavarral

[2]az egyedi anyagból készült hátlap csavarral közvetlenül az oldalsó panelbe szerelhető, a hátsó tartók nem szükségesek

Oldallap magassága 187 mm

fióksínek típus és teherbírás szerint (kg)

hossz (mm)	oldallapok[1]		Actro YOU Silent System[1]			Quadro YOU Silent System[2]		Quadro YOU Push to open
	teljes	egyedi anyagból készült oldalakhoz	10	40	70	10	30	30
270	**396791**	×	**397769+397770**	**397775+397776**	×	**397806+397807**	**397812+397813**	**397834+397835**
300	**396792**	×	**397771+397772**	**397777+397778**	×	**397808+397809**	**397814+397815**	**397836+397837**
350	**396793**	396937	**397773+397774**	**397779+397780**	×	**397810+397811**	**397816+397817**	**397838+397839**
400	**396794**	**396938**	×	**397781+397782**	×	×	**397818+397819**	**397840+397841**
450	**396795**	**396939**	×	**397783+397784**	**397791+397792**	×	**397820+397821**	**397842+397843**
500	**396796**	**396940**	×	**397785+397786**	**397793+397794**	×	**397822+397823**	**397844+397845**
550	**396797**	396941	×	**397787×397788**	**397795+397796**	×	**397824+397825**	**397846+397847**
600	**396798**	396942	×	**397789×397790**	**398924+398925**	×	**397826+397827**	**397848+397849**
650	**396799**	396943	×	×	**397797+397798**	×	×	×

hossz (mm)	vasalat fehér rejtett fiókhoz					
	front rögzítők teljes oldalfalakhoz		front rögzítők teljes oldalfalakhoz		front alu profil	
	teljes front	Inlay front	teljes front	Inlay front	teljes front	Inlay front
270	**397383**	**397752**	**397388**	**397755**	**397374**	**397749**
300						
350						
400						
450						
500						
550						
600						
650						



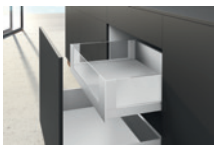

[1]a készlet tartalma: oldallap B+J, 2 db fedő profil, előlaptartó B+J rögzítés csavarral

[2]az egyedi anyagból készült hátlap csavarral közvetlenül az oldalsó panelbe szerelhető, a hátsó tartók nem szükségesek

AvanTech YOU – fehér, egyes alkatrészek

Oldallap magassága 251 mm

fióksínek típus és teherbírás szerint (kg)

		Actro YOU Silent System[1]			Quadro YOU Silent System[2]		Quadro YOU Push to open	
hossz (mm)	oldallapok[1]	10	40	70	10	30	30	hátfaltartók[2]
350	**396872**	**397773+397774**	**397779+397780**	×	**397810+397811**	**397816+397817**	**397838+397839**	**397358 +397359**
400	**396873**	×	**397781+397782**	×	×	**397818+397819**	**397840+397841**	
450	**396874**	×	**397783+397784**	**397791+397792**	×	**397820+397821**	**397842+397843**	
500	**396875**	×	**397785+397786**	**397793+397794**	×	**397822+397823**	**397844+397845**	
550	**396876**	×	**397787+397788**	**397795+397796**	×	**397824+397825**	**397846+397847**	
600	**396877**	×	**397789+397790**	**398924+398925**	×	**397826+397827**	**397848+397849**	
650	**396878**	×	×	**397797+397798**	×	×	×	

[1]a készlet tartalma: oldallap B+J, 2 db fedő profil, előlaptartó B+J rögzítés csavarral

[2]az egyedi anyagból készült hátlap csavarral közvetlenül az oldalsó panelbe szerelhető, a hátsó tartók nem szükségesek



AvanTech YOU – antracit, egyes alkatrészek

Oldallap magassága 77 mm

fióksínek típus és teherbírás szerint (kg)

hossz (mm)	oldallapok[1]	Actro YOU Silent System[1]			Quadro YOU Silent System[2]		Quadro YOU Push to open
		10	40	70	10	30	30
400	396531	×	397781+397782	×	×	397818+397819	397840+397841
450	396532	×	397783+397784	397791+397792	×	397820+397821	397842+397843
500	396533	×	397785+397786	397793+397794	×	397822+397823	397844+397845
550	396534	×	397787+397788	397795+397796	×	397824+397825	397846+397847



[1]a készlet tartalma: oldallap L + P, 2 db fedő profil, előlaptartó L + P (rögzítés csavarral)

Oldallap magassága 101 mm

fióksínek típus és teherbírás szerint (kg)

hossz (mm)	oldallapok[1]	Actro YOU Silent System[1]			Quadro YOU Silent System[2]		Quadro YOU Push to open
		10	40	70	10	30	30
270	396652	397769+397770	397775+397776	×	397806+397807	397812+397813	397834+397835
300	396653	397771+397772	397777+397778	×	397808+397809	397814+397815	397836+397837
350	396654	397773+397774	397779+397780	×	397810+397811	397816+397817	397838+397839
400	396655	×	397781+397782	×	×	397818+397819	397840+397841
450	396656	×	397783+397784	397791+397792	×	397820+397821	397842+397843
500	396657	×	397785+397786	397793+397794	×	397822+397823	397844+397845
550	396658	×	397787+397788	397795+397796	×	397824+397825	397846+397847
600	396659	×	397789+397790	398924+398925	×	397826+397827	397848+397849
650	396660	×	×	397797+397798	×	×	×

hossz (mm)	vasalat belső fiókokhoz		
	előlaptartó	előlapprofil	hátlaptartók [2]
270	397384	397375	397360+397362
300			
350			
400			
450			

hossz (mm)	vasalat belső fiókokhoz	
	előlaptartó	előlapprofil
500	397384	397375
550		
600		
650		

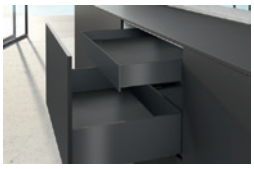

[1]a készlet tartalma: oldallap B+J, 2 db fedő profil, előlaptartó B+J rögzítés csavarral

[2]az egyedi anyagból készült hátlap csavarral közvetlenül az oldalsó panelbe szerelhető, a hátsó tartók nem szükségesek

AvanTech YOU – antracit, egyes alkatrészek

Oldallap magassága 139 mm

fióksínek típus és teherbírás szerint (kg)

hossz (mm)	oldallapok[1]	Actro YOU Silent System[1] 10	Actro YOU Silent System[1] 40	Actro YOU Silent System[1] 70	Quadro YOU Silent System[2] 10	Quadro YOU Silent System[2] 30	Quadro YOU Push to open 30
300	**396731**	**397771+397772**	**397777+397778**	×	**397808+397809**	**397814+397815**	**397836+397837**
350	**396732**	**397773+397774**	**397779+397780**	×	**397810+397811**	**397816+397817**	**397838+397839**
400	**396733**	×	**397781+397782**	×	×	**397818+397819**	**397840+397841**
450	**396734**	×	**397783+397784**	**397791+397792**	×	**397820+397821**	**397842+397843**
500	**396735**	×	**397785+397786**	**397793+397794**	×	**397822+397823**	**397844+397845**
550	**396736**	×	**397787×397788**	**397795+397796**	×	**397824+397825**	**397846+397847**
600	**396737**	×	**397789×397790**	**398924+398925**	×	**397826+397827**	**397848+397849**

hossz (mm)	vasalat belső fiókokhoz előlaptartó	előlapprofil	hátlaptartók [2]
300	**397385**	**397376**	**397363+397364**
350			
400			
450			

hossz (mm)	vasalat belső fiókokhoz előlaptartó	előlapprofil
550	**397385**	**397376**
500		
600		

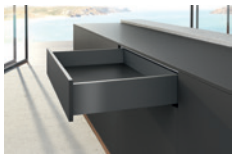

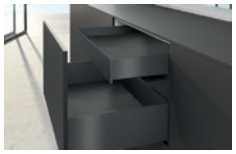

[1]a készlet tartalma: oldallap B+J, 2 db fedő profil, előlaptartó B+J rögzítés csavarral

[2]az egyedi anyagból készült hátlap csavarral közvetlenül az oldalsó panelbe szerelhető, a hátsó tartók nem szükségesek

Oldallap magassága 187 mm

fióksínek típus és teherbírás szerint (kg)

hossz (mm)	oldallapok[1] teljes	oldallapok[1] egyedi anyagból készült oldalakhoz	Actro YOU Silent System[1] 10	Actro YOU Silent System[1] 40	Actro YOU Silent System[1] 70	Quadro YOU Silent System[2] 10	Quadro YOU Silent System[2] 30	Quadro YOU Push to open 30
270	**396800**	×	**397769+397770**	**397775+397776**	×	**397806+397807**	**397812+397813**	**397834+397835**
300	**396801**	×	**397771+397772**	**397777+397778**	×	**397808+397809**	**397814+397815**	**397836+397837**
350	**396802**	**396944**	**397773+397774**	**397779+397780**	×	**397810+397811**	**397816+397817**	**397838+397839**
400	**396803**	**396945**	×	**397781+397782**	×	×	**397818+397819**	**397840+397841**
450	**396804**	**396946**	×	**397783+397784**	**397791+397792**	×	**397820+397821**	**397842+397843**
500	**396805**	**396947**	×	**397785+397786**	**397793+397794**	×	**397822+397823**	**397844+397845**
550	**396806**	×	×	**397787×397788**	**397795+397796**	×	**397824+397825**	**397846+397847**
600	**396807**	**396949**	×	**397789×397790**	**398924+398925**	×	**397826+397827**	**397848+397849**
650	**396808**	**396950**	×	×	**397797+397798**	×	×	×

hossz (mm)	vasalat antracit rejtett fiókhoz front rögzítők teljes oldalfalakhoz teljes front	front rögzítők teljes oldalfalakhoz Inlay front	front alu profil teljes front	front alu profil Inlay front
270	**397386**	**397753**	**397389**	**397756**	**397377**	**397750**
300						
350						
400						
450						
500						
550						
600						
650						



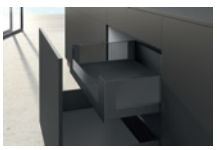

[1]a készlet tartalma: oldallap L + P, 2 db fedő profil, előlaptartó L + P rögzítés csavarral

[2]az egyedi anyagból készült hátlap csavarral közvetlenül az oldalsó panelbe szerelhető, a hátsó tartók nem szükségesek

AvanTech YOU – antracit, egyes alkatrészek

Oldallap magassága 251 mm

fióksínek típus és teherbírás szerint (kg)

		Actro YOU Silent System[1]			Quadro YOU Silent System[2]		Quadro YOU Push to open	
hossz (mm)	oldallapok[1]	10	40	70	10	30	30	hátfaltartók[2]
350	**396879**	**397773+397774**	**397779+397780**	×	**397810+397811**	**397816+397817**	**397838+397839**	
400	**396880**	×	**397781+397782**	×	×	**397818+397819**	**397840+397841**	
450	**396881**	×	**397783+397784**	**397791+397792**	×	**397820+397821**	**397842+397843**	**397367 +397368**
500	**396882**	×	**397785+397786**	**397793+397794**	×	**397822+397823**	**397844+397845**	
550	**396883**	×	**397787+397788**	**397795+397796**	×	**397824+397825**	**397846+397847**	
600	**396884**	×	**397789+397790**	**398924+398925**	×	**397826+397827**	**397848+397849**	
650	**396885**	×	×	**397797+397798**	×	×	×	

[1]a készlet tartalma: oldallap B+J, 2 db fedő profil, előlaptartó B+J rögzítés csavarral

[2]az egyedi anyagból készült hátlap csavarral közvetlenül az oldalsó panelbe szerelhető, a hátsó tartók nem szükségesek



AvanTech YOU – ezüst, egyes alkatrészek

Oldallap magassága 77 mm

fióksínek típus és teherbírás szerint (kg)

		Actro YOU Silent System[1]			Quadro YOU Silent System[2]		Quadro YOU Push to open
hossz (mm)	oldallapok[1]	10	40	70	10	30	30
400	**396523**	×	**397781+397782**	×	×	**397818+397819**	**397840+397841**
450	**396524**	×	**397783+397784**	**397791+397792**	×	**397820+397821**	**397842+397843**
500	**396525**	×	**397785+397786**	**397793+397794**	×	**397822+397823**	**397844+397845**
550	**396526**	×	**397787+397788**	**397795+397796**	×	**397824+397825**	**397846+397847**

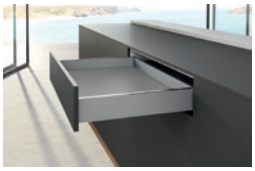

[1]a készlet tartalma: oldallap B+J, 2 db fedő profil, előlaptartó B+J (rögzítés csavarral)

Oldallap magassága 101 mm

fióksínek típus és teherbírás szerint (kg)

		Actro YOU Silent System[1]			Quadro YOU Silent System[2]		Quadro YOU Push to open
hossz (mm)	oldallapok[1]	10	40	70	10	30	30
270	**396634**	**397769+397770**	**397775+397776**	×	**397806+397807**	**397812+397813**	**397834+397835**
300	**396635**	**397771+397772**	**397777+397778**	×	**397808+397809**	**397814+397815**	**397836+397837**
350	**396636**	**397773+397774**	**397779+397780**	×	**397810+397811**	**397816+397817**	**397838+397839**
400	**396637**	×	**397781+397782**	×	×	**397818+397819**	**397840+397841**
450	**396638**	×	**397783+397784**	**397791+397792**	×	**397820+397821**	**397842+397843**
500	**396639**	×	**397785+397786**	**397793+397794**	×	**397822+397823**	**397844+397845**
550	**396640**	×	**397787+397788**	**397795+397796**	×	**397824+397825**	**397846+397847**
600	**396641**	×	**397789+397790**	**398924+398925**	×	**397826+397827**	**397848+397849**
650	**396642**	×	×	**397797+397798**	×	×	×

hossz (mm)	vasalat belső fiókokhoz		
	előlaptartó	előlapprofil	hátlaptartók [2]
270	**397378**	**397369**	**397344+397345**
300			
350			
400			
450			

hossz (mm)	vasalat belső fiókokhoz	
	előlaptartó	előlapprofil
500	**397378**	**397369**
550		
600		
650		

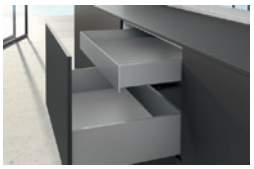

[1]a készlet tartalma: oldallap B+J, 2 db fedő profil, előlaptartó B+J rögzítés csavarral

[2]az egyedi anyagból készült hátlap csavarral közvetlenül az oldalsó panelbe szerelhető, a hátsó tartók nem szükségesek

Hettich

AvanTech YOU – ezüst, egyes alkatrészek

Oldallap magassága 139 mm

fióksínek típus és teherbírás szerint (kg)

hossz (mm)	oldallapok[1]	Actro YOU Silent System[1]			Quadro YOU Silent System[2]		Quadro YOU Push to open
		10	40	70	10	30	30
300	**396717**	**397771+397772**	**397777+397778**	×	**397808+397809**	**397814+397815**	**397836+397837**
350	**396718**	**397773+397774**	**397779+397780**	×	**397810+397811**	**397816+397817**	**397838+397839**
400	**396719**	×	**397781+397782**	×	×	**397818+397819**	**397840+397841**
450	**396720**	×	**397783+397784**	**397791+397792**	×	**397820+397821**	**397842+397843**
500	**396721**	×	**397785+397786**	**397793+397794**	×	**397822+397823**	**397844+397845**
550	**396722**	×	**397787+397788**	**397795+397796**	×	**397824+397825**	**397846+397847**
600	**396723**	×	**397789+397790**	**398924+398925**	×	**397826+397827**	**397848+397849**

hossz (mm)	vasalat belső fiókokhoz		
	előlaptartó	előlapprofil	hátlaptartók [2]
300	**397379**	**397370**	397346+397347
350			
400			
450			

hossz (mm)	vasalat belső fiókokhoz	
	előlaptartó	előlapprofil
550	**397379**	**397370**
500		
600		

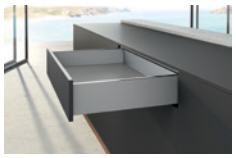



[1]a készlet tartalma: oldallap B+J, 2 db fedő profil, előlaptartó B+J rögzítés csavarral

[2]az egyedi anyagból készült hátlap csavarral közvetlenül az oldalsó panelbe szerelhető, a hátsó tartók nem szükségesek

Oldallap magassága 187 mm

fióksínek típus és teherbírás szerint (kg)

hossz (mm)	oldallapok[1]		Actro YOU Silent System[1]			Quadro YOU Silent System[2]		Quadro YOU Push to open
	teljes	egyedi anyagból készült oldalakhoz	10	40	70	10	30	30
270	**396782**	×	**397769+397770**	**397775+397776**	×	**397806+397807**	**397812+397813**	**397834+397835**
300	**396783**	×	**397771+397772**	**397777+397778**	×	**397808+397809**	**397814+397815**	**397836+397837**
350	**396784**	396930	**397773+397774**	**397779+397780**	×	**397810+397811**	**397816+397817**	**397838+397839**
400	**396785**	**396931**	×	**397781+397782**	×	×	**397818+397819**	**397840+397841**
450	**396786**	**396932**	×	**397783+397784**	**397791+397792**	×	**397820+397821**	**397842+397843**
500	**396787**	**396933**	×	**397785+397786**	**397793+397794**	×	**397822+397823**	**397844+397845**
550	**396788**	×	×	**397787+397788**	**397795+397796**	×	**397824+397825**	**397846+397847**
600	**396789**	×	×	**397789+397790**	**398924+398925**	×	**397826+397827**	**397848+397849**
650	**396790**	×	×	×	**397797+397798**	×	×	×

hossz (mm)	vasalat ezüst rejtett fiókhoz					
	front rögzítők teljes oldalfalakhoz		front rögzítők teljes oldalfalakhoz		front alu profil	
	teljes front	Inlay front	teljes front	Inlay front	teljes front	Inlay front
270	**397380**	**397751**	**397387**	**397754**	**397371**	**397748**
300						
350						
400						
450						
500						
550						
600						
650						

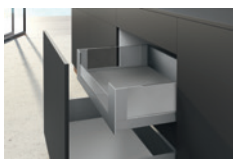

[1]a készlet tartalma: oldallap B+J, 2 db fedő profil, előlaptartó B+J rögzítés csavarral

[2]az egyedi anyagból készült hátlap csavarral közvetlenül az oldalsó panelbe szerelhető, a hátsó tartók nem szükségesek

AvanTech YOU – ezüst, egyes alkatrészek

Oldallap magassága 251 mm

fióksínek típus és teherbírás szerint (kg)

		Actro YOU Silent System[1]			Quadro YOU Silent System[2]		Quadro YOU Push to open	
hossz (mm)	oldallapok[1]	10	40	70	10	30	30	hátfaltartók[2]
350	**396865**	**397773+397774**	**397779+397780**	×	**397810+397811**	**397816+397817**	**397838+397839**	**397350 +397351**
400	**396866**	×	**397781+397782**	×	×	**397818+397819**	**397840+397841**	
450	**396867**	×	**397783+397784**	**397791+397792**	×	**397820+397821**	**397842+397843**	
500	**396868**	×	**397785+397786**	**397793+397794**	×	**397822+397823**	**397844+397845**	
550	**396869**	×	**397787+397788**	**397795+397796**	×	**397824+397825**	**397846+397847**	
600	**396870**	×	**397789+397790**	**398924+398925**	×	**397826+397827**	**397848+397849**	
650	**396871**	×	×	**397797+397798**	×	×	×	

[1]a készlet tartalma: oldallap B+J, 2 db fedő profil, előlaptartó B+J rögzítés csavarral

[2]az egyedi anyagból készült hátlap csavarral közvetlenül az oldalsó panelbe szerelhető, a hátsó tartók nem szükségesek



AvanTech YOU – ezüst, egyes alkatrészek

[1] Push to open Silent mechanizmus Actro YOU és Actro 5D fióksínekhez

kód	fiók maximális súlya (kg)	fióksín teherbírása (kg)	fióksín hossza (mm)	
397802	<=10	10	270 – 350	
397803	8 – 20	40	270 – 650	
397804	10 – 40	40	270 – 650	
397805	20 – 70	70	400 – 650	

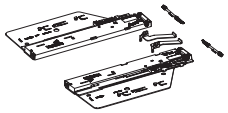

kód	leírás
318279	szinkronizációs rúd 2000 mm
318281	csatlakozó rúdhoz



[2] Push to open Silent mechanizmus Quadro YOU fióksínekhez

kód	fiók maximális súlya (kg)	
397831	<=10	
397832	8 – 20	
397833	10 – 30	

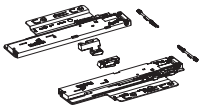

kód	leírás
318279	szinkronizációs rúd 2000 mm
318281	csatlakozó rúdhoz



Segédtáblázatok a helyes Push to open Silent mechanizmus meghatározásához az Actro YOU és az Actro 5D számára

Kis és könnyű fiókhoz

fióksín hossza (mm)	fiók hossza (mm)											
	275	300	350	400	500	600	700	800	900	1000	1100	1200
270												
300												
350												
400												
450												
500												
550												
650												

AvanTech YOU – ezüst

Segédtáblázatok a helyes Push to open Silent mechanizmus meghatározásához az Actro YOU és az Actro 5D számára

Középső fiókhoz (előlap magassága max. 300 mm)

fióksín hossza (mm)	fiók hossza (mm)											
	275	300	350	400	500	600	700	800	900	1000	1100	1200
270												
300												
350												
400												
450												
500												
550												
650												

Nagy fiókhoz (az előlap magasság 300 mm-nél nagyobb is lehet)

fióksín hossza (mm)	fiók hossza (mm)											
	275	300	350	400	500	600	700	800	900	1000	1100	1200
270												
300												
350												
400												
450												
500												
550												
650												

Segédtáblázatok a helyes Push to open Silent mechanizmus meghatározásához a Quadro YOU számára

Kis és könnyű fiókhoz (előlap magassága max. 150 mm)

fióksín hossza (mm)	fiók hossza (mm)												
	275	300	350	400	450	500	550	600	700	800	900	1000	1200
270													
300													
350													
400													
450													
500													
550													
600													
650													

Középső fiókhoz (előlap magassága max. 300 mm)

fióksín hossza (mm)	fiók hossza (mm)												
	275	300	350	400	450	500	550	600	700	800	900	1000	1200
270													
300													
350													
400													
450													
500													
550													
600													
650													

Nagy fiókhoz (az előlap magasság 300 mm-nél nagyobb is lehet)

fióksín hossza (mm)	fiók hossza (mm)												
	275	300	350	400	450	500	550	600	700	800	900	1000	1200
270													
300													
350													
400													
450													
500													
550													
600													
650													

Hettich

AvanTech YOU – nagykereskedelmi csomagolás

Oldallap, magasság 77 mm (10 db)

	fehér		antracit		ezüst	
hossz (mm)	bal	jobb	bal	jobb	bal	jobb
400	396543	396544	396551	396552	396535	396536
450	396545	396546	396553	396554	396537	396538
500	396547	396548	396555	396556	396539	396540
550	396549	396550	396557	396558	396541	396542

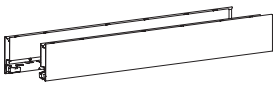

Oldallap, magasság 101 mm (20 db)

	fehér		antracit		ezüst	
hossz (mm)	bal	jobb	bal	jobb	bal	jobb
270	396679	396680	396697	396698	396661	396662
300	396681	396682	396699	396700	396663	396664
350	396683	396684	396701	396702	396665	396666
400	396685	396686	396703	396704	396667	396668
450	**396687**	**396688**	**396705**	**396706**	**396669**	**396670**
500	**396689**	**396690**	**396707**	**396708**	**396671**	**396672**
550	396691	396692	396709	396710	396673	396674
600	396693	396694	396711	396712	396675	396676
650	396695	396696	396713	396714	396677	396678



Oldallap, magasság 139 mm (20 db)

	fehér		antracit		ezüst	
hossz (mm)	bal	jobb	bal	jobb	bal	jobb
300	396752	396753	396766	396767	396738	396739
350	396754	396755	396768	396769	396740	396741
400	396756	396757	396770	396771	396742	396743
450	396758	396759	396772	396773	396744	396745
500	**396760**	**396761**	**396774**	**396775**	**396746**	**396747**
550	396762	396763	396776	396777	396748	396749
600	396764	396765	396778	396779	396750	396751

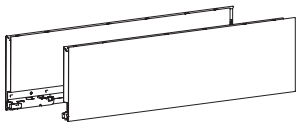

AvanTech YOU – nagykereskedelmi csomagolás

Oldallap, magasság 187 mm (10 db)

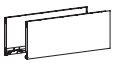

	teli oldallap						tartók egyedi anyagból készült oldalakhoz					
	fehér		antracit		ezüst		fehér		antracit		ezüst	
hossz (mm)	bal	jobb	bal	jobb	bal	jobb	bal	jobb	bal	jobb	bal	jobb
270	396827	396828	396845	396846	396809	396810	×	×	×	×	×	×
300	396829	396830	396847	396848	396811	396812	×	×	×	×	×	×
350	396831	396832	396849	396850	396813	396814	396965	396966	396979	396980	396951	396952
400	396833	396834	396851	396852	396815	396816	396967	396968	396981	396982	396953	396954
450	**396835**	**396836**	**396853**	**396854**	**396817**	**396818**	396969	396970	396983	396984	396955	396956
500	**396837**	**396838**	**396855**	**396856**	**396819**	**396820**	**396971**	**396972**	**396985**	**396986**	**396957**	**396958**
550	396839	396840	396857	396858	396821	396822	396973	396974	396987	396988	396959	396960
600	396841	396842	396859	396860	396823	396824	396975	396976	396989	396990	396961	396962
650	396843	396844	396861	396862	396825	396826	396977	396978	396991	396992	396963	396964

Oldallap, magasság 251 mm (10 db)

	fehér		antracit		ezüst	
hossz (mm)	bal	jobb	bal	jobb	bal	jobb
350	396900	396901	396914	396915	396886	396887
400	396902	396903	396916	396917	396888	396889
450	396904	396905	396918	396919	396890	396891
500	396906	396907	396920	396921	396892	396893
550	396908	396909	396922	396923	396894	396895
600	396910	396911	396924	396925	396896	396897
650	396912	396913	396926	396927	396898	396899

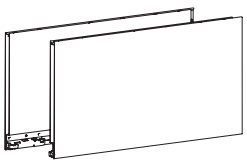

Takaróprofil az oldallapok felső éléhez (1 db)

hossz (mm)	ezüst	fehér	antracit	alumínium	rozsdamentes acél imitáció	króm	tölgy	dió
270	**396559**	**396568**	**396577**	**396586**	**396595**	**396604**	**396613**	**396622**
300	**396560**	**396569**	**396578**	**396587**	**396596**	**396605**	**396614**	**396623**
350	**396561**	**396570**	**396579**	**396588**	**396597**	**396606**	**396615**	**396624**
400	**396562**	**396571**	**396580**	**396589**	**396598**	**396607**	**396616**	**396625**
450	**396563**	**396572**	**396581**	**396590**	**396599**	**396608**	**396617**	**396626**
500	**396564**	**396573**	**396582**	**396591**	**396600**	**396609**	**396618**	**396627**
550	**396565**	**396574**	**396583**	**396592**	**396601**	**396610**	**396619**	**396628**
600	**396566**	**396575**	**396584**	**396593**	**396602**	**396611**	**396620**	**396629**
650	**396567**	**396576**	**396585**	**396594**	**396603**	**396612**	**396621**	**396630**



- a takaróprofil könnyen rápattan az oldallap felső nyitott széleire

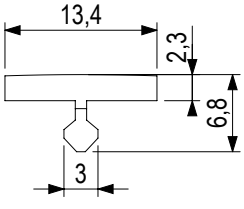

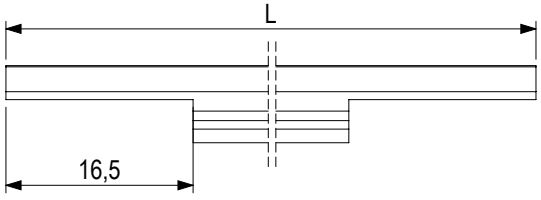

AvanTech YOU – nagykereskedelmi csomagolás

Előlaprögzítők frontkihúzáshoz (1 db)

oldallap magassághoz (mm)	csavarral	tipli
77	**396631**	**396632**
101	**396715**	**396716**
139	**396780**	**396781**
187/251	**396863**	**396864**
187[1)]	**396993**	**396994**
251	**396928**	**396929**

- [1)]egyedi anyagból készült oldallapokhoz

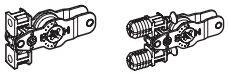

Előlaprögzítő az Quadro YOU fióksín használatához teljes fa fiókra

bal	jobb
397829	**397830**

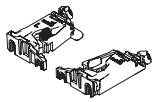

Előlaprögzítő az Actro YOU fióksín használatához teljes fa fiókra

bal	jobb
413894	**413895**

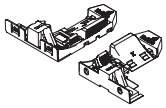

Actro YOU Silent System fióksínek (1 db)

	10 kg		40 kg		70 kg	
hossz (mm)	bal	jobb	bal	jobb	bal	jobb
270	**397769**	**397770**	**397775**	**397776**	×	×
300	**397771**	**397772**	**397777**	**397778**	×	×
350	**397773**	**397774**	**397779**	**397780**	×	×
400	×	×	**397781**	**397782**	×	×
450	×	×	**397783**	**397784**	**397791**	**397792**
500	×	×	**397785**	**397786**	**397793**	**397794**
550	×	×	**397787**	**397788**	**397795**	**397796**
600	×	×	**397789**	**397790**	**398924**	**398925**
650	×	×	×	×	**397797**	**397798**

- használható Push to open Silent vasalattal és létrehozhat fogantyú nélküli nyitást csillapított zárással

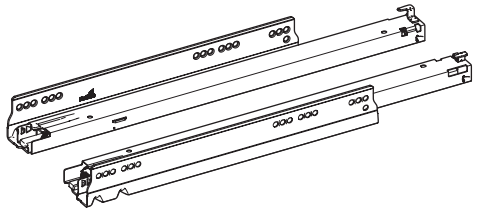

Quadro YOU Silent System fióksínek (1 db)

	10 kg		30 kg	
hossz (mm)	bal	jobb	bal	jobb
270	**397806**	**397807**	**397812**	**397813**
300	**397808**	**397809**	**397814**	**397815**
350	**397810**	**397811**	**397816**	**397817**
400	×	×	**397818**	**397819**
450	×	×	**397820**	**397821**
500	×	×	**397822**	**397823**
550	×	×	**397824**	**397825**
600	×	×	**397826**	**397827**

- használható Push to open Silent vasalattal és létrehozhat fogantyú nélküli nyitást csillapított zárással

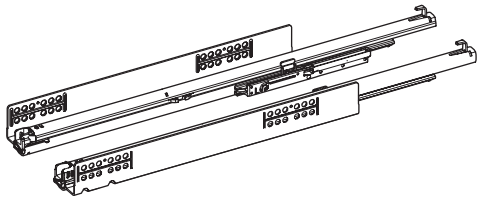

AvanTech YOU – nagykereskedelmi csomagolás

Quadro YOU Push to Open fióksínek (1 db)

	30 kg	
hossz (mm)	bal	jobb
270	**397834**	**397835**
300	**397836**	**397837**
350	**397838**	**397839**
400	**397840**	**397841**
450	**397842**	**397843**
500	**397844**	**397845**
550	**397846**	**397847**
600	**397848**	**397849**

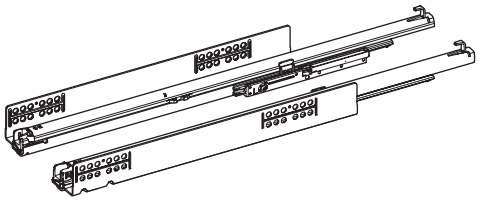

Hátfaltartók (1 db)

	fehér		antracit		ezüst	
oldallap magassághoz (mm)	bal	jobb	bal	jobb	bal	jobb
101	**397352**	**397353**	**397360**	**397362**	**397344**	**397345**
139	**397354**	**397355**	**397363**	**397364**	**397346**	**397347**
187	**397356**	**397357**	**397365**	**397366**	**397348**	**397349**
251	**397358**	**397359**	**397367**	**397368**	**397350**	**397351**

- nem szükséges hátfaltartókat használni, a fa alapanyagokból készült hátlapokat közvetlenül az oldallapokra lehet felszerelni
- a hátfaltartók a fa alapanyagokból és az alumínium hátsóprofil rögzítésére szolgál

BOSCH







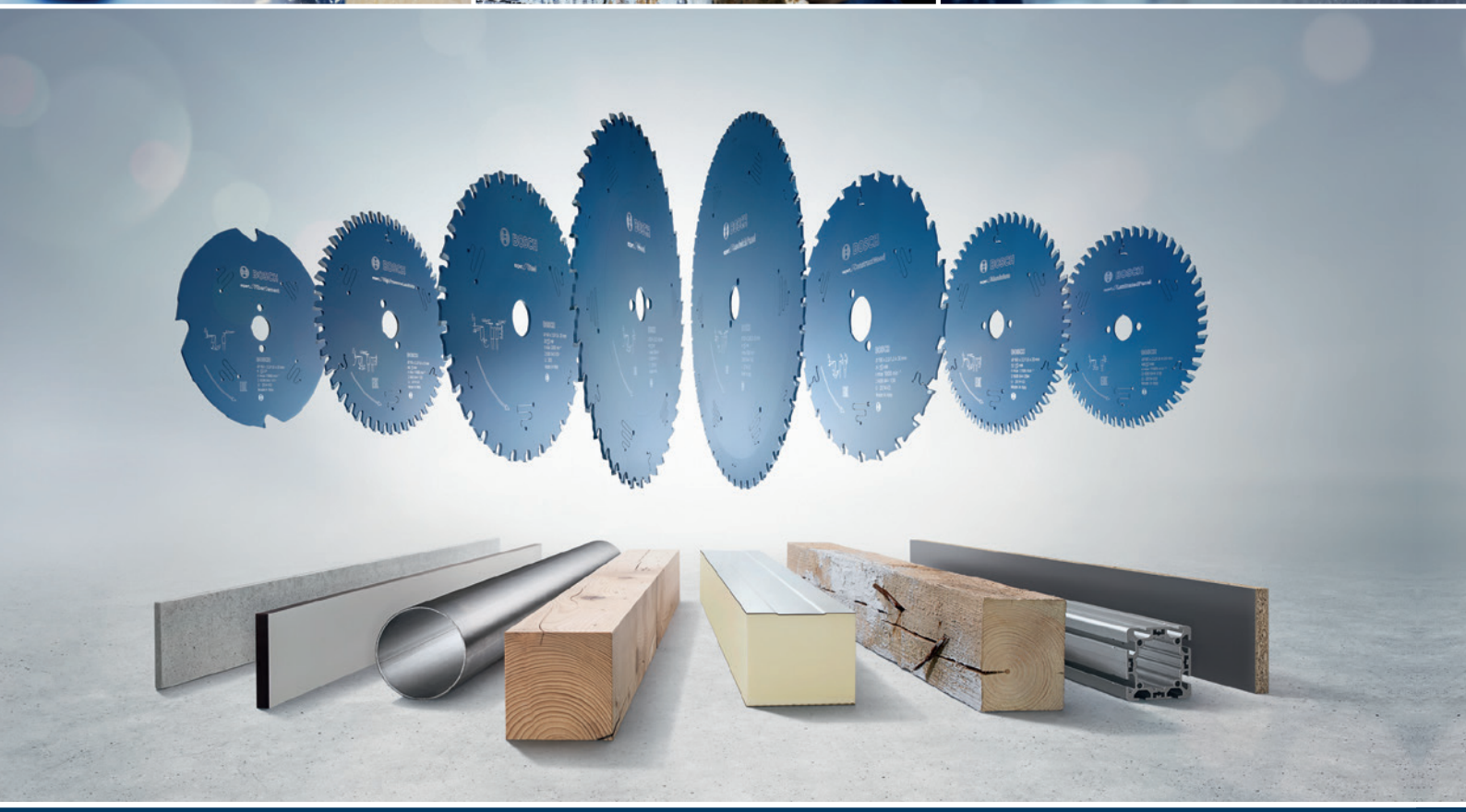

EXPERT

TARTOZÉKVÁLASZTÉK



GONDOSKODJ SZERSZÁMAIDRÓL.

Bosch professzionális tartozékok.

InnoTech Atira fiókrendszer

Általános műszaki adatok

Dupla oldalú fiókrendszer

anyag és felületkezelés	porszórt acél Színek: fehér, antracit és ezüst
oldalak száma	2 (54, 70 mm)
hátfalmagasságok száma	4 (57, 70, 144 és 176 mm)
belső fiókok magasságainak száma	2 (70 és 144 mm)
névleges hosszúságok	7 (260, 300, 350, 420, 470, 520 és 620 mm)
fióksín	Quadro V25, V6 és V6+
a korpusz oldallapja vastagságának kiegyenlítése (16, 18 és 19 mm)	igen
fióksínek teherbírása	10, 30 és 50 kg
Silent System integrált csillapítás	igen
Push to open mechanikus rendszer	igen
mechanikus rendszer Push-to-Open Silent	igen
Easys elektronikus nyitórendszer	igen

Az InnoTech Atira innovatív fiókrendszer, univerzális kialakítással és rugalmas használattal. Az egyenes vonalú szögletes kontúrok megkülönböztethető dizájnnal kiemelkednek a konyha és egyéb belső terek bútoraiban. Vonzó színminták és számos megoldás magas fiókoknál számtalan dizájn változathoz: mindegyik egy platformon alapul. Rendszerezők széles skálája a tárolóhely hatékony kihasználására.
A rendkívüli InnoTech Atira fiókrendszer kiemeli a bútor egyedi jellegét.
A fiókrendszer a bevált robusztus Quadro fióksíneken fut.

- fehér = EGGER W980
- ezüst = EGGER U732
- antracit = KRONOSPAN 162



Teljes szettek egy csomagban

Atira szettek

hossz (mm)	fehér		ezüst		antracit	
	70	144	70	144	70	144
300	**490996**	**491014**	**491008**	**491026**	**491002**	**491020**
350	**490997**	**491015**	**491009**	**491027**	**491003**	**491021**
420	**490998**	**491016**	**491010**	**491028**	**491004**	**491022**
470	**348775**	**348776**	**348779**	**348780**	**348777**	**348778**
520	**490999**	**491017**	**491011**	**491029**	**491005**	**491023**

- a szettet csak az előlaptartóval kell kiegészíteni

A csomag tartalma:

- 1 pár oldallap
- 1 pár Quadro V6 fióksín, 2 db Hettich logóval ellátott takarósapka
- 1 pár hátfaltartó
- 1 pár magasító korlát (magas fiók)
- 2 db elülső magasító korláttartó (magas fiók)



Előlap rögzítő elemei

kód	leírás
103821	széthúzó tiplikkel történő szerelés
106878	csavarokkal történő szerelés



InnoTech Atira – fehér



- A táblázatokban szereplő komplett a következőket tartalmazza:
  - 1 pár oldallap
  - 1 pár fióksín
  - 2 db takarósapka Hettich logóval
  - 1 pár előlaptartó széthúzó tiplivel/elülső fémlemez tartóelemekkel
  - 1 pár megfelelő magasságú hátfaltartó
- ki lehet egészíteni a magasítást (magasító korlát, TopSide vagy DesignSide)
- Push To Open Silent fogantyú nélküli nyitásra szolgáló vasalatok, 03.150 o.

a korpusz elkészítéséhez szükséges rajzok 03.165 o.

Egyes felépítmények:

- **TopSide** – üveg vagy fém oldallap (oldallap felépítmény) magasító korláttal kombinálva
- **DesignSide** – üveg oldallap (oldallap felépítmény) magasító korlát nélkül

Teljes vasalatkészlet az elülső fiókhoz

		teherbírás						
teljes magasság	mélység (mm)	Silent System 30 kg	Silent System 50 kg	Push to open Silent 10 kg	Push to open Silent 30 kg	Push to open Silent 50 kg	Push to open 30 kg	Push to open 50 kg
54	**470**	357689	×	×	357691	×	×	×
70	260	**357692**	×	357717	357720	×	357704	×
	300	**357693**	357698	357718	357721	357726	357705	357711
	350	**357694**	357699	**357719**	357722	357727	357706	357712
	420	**357695**	357700	×	357723	357728	357707	357713
	470	**357696**	**357701**	×	**357724**	357729	**357709**	357714
	520	**357697**	**357702**	×	357725	357730	×	357715
	620	×	**357703**	×	×	357731	×	357716
144	260	357732	×	357756	357759	×	357744	×
	300	**357733**	**357738**	357757	357760	357765	357745	357750
	350	**357734**	**357739**	**357758**	357761	357766	357746	357751
	420	**357735**	**357740**	×	357762	357767	357747	357752
	470	**357736**	**357741**	×	**357763**	357768	**357748**	357753
	520	**357737**	**357742**	×	357764	357769	×	357754
	620	×	**357743**	×	×	357770	×	357755
176	260	357771	×	357796	357799	×	357784	×
	300	**357772**	357778	357797	357800	357806	357785	357790
	350	**357773**	357779	**357798**	357801	357808	357786	357791
	420	**357774**	357780	×	357802	357810	357787	357792
	470	**357775**	**357781**	×	**357803**	357811	**357788**	357793
	520	**357777**	**357782**	×	×	357812	×	357794
	620	×	**357783**	×	×	357814	×	357795

Teljes vasalatkészlet belső fiókhoz

		teherbírás						
teljes magasság	mélység (mm)	Silent System 30 kg	Silent System 50 kg	Push to open Silent 10 kg	Push to open Silent 30 kg	Push to open Silent 50 kg	Push to open 30 kg	Push to open 50 kg
70	260	**357815**	×	357839	357842	×	357827	×
	300	**357816**	357821	357840	357843	357848	357828	357833
	350	**357817**	357822	**357841**	357844	357849	357829	357834
	420	**357818**	357823	×	357845	357850	357830	357835
	470	**357819**	**357824**	×	**357846**	357851	**357831**	357836
	520	**357820**	**357825**	×	357847	357852	357832	357837
	620	×	**357826**	×	×	357853	×	357838
144	260	×	×	×	×	×	×	×
	300	×	×	×	×	×	×	×
	350	**357854**	357858	**357872**	357873	357877	357863	357867
	420	**357855**	357859	×	357874	357878	357864	357868
	470	**357856**	**357860**	×	**357875**	357879	**357865**	357869
	520	**357857**	**357861**	×	357876	357880	357866	357870
	620	×	**357862**	×	×	357881	×	357871

InnoTech Atira – fehér

	reling	TopSide			DesignSide	
	középső	fém	üveg	adapter	oldallapok	előlap-tartó
	×	×	×	×	×	×
	×	×	×	×	×	×
	×	×	×	×	×	×
	×	×	×	×	×	×
	×	×	×	×	×	×
	×	×	×	×	×	×
	×	×	×	×	×	×
	×	×	×	×	×	×
	295227	×	×		×	
	295228	×	×		×	
	295229	×	×		×	
	295230	×	×	294850	×	187272
	360264	294882	294859		294980	
	360265	294883	294860		294981	
	×	×	×		×	
	×	×	×		×	
	×	×	×		×	
	×	×	×		×	
	×	×	×	294853	×	187272
	360264	294903	294868		295001	
	360265	294904	294869		295002	
	295233	×	×		×	

		TopSide			DesignSide	
	középső	fém	üveg	adapter	oldallapok	előlap-tartó
	×	×	×	×	×	×
	×	×	×	×	×	×
	×	×	×	×	×	×
	×	×	×	×	×	×
	×	×	×	×	×	×
	×	×	×	×	×	×
	×	×	×	×	×	×
	×	×	×		×	×
	×	×	×		×	×
	×	×	×		×	×
	×	×	×	294850	×	×
	×	×	×		×	×
	×	×	×		×	×
	×	×	×		×	×

Vasalat belső fiókokhoz

Alumínium elülső fémlemeztartók

kód	magasság (mm)
295276	70
467389	144



Elülső alumíniumprofil

kód	magasság (mm)	hossz (mm)
294940	70	2000

- vágás kiszámítása: LB – 2× EB – 57,5

Keresztirányú magasító korlát a 144 mm magas belső fiók előlapjához, vagy belső osztáshoz

kód	hossz (mm)
294812	2000

- a belső fiók előlapjának kivágásához szükséges számítások: LB – 2× EB – 62
- a belső felosztáshoz szükséges vágások kiszámítása: LB – 2× EB – 34,5

InnoTech Atira – ezüst



- A táblázatokban szereplő komplett a következőket tartalmazza:
  - 1 pár oldallap
  - 1 pár fióksín
  - 2 db takarósapka Hettich logóval
  - 1 pár előlaptartó széthúzó tiplivel/elülső fémlemez tartóelemekkel
  - 1 pár megfelelő magasságú hátfaltartó
- Ki lehet egészíteni a magasítást (magasító korlát, TopSide vagy DesignSide)
- Push To Open Silent fogantyú nélküli nyitásra szolgáló vasalatok, 03.150 o.

a korpusz elkészítéséhez szükséges rajzok 03.165 o.

Egyes felépítmények:

- **TopSide** – üveg vagy fém oldallap (oldallap felépítmény) magasító korláttal kombinálva
- **DesignSide** – üveg oldallap (oldallap felépítmény) magasító korlát nélkül

Teljes vasalatkészlet az elülső fiókhoz

		teherbírás						
teljes magasság	mélység (mm)	Silent System 30 kg	Silent System 50 kg	Push to open Silent 10 kg	Push to open Silent 30 kg	Push to open Silent 50 kg	Push to open 30 kg	Push to open 50 kg
54	**470**	**358073**	×	×	**358075**	×	**358074**	×
70	260	**358076**	×	358100	358103	×	358088	×
	300	**358077**	358082	358101	358104	358109	358089	358094
	350	**358078**	358083	**358102**	358105	358110	358090	358095
	420	**358079**	358084	×	358106	358111	358091	358096
	470	**358080**	**358085**	×	**358107**	358112	**358092**	358097
	520	**358081**	**358086**	×	358108	358113	358093	358098
	620	×	**358087**	×	×	358114	×	358099
144	260	358115	×	358139	358142	×	358127	×
	300	**358116**	**358121**	358140	358143	358148	358128	358133
	350	**358117**	**358122**	**358141**	358144	358149	358129	358134
	420	**358118**	**358123**	×	358145	358150	358130	358135
	470	**358119**	**358124**	×	**358146**	358151	**358131**	358136
	520	**358120**	**358125**	×	358147	358152	358132	358137
	620	×	**358126**	×	×	358153	×	358138
176	260	358154	×	358179	358182	×	358166	×
	300	**358155**	358160	358180	358183	358188	358167	358172
	350	**358156**	358161	**358181**	358184	358189	358168	358173
	420	**358157**	358162	×	358185	358190	358169	358174
	470	**358158**	**358163**	×	**358186**	358191	**358170**	358176
	520	**358159**	**358164**	×	358187	358192	358171	358177
	620	×	358165	×	×	358193	×	358178

Teljes vasalatkészlet belső fiókhoz

		teherbírás						
teljes magasság	mélység (mm)	Silent System 30 kg	Silent System 50 kg	Push to open Silent 10 kg	Push to open Silent 30 kg	Push to open Silent 50 kg	Push to open 30 kg	Push to open 50 kg
70	260	358194	×	358218	358221	×	358206	×
	300	**358195**	358200	358219	358222	358227	358207	358212
	350	**358196**	358201	**358220**	358223	358228	358208	358213
	420	**358197**	358202	×	358224	358229	358209	358214
	470	**358198**	**358203**	×	**358225**	358230	**358210**	358215
	520	**358199**	**358204**	×	358226	358231	358211	358216
	620	×	358205	×	×	358232	×	358217
144	260	×	×	×	×	×	×	×
	300	×	×	×	×	×	×	×
	350	**358233**	358237	**358251**	358252	358256	358242	358246
	420	**358234**	358238	×	358253	358257	358243	358247
	470	**358235**	358239	×	**358254**	358258	**358244**	358248
	520	**358236**	358240	×	358255	358259	358245	358249
	620	×	358241	×	×	358260	×	358250

	reling	TopSide			DesignSide	
	középső	fém	üveg	adapter	oldallapok	előlaptartó
	×	×	×	×	×	×
	×	×	×	×	×	×
	×	×	×	×	×	×
	×	×	×	×	×	×
	×	×	×	×	×	×
	×	×	×	×	×	×
	×	×	×	×	×	×
	×	×	×	×	×	×
	×	×	×		×	
	×	×	×		×	
	×	×	×		×	
	295199	×	×	294849	×	187272
	360268	294875	294859		294973	
	360269	294876	294860		294974	
	295202	×	×		×	
	295196	×	×		×	
	295197	×	×		×	
	295198	×	×		×	
	295199	×	×	294852	×	187272
	360268	294896	294868		294994	
	360269	294897	294869		294995	
	×	×	×		×	

		TopSide			DesignSide	
	középső	fém	üveg	adapter	oldallapok	előlaptartó
	×	×	×	×	×	×
	×	×	×	×	×	×
	×	×	×	×	×	×
	×	×	×	×	×	×
	×	×	×	×	×	×
	×	×	×	×	×	×
	×	×	×	×	×	×
	×	×	×		×	×
	×	×	×		×	×
	×	×	×		×	×
	×	×	×	294849	×	×
	×	×	×		×	×
	×	×	×		×	×
	×	×	×		×	×

Vasalat belső fiókokhoz

Alumínium elülső fémlemeztartók

kód	magasság (mm)
105554	70
458035	144

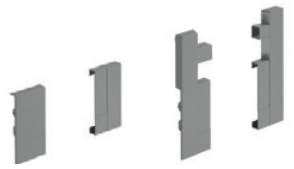

Elülső alumíniumprofil

kód	magasság (mm)	hossz (mm)
288900	70	2000



- vágás kiszámítása: LB – 2× EB – 57,5

Keresztirányú magasító korlát a 144 mm magas belső fiók előlapjához, vagy belső osztáshoz

kód	hossz (mm)
289015	2000



- a belső fiók előlapjának kivágásához szükséges számítások: LB – 2× EB – 90,5
- a belső felosztáshoz szükséges vágások kiszámítása: LB – 2× EB – 40,6

InnoTech Atira – antracit

Teljes vasalatkészlet az elülső fiókhoz

- A táblázatokban szereplő komplett a következőket tartalmazza:
  - 1 pár oldallap
  - 1 pár fióksín
  - 2 db takarósapka Hettich logóval
  - 1 pár előlaptartó széthúzó tiplivel/elülső fémlemez tartóelemekkel
  - 1 pár megfelelő magasságú hátfaltartó
- Ki lehet egészíteni a magasítást (magasító korlát, TopSide vagy DesignSide)
- Push To Open Silent fogantyú nélküli nyitásra szolgáló vasalatok, 03.150 o.

a korpusz elkészítéséhez szükséges rajzok 03.165 o.

Egyes felépítmények:

- **TopSide** – üveg vagy fém oldallap (oldallap felépítmény) magasító korláttal kombinálva
- **DesignSide** – üveg oldallap (oldallap felépítmény) magasító korlát nélkül

		teherbírás						
teljes magasság	mélység (mm)	Silent System 30 kg	Silent System 50 kg	Push to open Silent 10 kg	Push to open Silent 30 kg	Push to open Silent 50 kg	Push to open 30 kg	Push to open 50 kg
54	**470**	357882	×	×	357884	×	357883	×
70	260	**357885**	×	357909	357912	×	357897	×
	300	**357886**	357891	357910	357913	357918	357898	357903
	350	**357887**	357892	**357911**	357914	357919	357899	357904
	420	**357888**	357893	×	357915	357920	357900	357905
	470	**357889**	**357894**	×	**357916**	357921	**357901**	357906
	520	**357890**	**357895**	×	357917	357922	357902	357907
	620	×	**357896**	×	×	357923	×	357908
144	260	357924	×	357950	357953	×	357937	×
	300	**357925**	**357930**	357951	357954	357960	357938	357943
	350	**357926**	**357931**	**357952**	357955	357961	357939	357945
	420	**357927**	**357932**	×	357956	357962	357940	357946
	470	**357928**	**357933**	×	**357957**	357963	**357941**	357947
	520	**357929**	**357934**	×	357958	357964	357942	357948
	620	×	**357936**	×	×	357965	×	357949
176	260	357966	×	357991	357994	×	357979	×
	300	**357967**	357972	357992	357995	358000	357980	357985
	350	**357968**	357974	**357993**	357996	358001	357981	357986
	420	**357969**	357975	×	357997	358002	357982	357987
	470	**357970**	**357976**	×	**357998**	358003	**357983**	357988
	520	**357971**	**357977**	×	357999	358004	357984	357989
	620	×	**357978**	×	×	358005	×	357990

Teljes vasalatkészlet belső fiókhoz

		teherbírás						
teljes magasság	mélység (mm)	Silent System 30 kg	Silent System 50 kg	Push to open Silent 10 kg	Push to open Silent 30 kg	Push to open Silent 50 kg	Push to open 30 kg	Push to open 50 kg
70	260	**358006**	×	358030	358033	×	358018	×
	300	**358007**	358012	358031	358034	358039	358019	358024
	350	**358008**	358013	**358032**	358035	358040	358020	358025
	420	**358009**	358014	×	358036	358041	358021	358026
	470	**358010**	**358015**	×	**358037**	358042	**358022**	358027
	520	**358011**	**358016**	×	358038	358043	358023	358028
	620	×	**358017**	×	×	358044	×	358029
144	260	×	×	×	×	×	×	×
	300	×	×	×	×	×	×	×
	350	**358045**	358049	**358063**	358064	358068	358054	358058
	420	**358046**	358050	×	358065	358069	358055	358059
	470	**358047**	**358051**	×	**358066**	358070	**358056**	358060
	520	**358048**	**358052**	×	358067	358071	358057	358061
	620	×	**358053**	×	×	358072	×	358062

	reling	TopSide			DesignSide	
	középső	fém	üveg	adapter	oldallapok	előlaptartó
	×	×	×	×	×	×
	×	×	×	×	×	×
	×	×	×	×	×	×
	×	×	×	×	×	×
	×	×	×	×	×	×
	×	×	×	×	×	×
	×	×	×	×	×	×
	×	×	×	×	×	×
	295258	294885	294855		294856	
	295259	294886	294856		294984	
	295260	294887	294873		294985	
	295261	294888	294874	294851	294986	287272
	360266	**294889**	**294859**		**294987**	
	360267	**294890**	**294860**		**294988**	
	295264	294891	294877		294989	
	295258	294899	294862		287272	
	295259	294900	294864		295005	
	295260	294901	294865		295006	
	295261	294902	294867	294854	295007	287272
	360266	**294903**	**294868**		**295008**	
	360267	**294904**	**294869**		**295009**	
	295264	294905	294870		295010	

		TopSide			DesignSide	
	középső	fém	üveg	adapter	oldallapok	előlaptartó
	×	×	×	×	×	×
	×	×	×	×	×	×
	×	×	×	×	×	×
	×	×	×	×	×	×
	×	×	×	×	×	×
	×	×	×	×	×	×
	×	×	×	×	×	×
	×	×	×		×	×
	×	×	×		×	×
	×	295313	×		×	×
	×	295314	×	294851	×	×
	×	295315	×		×	×
	×	295316	×		×	×
	×	295317	×		×	×

Vasalat belső fiókokhoz

Alumínium elülső fémlemeztartók

kód	magasság (mm)
295323	70
459932	144

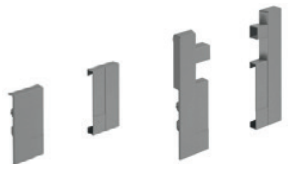

Elülső alumíniumprofil

kód	magasság (mm)	hossz (mm)
294941	70	2000



- vágás kiszámítása: LB – 2× EB – 57,5

Keresztirányú magasító korlát a 144 mm magas belső fiók előlapjához, vagy belső osztáshoz

kód	hossz (mm)
294813	2000



- a belső fiók előlapjának kivágásához szükséges számítások: LB – 2× EB – 90,5
- a belső felosztáshoz szükséges vágások kiszámítása: LB – 2× EB – 40,6

InnoTech Atira – egyes alkatrészek

Oldallapok[1]

hossz (mm)	fehér	ezüst	antracit
470	**295208**	**486150**	**486148**
260	**486152**	**486153**	**486151**
300	**486155**	**486156**	**486154**
350	**486158**	**486159**	**486157**
420	**486161**	**486162**	**486160**
470	**486164**	**486165**	**486163**
520	**486167**	**486168**	**486166**
620	**486170**	**486171**	**486169**

Fióksínek[2]

Silent System 30 kg	Silent System 50 kg	Push to open Silent 10 kg	Push to open Silent 30 kg	Push to open Silent 50 kg
457551+457552	×	×	**352819+352820**	×
185713+185715	×	**352798**	**352807+352808**	×
185794+185795	**489559+489560**	**352803**	**352810+352811**	**352870+352871**
467404+467405	**489557+489558**	**352804+352805**	**352813+352814**	**352873+352874**
474942	**105259**	×	**352816+352817**	**352876+352877**
457551+457552	**456734+456733**	×	**352819+352820**	**352879+352880**
465203+465204	**458701+458702**	×	**352822+352823**	**352882+352883**
×	**458033+458034**	×	×	**352885+352886**

[1] a csomagolás tartalmazza a takarósapkákat Hettich nyomtatással és az előlap rögzítőket széthúzó tiplikkel

[2] Silent System – Silent System (csillapítás), Push to open Silent – Push to open Silent (fogantyú nélküli nyitás csillapított zárással), Push to open – Push to open (fogantyú nélküli nyitás)

- **Töltse ki az EB értéket az egyes táblák fölötti neveknél az alsó és a hátsó szélesség kiszámításának képletébe.**

TopSide megemelt oldalfalak magasító korláttal kombinálva

hossz (mm)	fém						üveg		adapter					
	fehér		ezüst		antracit				fehér		ezüst		antracit	
	144	176	144	176	144	176	144	176	144	176	144	176	144	176
470	**294882**	**294903**	**294875**	**294896**	**294889**	**294910**	**294859**	**294868**	**294850**	**294853**	**294849**	**294852**	**294851**	**294854**
520	**294883**	**294904**	**294876**	**294897**	**294890**	**294911**	**294860**	**294869**						

DesignSide üveg emelt oldallapok

hossz (mm)	adapterrel együtt						előlaprögzítő elem
	fehér		ezüst		antracit		
	144	176	144	176	144	176	
470	**295001**	**295001**	**294973**	**294994**	**294987**	**295008**	**187272**
520	**295002**	**295002**	**294974**	**294995**	**294988**	**295009**	

Hátfaltartók

hossz (mm)	70		144	
260	**294825**	**294826**	**294829**	
300				
350				
420				
470				
520				
620				

a korpusz elkészítéséhez szükséges rajzok 03.165 o.

InnoTech Atira – egyes alkatrészek

	Push to open 30 kg	Push-to-Open 50 kg	hátlaptartók
	208912+208913	×	295216
	210459	×	×
	210432	210449	×
	210433	210450	×
	210434	210451	×
	208912+208913	210452	×
	210436	210394	×
	×	210395	×

Magasító korlát

hossz (mm)	fehér		ezüst		antracit	
	felső	középső	felső	középső	felső	középső
260	**360241**	×	295189	×	**360248**	×
300	**360242**	×	**360256**	×	**360249**	×
350	**360243**	×	**360257**	×	**360250**	×
420	**360244**	×	**360258**	×	**360251**	×
470	**360245**	**360264**	**360259**	**360268**	**360252**	**360266**
520	**360246**	**360265**	**360260**	**360269**	**360253**	**360267**
620	**360247**	×	360261	×	**360254**	×

Elülső alumíniumprofil

kód	magasság (mm)	hossz (mm)
294940	70	2000

- vágás kiszámítása: LB – 2× EB – 57,5

[3] FIGYELEM! a magasító korlát a belső fiókokhoz más! A középsőt egyáltalán nem lehet használni.

Alumínium elülső fémlemeztartók

kód	magasság (mm)
295276	70
467389	144



Keresztirányú magasító korlát a 144 mmmagas belső fiók előlapjához, vagy belső osztáshoz

kód	hossz (mm)
294812	2000

- a belső fiók előlapjának kivágásához szükséges számítások: LB – 2× EB – 62
- a belső felosztáshoz szükséges vágások kiszámítása: LB – 2× EB – 34,5

fehér				ezüst						antracit							
144		176		70		144		176		70		144		176			
	294830	**294833**	**294834**	**106900**	**106902**	**106903**	**106904**	**106888**	**106889**	**294827**	**294828**	**294831**	**294832**	**294835**	**294836**		

InnoTech Atira – egyes alkatrészek

Alumínium elülső fémlemeztartók

kód	magasság (mm)
105554	70
458035	144

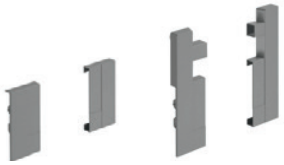

Keresztirányú magasító korlát a 144 mm magas belső fiók előlapjához, vagy belső osztáshoz

kód	hossz (mm)
289015	2000



- a belső fiók előlapjának kivágásához szükséges számítások: LB – 2× EB – 90,5
- a belső felosztáshoz szükséges vágások kiszámítása: LB – 2× EB – 40,6



Elülső alumíniumprofil

kód	magasság (mm)	hossz (mm)
288900	70	2000

- vágás kiszámítása: LB – 2× EB – 57,5



Hettich

Push to Open Silent InnoTech Atira részére

Mechanizmus és hordozó szettek

kód	kód Hettich	fióksín hosszához (mm)	fióksínek teherbírása (kg)	teljes tömeg (kg)
352906	9240161	260 – 350	10	<10
352907	9240162	260 – 520	30	8 – 20
352908	9240163	260 – 520	30	10 – 30
352909	9240164	300 – 620	50	20 – 50

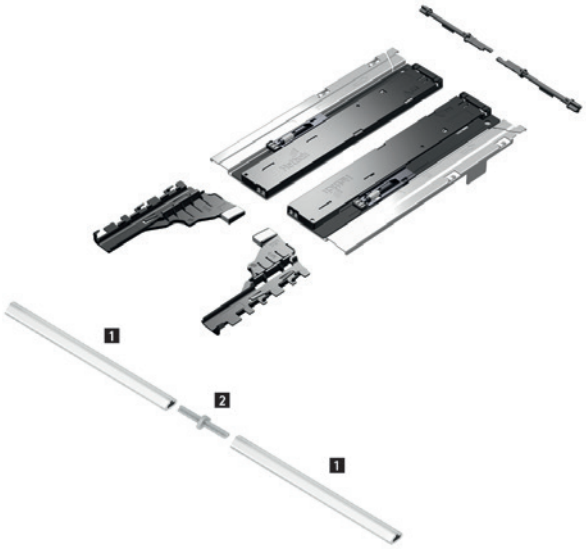

Szinkronizációs rúd rövidítéshez

kód	kód Hettich	leírás
318279	9236718	rúd 2000 mm
318281	9221295	csatlakozó 2 fiókfenékhez

Ajánlások fiókokhoz (előlap magassága kb. 150 mm-ig)

hossz (mm)	fiókszélesség (mm)										
	275	300	350	400	500	600	700	800	900	1000	1200
260											
300											
350											
420											
470											
520											
620											

Ajánlások magas fiókok számára (az előlap magassága 300 mm-ig, könnyű és közepes terhelésig)[1]

hossz (mm)	fiókszélesség (mm)										
	275	300	350	400	500	600	700	800	900	1000	1200
260											
300											
350											
420											
470											
520											
620											

Ajánlások magas és nehéz fiókok számára (az előlap magassága 300 mm-ig, nagy megterhelés, pl. tányérok stb.)[1]

hossz (mm)	fiókszélesség (mm)										
	275	300	350	400	500	600	700	800	900	1000	1200
260											
300											
350											
420											
470											
520											
620											

Tömeg tartománya Push to Open Silent <10 | 8 – 20 | 10 – 30 | 20 – 50

[1] Az ajánlás a szokásos használatra vonatkozik (azaz 18 mm vastag faforgácslapból készült fiókelőlap, a fiók a szokásos tartalommal megrakva). A nem szabványos méretű és anyagú teljes fiókokra vonatkozó részletes ajánlások megtalálhatók az online konfigurátorban.

InnoTech Atira – nagykereskedelmi csomagolás

Oldallapok (18 db)

hossz (mm)	fehér		ezüst		antracit	
	balos	jobbos	balos	jobbos	balos	jobbos
350	**294630**	**294631**	**294620**	**294621**	**294644**	**294645**
420	**294632**	**294633**	**294622**	**294623**	**294646**	**294647**
470	**294634**	**294635**	**288846**	**288847**	**294648**	**294649**
520	**294636**	**294637**	**288848**	**288849**	**294650**	**294651**



EB 10.5 fióksínek (19 mm vastag korpuszoldallapokhoz) (1 db)

hossz (mm)	Silent System				Push to open Silent				Push to open	
	30 kg		50 kg		10 kg		30 kg		30 kg	
	balos	jobbos	balos	jobbos	balos	jobbos	balos	jobbos	balos	jobbos
260	**185713**	**185715**	×	×	×	×	**352807**	**352808**	×	×
300	**185794**	**185795**	**489559**	**489560**	×	×	**352810**	**352811**	×	×
350	**467404**	**467405**	**489557**	**489558**	**352798**	**352798**	**352813**	**352814**	×	×
420	**185718**	**185719**	**105259**	**105259**	**352803**	**352803**	**352816**	**352817**	×	×
470	**457551**	**457552**	**456734**	**456733**	**352804**	**352805**	**352819**	**352820**	**208912**	**208913**
520	**465203**	**465204**	**458701**	**458702**	×	×	**352822**	**352823**	×	×
620	×	×	**458033**	**458034**	×	×	×	×	×	×

Csomagolás:
- V6 teljes kihúzású fióksínek, teherbírás 30 kg – 20 db
- V6+ teljes kihúzású fióksínek, teherbírás 50 kg – 16 db
- V6+ teljes kihúzású fióksínek, teherbírás 50 kg, hosszúság 620 8 db



Takarósapkák (1 db)

Hettich nyomtatással			nyomtatás nélkül		
fehér	sötétszürke	szürke	fehér	sötétszürke	szürke
294841	**294842**	**288905**	**294838**	**294839**	**294837**

TIPP – személyre szabott nyomtatás lehetőségét kínáljuk.

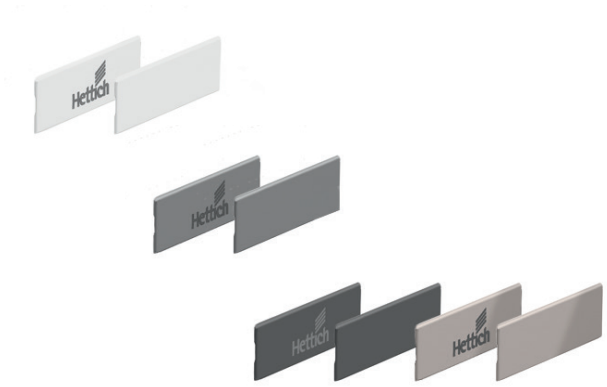

InnoTech Atira – nagykereskedelmi csomagolás

Előlaprögzítő elemek (1 db)

kód	leírás
103821	széthúzó tiplikkel történő szerelés
106878	csavarokkal történő szerelés



Fa hátfaltartók (1 db)

magasság (mm)	fehér		ezüst		antracit	
	balos	jobbos	balos	jobbos	balos	jobbos
70	**294825**	**294826**	**106900**	**106902**	**294827**	**294828**
144	**294829**	**294830**	**106903**	**106904**	**294831**	**294832**
176	**294833**	**294834**	**106888**	**106889**	**294835**	**294836**



Hosszanti magasító korlát (1 db)

hossz (mm)	fehér		ezüst		antracit		magasító korláttartó
	balos	jobbos	balos	jobbos	balos	jobbos	csavar/tipli
260	**294740**	**294739**	**294740**	**294739**	**294753**	**294754**	
300	**294741**	**294742**	**288855**	**288856**	**294755**	**294756**	
350	**294743**	**294744**	**288857**	**288858**	**294757**	**294758**	
420	**294745**	**294746**	**288859**	**288860**	**294759**	**294760**	**119268/106881**
470	**294747**	**294748**	**288861**	**288862**	**294761**	**294762**	
520	**294749**	**294750**	**288863**	**288864**	**294763**	**294764**	
620	**294751**	**294752**	**294751**	**294752**	**294765**	**294766**	



a korpusz elkészítéséhez szükséges rajzok 03.165 o.

Dupla oldalú fiókrendszer ArciTech

A nehéz fiókok könnyű kezelése – ezt az ArciTech tökéletes magabiztossággal végzi. A legújabb trendeknek megfelelően modern dizájnt ad a térnek. Az ArciTech segítségével magas, széles és nehéz fiókokat lehet előállítani. A stabil Actro fióksín akár 80 kg-os terhelést is elbír, miközben lehetővé teszi a fiókok összehasonlíthatatlanul könnyű és lágy mozgását. Az ArciTech segítségével kielégíti a legmagasabb igényeit a konyhai és a nappali bútorok tekintetében. Bársonyosan csendes. Erős. Rugalmas.



Általános műszaki adatok

Dupla oldalú fiókrendszer

anyag és felületkezelés	fehér, antracit, ezüst, pezsgő, rozsdamentes acél
oldalak száma	3 (78, 94 és 126 mm)
hátfalmagasságok száma	7 (78, 94, 126, 186, 218, 250 és 282 mm)
belső fiókmagasságok száma	4 (94, 126, 186 és 218 mm)
névleges hosszúságok	8 (270, 300, 350, 400, 450, 500, 550 és 650 mm)
fióksín	Actro
A korpusz oldalfal vastagságának kiegyenlítése (16, 18 és 19 mm) fióksín segítségével	igen
a teljes kihúzású fióksín teherbírása	10, 40, 60 és 80 kg
Silent System csillapítás	igen
Push to open mechanikus nyitórendszer	nem
Easys elektromechanikus nyitórendszer	igen
Push to Open Silent mechanikus rendszer	igen

- fehér = EGGER W980
- ezüst = EGGER U732
- antracit = KRONOSPAN 162



Az Actro fióksín egyedülálló elvvel és szinkronizálással csendesen és biztonságosan vezet nehéz fiókokat.



A teherbírás 10-től 40-ig és 60 – 80 kg-ig terjed – elegendő teljesítmény a nagyméretű, nehéz fiókokhoz.



A változó platformkoncepció számos egyedi megoldást tesz lehetővé – a karcsú és hatékony gyártáshoz a fiókok oldalfalának egy rendszerének használatával.

Kiváló! Az Arci Tech meggyőz mind a dizájnnal, mind a minőséggel. A fiókrendszer elnyerte az iF Product Design Award 2012 díjat és az LGA minőségi tanúsítványt.

Teljes vasalatkészlet az elülső fiókhoz

	az alap oldallap magassága	94 mm			magasítás lehetséges[1]				
						TopSide		DesignSide	
teljes magasság (mm)	mélység (mm)	Silent System 10 kg	Silent System 40 kg	Silent System 60 kg	magasító korlát	94/186, 126/218	94/218, 126/250	94/186, 126/218	94/218, 126/250
94	270	×	×	×	×	×	×	×	×
	300	×	**354345**	×	×	×	×	×	×
	350	**354356**	**354357**	×	×	×	×	×	×
	400	×	**354368**	×	×	×	×	×	×
	450	×	**354388**	×	×	×	×	×	×
	500	×	**354408**	×	×	×	×	×	×
	550	×	**354438**	×	×	×	×	×	×
	650	×	×	×	×	×	×	×	×
186	270	×	×	×	235126	×	×	×	×
	300	×	**354346**	×	**360208**	×	×	×	×
	350	×	**354358**	×	**360210**	×	×	×	×
	400	×	**354369**	×	**360211**	226131	×	×	×
	450	×	**354389**	×	**360212**	226135	×	×	×
	500	×	**354409**	×	**360213**	226139	×	×	×
	550	×	**354439**	×	**360214**	226143	×	×	×
	650	×	×	×	235038	226147	×	×	×
218	270	×	**354334**	×	235126	×	×	226177	×
	300	×	**354347**	×	**360208**	×	×	226178	×
	350	×	**354359**	×	**360210**	×	×	226179	×
	400	×	**354370**	×	**360211**	×	×	226180	×
	450	×	**354390**	×	**360212**	×	×	226181	×
	500	×	**354410**	×	**360213**	×	×	226182	×
	550	×	**354440**	×	**360214**	×	×	226183	×
	650	×	×	×	235038	×	×	226184	×
250	270	×	×	×	235126	×	×	×	226185
	300	×	**354348**	×	**360208**	×	×	×	226186
	350	×	**354360**	×	**360210**	×	×	×	226187
	400	×	**354371**	×	**360211**	×	226151	×	226188
	450	×	**354391**	×	**360212**	×	226155	×	226189
	500	×	**354411**	×	**360213**	×	226159	×	226190
	550	×	**354441**	×	**360214**	×	226163	×	226191
	650	×	×	×	235038	×	226167	×	226255
282	270	×	×	×	235126	×	×		×
	300	×	**354349**	×	**360208**	×	×	×	×
	350	×	**354361**	×	**360210**	×	×	×	×
	400	×	**354372**	×	**360211**	×	×	×	×
	450	×	**354392**	×	**360212**	×	×	×	×
	500	×	**354412**	×	**360213**	×	×	×	×
	550	×	**354442**	×	**360214**	×	×	×	×
	650	×	×	×	235038	×	×	×	×

- A táblázatokban szereplő komplett a következőket tartalmazza:
  - 1 pár oldallap
  - 1 pár fióksín
  - 2 db takarósapka Hettich logóval
  - 1 pár előlaptartó széthúzó tiplivel/elülső fémlemez tartóelemekkel
  - 1 pár megfelelő magasságú hátfaltartó
- ki lehet egészíteni a magasítást (magasító korlát, TopSide vagy DesignSide)
- belső fiókok esetén az elülső lemezt vagy az elülső magasító korlátot a fiókok szélességének és számának megfelelően kell hozzáadni

a korpusz elkészítéséhez szükséges rajzok 03.166 o.

[1] A TopSide és a DesignSide magasítások kiválasztásához az oldalfal és a hátfaltartó magasságának számadataiból induljon ki (pl. 94/186 = 94 oldalfalak, hátlaptartó magassága 186).

Dupla oldalú fiókrendszer ArciTech

Teljes vasalatkészlet belső fiókhoz

	az alap oldallap magassága	94 mm			magasítás lehetséges[1]
teljes magasság (mm)	mélység (mm)	Silent System 10 kg	Silent System 40 kg	Silent System 60 kg	magasító korlát
94	270	×	×	×	×
	300	×	**354507**	×	×
	350	×	**354515**	×	×
	400	×	**354522**	×	×
	450	×	**354534**	×	×
	500	×	**354546**	**354552**	×
	550	×	**354564**	×	×
	650	×	×	×	×
186	270	×	×	×	**235126**
	300	×	**354508**	×	**360208**
	350	×	**354516**	×	**360210**
	400	×	**354523**	×	**360211**
	450	×	**354535**	×	**360212**
	500	×	**354547**	**354553**	**360213**
	550	×	**354565**	×	**360214**
	650	×	×	×	**235038**
218	270	×	×	×	**235126**
	300	×	**354509**	×	**360208**
	350	×	**354517**	×	**360210**
	400	×	**354524**	×	**360211**
	450	×	**354536**	×	**360212**
	500	×	**354548**	**354554**	**360213**
	550	×	**354566**	×	**360214**
	650	×	×	×	**235038**

- A táblázatokban szereplő komplett a következőket tartalmazza:
  - 1 pár oldallap
  - 1 pár fióksín
  - 2 db takarósapka Hettich logóval
  - 1 pár előlaptartó széthúzó tiplivel/elülső fémlemez tartóelemekkel
  - 1 pár megfelelő magasságú hátfaltartó
- ki lehet egészíteni a magasítást (magasító korlát, TopSide vagy DesignSide)
- belső fiókok esetén az elülső lemezt vagy az elülső magasító korlátot a fiókok szélességének és számának megfelelően kell hozzáadni

a korpusz elkészítéséhez szükséges rajzok 03.166 o.

[1] A TopSide és a DesignSide magasítások kiválasztásához az oldalfal és a hátfaltartó magasságának számadataiból induljon ki (pl. 94/186 = 94 oldalfalak, hátlaptartó magassága 186).

Vasalat belső fiókokhoz

Elülső fémlemeztartók

kód	magasság (mm)
226259	94
226265	186
226268	218



Elülső alumíniumprofil

kód	magasság (mm)	hossz (mm)
301001	94	2000

- vágás kiszámítása: LB – 2× EB – 57,5

Keresztirányú magasító korlát a belső fiók előlapjához vagy belső elosztáshoz

kód	hossz (mm)
269640	2000

- a belső fiók előlapjának kivágásához szükséges számítások: LB – 2× EB – 62
- a belső felosztáshoz szükséges vágások kiszámítása: LB – 2× EB – 34,5

Teljes vasalatkészlet az elülső fiókhoz

az alap oldallap magassága		94 mm			magasítás lehetséges[1]						
						TopSide		DesignSide		DesignSide adapterek	
teljes magasság (mm)	mélység (mm)	Silent System 10 kg	Silent System 40 kg	Silent System 60 kg	magasító korlát	94/186, 126/218	94/218, 126/250	94/186, 126/218	94/218, 126/250	94/186, 126/218	94/218, 126/250
94	270	354611	354612	×	×	×	×	×	×	×	×
	300	354623	354624	×	×	×	×	×	×	×	×
	350	354635	354636	×	×	×	×	×	×	×	×
	400	×	354648	354658	×	×	×	×	×	×	×
	450	×	**354668**	354678	×	×	×	×	×	×	×
	500	×	**354688**	**354698**	×	×	×	×	×	×	×
	550	×	354718	354728	×	×	×	×	×	×	×
	650	×	**354748**	354758	×	×	×	×	×	×	×
186	270	×	354613	×	235016	×	×	226177	×	226170	×
	300	×	354625	×	235019	×	×	226178	×		×
	350	×	354637	×	235022	×	×	226179	×		×
	400	×	354649	354659	235025	226130	×	226180	×		×
	450	×	**354669**	354679	**360220**	226134	×	226181	×		×
	500	×	**354689**	**354699**	**360222**	226138	×	226182	×		×
	550	×	354718	354729	235034	226142	×	226183	×		×
	650	×	354749	354759	235037	226146	×	226184	×		×
218	270	×	354614	×	235016	×	×	226177	226185	226170	226174
	300	×	354626	×	235019	×	×	226178	226186		
	350	×	354639	×	235022	×	×	226179	226187		
	400	×	354650	354660	235025	226130	226150	226180	226188		
	450	×	**354670**	354680	**360220**	226134	226154	226181	226189		
	500	×	**354690**	**354700**	**360222**	226138	226158	226182	226190		
	550	×	354719	354730	235034	226142	226162	226183	226191		
	650	×	354750	354760	235037	226146	226166	226184	226255		
250	270	×	354615	×	235016	×	×	×	226185	×	226174
	300	×	354627	×	235019	×	×	×	226186	×	
	350	×	354640	×	235022	×	×	×	226187	×	
	400	×	354651	354661	235025	×	226150	×	226188	×	
	450	×	**354671**	354681	**360220**	×	226154	×	226189	×	
	500	×	**354691**	**354701**	**360222**	×	226158	×	226190	×	
	550	×	354720	354731	235034	×	226162	×	226191	×	
	650	×	354751	354761	235037	×	226166	×	226255	×	
282	270	×	354615	×	235016	×	×		×	×	×
	300	×	354628	×	235019	×	×	×	×	×	×
	350	×	354641	×	235022	×	×	×	×	×	×
	400	×	354652	354662	235025	×	×	×	×	×	×
	450	×	**354672**	354682	**360220**	×	×	×	×	×	×
	500	×	**354692**	**354702**	**360222**	×	×	×	×	×	×
	550	×	354721	354732	235034	×	×	×	×	×	×
	650	×	354752	354762	235037	×	×	×	×	×	×

- A táblázatokban szereplő komplett a következőket tartalmazza:
  - 1 pár oldallap
  - 1 pár fióksín
  - 2 db takarósapka Hettich logóval
  - 1 pár előlaptartó széthúzó tiplivel/elülső fémlemez tartóelemekkel
  - 1 pár megfelelő magasságú hátfaltartó
- ki lehet egészíteni a magasítást (magasító korlát, TopSide vagy DesignSide)
- belső fiókok esetén az elülső fémlemezt vagy az elülső magasító korlátot a fiókok szélességének és számának megfelelően kell hozzáadni

a korpusz elkészítéséhez szükséges rajzok 03.166 o.

[1] A TopSide és a DesignSide magasítások kiválasztásához az oldalfal és a hátfaltartó magasságának számadataiból induljon ki (pl. 94/186 = 94 oldalfalak, hátlaptartó magassága 186).

ArciTech – antracit

Teljes vasalatkészlet belső fiókhoz

	az alap oldallap magassága	94 mm		magasítás lehetséges[1]
teljes magasság (mm)	mélység (mm)	Silent System 40 kg	Silent System 60 kg	magasító korlát
94	270	×	×	×
	300	×	×	×
	350	×	×	×
	400	×	×	×
	450	**354814**	×	×
	500	**354826**	354832	×
	550	×	×	×
	650	×	×	×
186	270	×	×	235016
	300	×	×	235019
	350	×	×	235022
	400	×	×	235025
	450	**354815**	×	**360220**
	500	**354827**	354833	**360222**
	550	×	×	235034
	650	×	×	235037
218	270	×	×	235016
	300	×	×	235019
	350	×	×	235022
	400	×	×	235025
	450	**354816**	×	**360220**
	500	**354828**	354834	**360222**
	550	×	×	235034
	650	×	×	235037

- A táblázatokban szereplő komplett a következőket tartalmazza:
  - 1 pár oldallap
  - 1 pár fióksín
  - 2 db takarósapka Hettich logóval
  - 1 pár előlaptartó széthúzó tiplivel/elülső fémlemez tartóelemekkel
  - 1 pár megfelelő magasságú hátfaltartó
- ki lehet egészíteni a magasítást (magasító korlát, TopDesign vagy DesignSide)
- belső fiókok esetén az elülső fémlemezt vagy az elülső magasító korlátot a fiókok szélességének és számának megfelelően kell hozzáadni

a korpusz elkészítéséhez szükséges rajzok 03.166 o.

[1] A TopSide és a DesignSide magasítások kiválasztásához az oldalfal és a hátfaltartó magasságának számadataiból induljon ki. Pl. 94/186 = oldallap 94, a hátfaltartó magassága 186.

Vasalat belső fiókokhoz

Elülső fémlemeztartók

kód	magasság (mm)
237456	94
237458	186



Elülső alumíniumprofil

kód	magasság (mm)	hossz (mm)
301000	94	2000



- vágás kiszámítása: LB – 2× EB – 57,5

Keresztirányú magasító korlát a belső fiók előlapjához vagy belső elosztáshoz

kód	hossz (mm)
269684	2000



- a belső fiók előlapjának kivágásához szükséges számítások: LB – 2× EB – 62
- a belső felosztáshoz szükséges vágások kiszámítása: LB – 2× EB – 34,5

Teljes vasalatkészlet az elülső fiókhoz

	az alap oldallap magassága	94 mm			magasítás lehetséges[1]						
						TopSide		DesignSide		DesignSide adapterek	
teljes magasság (mm)	mélység (mm)	Silent System 10 kg	Silent System 40 kg	Silent System 60 kg	magasító korlát	94/186, 126/218	94/218, 126/250	94/186, 126/218	94/218, 126/250	94/186, 126/218	94/218, 126/250
94	270	×	×	×	×	×	×	×	×	×	×
	300	×	×	×	×	×	×	×	×	×	×
	350	×	×	×	×	×	×	×	×	×	×
	400	×	×	×	×	×	×	×	×	×	×
	450	×	×	×	×	×	×	×	×	×	×
	500	×	355249	×	×	×	×	×	×	×	×
	550	×	×	×	×	×	×	×	×	×	×
	650	×	×	×	×	×	×	×	×	×	×
186	270	×	×	×	300855	×	×	×	×		×
	300	×	×	×	300856	×	×	×	×		×
	350	×	×	×	300857	×	×	×	×		×
	400	×	×	×	×	×	×	×	×	×	×
	450	×	×	×	300859	×	×	×	×		×
	500	×	355250	×	360238	×	×	×	×		×
	550	×	×	×	300861	×	×	×	×		×
	650	×	×	×	300862	×	×	×	×		
218	270	×	×	×	300855	×	×	×	×		
	300	×	×	×	300856	×	×	×	×		
	350	×	×	×	300857	×	×	×	×		
	400	×	×	×	×	×	×	×	×	×	×
	450	×	×	×	300859	×	×	×	×		
	500	×	355251	×	360238	×	×	×	×		
	550	×	×	×	300861	×	×	×	×		
	650	×	×	×	300862	×	×	×	×		
250	270	×	×	×	300855	×	×	×	×	×	
	300	×	×	×	300856	×	×	×	×	×	
	350	×	×	×	300857	×	×	×	×	×	
	400	×	×	×	×	×	×	×	×	×	×
	450	×	×	×	300859	×	×	×	×	×	
	500	×	355252	×	360238	×	×	×	×	×	
	550	×	×	×	300861	×	×	×	×	×	
	650	×	×	×	300862	×	×	×	×	×	
282	270	×	×	×	300855	×	×	×	×	×	×
	300	×	×	×	300856	×	×	×	×	×	×
	350	×	×	×	300857	×	×	×	×	×	×
	400	×	×	×	×	×	×	×	×	×	×
	450	×	×	×	300859	×	×	×	×	×	×
	500	×	355253	×	360238	×	×	×	×	×	×
	550	×	×	×	300861	×	×	×	×	×	×
	650	×	×	×	300862	×	×	×	×	×	×

- A táblázatokban szereplő komplett a következőket tartalmazza:
  - 1 pár oldallap
  - 1 pár fióksín
  - 2 db takarósapka Hettich logóval
  - 1 pár előlaptartó széthúzó tiplivel/elülső fémlemez tartóelemekkel
  - 1 pár megfelelő magasságú hátfaltartó
- ki lehet egészíteni a magasítást (magasító korlát, TopSide vagy DesignSide)
- belső fiókok esetén az elülső fémlemezt vagy az elülső magasító korlátot a fiókok szélességének és számának megfelelően kell hozzáadni

a korpusz elkészítéséhez szükséges rajzok 03.166 o.

[1] A TopSide és a DesignSide magasítások kiválasztásához az oldalfal és a hátfaltartó magasságának számadataiból induljon ki.
Pl. 94/186 = oldallap 94, a hátfaltartók magassága 186.

ArciTech – pezsgő

Teljes vasalatkészlet belső fiókhoz

	az alap oldallap magassága	94 mm			magasítás lehetséges[1]						
						TopSide		DesignSide		DesignSide adapterek	
teljes magasság (mm)	mélység (mm)	Silent System 10 kg	Silent System 40 kg	Silent System 60 kg	magasító korlát	94/186, 126/218	94/218, 126/250	94/186, 126/218	94/218, 126/250	94/186, 126/218	94/218, 126/250
94	270	×	×	×	×	×	×	×	×	×	×
	300	×	×	×	×	×	×	×	×	×	×
	350	×	×	×	×	×	×	×	×	×	×
	400	×	×	×	×	×	×	×	×	×	×
	450	×	×	×	×	×	×	×	×	×	×
	500	×	355388	355394	×	×	×	×	×	×	×
	550	×	×	×	×	×	×	×	×	×	×
	650	×	×	×	×	×	×	×	×	×	×
186	270	×	×	×	300855	×	×	×	×		×
	300	×	×	×	300856	×	×	×	×		×
	350	×	×	×	300857	×	×	×	×		×
	400	×	×	×	×	×	×	×	×	×	×
	450	×	×	×	300859	×	×	×	×		×
	500	×	355389	355395	360238	×	×	×	×		×
	550	×	×	×	300861	×	×	×	×		×
	650	×	×	×	300862	×	×	×	×		×
218	270	×	×	×	300855	×	×	×	×		
	300	×	×	×	300856	×	×	×	×		
	350	×	×	×	300857	×	×	×	×		
	400	×	×	×	×	×	×	×	×	×	×
	450	×	×	×	300859	×	×	×	×		
	500	×	355390	355396	360238	×	×	×	×		
	550	×	×	×	300861	×	×	×	×		
	650	×	×	×	300862	×	×	×	×		

- A táblázatokban szereplő komplett a következőket tartalmazza:
  - 1 pár oldallap
  - 1 pár fióksín
  - 2 db takarósapka Hettich logóval
  - 1 pár előlaptartó széthúzó tiplivel/elülső fémlemez tartóelemekkel
  - 1 pár megfelelő magasságú hátfaltartó
- ki lehet egészíteni a magasítást (magasító korlát, TopSide vagy DesignSide)
- belső fiókok esetén az elülső fémlemezt vagy az elülső magasító korlátot a fiókok szélességének és számának megfelelően kell hozzáadni

a korpusz elkészítéséhez szükséges rajzok 03.166 o.

[1] A TopSide és a DesignSide magasítások kiválasztásához az oldallap és a hátfaltartó magasságának számadataiból induljon ki. Pl. 94/186 = oldallap 94, a hátfaltartó magassága 186.

Elülső fémlemeztartók

kód	magasság (mm)
226260	94
226266	186
226269	218

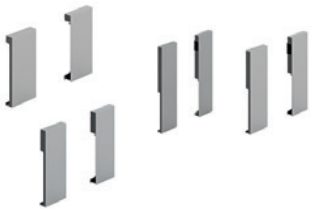

Elülső alumíniumprofil

kód	magasság (mm)	hossz (mm)
301002	94	2000

- vágás kiszámítása: LB – 2× EB – 57,5



Keresztirányú magasító korlát a belső fiók előlapjához vagy belső elosztáshoz

kód	hossz (mm)
300987	2000



- a belső fiók előlapjának kivágásához szükséges számítások: LB – 2× EB – 62
- a belső felosztáshoz szükséges vágások kiszámítása: LB – 2× EB – 34,5

ArciTech – acél hátlap

Fehér és antracit

	magasság (fehér)						magasság (antracit)					
hossz (mm)	94	126	186	218	250	282	94	126	186	218	250	282
275	×	×	×	×	×	×	×	×	×	×	×	×
300	×	×	×	×	×	×	×	×	×	×	×	×
350	225682	×	×	×	×	×	×	×	×	×	×	×
400	×	×	×	×	×	×	×	×	×	×	×	×
450	225684	×	225764	×	×	×	×	×	×	×	×	×
500	×	×	×	×	×	×	×	×	×	×	×	×
550	×	×	×	×	×	×	×	×	×	×	×	×
600	225687	225728	225767	×	×	×	×	×	×	×	×	×
700	×	×	225768	×	×	×	×	×	×	×	×	×
800	×	×	×	×	×	×	×	×	×	×	×	×
900	×	×	×	×	×	×	×	×	×	×	×	×
1000	×	×	×	×	×	×	×	×	×	×	×	×
1200	×	×	×	×	×	×	×	×	×	×	×	×

ArciTech – egyes alkatrészek

Oldallapok

	fehér		antracit	
	94	126	94	126
270	**235133**	×	235041	235065
300	**235134**	235142	235044	×
350	**235135**	235143	235047	235069
400	**235136**	235144	235050	235071
450	**235137**	235145	**235053**	235074
500	**235138**	235146	**235056**	235077
550	**235139**	235147	235059	235080
650	235140	235148	235062	235084

Fióksínek

	Silent System 10 kg	Silent System 40 kg	Silent System 60 kg
270	**352595+352596**	×	×
300	**352602+352603**	**352605+352606**	×
350	**352608+352609**	**352611+352612**	×
400	×	**352614+352615**	×
450	×	**352620+352621**	**397791+397792**
500	×	**352626+352627**	**397793+397794**
550	×	**352635+352636**	**417940+417939**
650	×	×	**417941+417942**

Magasító korlát

	fehér	antracit
270	235126	235016
300	**360208**	235019
350	**360210**	235022
400	**360211**	235025
450	**360212**	**360220**
500	**360213**	**360222**
550	**360214**	235034
650	235038	



Hátfaltartók

	fehér	
	balos	jobbos
94	**225911**	**225912**
126	**225917**	**225918**
185	**225923**	**225924**
218	**225929**	**225930**
250	**225935**	**225936**
282	**225941**	**225942**

	antracit	
	balos	jobbos
94	**225913**	**225914**
126	**225919**	**225920**
185	**225925**	**225926**
218	**225931**	**225932**
250	**225937**	**225938**
282	**225943**	**225944**

Hettich

Push to open Silent ArciTech-hez

Mechanizmus és hordozószettek

kód	kód Hettich	fióksín hosszához (mm)	fióksínek teherbírása (kg)	teljes tömeg (kg)
352767	9241038	270 – 350	10	<10
352768	9241049	270 – 650	40	8 – 20
352769	9241050	270 – 650	40	10 – 40
352770	9241051	400 – 650	60/80	20 – 80

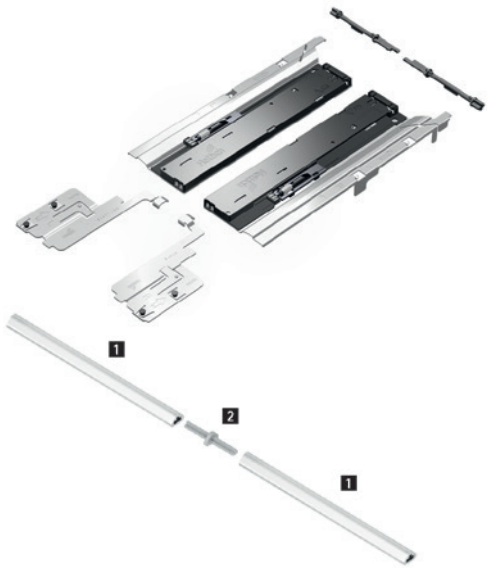

Ajánlások fiókokhoz (előlap magassága kb. 150-ig)

hossz (mm)	fiókszélesség (mm)										
	275	300	350	400	500	600	700	800	900	1000	1200
270											
300											
350											
400											
450											
500											
550											
650											

Ajánlások magas fiókok számára (az előlap magassága 300 mm-ig, könnyű és közepes terhelésig)[1]

hossz (mm)	fiókszélesség (mm)										
	275	300	350	400	500	600	700	800	900	1000	1200
270											
300											
350											
400											
450											
500											
550											
650											

Ajánlások magas és nehéz fiókok számára (az előlap magassága 300 mm-ig, nagy megterhelés, pl. tányérok stb.)[1]

hossz (mm)	fiókszélesség (mm)										
	275	300	350	400	500	600	700	800	900	1000	1200
270											
300											
350											
400											
450											
500											
550											
650											

Tömeg tartománya Push to Open Silent | <10 | 8 – 20 | 10 – 40 | 20 – 80

[1] Az ajánlás a szokásos használatra vonatkozik (azaz 18 mm vastag faforgácslapból készült fiókelőlap, a fiók a szokásos tartalommal megrakva). A nem szabványos méretű és anyagú teljes fiókokra vonatkozó részletes ajánlások megtalálhatók az online konfigurátorban.

ArciTech – nagykereskedelmi csomagolás

Oldallap, magasság 94 (15 db)

hossz (mm)	fehér	
	bal	jobb
450	**225568**	**225569**
500	**225570**	**225571**



EB 13 fióksínek[1] (18 mm vastagságú korpusz oldallapokhoz) (1 db)

hossz (mm)	Silent System			
	10 kg		40 kg	
	balos	jobbos	balos	jobbos
270	×	×	×	×
300	×	×	**352605**	**352606**
350	**352608**	**352609**	**352611**	**352612**
400	×	×	**352614**	**352615**
450	×	×	**352620**	**352621**
500	×	×	**352626**	**352627**
550	×	×	**352635**	**352636**
650	×	×	×	×



Csomagolás:

500 hosszúságig 15 darabonként, 550 és 650 10 darabonként (függetlenül a teherbírástól vagy a fióksín típusától).

[1]mechanizmusok Push to Open Silent fogantyú nélküli nyitáshoz csillapított zárással, 03.162 o.



ArciTech – nagykereskedelmi csomagolás

Fahátfal tartók (1 db)

	magas-ság (mm)	Fahátfal tartók	
		balos	jobbos
fehér	94	**225911**	**225912**
	126	**225917**	**225918**
	185	**225923**	**225924**
	218	**225929**	**225930**
	250	**225935**	**225936**
	282	**225941**	**225942**
antracit	94	**225913**	**225914**
	126	**225919**	**225920**
	185	**225925**	**225926**
	218	**225931**	**225932**
	250	**225937**	**225938**
	282	**225943**	**225944**



Magasító korlát (1 db)

hossz (mm)	fehér		antracit		a magasító korlát előlaprögzítése csavar/tipli
	balos	jobbos	balos	jobbos	
450	**225993**	**225994**	**225991**	**225992**	**226404**
500	**226001**	**226002**	**225999**	**226000**	



InnoTech Atira méretdiagramok és a vágás kiszámítása

Rajzok és táblázatok az alj és a hátlap vágásának méreteihez

Frontkihúzású fiók, magassága 70 mm

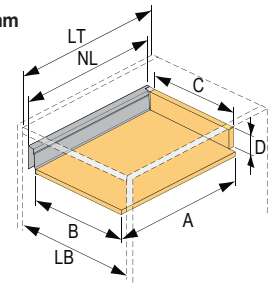

leírás	fából készült hátlap	acél hátlap
A	NL +10	NL – 3
B	LB – 2× EB – 51,5	LB – 2× EB – 51,5
C	LB – 2× EB – 63	–
D	65,5	–

Belső fiók, magassága 70 mm

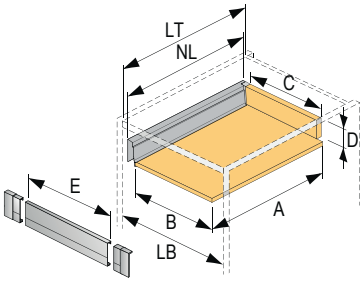

leírás	fából készült hátlap	acél hátlap
A	NL +10	NL – 3
B	LB – 2× EB – 51,5	LB – 2× EB – 51,5
C	LB – 2× EB – 63	–
D	65,5	–
E	LB – 2× EB – 57,5	LB – 2× EB – 57,5

Frontkihúzású fiók, magassága 70/144 mm

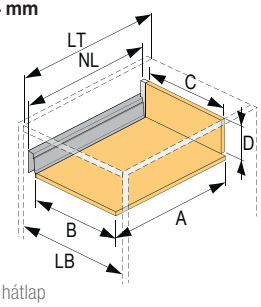

leírás	fából készült hátlap	acél hátlap
A	NL +10	NL – 3
B	LB – 2× EB – 51,5	LB – 2× EB – 51,5
C	LB – 2× EB – 63	–
D	144	–

Belső fiók, magassága 70/144 mm

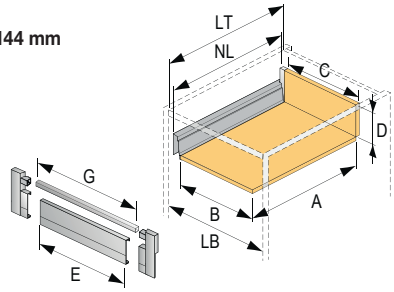

leírás	fából készült hátlap	acél hátlap
A	NL +10	NL – 3
B	LB – 2× EB – 51,5	LB – 2× EB – 51,5
C	LB – 2× EB – 63	–
D	144	–
E	LB – 2× EB – 57,5	LB – 2× EB – 57,5
G	LB – 2× EB – 90,5	LB – 2× EB – 90,5

Frontkihúzású fiók, magassága 70/176 mm

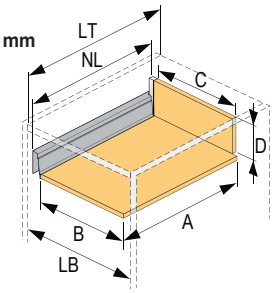

leírás	fából készült hátlap	acél hátlap
A	NL + 10	NL – 3
B	LB – 2× EB – 51,5	LB – 2× EB – 51,5
C	LB – 2× EB – 63	–
D	176	–

Frontkihúzású fiók, magassága 54 mm

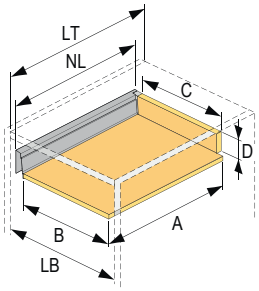

leírás	fából készült hátlap	acél hátlap
A	NL + 10	NL – 3
B	LB – 2× EB – 51,5	LB – 2× EB – 51,5
C	LB – 2× EB – 63	–
D	53	–

ArciTech méretdiagramok és a vágás kiszámítása

Frontkihúzású fiók, magassága 94 mm

leírás	fából készült hátlap	acél hátlap
A	NL – 24,5	NL – 21
B	LB – 2× EB – 52,5	LB – 2× EB – 52,5
C	LB – 2× EB – 64	-
D	84,5	-

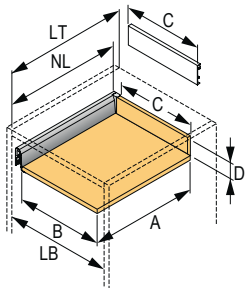

Belső fiók, magassága 94 mm

leírás	fából készült hátlap	acél hátlap
A	NL – 24,5	NL – 21
B	LB – 2× EB – 52,5	LB – 2× EB – 52,5
C	LB – 2× EB – 64	-
D	84,5	-
G	LB – 2× EB – 62	LB – 2× EB – 62
H	105,5	105,5

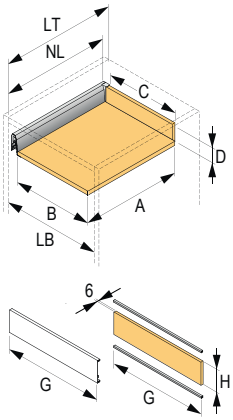

Frontkihúzású fiók, magassága 126 mm

leírás	fából készült hátlap	acél hátlap
A	NL – 24,5	NL – 21
B	LB – 2× EB – 52,5	LB – 2× EB – 52,5
C	LB – 2× EB – 64	-
D	116,5	-

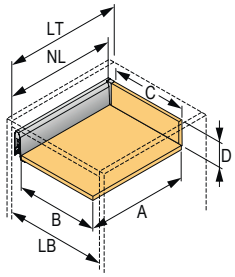

Belső fiók, magassága 126 mm

leírás	fából készült hátlap	acél hátlap
A	NL – 24,5	NL – 21
B	LB – 2× EB – 52,5	LB – 2× EB – 52,5
C	LB – 2× EB – 64	-
D	116,5	-
G	LB – 2× EB – 62	LB – 2× EB – 62
H	105,5	105,5

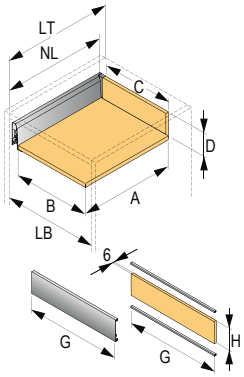

Frontkihúzású fiók, magassága 94 és 126/186 mm

leírás	fából készült hátlap	acél hátlap
A	NL – 24,5	NL – 21
B	LB – 2× EB – 52,5	LB – 2× EB – 52,5
C	LB – 2× EB – 64	-
D	176	-

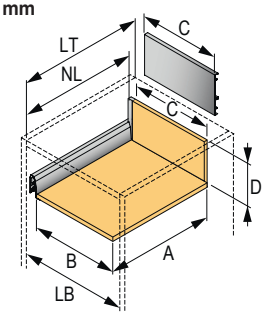

Belső fiók 94 és 126/186 mm magasságban

leírás	fából készült hátlap	acél hátlap
A	NL – 24,5	NL – 21
B	LB – 2× EB – 52,5	LB – 2× EB – 52,5
C	LB – 2× EB – 64	-
D	176	-
G	LB – 2× EB – 62	LB – 2× EB – 62
H	157	157
I	LB – 2× EB – 66,5	LB – 2× EB – 66,5

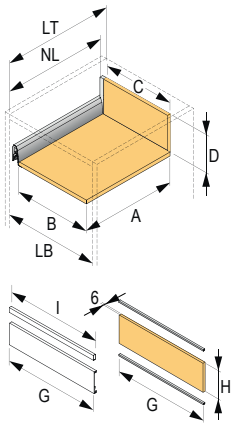

Frontkihúzású fiók, magassága 94 és 126/218 mm

leírás	fából készült hátlap	acél hátlap
A	NL – 24,5	NL – 21
B	LB – 2× EB – 52,5	LB – 2× EB – 52,5
C	LB – 2× EB – 64	-
D	208	-

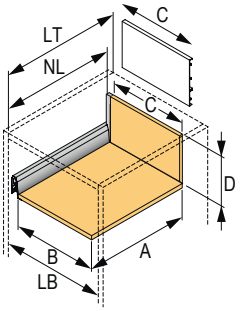

Belső fiók 94 és 126/218 mm magasságban

leírás	fából készült hátlap	acél hátlap
A	NL – 24,5	NL – 21
B	LB – 2× EB – 52,5	LB – 2× EB – 52,5
C	LB – 2× EB – 64	-
D	208	-
G	LB – 2× EB – 62	LB – 2× EB – 62
H	157	157
I	LB – 2× EB – 66,5	LB – 2× EB – 66,5

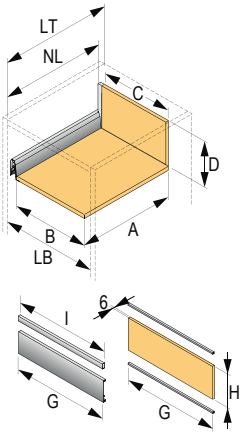

ArciTech méretdiagramok és a vágás kiszámítása

Rajzok és táblázatok az alj és a hátlap vágásának méreteihez

Frontkihúzású fiók, magassága 94 és 126/250 mm

leírás	fából készült hátlap	acél hátlap
A	NL – 24,5	NL – 21
B	LB – 2× EB – 52,5	LB – 2× EB – 52,5
C	LB – 2× EB – 64	-
D	240	-

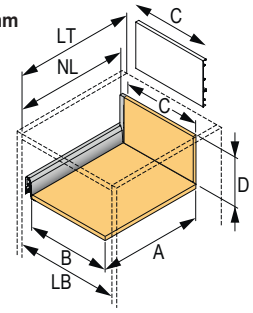

Belső fiók 94 és 126/282 mm magasságban

leírás	fából készült hátlap	acél hátlap
A	NL – 24,5	NL – 21
B	LB – 2× EB – 52,5	LB – 2× EB – 52,5
C	LB – 2× EB – 64	-
D	272	-

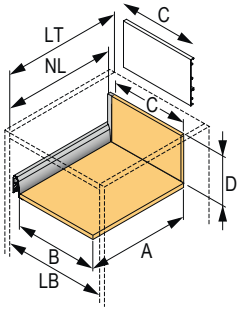

Frontkihúzású fiók, magassága 78 mm

leírás	fából készült hátlap	acél hátlap
A	-	NL – 21
B	LB – 2× EB – 52,5	LB – 2× EB – 52,5
C	LB – 2× EB – 64	-
D	68,5	-

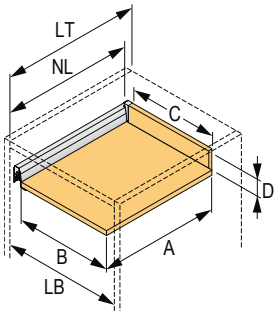

MultiTech – egyszerű acél oldalfal rendszer

Magasság 54 mm

kód	Hettich kód	szín	hossz (mm)
104058	9127871	fehér	500

- csomagolás 10 szett

A fiók szett tartalma:

- 1 szett fiókoldallap
- 1 szett korpuszsín (részleges kihúzású)



A MultiTech fiók egyszerűen összerakható a következő elemekből:

1 fiók szett, magasság 54 mm

+ **2** előlaprögzítő elemek (03.170 o.) + alj és hátlap, 16 mm

Magasság 86 mm

kód	Hettich kód	szín	hossz (mm)
104067	9127877	fehér	275
104069	9127879	fehér	350
104071	9127881	fehér	400
104073	9127883	fehér	450
104075	9127885	fehér	500
104080	9127887	fehér	550

- csomagolás 10 szett

A fiók szett tartalma:

- 1 szett fiókoldallap
- 1 szett korpuszsín (részleges kihúzású)



A MultiTech fiók egyszerűen összerakható a következő elemekből:

1 fiók szett, magasság 86 mm

+ **2** előlaprögzítő elemek (03.170 o.) + alj és hátlap, 16 mm

Magasság 118 mm

kód	Hettich kód	szín	hossz (mm)
103977	9127891	fehér	275
103981	9127893	fehér	350
103983	9127895	fehér	400
103985	9127897	fehér	450
103987	9127899	fehér	500
103995	9127901	fehér	550

- csomagolás 10 szett

A fiók szett tartalma:

- 1 szett fiókoldallap
- 1 szett korpuszsín (részleges kihúzású)



A MultiTech fiók egyszerűen összerakható a következő elemekből:

1 fiók szett, magasság 118 mm

+ **2** előlaprögzítő elemek (03.170 o.) + alj és hátlap, 16 mm

MultiTech – egyszerű acél oldalfal rendszer

Magasság 150 mm

kód	Hettich kód	szín	hossz (mm)
104000	9127905	fehér	275
104002	9127907	fehér	350
104004	9127909	fehér	400
104006	9127911	fehér	450
104029	9127913	fehér	500
104031	9127915	fehér	550

- csomagolás 10 szett

A fiók szett tartalma:

- 1 szett fiókoldallap
- 1 szett korpuszsín (részleges kihúzású)



A MultiTech fiók egyszerűen összerakható a következő elemekből:

1 fiók szett, magasság 150 mm

+ **2** elülső rögzítő elem(03.170 o.)+ alj és hátlap, 16 mm

Magasság 214 mm

kód	Hettich kód	szín	hossz (mm)
104041	9127921	fehér	450
104043	9127923	fehér	500
104045	9127925	fehér	550

- csomagolás 5 szett

A fiók szett tartalma:

- 1 szett fiókoldallap
- 1 szett korpuszsín (részleges kihúzású)



A MultiTech fiók egyszerűen összerakható a következő elemekből:

1 fiók szett, magasság 118 mm

+ **2** elülső rögzítő elem (03.170 o.)+ alj és hátfal, 16 mm

MultiTech – tartozékok

54 mm magasságú oldallaphoz

kód	leírás
106854	préseléshez

- szett fiókhoz



86, 118, 150, 214 mm magasságú oldalapokhoz

kód	leírás
106856	csavarozáshoz

- szett fiókhoz



Hosszanti magasító korlát rúd készlet

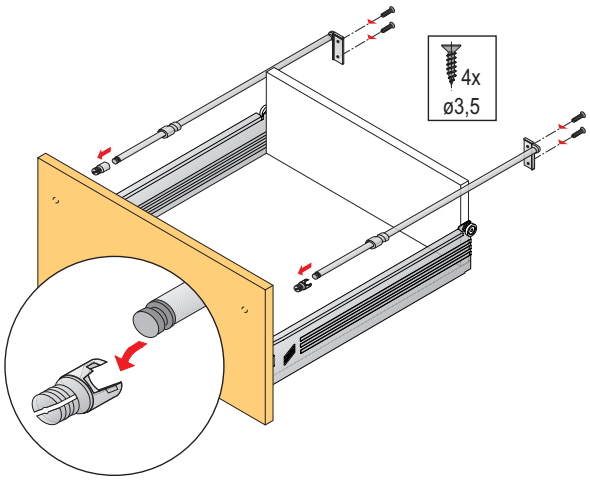

kód	hossz (mm)
107339	400
107341	450

- szett fiókhoz

Actro 5D rejtett fióksínek

Teljes kihúzású fióksín 16 mm vastag oldallapú fiókhoz

hossz (mm)/ teherbírás (kg)	Silent System		
	10	30	30
250	**401597**	**401602**	×
270	**401598**	**401603**	×
300	**401599**	**401604**	×
320	**401600**	**401605**	×
350	**401601**	**401606**	×
380	×	**401607**	×
400	×	**401608**	×
420	×	**401609**	×
450	×	**401610**	**401616**
480	×	**401611**	×
500	×	**401612**	**401617**
520	×	**401613**	**401618**
550	×	**401614**	**401619**
580	×	**401615**	**401620**
600	×	×	**401621**
650	×	×	**401622**
700	×	×	**401623**
750	×	×	**401624**

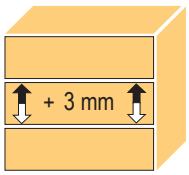

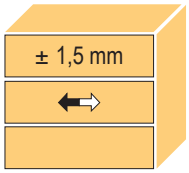

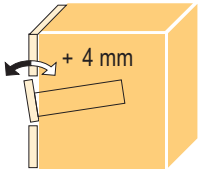

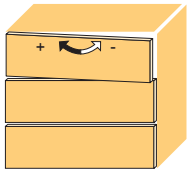

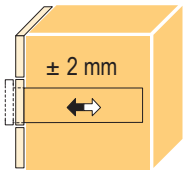

- Actro 5D teljes kihúzású sín 16 mm vastag oldalfalú fiókhoz
- Fiókbeállítás 5 irányba szerszám nélkül, rögzítőkkel.
- Magasságbeállítás + 3 mm, oldalirányú beállítás elöl ± 1,5 mm és 1,5 mm hátul, mélységbeállítás ± 2 mm és szögbeállítás + 4 mm.
- Kényelmes szerelés 4D-s összekötők rácsúsztatásával.
- Kiegészítő: kiterjesztés (mélység) ± 2 mm.
- Integrált csillapítással ellátott fióksínek(SiSy) a P2Os vasalatokkal kombinálhatók.
- Fióksínek teherbírása 10, 40 és 70 kg.

kód	Hettich kód	leírás
397909	**9257264**	lehetővé teszi, a fiók (mozgás előre és hátra) beállítását és ezt ± 2 mm

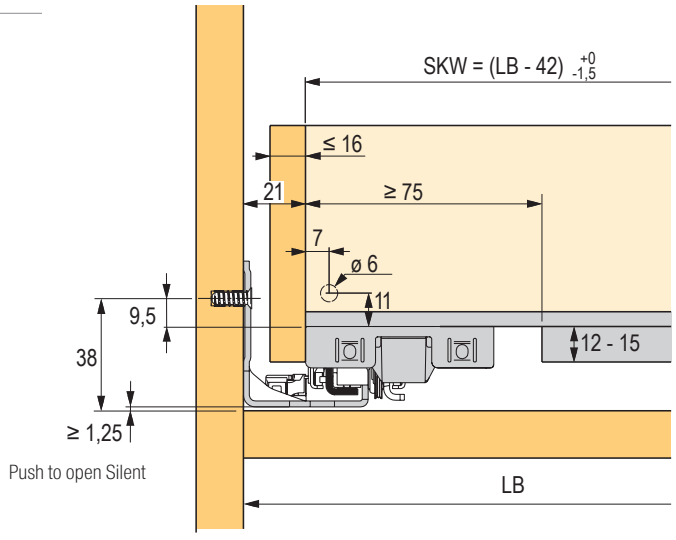

Quadro 4D rejtett fióksín

Teljes kihúzású fióksín 16 mm vastag oldallapú fiókhoz

hossz (mm)/teherbírás (kg)	Silent System
	30
300	**403271**
350	**403273**
400	**403275**
450	**403277**
500	**403279**
550	**403281**
600	**403283**



- Fiókbeállítás 4 irányban szerszám nélkül, rögzítők segítségével.
- Magasságbeállítás + 2 mm, oldalirányú beállítás ± 1,5 mm, mélységbeállítás ±2 mm és dőlésszög beállítás.
- Kényelmes szerelés 4D-s összekötők rácsúsztatásával.
- Az integrált csillapítással ellátott sínek (Silent System) Push to open Silent vasalattal kombinálhatók.
- Fióksínek teherbírása 10 és 30 kg.



Függőleges beállítás



Vízszintes beállítás



Dőlésszög beállítás



Mélység beállítás



- a pontos magasságállítás közvetlenül az előlap mögött lehetséges



- a kerék mutatójának párhuzamos tájolása lehetővé teszi a szinkronbeállítást mindkét oldalon

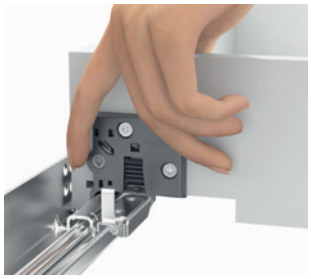

- egyszerűen húzza ki kissé a fiókot a kihúzható sínen



- a rés minimálisra csökkentése anélkül, hogy az előlap a korpushoz érne

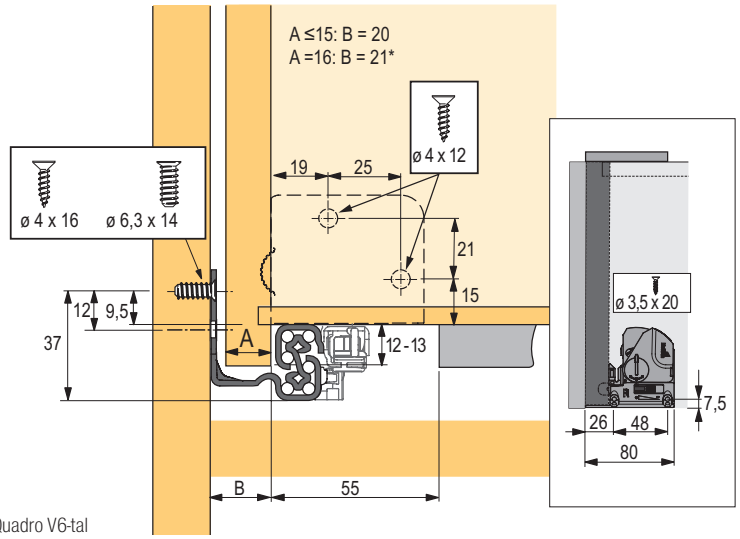

❗ az oldalirányú beállítás korlátozott, a fiók belső szélessége nem kompatibilis a Quadro V6-tal

Push to Open Silent Quadro-hoz

Mechanizmus és hordozószettek

kód	kód Hettich	fióksín hosszához (mm)	fióksínek teherbírása (kg)	teljes tömeg (kg)
361236	9246315	250 – 600	30	8 – 20
361237	9246316	350 – 600	30	10 – 30



Szinkronizációs rúd rövidítéshez

kód	kód Hettich	leírás
318279	9236718	rúd 2000 mm
318281	9221295	csatlakozó 2 fenéklaphoz



Ajánlások fiókokhoz (előlap magassága kb. 150-ig)

hossz (mm)	fiókszélesség (mm)												
	275	300	350	400	450	500	550	600	700	800	900	1000	1200
250 – 300													
320 – 350													
380 – 550													
580 – 600													

Ajánlások magas fiókok számára (az előlap magassága 300 mm-ig, könnyű és közepes terhelésig)[1]

hossz (mm)	fiókszélesség (mm)												
	275	300	350	400	450	500	550	600	700	800	900	1000	1200
250 – 300													
320 – 350													
380 – 550													
580 – 600													

Ajánlások magas és nehéz fiókok számára (az előlap magassága 300 mm-ig, nagy megterhelés, pl. tányérok stb.)[1]

hossz (mm)	fiókszélesség (mm)												
	275	300	350	400	450	500	550	600	700	800	900	1000	1200
250 – 300													
320 – 350													
380 – 550													
580 – 600													

Tömeg tartománya Push to Open Silent: <10 | 8 – 20 | 10 – 30

[1] Az ajánlás a szokásos használatra vonatkozik (azaz 18 mm vastag faforgácslapból készült fiókelőlap, a fiók a szokásos tartalommal megrakva). A nem szabványos méretű és anyagú teljes fiókokra vonatkozó részletes ajánlások megtalálhatók az online konfigurátorban.

Quadro 4D rejtett fióksín

Quadro teljeskihúzású fióksínek fogantyú nélküli nyitással

kód	Hettich kód	hossz (mm)	minimális korpusz-mélység (mm)	b1 (mm)	b2 (mm)	teher-bírás (kg)
361207	9247737	250	263	142	–	30
361208	9247738	300	313	192	–	
361209	9247739	320	333	192	–	
361210	9247740	350	363	192	–	
361211	9247741	380	393	224	–	
361212	9247742	400	413	224	–	
361213	9247743	420	433	224	–	
361214	9247744	450	463	256	–	
361215	9247745	480	493	256	–	
361216	9247746	500	513	288	224	
361217	9247747	520	533	288	224	
361218	9247758	550	563	288	224	
361219	9247759	580	593	352	–	
361220	9248444	600	613	352	–	



- Push to open mechanizmus a mechanikus fogantyú nélküli nyitáshoz a zárás közbeni csillapítás nélkül
- Kényelmes szerelés 4D-s összekötők rácsúsztatásával
- intuitív magasságbeállítás + 2 mm, oldalirányú beállítás ± 1,5 mm,
- mélységbeállítás ± 2 mm és szögbeállítása, mindez szerszám nélkül
- teherbírás az EN 15338 szabvány szerint

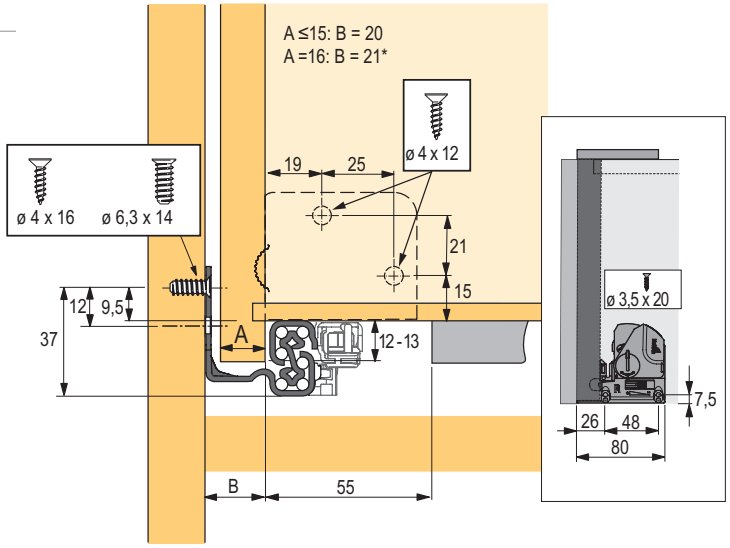

az oldalirányú beállítás korlátozott, a fiók belső szélessége nem kompatibilis a Quadro V6-tal

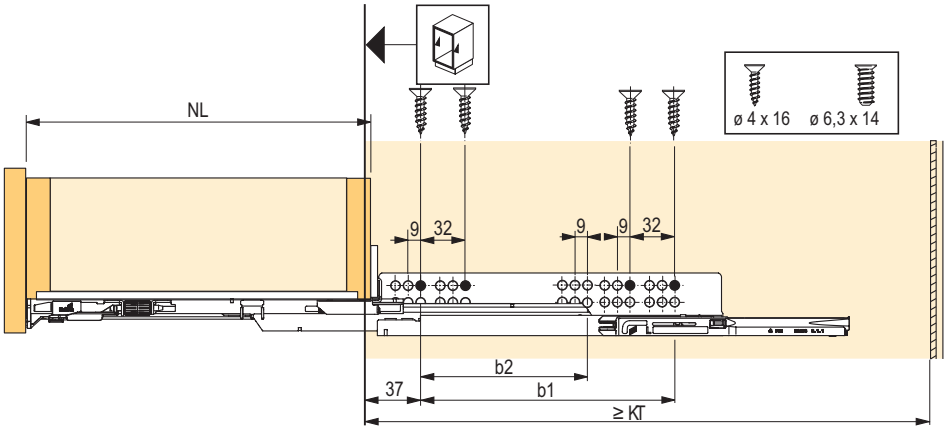

a feltüntetett méretek csak 1,5 mm-es hézag esetén érvényesek

Quadro rejtett fióksínek

Hettich

Teljes kihúzás csillapítással, 19 mm oldalvastagsághoz

kód	hossz (mm)	a korpusz mélysége (min – mm)	furattávolság b1 (mm)	furattávolság b2 (mm)
317639	300	313	192	×
317640	350	363	192	×
317641	400	413	224	×
317642	450	463	256	×
317643	500	513	288	224
367919	550	563	288	224
367920	600	613	352	×



- **Silent System:** – az integrált csillapítás biztosítja a fiók lágy és nyugodt működését
- **akár 19 mm-es oldallapvastagsághoz**
- kényelmes szerelés a fiókok fióksínekre csúsztatásával összekötőkkel, amelyek lehetővé teszik a magasság beállítását szerszámok nélkül (+ 2 mm)
- teherbírás az EN 15338 szabvány szerint, 3. osztály
- horganyzott acél, alkalmas nedves helyiségekbe

Teljes kihúzás fogantyú nélküli nyitáshoz, 19 mm oldallapvastagsághoz

kód	hossz (mm)	a korpusz mélysége (min – mm)	furattávolság b1 (mm)	furattávolság b2 (mm)
343030	300	313	192	×
343031	350	363	192	×
343033	400	413	224	×
317644	450	463	256	×
317645	500	513	288	224



- **Push-to-Open**: mechanizmus fiókok fogantyú nélküli nyitásához csillapítás nélkül
- **akár 19 mm-es oldallapvastagsághoz**
- kényelmes szerelés a fiókok fióksínekre csúsztatásával összekötőkkel, amelyeklehetővé teszik a magasság beállítását szerszámok nélkül (+ 2 mm)
- teherbírás az EN 15338 szabvány szerint, 3. osztály
- horganyzott acél, alkalmas nedves helyiségekbe
- kiegészíthető szinkronizálással széles fiókokhoz, 03.178 o.

Részleges kihúzású csillapítással, 19 mm oldallapvastagsághoz

kód	hossz (mm)	a korpusz mélysége (min – mm)	kihúzási veszteség (EL – mm)	furattávolság b1 (mm)
317646	300	313	50	160
317647	350	363	62	192
317648	400	413	74	224
317649	450	463	86	256
317650	500	513	98	288



- **Silent System:** – az integrált csillapítás biztosítja a fiók lágy és nyugodt működését
- kényelmes szerelés reteszek rácsúsztatásával és a magasság szerszám nélküli beállításával
- **akár 19 mm-es oldallapvastagsághoz**
- **rugalmas rendszer:** a Quadro részleges kihúzású sínt a Quadro teljes kihúzású sínre lehet cserélni anélkül, hogy megváltoztatná a fiók méretét, a fiókot és az elülső részét
- teherbírás az EN 15338 szabvány szerint, 3. osztály
- horganyzott acél, alkalmas nedves helyiségekbe

Quadro rejtett fióksínek

Teljes kihúzású fióksín

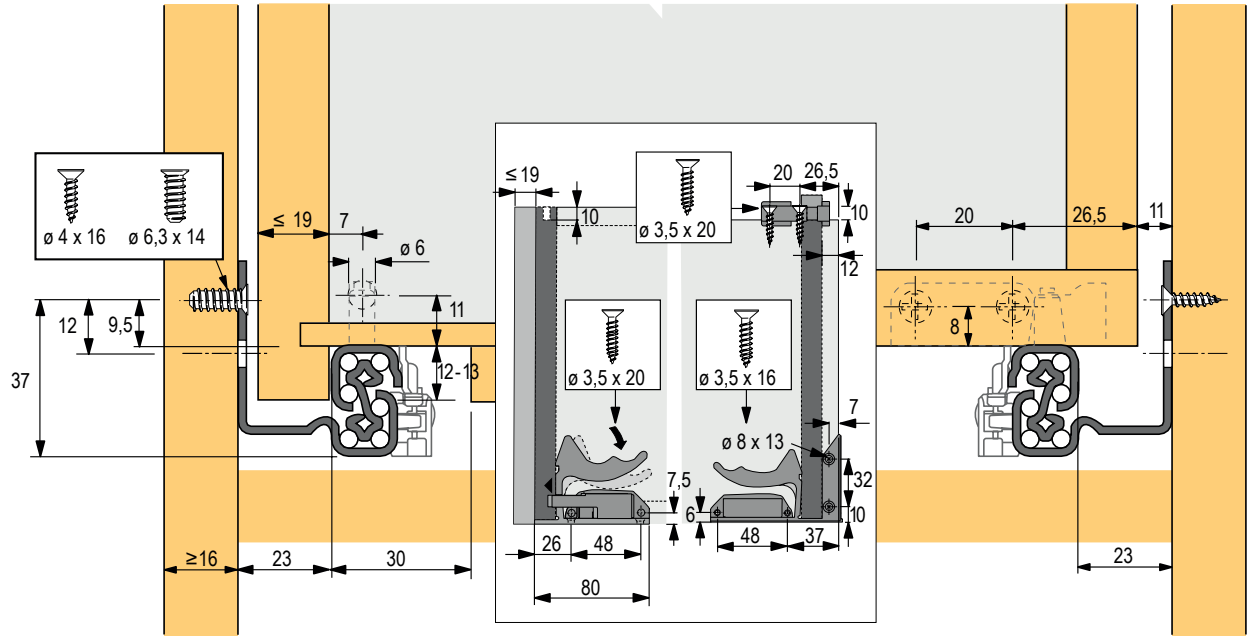

Részleges kihúzás

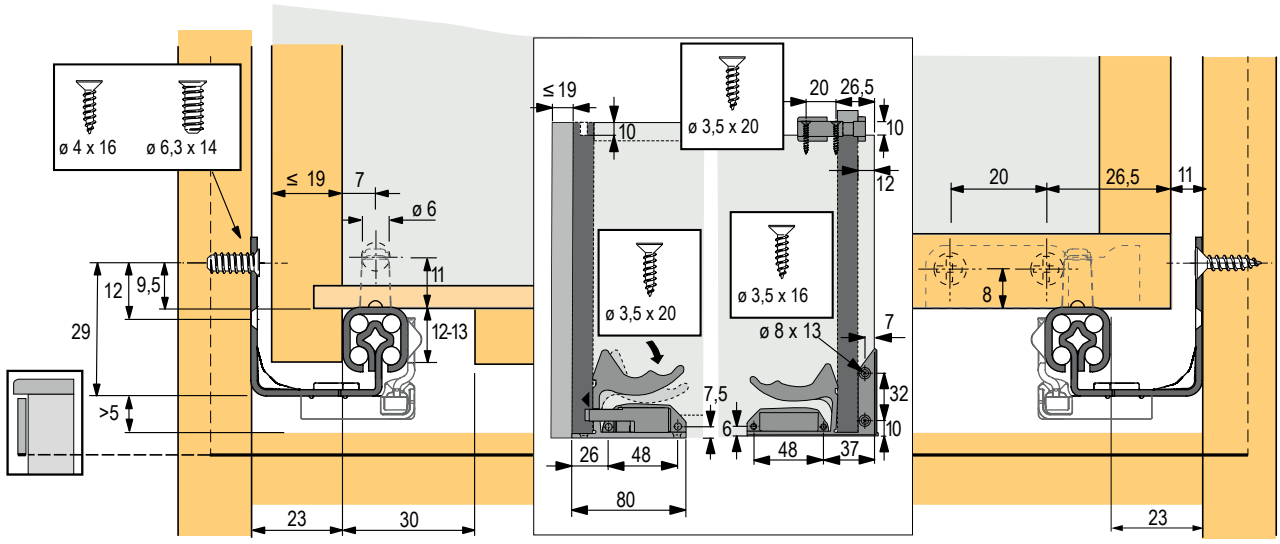

Quadro fióksín rögzítés fafiókhoz

- könnyen pótolható
- a Quadro V6-ra és a Quadro V6+-ra, az EB 20 esetében
- színek: fehér és szürke
- automatikusan biztosítja magát, ha a kihúzható polc teljesen ki van húzva
- kibiztosítás meghatározott erővel történő visszahúzáskor
- használatuk felváltja a korábban használt, kihúzható polcokhoz használt adaptereket

kód	Hettich kód	leírás
362359	9242553	szürke
362360	9242552	fehér

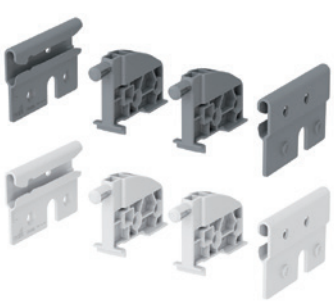



Quadro rejtett fióksínek

Teljes kihúzás csillapítással, 16 mm oldallapvastagsághoz

kód	kód Hettich	névleges hossz (mm)	minimális korpusz-mélység (mm)	furattávolság b1 (mm)
104581	45284	280	293	160
104606	45286	320	333	192
104607	45287	350	363	192
104645	45288	380	393	224
104647	45290	420	433	224
104648	45291	450	463	256
104649	45292	480	493	256
104711	45293	500	513	288
104744	45294	520	533	288
104751	45295	550	563	288
104758	45296	580	593	352
104784	45297	600	613	352

- csomagolás 1 szett



- összeszerelés csúsztatással – a fiókot a fióksínekre helyezzük és behelyezzük a korpuszba
- Silent System – a fióksínbe integrált csillapító biztosítja a fiók lágy és nyugodt zárását
- az integrált biztosíték megakadályozza a fiók nem kívánt kinyílását
- tökéletes magasság- és oldal stabilitás
- az ellenálló acélpályák biztosítják a precíz acélgolyók optimális vezetését
- az öntisztuló vezetőpályák nem igényelnek karbantartást
- cserélhetőség – a részleges kihúzású fióksín a teljes kihúzású fióksínre cserélhető a szekrény, a korpusz vagy a fiók előlapjának és a fúrás méretének megváltoztatása nélkül!

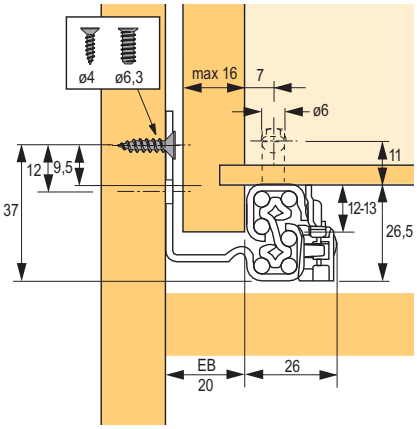

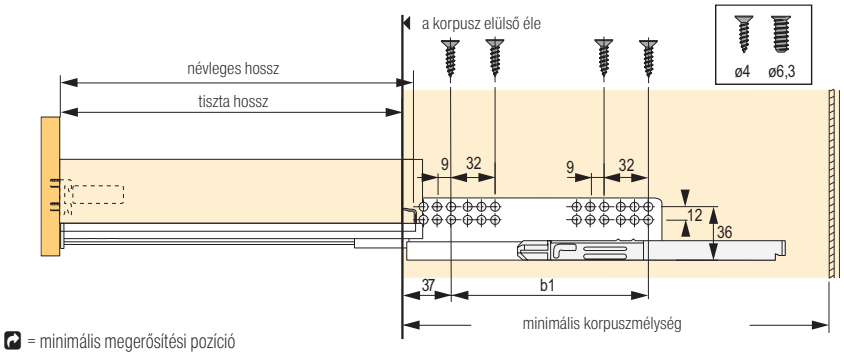

= minimális megerősítési pozíció

Előlaprögzítő

kód	Hettich kód	leírás
104547	9144830	balos
104548	9144841	jobbos



- a Quadro fióksínnek és a fafiókok biztonságos és szerszám nélküli összekötése (csúsztatható felszerelés)
- folyamatos magasságállítás + 2 mm-es kerék (szerszám nélkül)
- a fiók eltávolítása után a magassági beállítás megmarad
- fekete műanyag

Quadro – választható tartozékok

Szinkronizáció a Quadro V6, V6+ és 4D V6 fióksínekhez

kód	leírás
318279	Push to open szinkronizációs rúd 2 000 mm
318281	Push to open szinkronizációs összekötő
318282	Push to open adapter típus A
318283	Push to open adapter típus B
318284	Push to open dupla adapter típus A
318285	Push to open dupla adapter típus B

- a szinkronizálás tartósan a fióksín hátsó részére van szerelve
- a fiókokhoz Quadro fióksínnel Push to open mechanizmussal és 600 mm fölötti szélességgel
- maximális korpuszszélesség 2000 mm
- előnyös a mosdószekrények (szifon!) számára, és egy egyedülálló megoldás 2 fiókra közös előlappal

Adapter használata típus szerint:
A az InnoTech a Quadro V6+-ra és a fafiókokra a Quadro V6-ra és a Quadro V6+-ra
B az InnoTech a Quadro V6-ra
- a kettős adaptert 2 fiókra tervezték 1 előlappal



Szinkronizációs szett konkrét fióksínekhez

	fióksín	típusa adapter	szinkronizációs rúd	összekötő a szinkronizálás két részéhez	Adaptertípus 2 fiókhoz közös előlappal
fa fiók	Quadro V6	**318282**	**318279**	**318281**	**318284**
	Quadro V6+	**318282**			**318284**
	Quadro 4D V6	**318282**			**318284**
InnoTech fiók és InnoTech Atira	Quadro V6	**318283**			**318285**
	Quadro V6+	**318282**			**318284**

Quadro fafiókokhoz

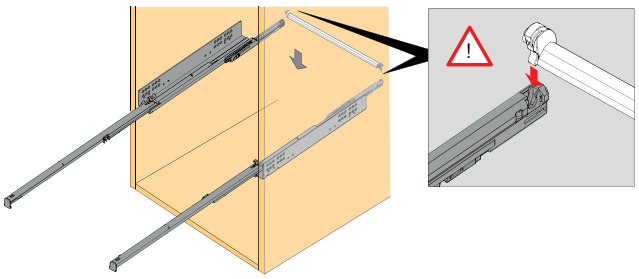

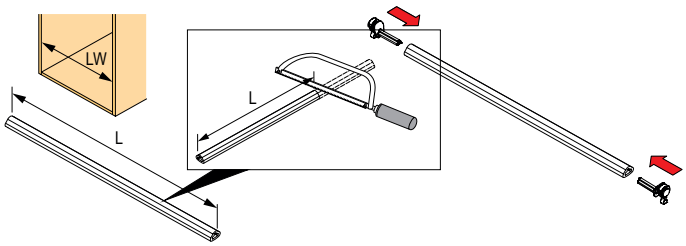

Fafiók

L		
EB 20		EB 23
Quadro V6 / V6+	Quadro V6 4D	Quadro V6
LW - 88	LW - 92	LW - 94

InnoTech és InnoTech Atira

L			
EB	9,5	10,5	12,5
	Quadro V6 / V6+		
	LW - 64	LW - 66	LW - 70

Golyós fióksínek nagy teherbírással

Teljes kihúzású sín 90 kg teherbírással StopControl rögzítés záráskor

kód	kód Hettich	hossz (mm)	min. korpusz-mélység (mm)	furattávolság b1 (mm)	furattávolság b2 (mm)	furattávolság C (mm)
104106	41398	700	704	261	264	633,5



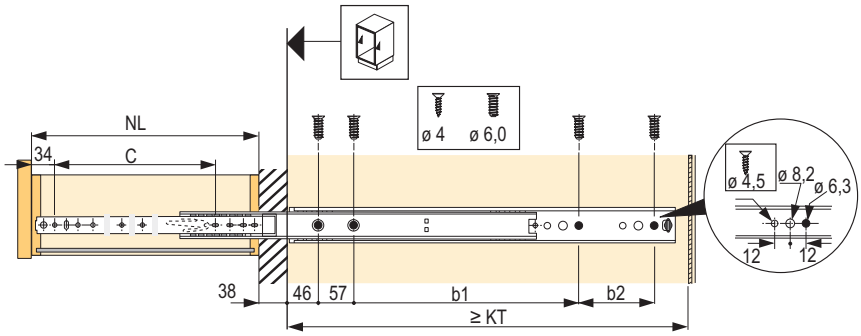

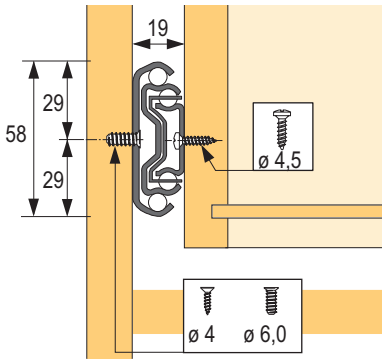

KA 4532 Silent System teljes kihúzású, 35 kg teherbírás

kód	Hettich kód	fiók hossza (mm)	minimális korpuszmélység KT (mm)	furattávolság (mm)				csomagolás
				b1	b2	b3	c	
133031	9114271	300	304	×	×	×	171	10 szett
132546	9114273	350	354	64	×	×	220	10 szett
132333	9114274	400	404	64	×	×	254	10 szett
132334	9114275	450	454	96	×	×	294	10 szett
130802	9114276	500	504	96	64	×	344	10 szett

- Silent System – az integrált csillapítás biztosítja a fiók lágy és nyugodt működését
- fiókokhoz horonyban, félhoronyban vagy tompán



KA 4532 Push to open teljes kihúzású, teherbírás 35 kg, beépített szélesség 12,7 mm

kód	Hettich kód	fiók hossza (mm)	minimális korpuszmélység KT (mm)	furattávolság (mm)				csomagolás
				b1	b2	b3	c	
141950	9114281	300	304	×	×	×	196	10 szett
133414	9114282	350	354	56	×	×	246	10 szett
133815	9114283	400	404	96	×	×	296	10 szett
133030	9114284	450	454	96	×	×	346	10 szett
130803	9114285	500	504	96	96	×	396	10 szett
171320	9114286	550	554	96	128	×	446	10 szett

- Push to open – a pontos mechanizmus automatikusan és csendesen kinyitja a fiókot – csak óvatosan nyomjon rá az előlapra
- az emelőkar segítségével a fiókot fel lehet emelni, így a fiók könnyen eltávolítható a szekrényből
- fafiókokhoz horonyban, félhoronyban vagy tompán
- horganyzott acél



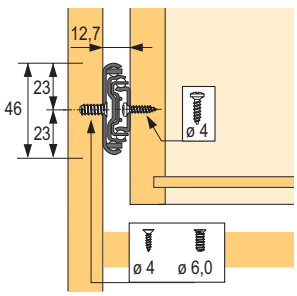

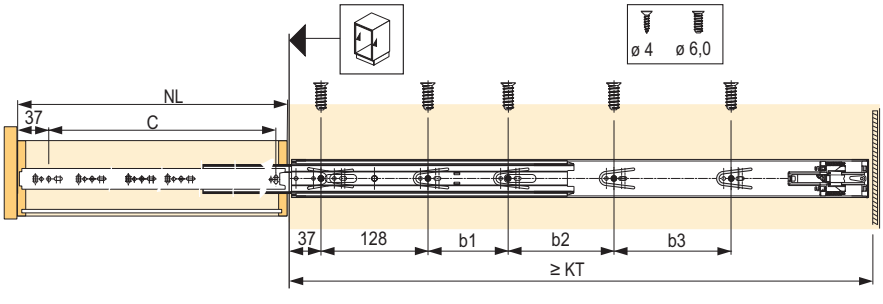

minimális korpuszmélység

Golyós fióksín

Részleges kihúzású KA1730 17 mm-es horony, teherbírása 10 kg

kód	Hettich kód	fiók sín (mm)	korpuszsín (mm)	névleges hossz (mm)	fiók hossza (mm)	EL sínveszteség (mm)	furattávolság (mm)	
							B1	C
106758	79054	133	150	200	155 – 210	32	96	101
106760	79055	164	182	250	185 – 260	44	128	132
104011	30765	185	182	300	185 – 305	44	128	153
104881	71835	217	214	350	220 – 355	56	160	185
104012	30766	249	246	400	250 – 410	68	192	217
104014	30768	500	310	500	500	98	256	468

- 2 db M4 × 9 csavart tartalmaz minden csomagolás
- csomagolás 20 szett

- pontos kihúzás megállással és kiesés elleni védelemmel
- a vezetősínek és a golyós keret egy teljesen oszthatatlan egységet alkotnak
- könnyű mozgás és magas oldalirányú stabilitás pontos vezetéssel
- a nyíl a fióksín irányát jelzi
- 430 mm-es fiókhossztól kiegészítő előlaptámasszal
- fiókokhoz horonyban, félhoronyban vagy tompán
- horganyzott acél
- a korpuszsínek az elülső éltől vannak szerelve
- a fióksínek a fiók hátsó élétől vannak szerelve



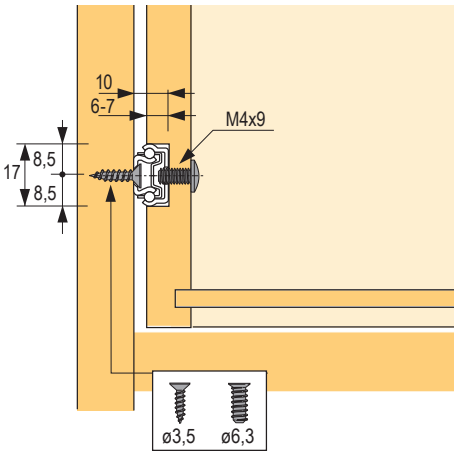

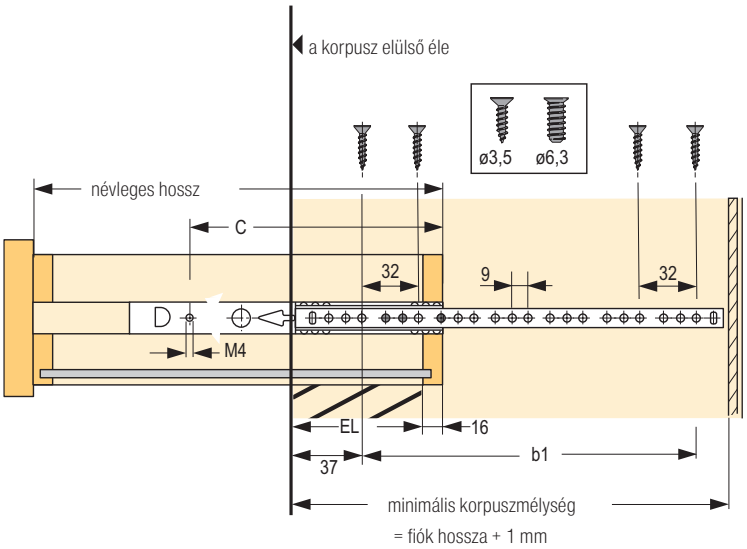

Golyós fióksín

Teljes kihúzású sín KA 5632 teherbírása 45 kg

kód	Hettich kód	fiók hossza (mm)	minimális korpuszmélység (mm)
106191	73276	250	254
106229	73277	300	304
106231	73278	350	354
106242	73279	400	404
106276	73280	450	454
106293	73281	500	504
106299	73282	550	554
106331	73283	600	604
106339	73284	650	654
104026	41355	700	704



- pontos teljes kihúzású fióksín megállással és biztosítékkal a nem kívánatos kitolódás ellen
- az emelőkar segítségével a fiókot fel lehet emelni, így a fiók könnyen eltávolítható a szekrényből
- könnyű mozgás és magas oldalirányú stabilitás pontos vezetéssel
- fiókokhoz horonyban, félhoronyban vagy tompán
- horganyzott acél, kékre passzivált
- csomagolás 1 szett

Részleges kihúzású KA 270 27 mm-es horony, teherbírás 12 kg

kód	Hettich kód	fiók sín (mm)	korpuszsín (mm)	névleges hossz (mm)	fiók hossza (mm)	sínveszteség EL (mm)	furattávolság (mm)	
							b1	c
103971	25155	222	214	350	230 – 350	56	160	190
104906	25156	328	342	550	350 – 550	80	288	296

- 2 db M4 × 9 csavart tartalmaz minden csomagolás
- csomagolás 20 szett

- pontos kihúzás megállással és kiesés elleni védelemmel
- a vezetősínek és a golyós keret egy teljesen oszthatatlan egységet alkotnak
- könnyű mozgás és magas oldalirányú stabilitás pontos vezetéssel
- fiókokhoz horonyban, félhoronyban vagy tompán
- horganyzott acél

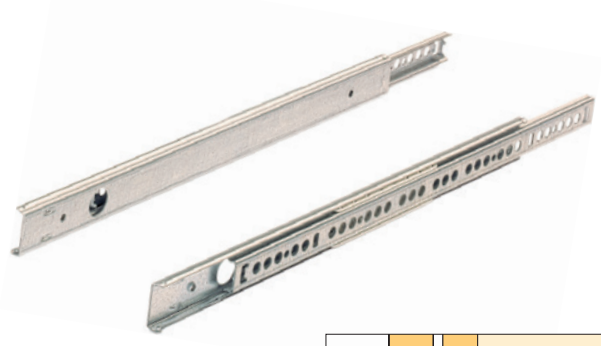

szerelési útmutató

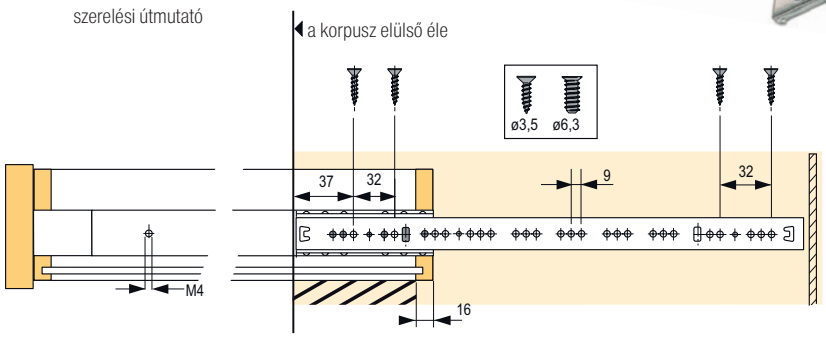

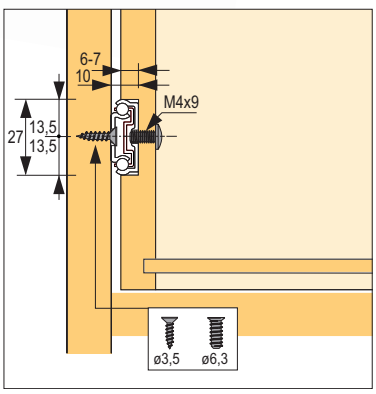

Golyós fióksín

Részleges FR 402 teherbírás 25 kg

kód	Hettich kód	fiók hossza (mm)	minimális korpusz-mélység (mm)	EL sínveszteség (mm)	furattávolság (mm)			
					b1	b2	B3	b4
103835	1061611	250	253	69	96	×	×	×
103750	1058344	300	303	69	96	×	×	×
103751	1058345	350	353	69	96	64	×	×
103752	1058346	400	403	69	96	128	×	×
103753	1058347	450	453	79	96	128	32	×
103754	1058348	500	503	86	96	128	64	32
103755	1058349	550	553	94	96	128	128	×
103756	1058350	600	603	104	96	128	128	×

- csomagolás 20 szett
- egyoldalú kényszerített vezetés
- ráütődő szerelés
- integrált önzáró technológia kettős biztosítékkal és leesés elleni védelemmel
- automatikus tűréskiegyenlítés ± 1 mm
- acél, fehér vagy barna porszórt bevonattal



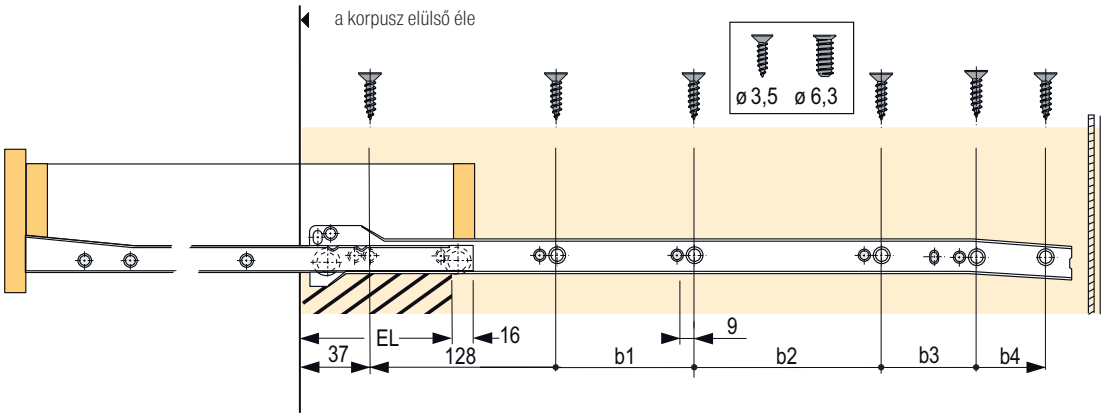

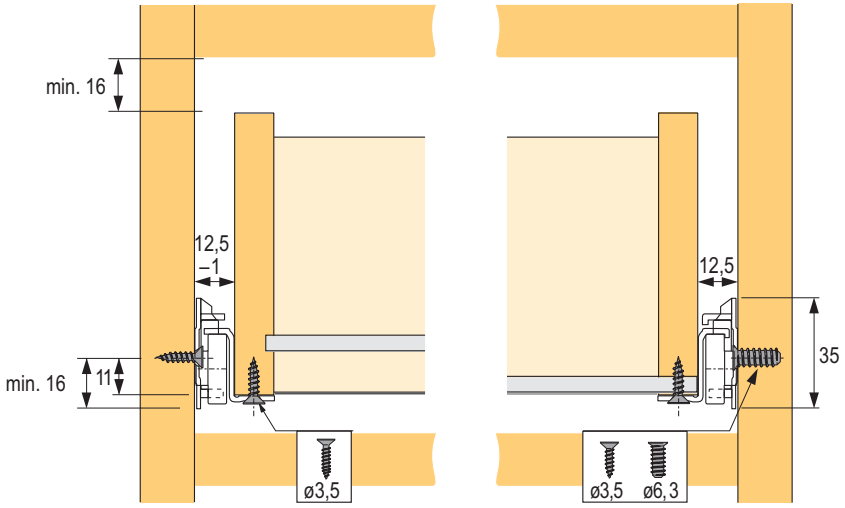

Golyós fióksín

Teljes kihúzású fióksínek FR 6142 teherbírás 50 kg

kód	Hettich kód	fiók hossza (mm)	minimális korpusz-mélység (mm)	teljes kihúzású fióksín átnyúlással OE (mm)	furattávolság (mm)			
					b1	b2	B3	b4
104112	41637	350	355	15	96	64	×	×
104159	41643	500	505	30	96	128	64	32
104208	41645	550	555	30	96	128	128	×

- teljes kihúzású sín átnyúlással, kétoldali kényszerített vezetéssel
- ráütődő szerelés
- integrált önzáródó technológia
- automatikus tűréskiegyenlítés + 2 mm
- acél, fehér vagy barna porszórt bevonattal
- kiesés elleni biztosíték és aretált teleszkópos közép sín



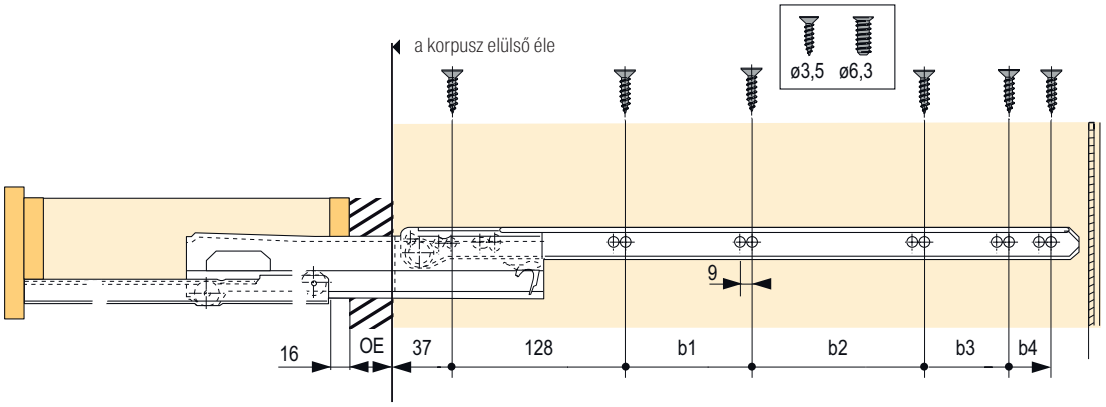

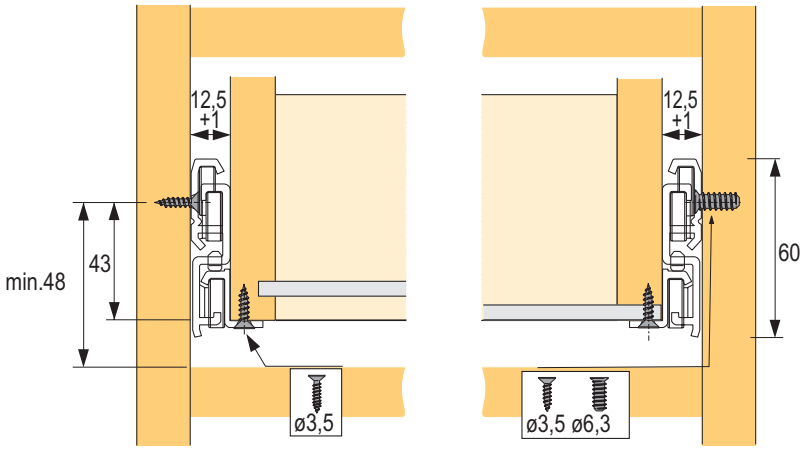

Távolságtartó profil

kód	Hettich kód	méret (mm)
103956	13952	25 × 484 × 50

- fehér műanyag

Görgős fióksín emelt oldalfallal

Részleges kihúzás

magasság (mm)		53	85	117	150
		fehér	fehér	fehér	fehér
hossz (mm)	270	93944	93950	93951	93955
	350	93945	93931	93952	93956
	400	93946	93932	93953	93957
	450	93947	93933	93940	93942
	500	93948	93934	93941	93943
	550	93949	93935	93954	93958



- fiók beállítása vízszintesen és függőlegesen ±1,5 mm
- teherbírás 25 kg

[1] a magasító korláthoz mindig meg kell vásárolni a 93998-as rögzítő elemet

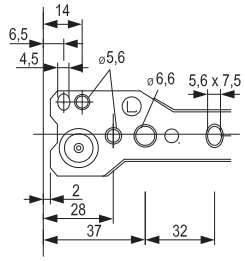

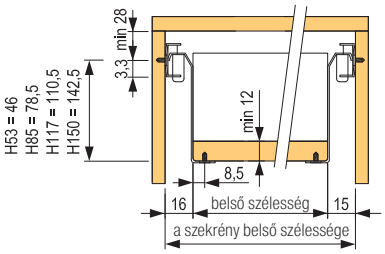

elülső és hátsó szerelési méretek H53, H83, H117, H150

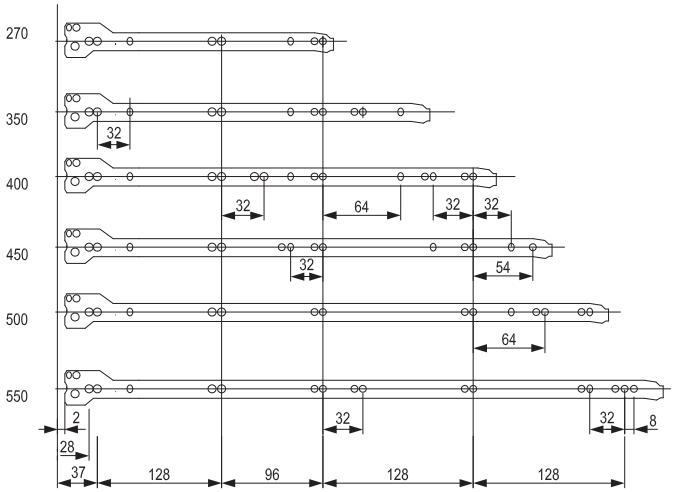

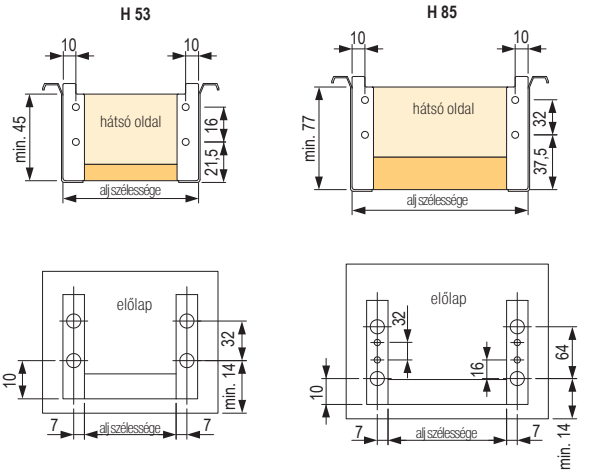

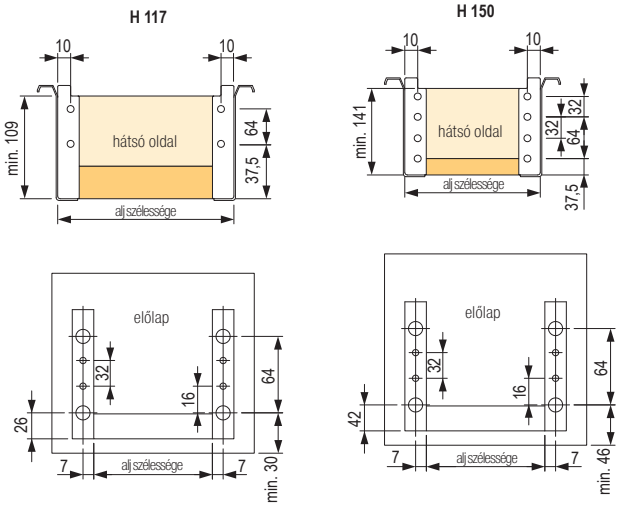

Külső csillapító görgős fióksínekhez oldallappal

kód	leírás
198919	fehér
198920	szürke



- teljes készlet, beleértve a szerelési útmutatót
- könnyű összeszerelés

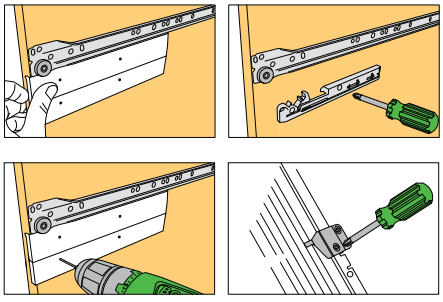

Görgős fióksín

Részleges kihúzás

hossz (mm)	fehér	fekete	AV (mm)
250	**252225**	×	87
300	**91641**	**91651**	87
350	**91642**	**91652**	87
400	**91643**	**91653**	97
450	**91644**	**91654**	97
500	**91645**	**91655**	97
550	**91646**	**91656**	117
600	**91647**	**91657**	117



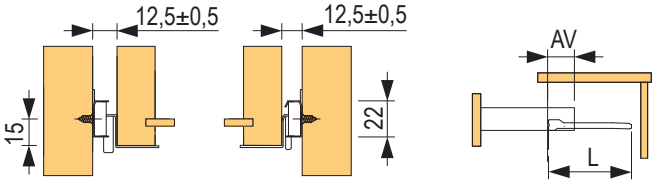

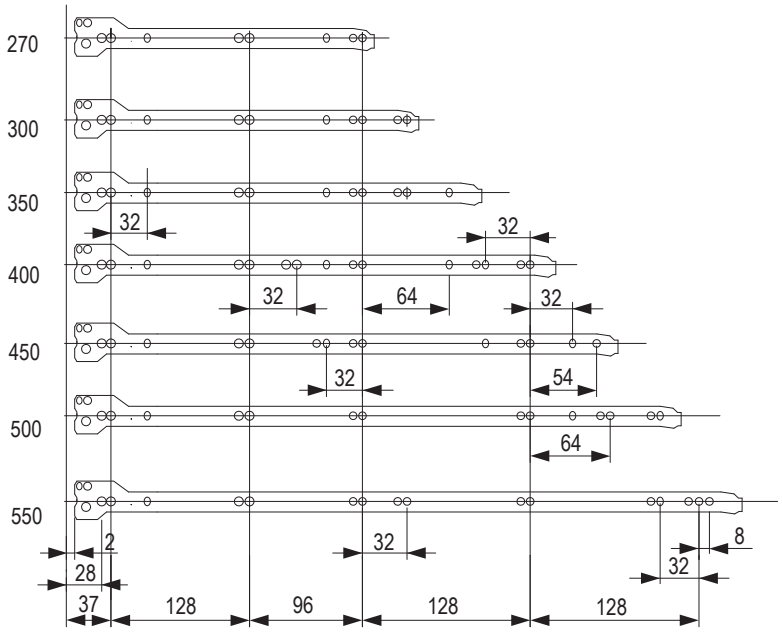

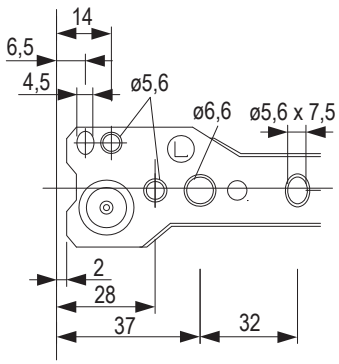

04



bútorok és fiókok belső felszerelése

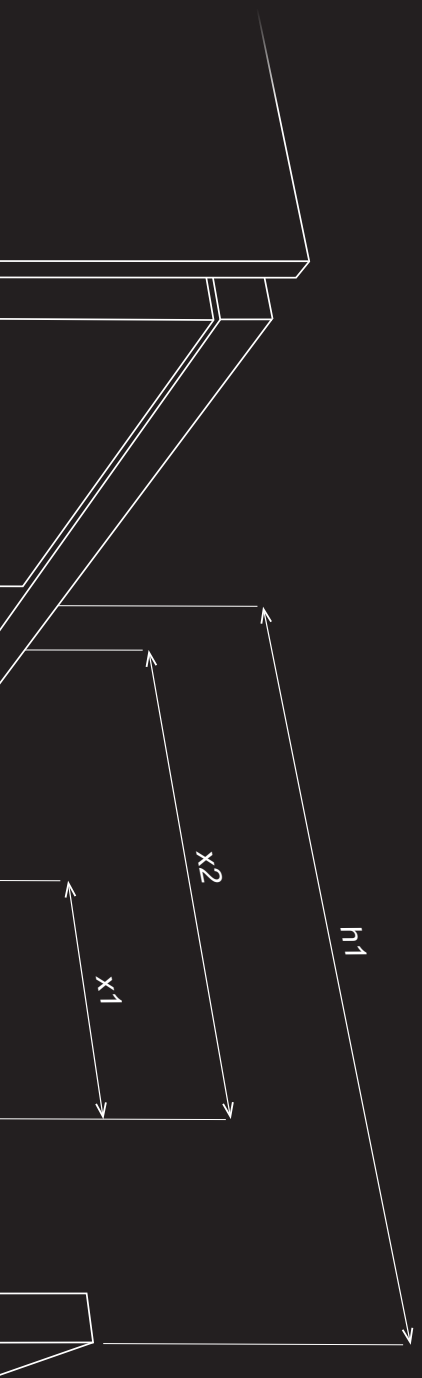

DÉMOS24PLUS

Ügyfélportál – vásárlási lehetőség, rendelések áttekintése, rendelések bevitele és formázása, rendelés állapotának ellenőrzése, készletinformációk, árak és sok más hasznos funkció egy helyen.

TANÁCSADÁS

Tanácstalan a vasalatok és a szerelés kiválasztásával kapcsolatban? Hívja a +36 1 445 3730 telefonszámot, vagy írjon a megrendelesek@demos-trade.com címre, és örömmel adunk Önnek tanácsot.

BEMUTATÓ VASALATOK A PARTNEREINKNÉL

Hogyan válasszunk evőeszköztartót Mekkora a szorter valójában? Látogassa meg, vagy küldje ügyfeleit partnereinkhez, ahol élőben megtekintheti termékeinket és szakmai tanácsokat kaphat.

HÁZHOZSZÁLLÍTÁS

Minden megrendelést akár két napon belül kézbesítünk Önnek.

01
02 13
03
04 14
05
06
15
07
08
09 16
10
11 17
12

tartalom

Tartalom



Evőeszköz-tartók	**Strong**	StrongIn	**04.9 o.**
	Blum	Nolago	**04.50 o.**
		Ambia–line	**04.59 o.**
		Orga–line	**04.54 o.**
	Hettich	Orga-Tray	**04.64 o.**
		Orga-Store	**04.66 o.**
	Agoform	Separado	**04.37 o.**
		Classico	**04.39 o.**
		Sky	**04.43 o.**
		Scoop	**04.47 o.**
	Kesseböhmer	LiniQ	**04.33 o.**
		SpaceFlexx	**04.36 o.**
Gardróbszek-rény renszerezők	**Strong**	StrongIn	**04.71 o.**
Fürdőszobai rendszerezők és tartozékok	**Gollinucci**	rendszerezők	**04.75 o.**
		kosarak	**04.76 o.**
Csúszásgátló alátétek	**Agoform**		**04.31 o.**
	Strong		**04.32 o.**
	Italiana Ferramenta		**04.32 o.**

tartalom

Szorterek és szemétko-sarak	Strong	StrongBins	04.80 o.
	Gollinuci	Linea 580 plus	04.81 o.
		Linea 580 EVO	04.83 o.
		Concept 560	04.85 o.
		Linea 500	04.88 o.
		Linea 200	04.89 o.
		Sistema 9XL	04.93 o.
		Sistema	04.95 o.
	Franke	Easysort	04.98 o.
		FX	04.99 o.
		Garbo	04.100 o.
		Cube	04.102 o.
		Solo	04.102 o.
		Mini	04.102 o.
	Blanco	Flexon II	04.103 o.
		Select II	04.105 o.
		Select II Orga	04.106 o.
Beépített kis háztartási eszközök	Ritter		04.108 o.

Mi van ebben a fejezetben?

A gyártók, termékek vagy fontos értékek rövid bemutatása a következő fejezetből.

Ebben a fejezetben a **Strong, Agoform, Blum, Hettich, Gollinucci, Franke, Blanco és Ritter** márkák evőeszköztartóit találja. Márka és áruválaszték szerint (evőeszköztartók, szorterek és kukák) szerint vannak rendezve. Márkán belül mindig a **korpusz mérete szerint vannak rendezve.**

Néhány kifejezés magyarázata

Hogyan válasszuk ki az evőeszköztartó megfelelő szélességét

gyártó	levonás a szekrény belső szélességéből (LW-W) (mm)	belső mélység a használt fióksín hossz függvényében (mm)
Blum LEGRABOX	42	26
Blum Merivobox		56
StrongMax 18		28
Blum TANDEMBOX ANTARO	48	26
StrongBox	60	
StrongMax 16	42	
Hettich InnoTech Atira	73	30
Hettich ArciTech	58	21 (fémlemez) és 24 (fa)

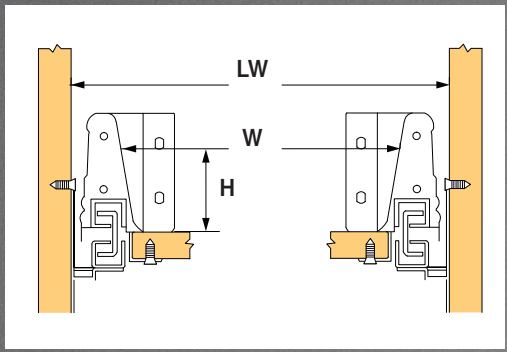

Pl. egy 500 mm-es StrongBox a 600 mm külső szélességű korpuszban mely 18 mm-es bútorlapból készült:

a korpusz belső méretei: **LW = 600 – 36 = 564 mm**
a fiók belső szélessége: **W = 564 – 60 = 504 mm**
a fiók belső mélysége: **500 – 26 = 474 mm**

- a fiók gyártó által megadott belső szélessége
  - 50 mm-es evőeszköztartó-magasságra érvényes (H)
  - a feltüntetett méretek levonásra kerülnek a korpusz belső oldalából

Evőeszköztartó

A fiókbetét az evőeszközök és kisebb konyhai eszközök áttekinthető tárolását biztosítja. Lehet rozsdamentes acél vagy műanyag, amely hosszában és szélességében szükség szerint módosítható.



Elválasztó

Egy sor rekesz, amely a fiók belső terének elosztására szolgál, és áttekinthető részeket képez... bármi tárolására.

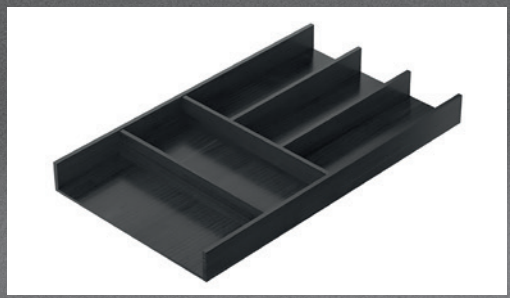

Rendszerező

Fedezze fel azokat a termékeket, amelyek nem evőeszköztartó, nem is elválasztó, hanem pontosan a kettő közötti pozíciót töltik be. Használhatja őket a fürdőszobában vagy az öltözőben, bármilyen apróság tárolására szolgálnak.



Csúszásgátló alátét

A fiók aljára helyezendő gumi alátét. Megakadályozza az edények nem kívánt mozgását, tompítja az ütődéseket az edények elrakásakor, és általában csendesebbé és kellemesebbé teszi a konyhában végzett munkát.



Szorter

A mi esetünkben ez egy rendszerező a konyhában keletkező hulladékok szortírozásához. A legnagyobbak akár 4 tárolóedénnyel és további tárolóhelyekkel rendelkeznek, például tisztítószerek számára.



Szemétkosár

Úgy gondoljuk, hogy ez nem szorul magyarázatra. Csak emlékeztetjük, hogy esetünkben beépített kosarakról beszélünk.



Beépített kis háztartási eszközök

A fiókba épített kenyérszeletelő, kenyérpirító vagy botmixer helyet takarít meg a munkalapon. A konyha mindig szép és rendezett benyomást kelt.

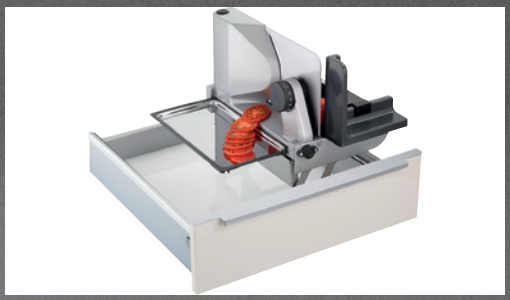

Milyenek a TOP termékek?

Összeállítottunk Önnek egy válogatást a legérdekesebb termékekből, amelyeket a katalógusban talál.

StrongBins

04.80

A **Strong** szorterek sorozata a **StrongBox** platformon található. A **StrongBins** egyesíti a bevált minőséget, a kedvező árat, a felhasználói kényelmet és az emberi tevékenység környezetre gyakorolt hatásának csökkentését.





Ambia-line

A Blum evőeszköztartók és rendszerezők ezen kínálata nem újdonság. Fontos azonban kiemelni, hogy a Legraboxhoz hasonlóan ezek az új Merivobox fiókrendszerekbe is alkalmazhatók.

04.59

bútorok és fiókok belső felszerelése

További újdonságok a fejezetben

04



04.9

StrongIn evőeszköztartók a StrongMax számára

Az alsó szekrényekben lévő fiókok már bevett gyakorlatnak számítanak. Ami még nem igazán terjedt el, az az, hogy egyenesen gyárilag nincsenek ellátva evőeszköztartóval vagy elválasztóval. Ebben próbálunk meg segíteni egy új, használatra kész evőeszköztartó családdal a StrongMax fiókokhoz. A felhasználók el lesznek ragadtatva!



LiniQ evőeszköztartók

Kesseböhmer = drótprogram, felnyílók, de a LiniQ sorozat fa evőeszköztartói is. Aki ismeri a Kesseböhmer márkát, jól tudja, hogy ez a kiváló minőség, a felhasználói kényelem és a hosszú élettartam garanciája.

04.33



Franke Easysort szorterek

Ezeknek a szortereknek a rendkívül eredeti kialakítása tetszeni fog mindazoknak, akik a standard termékekhez képest másfajta megoldást keresnek. A sima vonalak, amelyek az üreges és vékony kávák trendjéhez igazodnak, tökéletesen illeszkednek a modern belső terekbe.

04.98



SpaceFlexx

04.36

A Kesseböhmer cég második terméke lehetővé teszi a fiókok belső terének hatékony felosztását. Ezúttal a magasakba tervezték, függetlenül attól, hogy a konyhában, a fürdőszobában vagy akár a műhelyben vannak. A rugalmas válaszfalak lehetővé teszik bármilyen alakú tárgy tárolását, és megakadályozzák annak nem kívánt mozgását. Egy nagyszerű termék, amely 2019-ben elnyerte a zsűri szívét és a Red Dot díjat.



Nolago a Merivobox számára

Az új Nolago evőeszköztartó-sorozatot a Blum új Merivobox fiókjaihoz készültek. Az evőeszköztartók pontosan illeszkednek a korpuszok alapvető méretválasztékához, és semmilyen módon nem kell módosítani őket.

04.50

Az új termékekről szólóvideók és további információk itt találhatók:

StrongIn evőeszköztartók – szettek

StrongMax számára, szélesség 276 mm

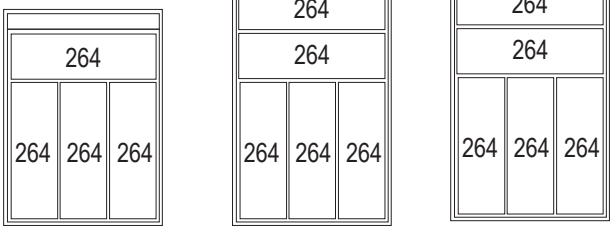

450 mm 500 mm 550 mm

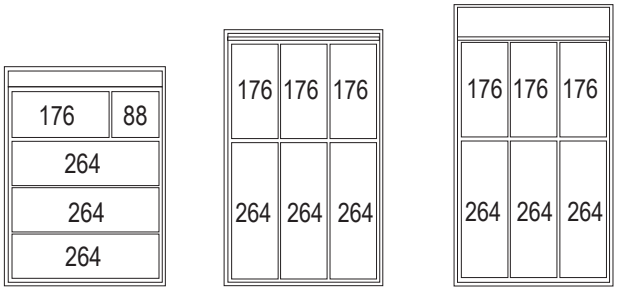

450 mm 500 mm 550 mm



mélység (mm)	fehér	szürke	fekete
450	**497024**	**497025**	**497027**
500	**402905**	**402931**	**402927**
550	**497068**	**497069**	**497070**

- összeállítás 450 mm mélységű fiókhoz: 4× 264 mm-es tálak
- összeállítás 500 és 550 mm mélységű fiókokhoz: 5× 264 mm-es tálak
- a szettek tetszőlegesen bővíthetők, lásd az egyes részeket alább



mélység (mm)	fehér	szürke	fekete
450	**497071**	**497072**	**497073**
500	**402906**	**402932**	**402928**
550	**497074**	**497075**	**497076**

- összeállítás 450 mm mélységű fiókhoz: 3× 264, 1× 176 a 1× 88 mm-es tálak
- összeállítás 500 és 550 mm mélységű fiókokhoz: 3× 264 és 3× 176 mm-mm-es tál
- a szettek tetszőlegesen bővíthetők, lásd az egyes részeket alább

Alapkeret, szélesség 276 mm



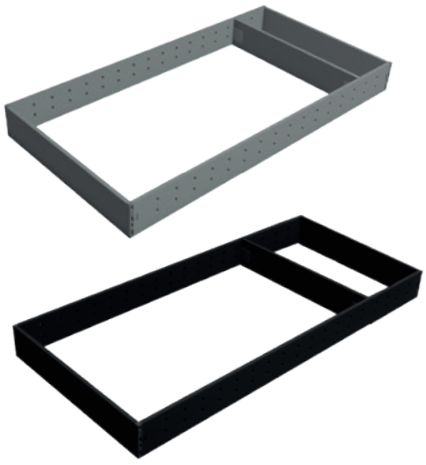

kód	mélység (mm)	szín
402912	450	fehér
402904	500	
402938	550	
402909	450	szürke
399216	500	
402930	550	
402924	450	fekete
402922	500	
402942	550	

StrongIn evőeszköztartók – egyes részek

⑦ Perforált oldallap

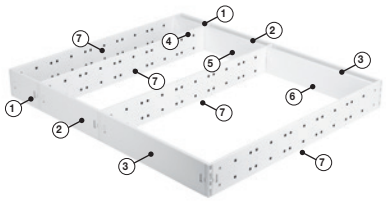



Leírás:
1. elülső és hátsó rész 88 mm
2. elülső és hátsó rész 176 mm
3. elülső és hátsó rész 264 mm
4. belső válaszfal 88 mm
5. belső válaszfal 176 mm
6. belső válaszfal 264 mm
7. perforált oldallap

kód	mélység (mm)	szín
402908	450	fehér
402900	500	
402934	550	
402907	450	szürke
399208	500	
402929	550	
402923	450	fekete
402918	500	
402941	550	

①②③ Elülső és hátsó rész



kód	hossz (mm)	szín
402897	88	fehér
402898	176	
402899	264	
399205	88	szürke
399206	176	
399207	264	
402915	88	fekete
402916	176	
402917	264	

④⑤⑥ Belső válaszfalak



kód	hossz (mm)	szín
402901	88	fehér
402902	176	
402903	264	
399209	88	szürke
399210	176	
399211	264	
402919	88	fekete
402920	176	
402921	264	

Rögzítő elem

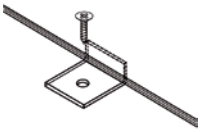

kód	leírás
406839	az evőeszköztartó elcsúszása ellen

- akkor fogja kihasználni, amikor a fiók belseje széleszebb vagy mélyebb mint az evőeszköztartó

Tál 88 mm



kód	leírás
399212	rozsdamentes acél

Tál 176 mm



kód	leírás
399213	rozsdamentes acél

Tál 264 mm



kód	leírás
399214	rozsdamentes acél

StrongIn evőeszköztartók és alátétek 500 mm mély fiókokhoz alakítva

- 100 mm magasságig a fiókok esetében a készlet tartalmaz egy evőeszköztartót, a StrongMax 16 evőeszköztartó esetében pedig egy csúszásgátló alátét is
- a többi magasságot csak csúszásgátló alátét egészíti ki
- az evőeszköztartók és az alátétek alakítva szabottak
- a szett kedvezményes áron kapható
- a szett megvásárlásával időt és pénzt takarít meg

StrongMax 16, 89 StrongIn evőeszköztartóval



421839



421843

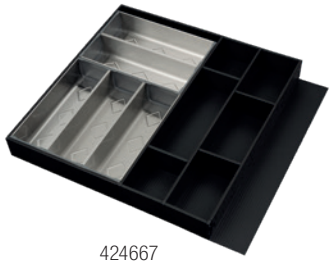

424667

kód	StrongMax színe	csúszásgátló alátét színe	fiókszélesség (mm)	evőeszköztartó színe
421838	szürke	antracit	600	szürke
421839			800	
421840			900	
421841	fehér	fehér	600	fehér
421842			800	
421843			900	
424667	fekete	Ago-Kristall fekete	600	fekete
424668			800	
424670			900	
454429	szürke	Ago-Kristall fekete	600	szürke
454430			800	
454431			900	

a csomag tartalmazza:
- teljes StrongMax szett csillapított fióksínekkel
- StrongIn evőeszköztartó
- csúszásgátló alátét

StrongMax 16, 89 Classico evőeszköztartóval



kód	StrongMax színe	fiókszélesség (mm)	+ Classico evőeszköztartó mérete (mm)	evőeszköztartó színe
421832	szürke	600	(522 × 474)	fekete Kristall soft Touch
421833		800	(722 × 474)	
421834		900	(822 × 474)	
421835	fehér	600	(522 × 474)	fehér
421836		800	(722 × 474)	
421837		900	(822 × 474)	
422004	fekete	600	(522 × 474)	fekete Kristall soft Touch
422005		800	(722 × 474)	
422006		900	(822 × 474)	

méretre szabott alátétek az 500 mm mélységű StrongMax 16 fiókok minden magasságához

StrongMax, korpuszszélesség 600 mm



kód	StrongMax színe	oldalfalak magassága (mm)	alátét mérete (mm)	alátét színe
452681	szürke	89	(522 × 474)	fekete Ago-Kristall
452682		121	(522 × 474)	
452683		185	(522 × 474)	
452684		249	(522 × 474)	
452685	fehér	89	(522 × 474)	fehér
452686		121	(522 × 474)	
452687		185	(522 × 474)	
452688		249	(522 × 474)	
452689	fekete	89	(522 × 474)	fekete Ago-Kristall
452690		121	(522 × 474)	
452691		185	(522 × 474)	
452692		249	(522 × 474)	
452693	szürke	89	(522 × 474)	antracit
452694		121	(522 × 474)	
452695		185	(522 × 474)	
452696		249	(522 × 474)	

StrongMax, korpuszszélesség 800 mm



kód	StrongMax színe	oldalfalak magassága (mm)	alátét mérete (mm)	alátét színe
452697	szürke	89	(722 × 474)	fekete Ago-Kristall
452698		121	(722 × 474)	
452699		185	(722 × 474)	
452700		249	(722 × 474)	
452701	fehér	89	(722 × 474)	fehér
452702		121	(722 × 474)	
452703		185	(722 × 474)	
452704		249	(722 × 474)	
452705	fekete	89	(722 × 474)	fekete Ago-Kristall
452706		121	(722 × 474)	
452707		185	(722 × 474)	
452708		249	(722 × 474)	
452709	szürke	89	(722 × 474)	antracit
452710		121	(722 × 474)	
452711		185	(722 × 474)	
452712		249	(722 × 474)	

méretre szabott alátétek minden magasságú 500 mm mélységű fiókhoz

StrongMax 16, korpuszszélesség 900 mm

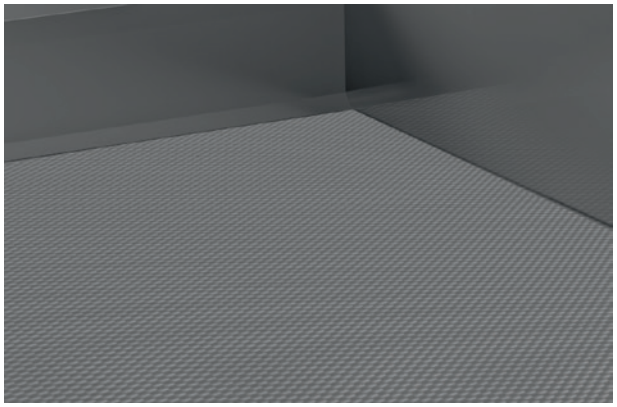

kód	StrongMax színe	oldalfalak magassága (mm)	alátét mérete (mm)	alátét színe
452713	szürke	89	(822 × 474)	fekete Ago-Kristall
452714		121	(822 × 474)	
452715		185	(822 × 474)	
452716		249	(822 × 474)	
452717	fehér	89	(822 × 474)	fehér
452718		121	(822 × 474)	
452719		185	(822 × 474)	
452720		249	(822 × 474)	
452721	fekete	89	(822 × 474)	fekete Ago-Kristall
452722		121	(822 × 474)	
452723		185	(822 × 474)	
452724		249	(822 × 474)	
452725	szürke	89	(822 × 474)	antracit
452726		121	(822 × 474)	
452727		185	(822 × 474)	
452728		249	(822 × 474)	

StrongIn evőeszköztartók és alátétek 500 mm mély fiókokhoz alakítva

StrongBox 86, Classico evőeszköztartóval



kód	StrongBox színe	fiókszélesség (mm)	Classico evőeszköztartó méret (mm)	evőeszköztartó színe
454330	szürke	600	(504 × 474)	ezüst-szürke
454331		800	(704 × 474)	
454332		900	(804 × 474)	
454333	fehér	600	(504 × 474)	fehér
454334		800	(704 × 474)	
454335		900	(804 × 474)	
454336	titán	600	(504 × 474)	antracit
454337		800	(704 × 474)	
454338		900	(804 × 474)	
454396	titán	600	(504 × 474)	fekete Kristall soft Touch
454397		800	(704 × 474)	
454398		900	(804 × 474)	

StrongBox 86, Agoform csúszásgátló alátéttel



kód	StrongBox színe	fiókszélesség (mm)	alátét mérete (mm)	Ago-System alátét színe
454339	szürke	600	(481 × 474)	ezüst
454340		800	(681 × 474)	
454341		900	(781 × 474)	
454342	fehér	600	(481 × 474)	fehér
454343		800	(681 × 474)	
454344		900	(781 × 474)	
454345	titán	600	(481 × 474)	antracit
454346		800	(681 × 474)	
454347		900	(781 × 474)	
454432	titán	600	(481 × 474)	fekete Ago-Kristall
454433		800	(681 × 474)	
454434		900	(781 × 474)	

evőeszköztartók és alátétek 500 mm mély fiókokhoz alakítva

Legrabox M Classico evőeszköztartóval, teherbírás 40 kg



kód	Legrabox M színe	fiókszélesség (mm)	Classico evőeszköztartó mérete (mm)	evőeszköztartó színe
452663	szürke	600	(522 × 474)	fekete Kristall soft Touch
452664		800	(722 × 474)	
452665		900	(822 × 474)	
452666	fehér	600	(522 × 474)	fehér
452667		800	(722 × 474)	
452668		900	(822 × 474)	
452669	Karbonfekete	600	(522 × 474)	fekete Kristall soft Touch
452670		800	(722 × 474)	
452671		900	(822 × 474)	

Antaro M SKY evőeszköztartóval, teherbírás 30 kg



kód	Antaro M színe	fiókszélesség (mm)	SKY evőeszköztartó mérete (mm)	evőeszköztartó színe
452672	szürke	600	(516 × 474)	antracit
452673		800	(716 × 474)	
452674		900	(816 × 474)	
452675	fehér	600	(516 × 474)	fehér
452676		800	(716 × 474)	
452677		900	(816 × 474)	

Legrabox M Ambia-Line evőeszköztartókkal, teherbírás 40 kg



454478

kód	Legrabox M színe	fiókszélesség (mm)	evőeszköztartó színe
454478	szürke	600	Orionszürke
454479	fehér		fehér
454480	fekete		Karbonfekete

Antaro M Orga-Line evőeszköztartókkal, teherbírás 30 kg



454484

kód	Antaro M színe	fiókszélesség (mm)	evőeszköztartó színe
454481	szürke	600	csiszolt rozsdamentes acél/szürke
454484		800	
454487		900	
454482	fehér	600	csiszolt rozsdamentes acél/szürke
454485		800	
454488		900	

méretre szabott alátétek minden magasságú 500 mm mélységű fiókhoz

Legrabox M, teherbírás 40 kg

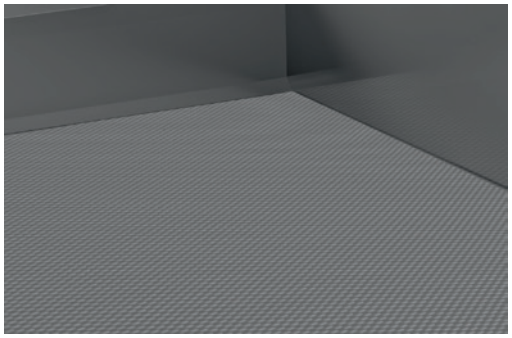

kód	Legrabox M színe	fiókszélesség (mm)	alátét mérete (mm)	Ago-System alátét színe
454722	szürke	600	(522 × 474)	antracit
454723		800	(722 × 474)	
454724		900	(822 × 474)	
454725	fehér	600	(522 × 474)	fehér
454726		800	(722 × 474)	
454727		900	(822 × 474)	
454728	Karbonfekete	600	(522 × 474)	Ago-Kristall fekete
454729		800	(722 × 474)	
454730		900	(822 × 474)	

Legrabox K, teherbírás 40 kg

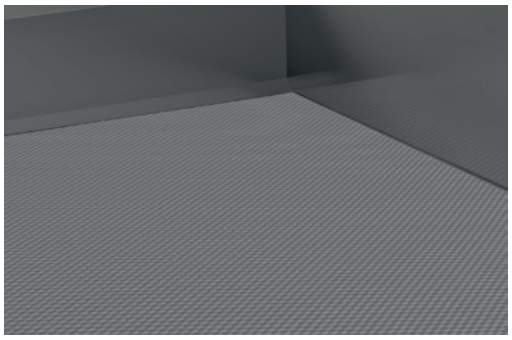

kód	Legrabox színe	fiókszélesség (mm)	alátét mérete (mm)	Ago-System alátét színe
454731	szürke	600	(522 × 474)	antracit
454732		800	(722 × 474)	
454733		900	(822 × 474)	
454734	fehér	600	(522 × 474)	fehér
454735		800	(722 × 474)	
454736		900	(822 × 474)	
454737	Karbonfekete	600	(522 × 474)	Ago-Kristall fekete
454738		800	(722 × 474)	
454739		900	(822 × 474)	

Legrabox C, teherbírás 40 kg

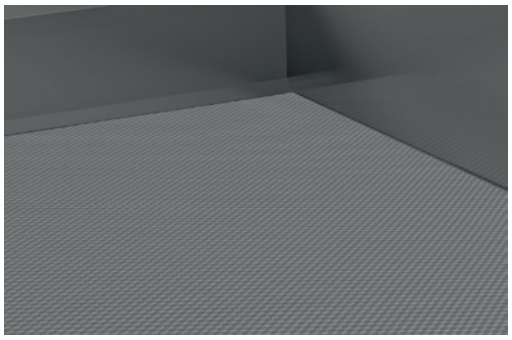

kód	Legrabox C színe	fiókszélesség (mm)	alátét mérete (mm)	Ago-System alátét színe
454740	szürke	600	(522 × 474)	antracit
454741		800	(722 × 474)	
454742		900	(822 × 474)	
454743	fehér	600	(522 × 474)	fehér
454744		800	(722 × 474)	
454745		900	(822 × 474)	
454746	Karbonfekete	600	(522 × 474)	Ago-Kristall fekete
454747		800	(722 × 474)	
454748		900	(822 × 474)	

méretre szabott alátétek minden magasságú 500 mm mélységű fiókhoz

Legrabox F, teherbírás 40 kg

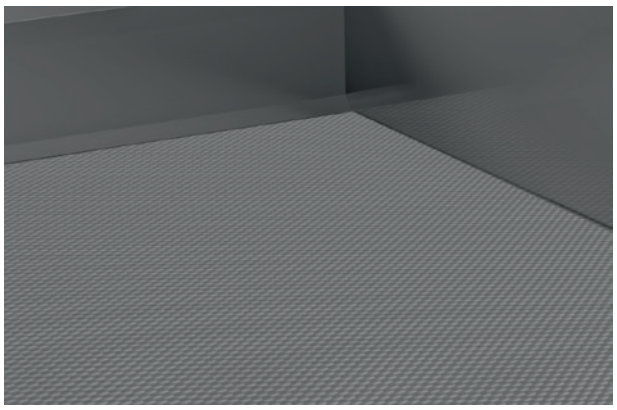

kód	Legrabox F színe	fiókszélesség (mm)	alátét mérete (mm)	Ago-System alátét színe
454749	szürke	600	(522 × 474)	antracit
454750		800	(722 × 474)	
454751		900	(822 × 474)	
454752	fehér	600	(522 × 474)	fehér
454753		800	(722 × 474)	
454754		900	(822 × 474)	
454755	Karbonfekete	600	(522 × 474)	Ago-Kristall fekete
454756		800	(722 × 474)	
454757		900	(822 × 474)	

méretre szabott evőeszköztartók 500 mm mélységű fiókokhoz

AvanTech You fiókok + OrgaTray 740 evőeszköztartók

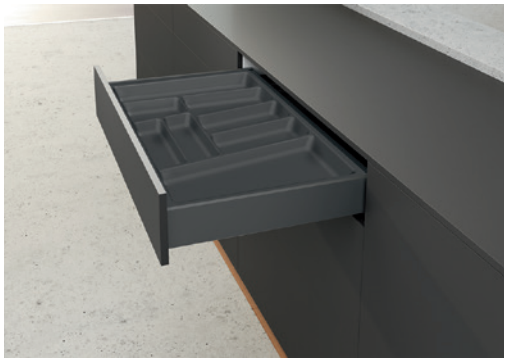

kód	AvanTech You színe	fiókszélesség (mm)	oldalfalak magassága (mm)	evőeszköztartó színe
454408	ezüst	600	101	ezüst
454409		800		
454410		900		
454411	fehér	600		fehér
454412		800		
454413		900		
454414	antracit	600		antracit
454415		800		
454416		900		

- Quadro You fióksínre épített fiókhoz, teherbírás 30 kg.

InnoTech Atira fiókok + OrgaTray 590 evőeszköztartók



kód	K-HT InnoTech Atira színe	fiókszélesség (mm)	oldalfalak magassága (mm)	evőeszköztartó színe
454399	ezüst	600	70	ezüst
454400		800		
454401		900		
454402	fehér	600		fehér
454403		800		
454404		900		
454405	antracit	600		antracit
454406		800		
454407		900		

- Quadro You fióksínre épített fiókhoz, teherbírás 30 kg.

méretre vágható StrongIn evőeszköztartók – 500 mm mélységű StrongMax 18 számára

400 mm-es korpuszszélességhez

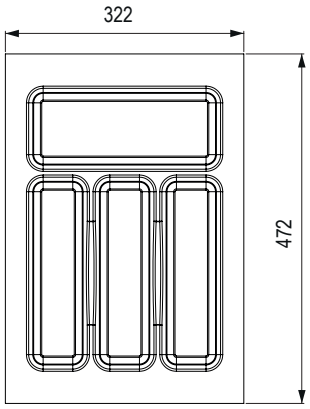

szín	kód	evőeszköztartó mérete mm-ben	min. méret vágás után (mm)
fehér	**500992**	322 × 472	319,2 × 468
szürke	**501022**		
fekete	**501052**		

450 mm-es korpuszszélességhez

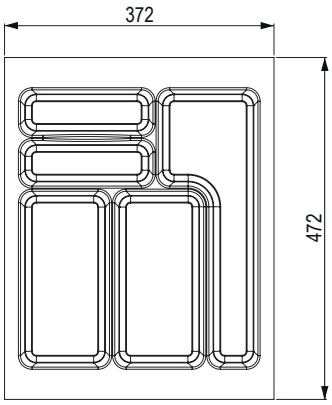

szín	kód	evőeszköztartó mérete mm-ben	min. méret vágás után (mm)
fehér	**500993**	372 × 472	370 × 468
szürke	**501023**		
fekete	**501053**		

500 mm-es korpuszszélességhez

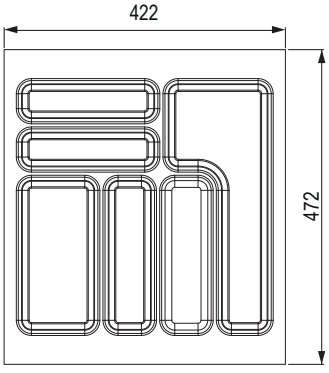

szín	kód	evőeszköztartó mérete mm-ben	min. méret vágás után (mm)
fehér	**500994**	422 × 472	420 × 468
szürke	**501024**		
fekete	**501054**		

600 mm-es korpuszszélességhez

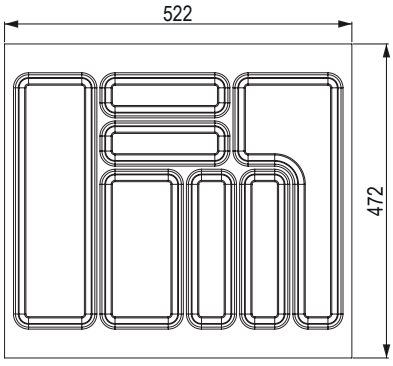

szín	kód	evőeszköztartó mérete mm-ben	min. méret vágás után (mm)
fehér	**500995**	522 × 472	517,4 × 470
szürke	**501025**		
fekete	**501055**		

méretre vágható StrongIn evőeszköztartók – 500 mm mélységű StrongMax 18 számára

700 mm-es korpuszszélességhez

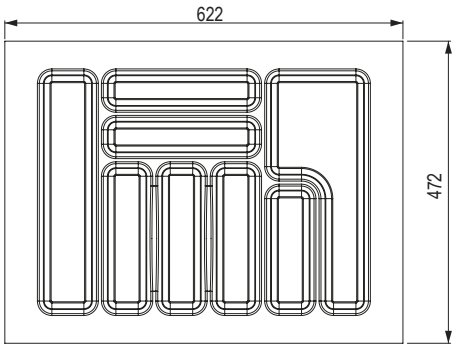

szín	kód	evőeszköztartó mérete mm-ben	min. méret vágás után (mm)
fehér	**500996**	622 × 472	616,8 × 468
szürke	**501026**		
fekete	**501056**		

800 mm-es korpuszszélességhez

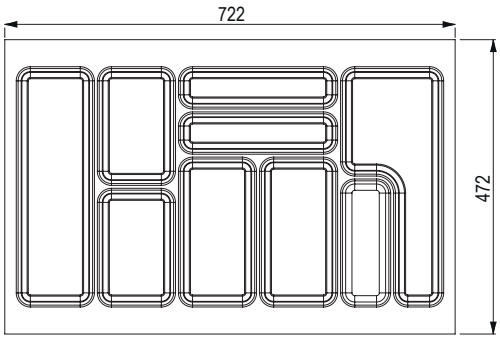

szín	kód	evőeszköztartó mérete mm-ben	min. méret vágás után (mm)
fehér	**500997**	722 × 472	717,6 × 470
szürke	**501027**		
fekete	**501057**		

900 mm-es korpuszszélességhez

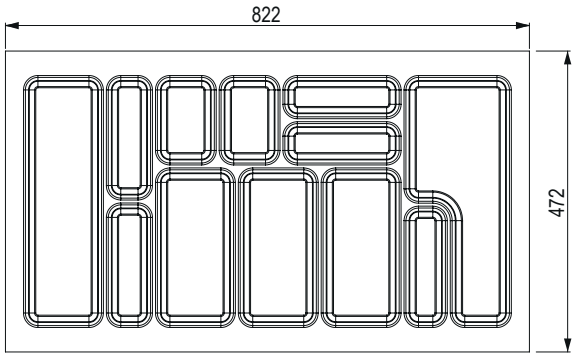

szín	kód	evőeszköztartó mérete mm-ben	min. méret vágás után (mm)
fehér	**500998**	822 × 472	818,2 × 470
szürke	**501028**		
fekete	**501058**		

1000 mm-es korpuszszélességhez

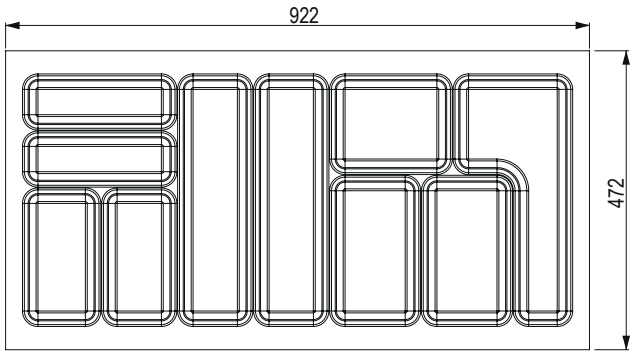

szín	kód	evőeszköztartó mérete mm-ben	min. méret vágás után (mm)
fehér	**500999**	922 × 472	919,4 × 468
szürke	**501029**		
fekete	**501059**		

méretre vágható StrongIn evőeszköztartók – 500 mm mélységű StrongBox számára





fekete



fehér

- az evőeszköztartók színei a StrongMax 16 vagy a StrongBox oldallapokkal összhangban vannak
- a használt anyag vastagsága 2,0 mm
- a válaszfalak magassága és az evőeszköztartó teljes magassága 45 mm
- a kialakítás méreteiben pontosan illeszkedik a StrongMax 16hoz vagy a StrongBoxhoz

400 mm-es korpuszszélességhez

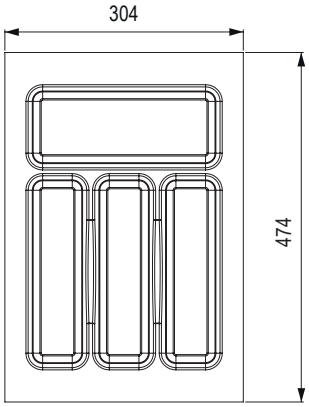

szín	kód	evőeszköztartó mérete mm-ben	min. méret vágás után (mm)
fehér	**501008**	304 × 474	302,2 × 470
szürke	**501038**		
titán	**501068**		

450 mm-es korpuszszélességhez

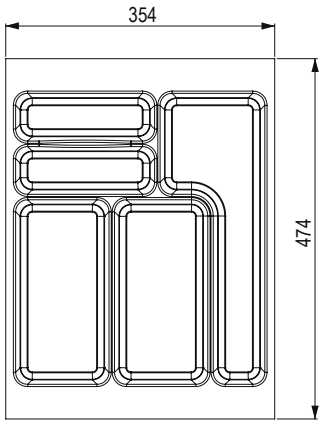

szín	kód	evőeszköztartó mérete mm-ben	min. méret vágás után (mm)
fehér	**501009**	354 × 474	352,8 × 470
szürke	**501039**		
titán	**501069**		

500 mm-es korpuszszélességhez

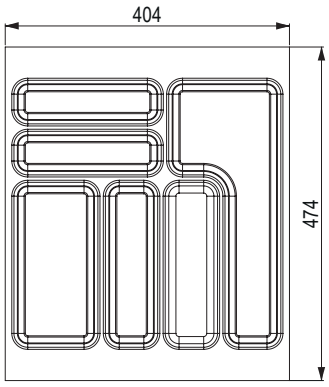

szín	kód	evőeszköztartó mérete mm-ben	min. méret vágás után (mm)
fehér	**501010**	404 × 474	403 × 470
szürke	**501040**		
titán	**501070**		

méretre vágható StrongIn evőeszköztartók – 500 mm mélységű StrongBox számára

600 mm-es korpuszszélességhez

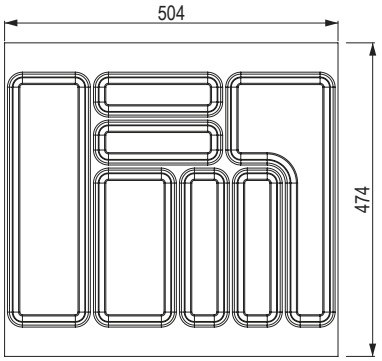

szín	kód	evőeszköztartó mérete mm-ben	min. méret vágás után (mm)
fehér	**501011**	504 × 474	503,5 × 470
szürke	**501041**		
titán	**501071**		

700 mm-es korpuszszélességhez

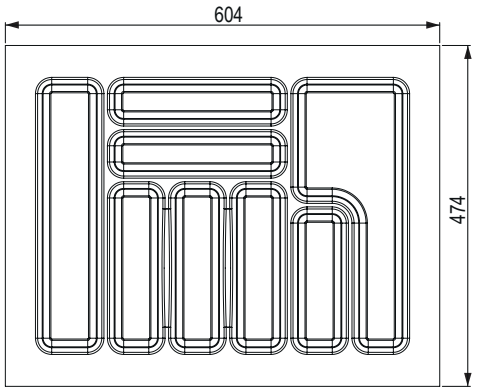

szín	kód	evőeszköztartó mérete mm-ben	min. méret vágás után (mm)
fehér	**501012**	604 × 474	599,6 × 470
szürke	**501042**		
titán	**501072**		

800 mm-es korpuszszélességhez

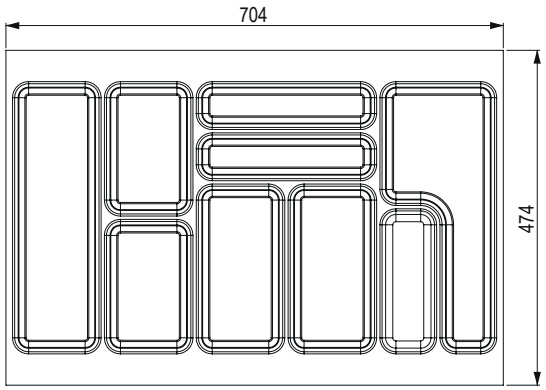

szín	kód	evőeszköztartó mérete mm-ben	min. méret vágás után (mm)
fehér	**501013**	704 × 474	703 × 470
szürke	**501043**		
titán	**501073**		

900 mm-es korpuszszélességhez

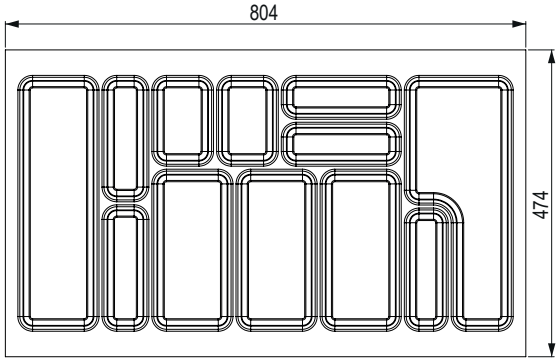

szín	kód	evőeszköztartó mérete mm-ben	min. méret vágás után (mm)
fehér	**501014**	804 × 474	802 × 470
szürke	**501044**		
titán	**501074**		

méretre vágható StrongIn evőeszköztartók – 450 mm mélységű StrongMax 18 számára

400 mm-es korpuszszélességhez

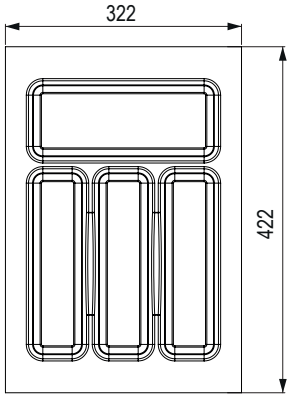

szín	kód	evőeszköztartó mérete mm-ben	min. méret vágás után (mm)
fehér	**501000**	322 × 422	319,2 × 420
szürke	**501030**		
fekete	**501060**		

450 mm-es korpuszszélességhez

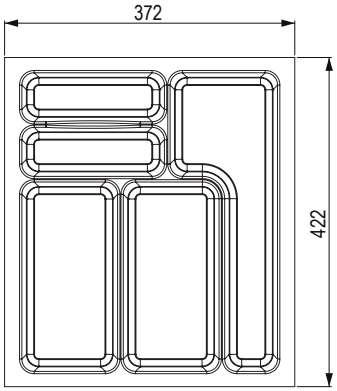

szín	kód	evőeszköztartó mérete mm-ben	min. méret vágás után (mm)
fehér	**501001**	372 × 422	370 × 420
szürke	**501031**		
fekete	**501061**		

500 mm-es korpuszszélességhez

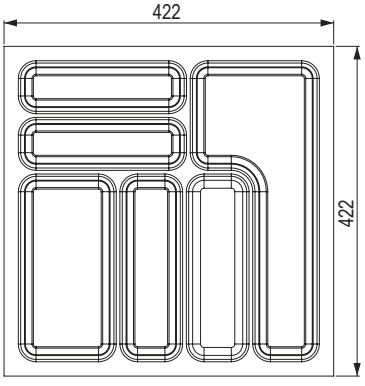

szín	kód	evőeszköztartó mérete mm-ben	min. méret vágás után (mm)
fehér	**501002**	422 × 422	420 × 420
szürke	**501032**		
fekete	**501062**		

600 mm-es korpuszszélességhez

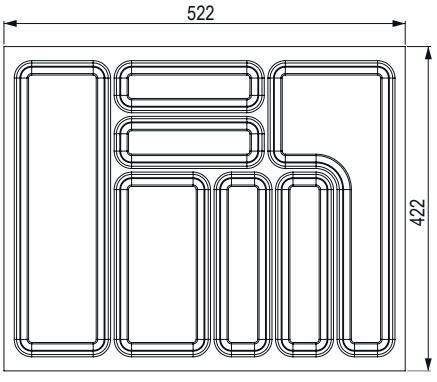

szín	kód	evőeszköztartó mérete mm-ben	min. méret vágás után (mm)
fehér	**501003**	522 × 422	520 × 420
szürke	**501033**		
fekete	**501063**		

méretre vágható StrongIn evőeszköztartók – 450 mm mélységű StrongMax 18 számára

700 mm-es korpuszszélességhez

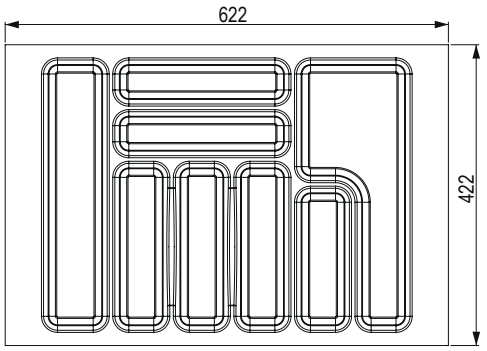

szín	kód	evőeszköztartó mérete mm-ben	min. méret vágás után (mm)
fehér	**501004**	622 × 422	616,8 × 420
szürke	**501034**		
fekete	**501064**		

800 mm-es korpuszszélességhez

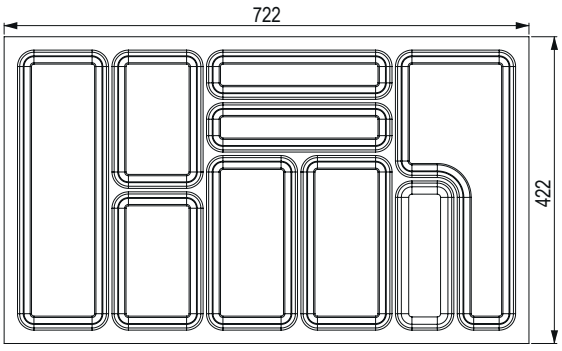

szín	kód	evőeszköztartó mérete mm-ben	min. méret vágás után (mm)
fehér	**501005**	722 × 422	720,2 × 420
szürke	**501035**		
fekete	**501065**		

900 mm-es korpuszszélességhez

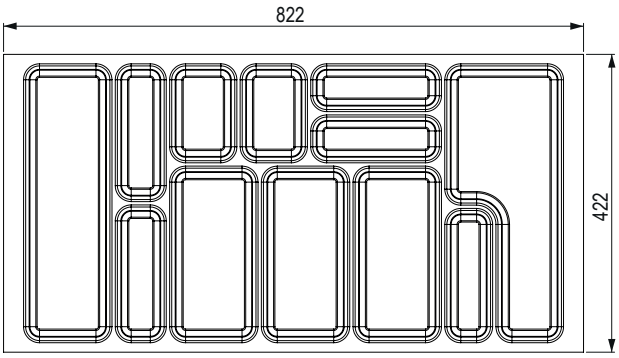

szín	kód	evőeszköztartó mérete mm-ben	min. méret vágás után (mm)
fehér	**501006**	822 × 422	820,6 × 420
szürke	**501036**		
fekete	**501066**		

1000 mm-es korpuszszélességhez

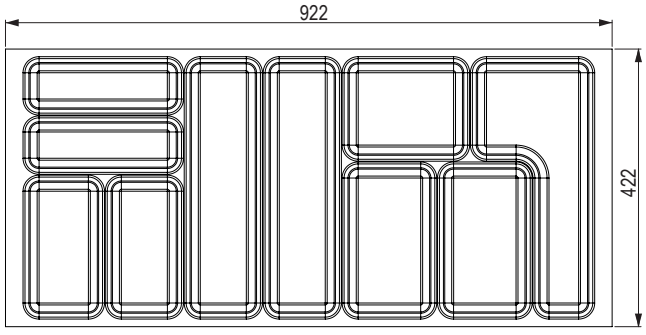

szín	kód	evőeszköztartó mérete mm-ben	min. méret vágás után (mm)
fehér	**501007**	922 × 422	919,4 × 420
szürke	**501037**		
fekete	**501067**		

méretre vágható StrongIn evőeszköztartók – 450 mm mélységű StrongBox 18 számára





fekete



fehér

- az evőeszköztartók színei a StrongBox vagy a StrongMax oldallapokkal összhangban vannak
- a használt anyag vastagsága 2,0 mm
- a válaszfalak magassága és az evőeszköztartó teljes magassága 45 mm
- a kialakítás méreteiben pontosan illeszkedik a StrongBoxhoz vagy a StrongMaxhoz

400 mm-es korpuszszélességhez

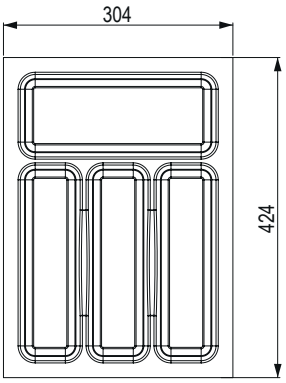

szín	kód	evőeszköztartó mérete mm-ben	min. méret vágás után (mm)
fehér	**501015**	304 × 424	302,2 × 422
szürke	**501045**		
titán	**501075**		

450 mm-es korpuszszélességhez

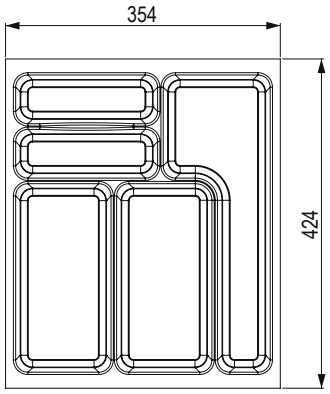

szín	kód	evőeszköztartó mérete mm-ben	min. méret vágás után (mm)
fehér	**501016**	354 × 424	352,8 × 422
szürke	**501046**		
titán	**501076**		

500 mm-es korpuszszélességhez

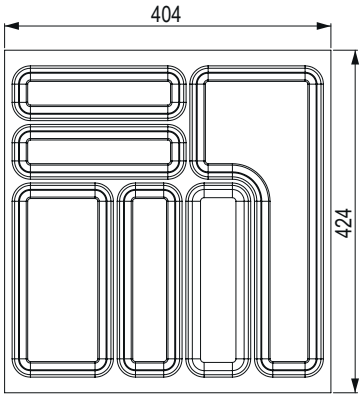

szín	kód	evőeszköztartó mérete mm-ben	min. méret vágás után (mm)
fehér	**501017**	404 × 424	403 × 422
szürke	**501047**		
titán	**501077**		

méretre vágható StrongIn evőeszköztartók – 450 mm mélységű StrongBox 18 számára

600 mm-es korpuszszélességhez

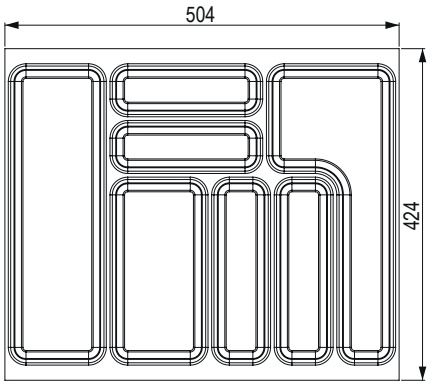

szín	kód	evőeszköztartó mérete mm-ben	min. méret vágás után (mm)
fehér	**501018**	504 × 424	503,5 × 422
szürke	**501048**		
titán	**501078**		

700 mm-es korpuszszélességhez

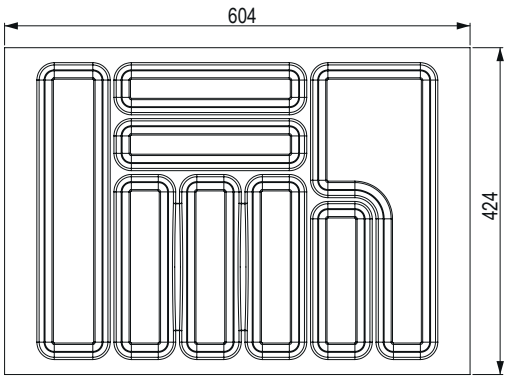

szín	kód	evőeszköztartó mérete mm-ben	min. méret vágás után (mm)
fehér	**501019**	604 × 424	599,6 × 422
szürke	**501049**		
titán	**501079**		

800 mm-es korpuszszélességhez

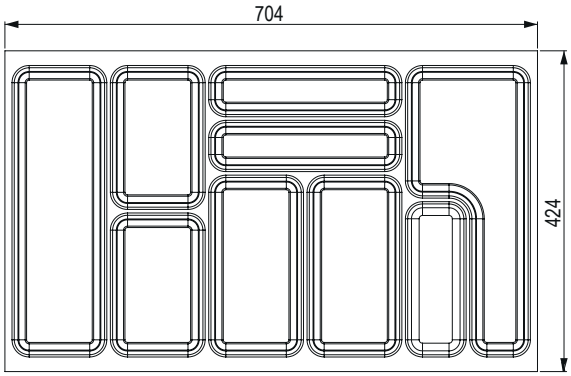

szín	kód	evőeszköztartó mérete mm-ben	min. méret vágás után (mm)
fehér	**501020**	704 × 424	703 × 422
szürke	**501050**		
titán	**501080**		

900 mm-es korpuszszélességhez

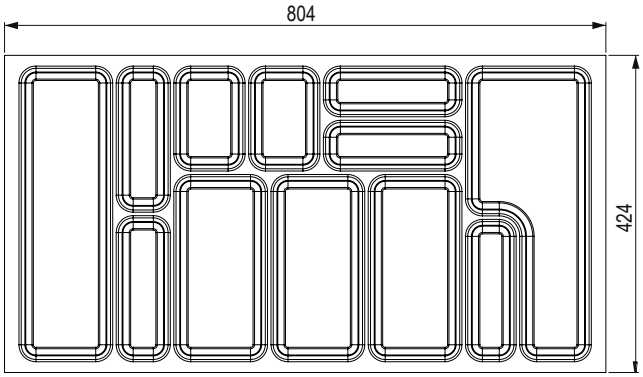

szín	kód	evőeszköztartó mérete mm-ben	min. méret vágás után (mm)
fehér	**501021**	804 × 424	802 × 422
szürke	**501051**		
titán	**501081**		

StrongIn evőeszköztartók

500 mm-es mélységű fiókokhoz

- a felhasznált anyag vastagsága a fehér színnél 1,6 mm az ezüst metálfényezettnél 2 mm
- a válaszfalak magassága 40 mm, az evőeszközтartó teljes magassága 50 mm

méretek kiszámítását a kiválasztott fiókmodellekhez megtalálja a 04.05 o.



300 mm-es korpuszszélességhez



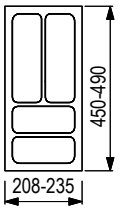

kód	szín
83735	fehér
83736	ezüst metálfényezett

400 mm-es korpuszszélességhez



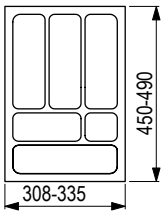

kód	szín
83730	fehér
83731	ezüst metálfényezett

450 mm-es korpuszszélességhez

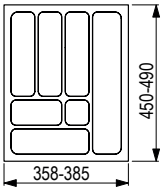



kód	szín
83728	fehér
83729	ezüst metálfényezett

500 mm-es korpuszszélességhez

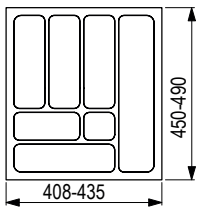



kód	szín
83721	fehér
83724	ezüst metálfényezett

StrongIn evőeszköztartók

600 mm-es korpuszszélességhez



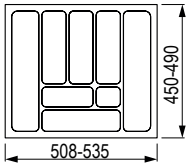

kód	szín
83726	fehér
83727	ezüst metálfényezett

700 mm-es korpuszszélességhez



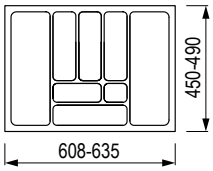

kód	szín
144112	fehér
83790	ezüst metálfényezett

800 mm-es korpuszszélességhez



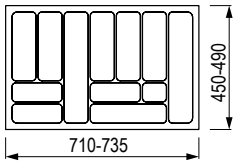

kód	szín
144113	fehér
83732	ezüst metálfényezett

900 mm-es korpuszszélességhez

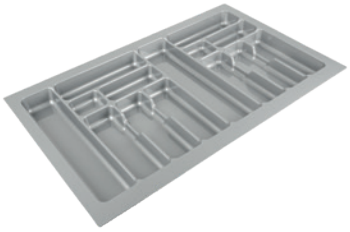

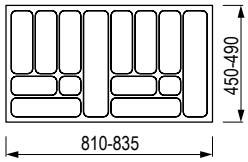

kód	szín
144114	fehér
83733	ezüst metálfényezett

1200 mm-es korpuszszélességhez

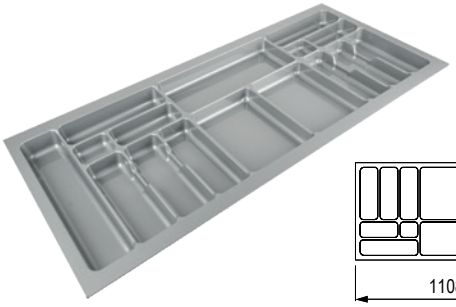

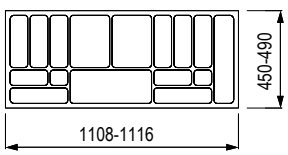

kód	szín
83734	ezüst metálfényezett

StrongIn evőeszköztartók

Evőeszköztartók 450 mm-es mélységű fiókokhoz

- a felhasznált anyag vastagsága a fehér színnél 1,6 mm az ezüst metálfényezettnél 2 mm
- a válaszfalak magassága 40 mm, az evőeszköztartó teljes magassága 50 mm

méretek kiszámítását a kiválasztott fiókmodellekhez megtalálja a 04.05 o.



400 mm-es korpuszszélességhez



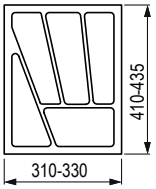

kód	szín
83723	fehér
83725	ezüst metálfényezett

450 mm-es korpuszszélességhez



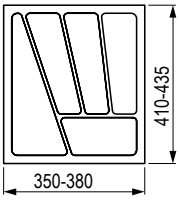

kód	szín
144115	fehér
144116	ezüst metálfényezett

500 mm-es korpuszszélességhez



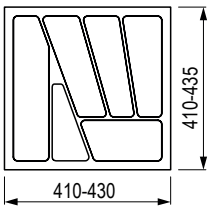

kód	szín
83720	fehér
83722	ezüst metálfényezett

600 mm-es korpuszszélességhez

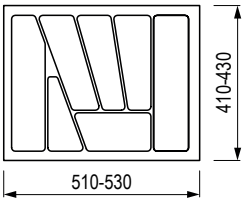



kód	szín
144117	fehér
144118	ezüst metálfényezett

StrongIn evőeszköztartók

900 mm-es korpuszszélességhez

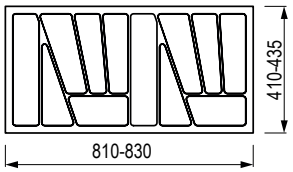



kód	szín
144120	fehér
144121	ezüst metálfényezett

Összekötő profil evőeszköztartókhoz

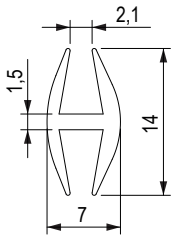



kód	szín
231601	ezüst
231599	fehér

- hossz 1 200 mm
- 1,6 – 2,5 mm vastagságú evőeszközöktartók összekötéséhez

Szegélyprofil evőeszköztartóhoz

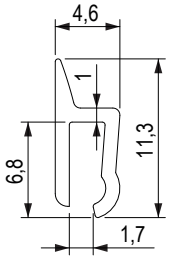



kód	szín
284593	ezüst
284986	fehér

StrongIn – csúszásgátló alátétek

Csúszásgátló alátét 500 mm

kód	vastagság (mm)	tekercs szélessége (mm)	tekercs hossza (m)	szín
460688	1,2	500	20	fehér
460689				szürke
460690				fekete
461052				antracit

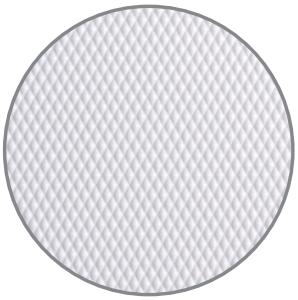



Csúszásgátló alátétek AgoSystem Kristall softTouch fiókokba

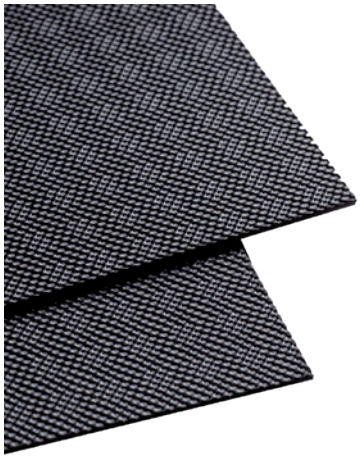

kód	szín	korpuszszélesség (mm)	a csúszásgátló lemez mérete (mm)
354055	fekete Kristall softTouch	500	422 × 474
354056		600	522 × 474
497913		700	622 × 474
354058		800	722 × 474
354059		900	822 × 474

- a Kristall softTouch evőeszköztartókkal azonos dizájn
- a feltüntetett méretek pontosan illeszkednek a Legrabox és a StrongMax 500 mm-es változatához
- az alátétek bármilyen méretre vághatók (pl. 450 mm mélységre)
- dizájnos összhang az evőeszköztartókkal

AGOFORM®

csúszásgátló alátétek

AGO–System

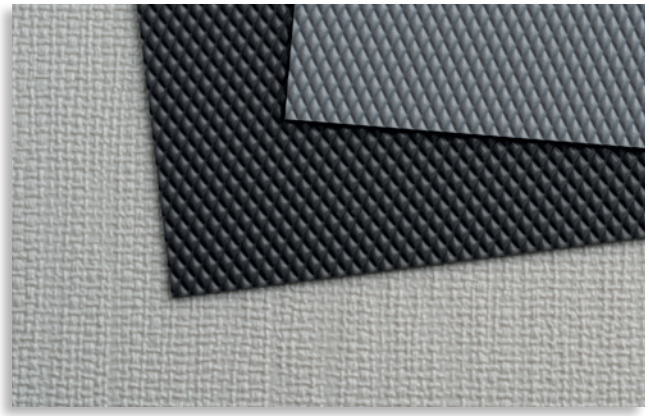

kód	leírás	méret (mm)
231364	ezüst	2 100 × 500
231365	antracit	2 100 × 500
421977	fehér (Ago-Fibre szerkezet)	2 100 × 500
497915	antracit	2 100 × 600
497914	ezüst	2 100 × 600

- **Az alátétek szilárd kialakításának előnyei:**
  - könnyű formázás a kívánt méretre
  - a felületre való ragasztás szükségessége nélkül (nem hullámosodik fel)
  - lényegesen nagyobb csúszásállóság és zajelnyelés az alátétre való ütközéskor

AQUA-NON folyadékok felfogására szolgáló alátétek

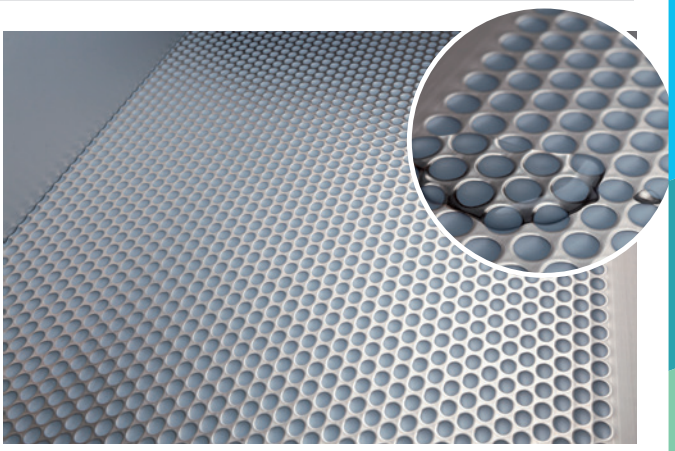

AQUA-NON

kód	leírás	szín	méret (mm)
399237	600 mm-es korpuszszélességig	alu metallic rozsdamentes acél fóliával	564 × 500
399238	Topsoft, 1200 mm-es korpuszszélességig	ezüst-szürke	1 200 × 600

- a betéteket bármilyen méretre lehet vágni
- elhelyezés a korpusz aljába

- AGO-System csúszásgátló betét, amelyet a magas kopásállóságú felület és a magas csúszásgátló képesség jellemez
- a betétek biztosítják, hogy a fiókban elhelyezett tárgyak a helyükön maradjanak
- ezeket az alátéteket alapkivitelben 1,5 mm vastagságú, 2100 × 500 mm méretű lemezek formájában szállítjuk

Tekercs 20 m

ITALIANA ferramenta



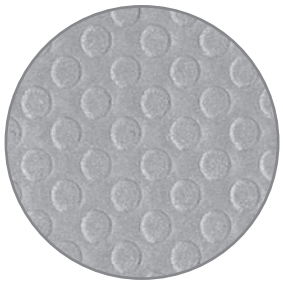

karikák

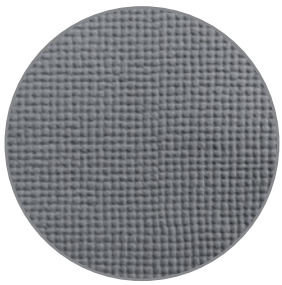

szövet struktúra

kód	minta	szélesség (mm)	szín
288100	karikák	500	világosszürke
288103			fehér
288104			szürke
288105			fekete

kód	minta	szélesség (mm)	szín
288106	karikák	650	világosszürke
288107			fehér
360383	szövet struktúra	500	világosszürke
360382			szürke

FineLine LiniQ fa evőeszköztartók

KESSEBÖHMER

Multifunkciós betét 300 mm korpuszszélességhez



kód	szín	méret (mm)
398597	világos tölgy	150 × 472
398601	fekete	

- F = elválasztó kereszt, fóliavágó vagy késtartó illeszthető be a többfunkciós betétbe

Szett 400 – 450 mm-es korpuszszélességhez



kód	szín	méret (mm)
398598	világos tölgy	260 – 460 × 472
398602	fekete	

Szett 500 – 560 mm-es korpuszszélességhez

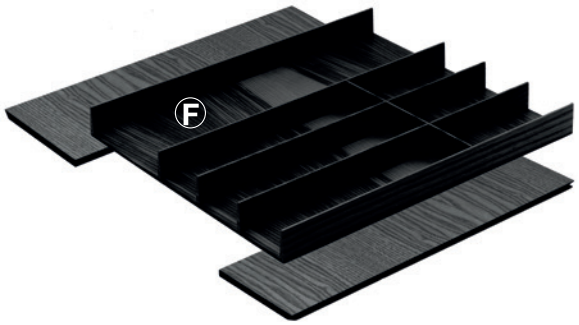

kód	szín	méret (mm)
398599	világos tölgy	385 – 610 × 472
398603	fekete	

- F = elválasztó kereszt, fóliavágó vagy késtartó illeszthető be a többfunkciós betétbe

Szett 800 – 900 mm-es korpuszszélességhez

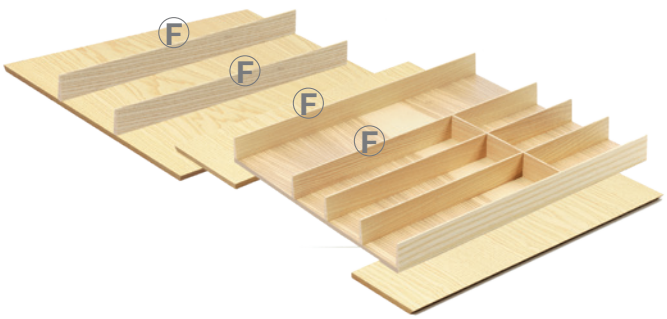

kód	szín	méret (mm)
398600	világos tölgy	580 – 935 × 472
398604	fekete	580 – 935 × 472

- F = elválasztó kereszt, fóliavágó vagy késtartó illeszthető be a többfunkciós betétbe

KESSEBÖHMER

FineLine LiniQ fa evőeszköztartók

További válaszfalak (kereszt)



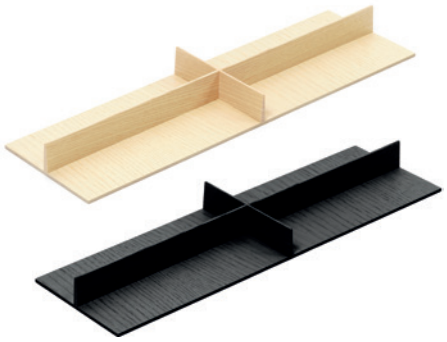

kód	szín	méret (mm)
398605	világos tölgy	137 × 472
398606	fekete	

Késtartó



kód	szín	méret (mm)
398607	világos tölgy	137 × 472
398608	fekete	

Fóliavágó



kód	szín	méret (mm)
398609	világos tölgy	137 × 472
398610	fekete	

Hosszabbító rész



kód	szín	méret (mm)
398618	világos tölgy	600 × 150
469615	fekete	

- 500 mm-nél nagyobb (legfeljebb 650 mm) mélységű fiókokhoz
- a szélesség fafűrésszel rövidíthető

FineLine LiniQ fa evőeszköztartók

KESSEBÖHMER

Téglalap alakú doboz fogantyúkkal



kód	szín	méret (mm)
346753	világos tölgy	472 × 236 × 120
398611	fekete	

Négyzet alakú doboz fogantyúkkal



kód	szín	méret (mm)
346754	világos tölgy	236 × 236 × 120
398612	fekete	

Tányértartó



kód	szín	méret (mm)
351736	világos tölgy	340 × 180 × 191
398613	fekete	

SpaceFlexx – rendszerező 500 mm fiókokhoz

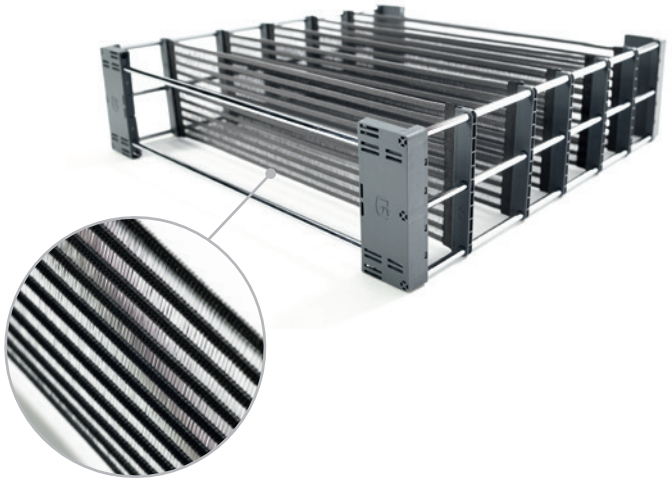

kód	leírás	fiók mélységhez (mm)	méret (mm)
402373	fiókrendszerező	450	M=422, SZ=472/520
402375	fiókrendszerező az InnoTech számára	500	M=456/462, SZ=472/520
393206	fiókrendszerező	500	M=472, SZ=472/520
402374	fiókrendszerező	550	M=522, SZ=472/520

- a rendszerező magassága 130 mm
- szerszám nélküli telepítés

spaceflexx
CLEVER STORAGE











Separado – Flex evőeszköztartók



kód	szín	korpuszsz élesség (mm)	evőeszköztartó mérete (mm)	min. méret vágás után (mm)
399258	antracit	350-től	300 × 546	300 × 460
497974	fekete Kristall soft touch	350-től	300 × 546	300 × 460

- az evőeszköztartó vastagsága 2,8 mm
- ideális az atipikus szélességű fiókokhoz
- az oldalaknak köszönhetően a fiók bármelyik részébe elhelyezhető
- az ideális megoldás érdekében célszerű csúszásgátló alátétet használni a fiók alján

Tartozékok a Separado-hoz Flex változatban



kód	leírás
399259	Flex késtartó

- a Kristall soft touch felületkezeléshez nem állnak rendelkezésre tartozékok



kód	leírás
399260	Flex csúsztatható elválasztó

- a Kristall soft touch felületkezeléshez nem állnak rendelkezésre tartozékok

AGOFORM®

Separado evőeszköztartók és tányértartó – PVC



kód	szín	korpusz szélesség (mm)	evőeszköztartó mérete (mm)	min. méret vágás után (mm)
284595	antracit	350-től	300 × 546	300 × 460
497973	fekete Kristall soft touch	350-től	300 × 546	300 × 460



kód	szín	korpusz szélesség (mm)	evőeszköztartó mérete (mm)	min. méret vágás után (mm)
284595	antracit	600-tól	522 × 523	522 × 462
497975	fekete Kristall soft touch	600-tól	522 × 523	522 × 462

- az evőeszköztartó vastagsága 2,8 mm
- ideális az atipikus szélességű fiókokhoz
- az oldalaknak köszönhetően a fiók bármelyik részébe elhelyezhető
- az ideális megoldás érdekében célszerű csúszásgátló alátétet használni a fiók alján

Műanyag tányértartó

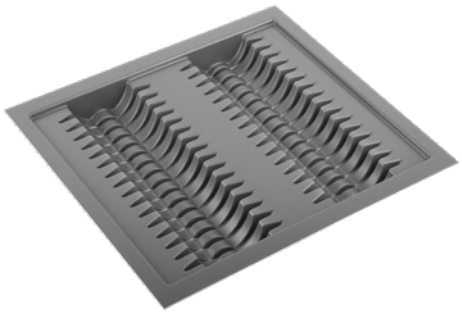

kód	szín	korpuszszélesség (mm)	a rendszerező mérete (mm)
497988	antracit	600	490 × 540
497990		900	490 × 840

- a 900 mm-es korpuszszélességű tartó három tároló sorral rendelkezik a tányérok számára

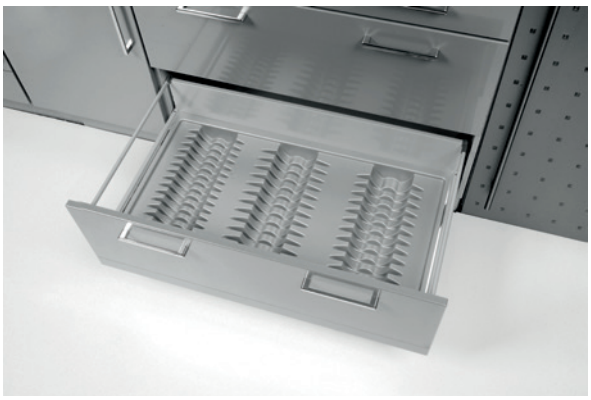

497990

Classico evőeszköztartók 500 mm mélységű fiókokhoz

AGOFORM®

400 mm-es korpuszszélességhez

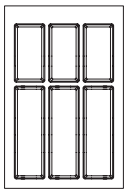

400 mm



kód	szín	korpuszsz élesség (mm)	evőeszközтartó mérete (mm)	min. méret vágás után (mm)
354052	fekete Kristall softTouch	400	322 × 474	280 × 445

450 mm-es korpuszszélességhez

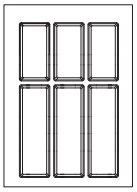

450 mm



kód	szín	korpuszsz élesség (mm)	evőeszközтartó mérete (mm)	min. méret vágás után (mm)
354064	fekete Kristall softTouch	450	372 × 474	330 × 445

500 mm-es korpuszszélességhez

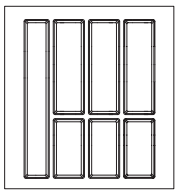

500 mm



kód	szín	korpuszsz élesség (mm)	evőeszközтartó mérete (mm)	min. méret vágás után (mm)
354065	fekete Kristall softTouch	500	422 × 474	380 × 445

- a Kristall softTouch evőeszköztartókkal azonos dizájn
- a feltüntetett méretek pontosan illeszkednek a Legrabox és a StrongMax 500 mm-es változatához
- evőeszköztartó magassága 53 mm

600 mm-es korpuszszélességhez

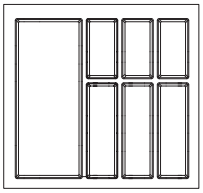

600 mm



kód	szín	korpusz szélesség (mm)	evőeszközтartó mérete (mm)	min. méret vágás után (mm)
354066	fekete Kristall softTouch	600	522 × 474	480 × 445
399232	szemcsés fehér			

- a Kristall softTouch evőeszköztartókkal azonos dizájn
- a feltüntetett méretek pontosan illeszkednek a Legrabox és a StrongMax 500 mm-es változatához
- evőeszköztartó magassága 53 mm

AGOFORM®

Classico evőeszköztartók 500 mm mélységű fiókokhoz

700 mm-es korpuszszélességhez

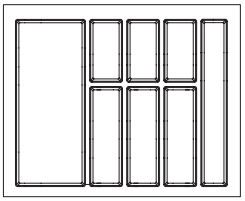

700 mm



kód	szín	korpuszsz élesség (mm)	evőeszköztartó mérete (mm)	min. méret vágás után (mm)
354067	fekete Kristall softTouch	700	622 × 474	580 × 445

800 mm-es korpuszszélességhez

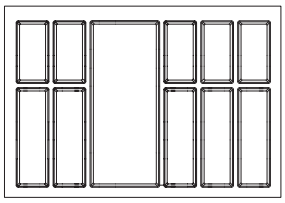

800 mm



kód	szín	korpuszsz élesség (mm)	evőeszköztartó mérete (mm)	min. méret vágás után (mm)
354068	fekete Kristall softTouch	800	722 × 474	680 × 445
399233	szemcsés fehér			

900 mm-es korpuszszélességhez

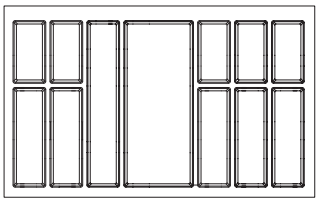

900 mm



kód	szín	korpuszsz élesség (mm)	evőeszköztartó mérete (mm)	min. méret vágás után (mm)
354069	fekete Kristall softTouch	900	822 × 474	780 × 445
399234	szemcsés fehér			

- a feltüntetett méretek pontosan illeszkednek a Legrabox és a StrongMax 500 mm-es változatához
- evőeszköztartó magassága 53 mm
- **a szemcsés fehér felület eltér a fekete Kristalltól**

1000 mm-es korpuszszélességhez

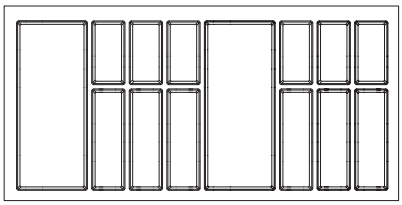

1000 mm



kód	szín	korpuszsz élesség (mm)	evőeszköztartó mérete (mm)	min. méret vágás után (mm)
354070	fekete Kristall softTouch	1000	922 × 474	880 × 445

- a feltüntetett méretek pontosan illeszkednek a Legrabox és a StrongMax 500 mm-es változatához
- evőeszköztartó magassága 53 mm
- **a szemcsés fehér felület eltér a fekete Kristalltól**

Classico evőeszköztartók 450 mm mélységű fiókokhoz

AGOFORM®

400 mm-es korpuszszélességhez

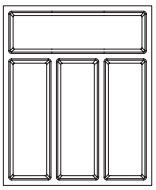

400 mm



kód	szín	korpuszsz élesség (mm)	evőeszközтartó mérete (mm)	min. méret vágás után (mm)
399228	fekete Kristall softTouch	400	322 × 424	290 × 370

600 mm-es korpuszszélességhez

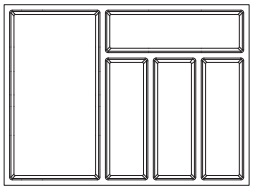

600 mm



kód	szín	korpusz szélesség (mm)	evőeszköztartó mérete (mm)	min. méret vágás után (mm)
399229	fekete Kristall softTouch	600	522 × 424	490 × 370

800 mm-es korpuszszélességhez

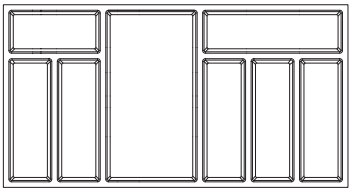

800 mm



kód	szín	korpuszsz élesség (mm)	evőeszköztartó mérete (mm)	min. méret vágás után (mm)
399230	fekete Kristall softTouch	800	722 × 424	690 × 370

900 mm-es korpuszszélességhez

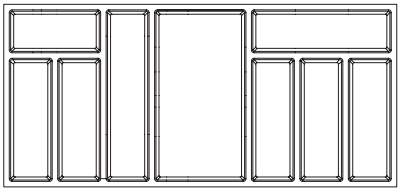

900 mm



kód	szín	korpuszsz élesség (mm)	evőeszköztartó mérete (mm)	min. méret vágás után (mm)
399231	fekete Kristall softTouch	900	822 × 424	790 × 370

AGOFORM®

Classico evőeszközтartók 450 mm mélységű fiókokhoz

Fából készült késtartó



399235

kód	méret
399235	422 × 155
399254	348 × 166

Fából készült fóliavágó



399236

kód	méret
399236	422 × 155
399255	348 × 166

Összekötő elem



kód	szín	leírás
231599	fehér	profil hossza 1200 mm[1]

Végzáró profil



kód	szín	leírás
284986	fehér	tömíti a réseket az evőeszköztartó és a fiók oldala között

- A Classico 1000 mm-es evőeszköztartóban késtartó és vágóbetét nem használható
- a betétek csak a következő méretekhez illeszkednek: **600/700/800/900 mm**

[1] használható Classico, Scoop II, SKY, Strong evőeszköztartókhoz

SKY evőeszköztartók 500 mm mélységű fiókokhoz

400 mm-es korpuszszélességhez

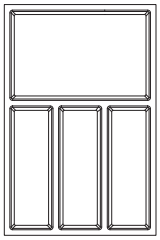

400 mm



kód	szín	evőeszköztartó magassága (mm)	evőeszköztartó mérete (mm)	min. méret vágás után (mm)
398619	antracit	53	322 × 474	315 × 463
398628	fehér			

450 mm-es korpuszszélességhez

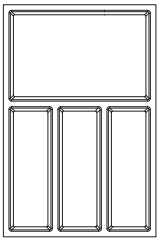

450 mm



kód	szín	evőeszköztartó magassága (mm)	evőeszköztartó mérete (mm)	min. méret vágás után (mm)
398620	antracit	53	372 × 474	365 × 463
398629	fehér			

500 mm-es korpuszszélességhez

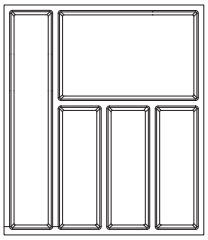

500 mm



kód	szín	evőeszköztartó magassága (mm)	evőeszköztartó mérete (mm)	min. méret vágás után (mm)
398621	antracit	53	422 × 474	415 × 463
398630	fehér			

600 mm-es korpuszszélességhez

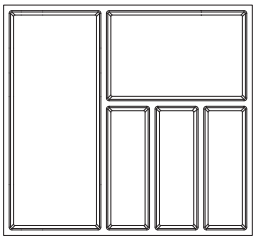

600 mm



kód	szín	evőeszköztartó magassága (mm)	evőeszköztartó mérete (mm)	min. méret vágás után (mm)
398622	antracit	53	522 × 474	515 × 463
398631	fehér			

SKY evőeszköztartók 500 mm mélységű fiókokhoz

700 mm-es korpuszszélességhez

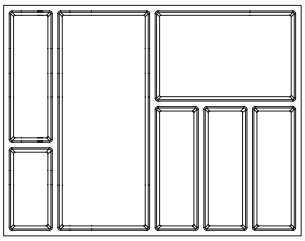

700 mm



kód	szín	evőeszköztartó magassága (mm)	evőeszköztartó mérete (mm)	min. méret vágás után (mm)
398623	antracit	53	622 × 474	615 × 463
398632	fehér			

800 mm-es korpuszszélességhez

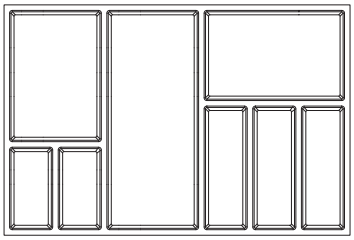

800 mm



kód	szín	evőeszköztartó magassága (mm)	evőeszköztartó mérete (mm)	min. méret vágás után (mm)
398624	antracit	53	722 × 474	715 × 463
398633	fehér			

900 mm-es korpuszszélességhez

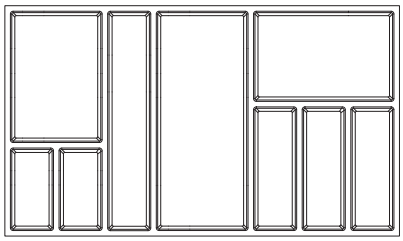

900 mm



kód	szín	evőeszköztartó magassága (mm)	evőeszköztartó mérete (mm)	min. méret vágás után (mm)
398625	antracit	53	822 × 474	815 × 463
398634	fehér			

1000 mm-es korpuszszélességhez

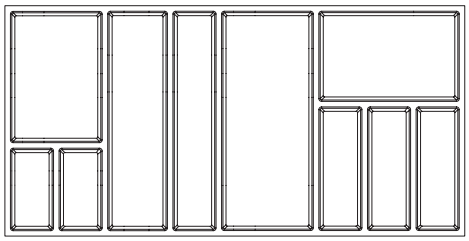

1000 mm



kód	szín	evőeszköztartó magassága (mm)	evőeszköztartó mérete (mm)	min. méret vágás után (mm)
398626	antracit	53	922 × 474	915 × 463
398638	fehér			

SKY evőeszközтartók 500 mm mélységű fiókokhoz

AGOFORM®

1200 mm-es korpuszszélességhez

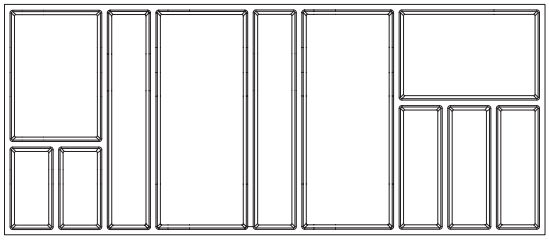

1200 mm



kód	szín	evőeszköztartó magassága (mm)	evőeszköztartó mérete (mm)	min. méret vágás után (mm)
398627	antracit	53	1122 × 474	1115 × 463

Antaro részére



kód	szín	evőeszköztartó magassága (mm)	evőeszköztartó mérete (mm)
414651	antracit	53	516 × 474
414653			716 × 474
414655			16 × 474
421230			916 × 474
414652	fehér	53	516 × 474
414654			716 × 474
414656			816 × 474
421231			916 × 474

AGOFORM

SKY evőeszközтartók tartozékai

Elválasztó



kód	leírás	szín
398640	3 darabos elválasztó szett SKY evőeszköztartókhoz	fehér
398639	3 darabos elválasztó szett SKY evőeszköztartókhoz	antracit

Késtartó

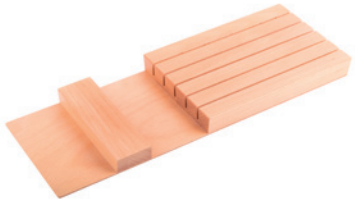

kód	leírás
398648	fa késtartó

Fóliavágó



kód	leírás
398649	fából készült vágó

Késtartó



kód	leírás	szín
398650	műanyag késtartó	fehér
398651	műanyag késtartó	antracit

Összekötő profil



- hossz 1 200 mm
- 1,6 – 2,5 mm vastagságú evőeszköztartók összekötéséhez

kód	szín
231601	ezüst
231599	fehér

Végzáró profil

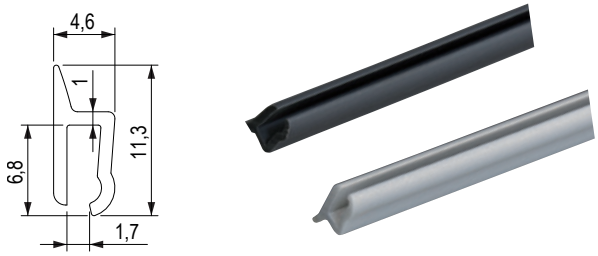

kód	szín
284594	antracit
284986	fehér
284593	ezüst

Scoop evőeszköztartók

AGOFORM®

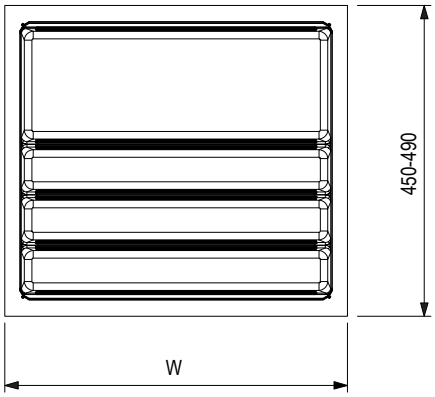



a kiválasztott fióksínmodellek méretének kiszámítását a következő oldalon találja

400 mm-es korpuszszélességhez



- variábilis rendszer
- választható számú csúsztatható elosztás és azok tetszőleges beállítása
- a használt anyag vastagsága 2,5 mm
- a válaszfalak magassága 50 mm, az evőeszköztartó teljes magassága 60 mm

kód	szín	evőeszköztartó szélessége W (mm)
144136	ezüst	300 – 340

500 mm-es korpuszszélességhez



- variábilis rendszer
- választható számú csúsztatható elosztás és azok tetszőleges beállítása
- a használt anyag vastagsága 2,5 mm
- a válaszfalak magassága 50 mm, az evőeszköztartó teljes magassága 60 mm

kód	szín	evőeszköztartó szélessége W (mm)
144137	ezüst	400 – 440

600 mm-es korpuszszélességhez



- variábilis rendszer
- választható számú csúsztatható elosztás és azok tetszőleges beállítása
- a használt anyag vastagsága 2,5 mm
- a válaszfalak magassága 50 mm, az evőeszköztartó teljes magassága 60 mm

kód	szín	evőeszköztartó szélessége W (mm)
144138	ezüst	500 – 540

700 mm-es korpuszszélességhez



- variábilis rendszer
- választható számú csúsztatható elosztás és azok tetszőleges beállítása
- a használt anyag vastagsága 2,5 mm
- a válaszfalak magassága 50 mm, az evőeszköztartó teljes magassága 60 mm

kód	szín	evőeszköztartó szélessége W (mm)
144139	ezüst	600 – 640

AGOFORM®

Scoop evőeszköztartók

800 mm-es korpuszszélességhez



- variábilis rendszer
- választható számú csúsztatható elosztás és azok tetszőleges beállítása
- a használt anyag vastagsága 2,5 mm
- a válaszfalak magassága 50 mm, az evőeszköztartó teljes magassága 60 mm

kód	szín	evőeszköztartó szélessége W (mm)
144140	ezüst	700 – 740

900 mm-es korpuszszélességhez



- variábilis rendszer
- választható számú csúsztatható elosztás és azok tetszőleges beállítása
- a használt anyag vastagsága 2,5 mm
- a válaszfalak magassága 50 mm, az evőeszköztartó teljes magassága 60 mm

kód	szín	evőeszköztartó szélessége W (mm)
144141	ezüst	800 – 840

1000 mm-es korpuszszélességhez

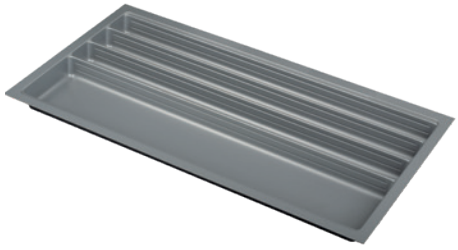

- variábilis rendszer
- választható számú csúsztatható elosztás és azok tetszőleges beállítása
- a használt anyag vastagsága 2,5 mm
- a válaszfalak magassága 50 mm, az evőeszköztartó teljes magassága 60 mm

kód	szín	evőeszköztartó szélessége W (mm)
144142	ezüst	900 – 940

1200 mm-es korpuszszélességhez

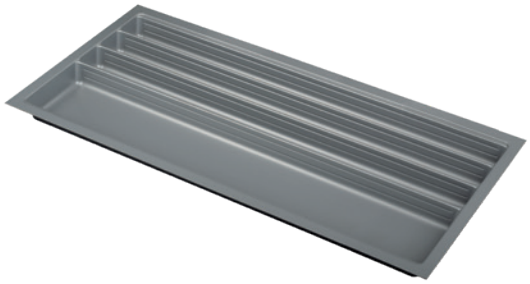

- variábilis rendszer
- választható számú csúsztatható elosztás és azok tetszőleges beállítása
- a használt anyag vastagsága 2,5 mm
- a válaszfalak magassága 50 mm, az evőeszköztartó teljes magassága 60 mm

kód	szín	evőeszköztartó szélessége W (mm)
144143	ezüst	1100 – 1140





Scoop evőeszköztartók – kiegészítők

AGOFORM

Csúsztatható osztó



kód	leírás	szín
144171	kis műanyag	szürke
144172	nagy műanyag	szürke

Kiegészítő dupla tál



kód	leírás	szín
144175	műanyag (180 × 180 mm)	ezüst

Fűszertartó

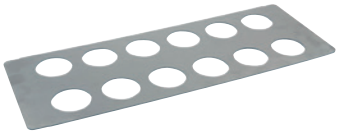

kód	leírás	szín
390422	műanyag (485 × 180 mm)	rozsdamentes acél imitáció

- csak SCOOP II 600 – 1 200 evőeszköztartókhoz használható
- nyílások ø 52 mm

Késtartó



kód	leírás	szín
390418	műanyag (240 × 180 mm)	rozsdamentes acél imitáció

Összekötő profil



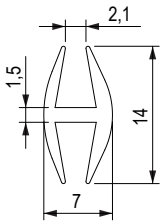

kód	szín
231601	ezüst

- hossz 1 200 mm
- 1,6 – 2,5 mm vastagságú evőeszköztartók összekötéséhez

Végzáró profil



kód	szín
284593	ezüst

- kitölti az evőeszköztartó és a fiók oldala közötti rést

Késtartó

kód	szín
398652	fa

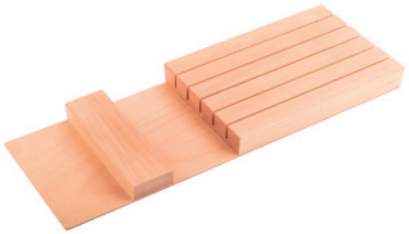

AGOFORM®

Nolago evőeszköztartó Merivobox 500 mm fiókmélységhez





ezüst



fehér

egyedi evőeszköztartók

400 mm-es korpuszszélességhez

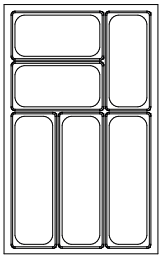

400 mm



korpuszszélesség (mm)	szín		mélység × szélesség (korpusz 18 mm)
400	**498032**	fehér	423 × 308
	498039	ezüst	
	498053	bazaltszürke	

500 mm-es korpuszszélességhez

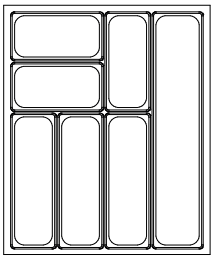

500 mm



korpuszszélesség (mm)	szín		mélység × szélesség (korpusz 18 mm)
500	**498033**	fehér	423 × 408
	498040	ezüst	
	498054	bazaltszürke	

600 mm-es korpuszszélességhez

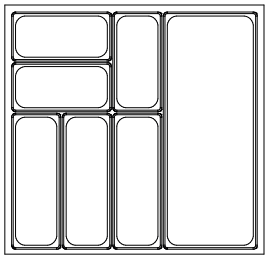

600 mm



korpuszszélesség (mm)	szín		mélység × szélesség (korpusz 18 mm)
600	**498034**	fehér	423 × 508
	498041	ezüst	
	498055	bazaltszürke	

12345 Tétel raktáron **12345** Tétel megrendelésre

Nolago evőeszközтartó a Merivobox 500 mm fiókmélységhez

AGOFORM®

800 mm-es korpuszszélességhez

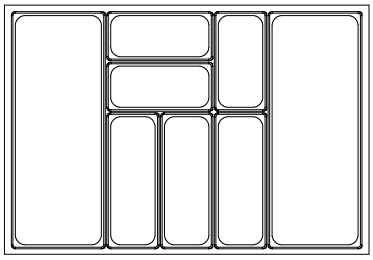

800 mm



korpuszszélesség (mm)	szín		mélység × szélesség (korpusz 18 mm)
800	**498035**	fehér	423 × 708
	498042	ezüst	
	498056	bazaltszürke	

900 mm-es korpuszszélességhez

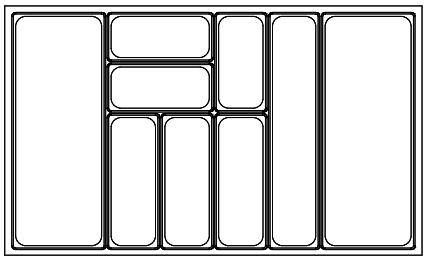

900 mm



korpuszszélesség (mm)	szín		mélység × szélesség (korpusz 18 mm)
900	**498036**	fehér	423 × 808
	498043	ezüst	
	498057	bazaltszürke	

1000 mm-es korpuszszélességhez

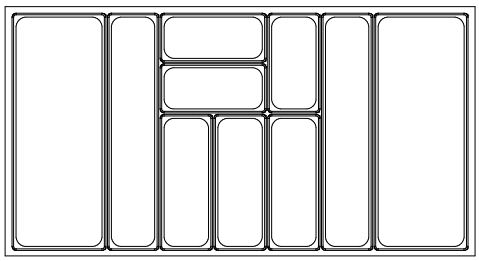

1000 mm



korpuszszélesség (mm)	szín		mélység × szélesség (korpusz 18 mm)
1000	**498006**	fehér	423 × 908
	498013	ezüst	
	498027	bazaltszürke	

1200 mm-es korpuszszélességhez

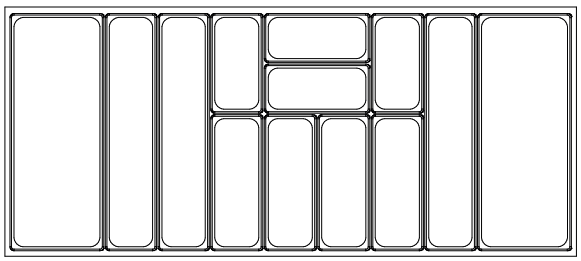

1200 mm



korpuszszélesség (mm)	szín		mélység × szélesség (korpusz 18 mm)
1200	**498038**	fehér	423 × 1108
	498045	ezüst	
	498056	bazaltszürke	

AGOFORM®

Nolago evőeszköztartó a Merivobox 450 mm fiókmélységhez





ezüst



fehér

egyedi evőeszköztartók

400 mm-es korpuszszélességhez

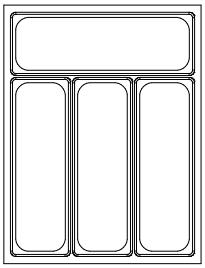

400 mm



korpuszszélesség (mm)	szín		mélység × szélesség (korpusz 18 mm)
400	**498001**	fehér	423 × 308
	498008	ezüst	
	498022	bazaltszürke	

500 mm-es korpuszszélességhez

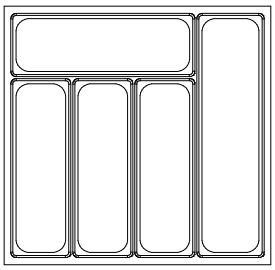

500 mm



korpuszszélesség (mm)	szín		mélység × szélesség (korpusz 18 mm)
500	**498002**	fehér	423 × 408
	498009	ezüst	
	498023	bazaltszürke	

600 mm-es korpuszszélességhez

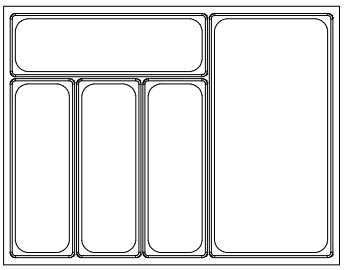

600 mm



korpuszszélesség (mm)	szín		mélység × szélesség (korpusz 18 mm)
600	**498003**	fehér	423 × 508
	498010	ezüst	
	498024	bazaltszürke	

12345 Tétel raktáron **12345** Tétel megrendelésre

Nolago evőeszköztartó a Merivobox 450 mm fiókmélységhez

AGOFORM®

800 mm-es korpuszszélességhez

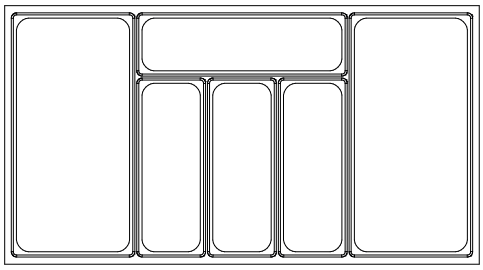

800 mm



korpuszszélesség (mm)	szín		mélység × szélesség (korpusz 18 mm)
800	**498004**	fehér	423 × 708
	498011	ezüst	
	498025	bazaltszürke	

900 mm-es korpuszszélességhez

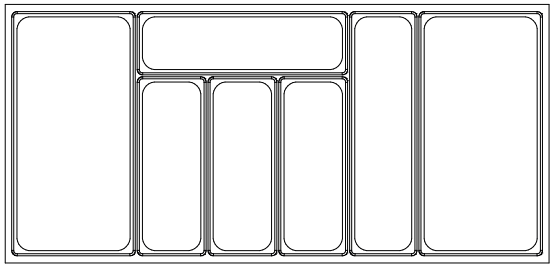

900 mm



korpuszszélesség (mm)	szín		mélység × szélesség (korpusz 18 mm)
900	**498005**	fehér	423 × 808
	498012	ezüst	
	498026	bazaltszürke	

1000 mm-es korpuszszélességhez

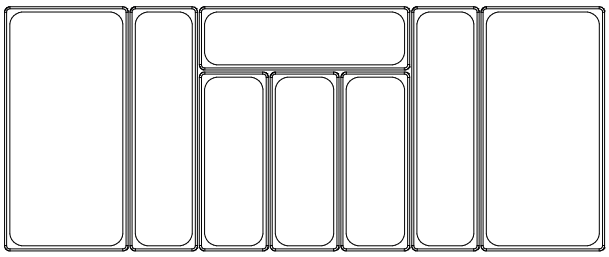

1000 mm



korpuszszélesség (mm)	szín		mélység × szélesség (korpusz 18 mm)
1000	**498006**	fehér	423 × 908
	498013	ezüst	
	498027	bazaltszürke	

1200 mm-es korpuszszélességhez

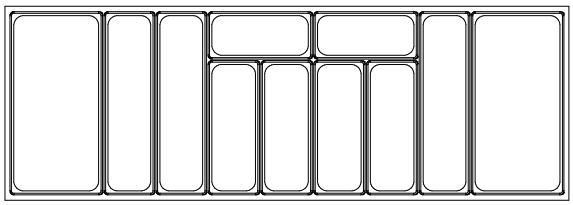

1200 mm



korpuszszélesség (mm)	szín		mélység × szélesség (korpusz 18 mm)
1200	**498007**	fehér	423 × 1108
	498014	ezüst	
	498028	bazaltszürke	

ORGA-LINE evőeszköztartók és rendszerezők

Konyhai segédeszközök



[1] a készlet tartalma: tányértartó, papírvágó, alufóliavágó, késtartó és fűszertartó

[2] fűszertartó a korpusz vagy a tér szélességének megfelelően, ahová tervezi

kód	kód Blum	leírás
92051	ZOU.30U1I	konyhai segédeszközök készlete[1]
92062	ZSZ.02M0	késtartó
92099	ZSZ.02F0	alufólia-tartó
92088	ZSZ.01F0	frissentartófólia-tartó
92068	ZFZ.30G0I	fűszertartó 300 mm[2]
92067	ZFZ.40G0I	fűszertartó 400 mm[2]
92059	ZFZ.45G0I	fűszertartó 450 mm[2]
227693	ZC7T0350	tányértartó

Evőeszköztartó 450, 500 és 550 mm-es korpuszhoz



korpusz-szélesség (mm)	450		500		550	
mélység (mm)	kód	Blum kód	kód	Blum kód	kód	Blum kód
450	**12313**	ZSI.45VEI4	**167542**	ZSI.50VEI4	**13028**	ZSI.55VEI4
500	**12981**	ZSI.45VEI6	**12965**	ZSI.50VEI6	**13002**	ZSI.55VEI6
550	176757	ZSI.45VEI7	**176765**	ZSI.50VEI7	**225175**	ZSI.55VEI7
600	225164	ZSI.45VEI8	**176766**	ZSI.50VEI8	225176	ZSI.55VEI8
650	225165	ZSI.45VEI9	**176767**	ZSI.50VEI9	**225178**	ZSI.55VEI9

Evőeszköztartó, 400 mm-es korpuszhoz



- a képek csak illusztrációként szolgálnak!

mélység (mm)	kód	Blum kód
450	**12983**	ZSI.450BI3
500	**12984**	ZSI.500BI3
550	**12985**	ZSI.550BI3
600	**176780**	ZSI.600BI3
650	**12986**	ZSI.650BI3

Rendszerező 400 – 599 mm-es korpuszhoz

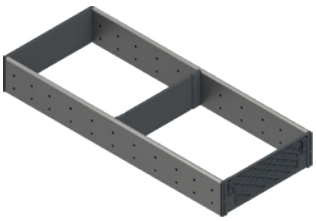

mélység (mm)	kód	Blum kód
450	**13038**	ZSI.450FI2
500	**12992**	ZSI.500FI2
550	**13695**	ZSI.550FI2

ORGA-LINE evőeszköztartók és rendszerezők

Evőeszköztartó, 600 mm-es korpuszhoz



mélység (mm)	kód	Blum kód
450	**12962**	ZSI.60VEI4
500	**12976**	ZSI.60VEI6
550	**12973**	ZSI.60VEI7
600	**13039**	ZSI.60VEI8
650	**92072**	ZSI.60VEI9

Rendszerező 600 mm-es korpuszhoz

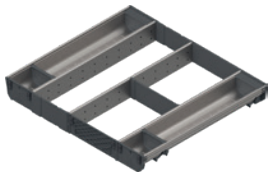

mélység (mm)	kód	Blum kód
450	**12963**	ZSI.60VUI4
500	**92078**	ZSI.60VUI6
550	**14097**	ZSI.60VUI7
600	**12937**	ZSI.60VUI8
650	**92082**	ZSI.60VUI9

Evőeszköztartó, 800 mm-es korpuszhoz



mélység (mm)	kód	Blum kód
450	**12935**	ZSI.80VEI4
500	**12977**	ZSI.80VEI6
550	**12948**	ZSI.80VEI7
600	**225183**	ZSI.80VEI8
650	**13023**	ZSI.80VEI9

Rendszerező 800 mm-es korpuszhoz



mélység (mm)	kód	Blum kód
450	**12945**	ZSI.80VUI4
500	**12991**	ZSI.80VUI6

Evőeszköztartó 900 mm-es korpuszhoz

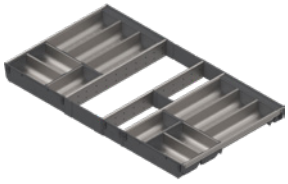

mélység (mm)	kód	Blum kód
450	**13013**	ZSI.90VEI4
500	**14231**	ZSI.90VEI6
550	**12987**	ZSI.90VEI7
600	**13017**	ZSI.90VEI8

- a képek csak illusztrációként szolgálnak!

Rendszerező 900 mm-es korpuszhoz

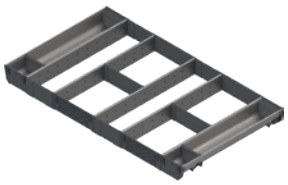

mélység (mm)	kód	Blum kód
450	**12910**	ZSI.90VUI4
500	**12978**	ZSI.90VUI6
550	**12917**	ZSI.90VUI7
600	**225191**	ZSI.90VUI8
650	**225192**	ZSI.90VUI9

ORGA-LINE evőeszköztartók, rendszerezők és belső elválasztók

Evőeszköztartó 1000 mm-es korpuszhoz

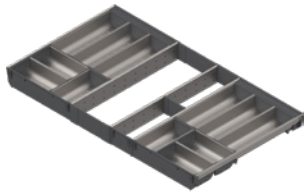

mélység (mm)	kód	Blum kód
450	**13007**	ZSI.10VEI4
500	**12968**	ZSI.10VEI6
550	**12966**	ZSI.10VEI7
600	**225193**	ZSI.10VEI8

Rendszerező 1000 mm-es korpuszhoz

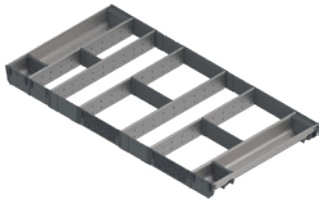

mélység (mm)	kód	Blum kód
500	**13008**	ZSI.10VUI6

Evőeszköztartó 1200 mm-es korpuszhoz

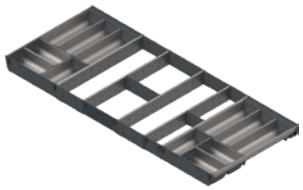

- a képek csak illusztrációként szolgálnak!

450	**134147**	ZSI.12VEI4
500	**12982**	ZSI.12VEI6
550	**14230**	ZSI.12VEI7
600	**13044**	ZSI.12VEI8

Rendszerező 1200 mm-es korpuszhoz



mélység (mm)	kód	Blum kód
450	**92142**	ZSI.12VUI4
500	**92079**	ZSI.12VUI6

Evőeszköztartó a SPACE CORNER számára



mélység (mm)	kód	Blum kód
600	**12967**	ZSI.450BI3
650	**12993**	ZSI.500BI3

Evőeszköztartó 275-399 mm-es korpuszhoz



mélység (mm)	kód	Blum kód
500	**12989**	ZSI.500BI1N

ORGA-LINE evőeszköztartók és belső elválasztók

Evőeszköztartó tál, rozsdamentes acél



szélesség × hossz (mm)	kód	Blum kód
88 × 88	**13011**	ZSI.010SI
88 × 176	**13012**	ZSI.020SI
88 × 264	**13072**	ZSI.030SI
88 × 352	**99012**	ZSI.040SI

Csúsztatható osztó, műanyag



hossz (mm)	kód	Blum kód
88	**13014**	ZSI.010Q
176	**13015**	ZSI.020Q

Üvegtartó tálca, rozsdamentes acél

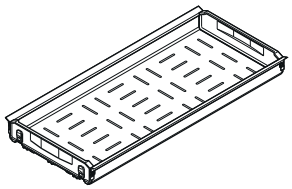

[1] 500 mm mélységig

korpuszszélesség (mm)	palackokon	
	kód	Blum kód
300[1]	**92080**	Z48.30BOI6

Hosszanti osztó

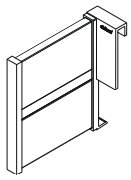

szín	kód	Blum kód
fehér	**IN552B**	Z43L100S
szürke	**221230**	

Rendszerező a Movento vagy a Tandem számára

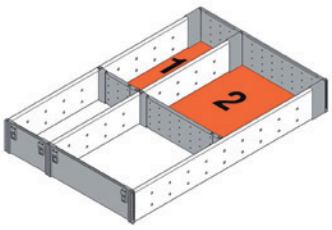

korpuszszélesség (mm)	400–499 mm	
mélység (mm)	kód	Blum kód
500	**13046**	ZHI.437FI3

Köztesfal

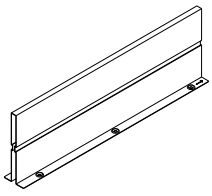

	szín		
mélység (mm)	fehér	szürke	Blum kód
450	**349432**	**13163**	Z46L420S
500	**13164**	**13162**	Z46L470S
550	**177050**	**14328**	Z46L520S
600	**IN563B**	**203383**	Z46L570S
650	**177055**	**14329**	Z46L620S

ORGA-LINE belső elosztás

Keresztosztó záróelem

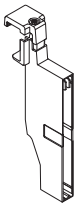

- ZRU.01E0 végzáró WGR + rúd

	szín		
magassághoz	fehér	szürke	Blum kód
C	**210826**	**210827**	Z40C0002Z
D	**210830**	**210831**	Z40D0002Z

Keresztosztó záróelem

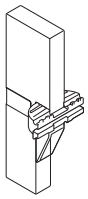

szín		
fehér	szürke	Blum kód
IN551B	**202582**	Z40L0002

Keresztkorlát tartó

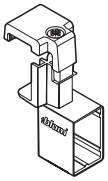

szín		
fehér	szürke	Blum kód
229193	**229192**	ZRU.01E0

Magasító korlát (1104 mm)

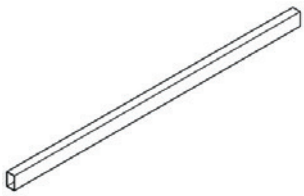

szín		
fehér	szürke	Blum kód
202535	**202534**	ZRG.1104Q

Hosszanti osztó korláthoz

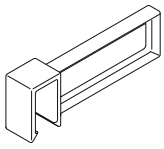

szín		
fehér	szürke	Blum kód
202539	**202538**	ZRU.11F0

Keresztosztó fémlemez

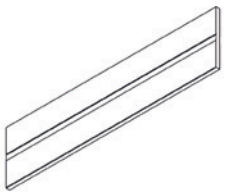

korpuszszélesség (mm)	szín		
	fehér	szürke	Blum kód
275	**210834**	**210833**	Z40L152A
300	**210838**	**210837**	Z40L177A
550	**210842**	**210841**	Z40L427A
600	**210846**	**210845**	Z40L477A
900	**210850**	**210849**	Z40L777A
1200	**IN550B**	**210943**	Z40L1077A

AMBIA-LINE evőeszköztartók a Legrabox és Merivobox számára

Egyszínű evőeszköztartó, szélesség 300 mm

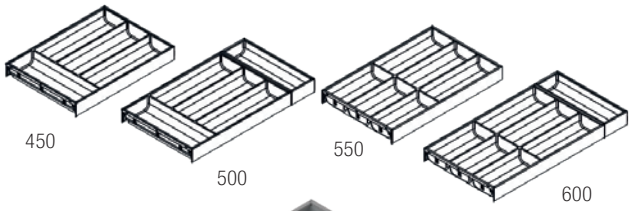



- a rekeszek elosztása a fiókmélység alapján

mélység (mm)	Selyemfehér/ Orionszürke SW-M/OG-M	Orionszürke OG-M	Karbonfekete CS-M	Indiumszürke IG-M	Blum kód
450	**227613**	**227614**	**494543**	**494544**	ZC7S450BS3
500	**227616**	**227617**	**494549**	**494550**	ZC7S500BS3
550	**227619**	**227621**	**494555**	**494556**	ZC7S550BS3
600	**227623**	**227624**	**494559**	**494560**	ZC7S600BS3
650	**279408**	×	**494565**	**494566**	×

Fa evőeszköztartó, szélesség 300 mm

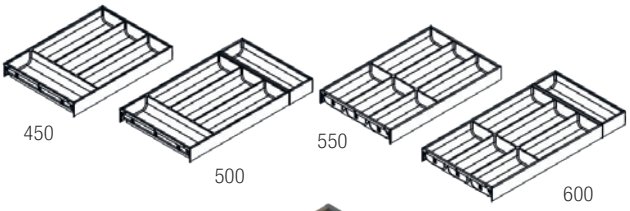



- a rekeszek elosztása a fiókmélység alapján

mélység (mm)	nebraska tölgy	tennessee dió	bardolino tölgy	Blum kód
450	**227696**	**227697**	**227698**	ZC7S450BH3
500	**227699**	**227700**	**227701**	ZC7S500BH3
550	**227703**	**227704**	**227705**	ZC7S550BH3
600	**227707**	**227708**	**227709**	ZC7S600BH3
650	×	×	×	×

Egyszínű keret, szélesség 100 mm

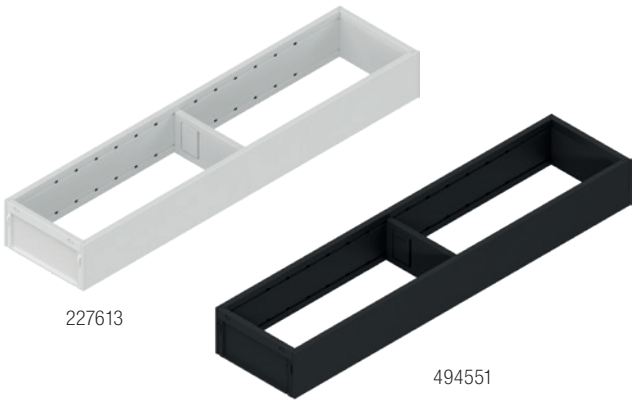

mélység (mm)	Selyemfehér/ Orionszürke SW-M/OG-M	Orionszürke OG-M	Karbonfekete CS-M	Indiumszürke IG-M	Blum kód
450	**227613**	**227614**	**494543**	**494544**	ZC7S450BS3
500	**227616**	**227617**	**494549**	**494550**	ZC7S500BS3
550	**227619**	**227621**	**494555**	**494556**	ZC7S550BS3
600	**227623**	**227624**	**494559**	**494560**	ZC7S600BS3
650	**279408**	×	**494565**	**494566**	×

Fakeret, szélesség 100 mm



mélység (mm)	nebraska tölgy	tennessee dió	bardolino tölgy	Blum kód
450	**227696**	**227697**	**227698**	ZC7S450BH3
500	**227699**	**227700**	**227701**	ZC7S500BH3
550	**227703**	**227704**	**227705**	ZC7S550BH3
600	**227707**	**227708**	**227709**	ZC7S600BH3
650	×	×	×	×

AMBIA-LINE belső elosztás a Legrabox és a Merivobox számára

Csúsztatható osztó, egyszínű

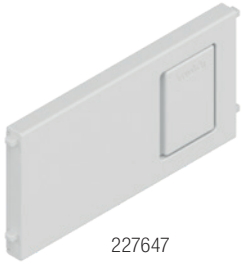

227647



494526

mélység (mm)	Selyemfehér SW-M	Orionszürke OG-M	Karbonfekete CS-M	Indiumszürke IG-M	Blum kód
100	**227647**	**227648**	**494526**	**492134**	ZC7Q010SS
200	**227663**	**227664**	**494527**	**492135**	ZC7Q020SS

Csúsztatható osztó, fa



227732

mélység (mm)	nebraska tölgy	tennessee dió	bardolino tölgy	Blum kód
100	**227730**	**227731**	**227732**	ZC7Q010SH
200	**227745**	**227746**	**227747**	ZC7Q020SH

Egyszínű keret, C és F magasságban



227667

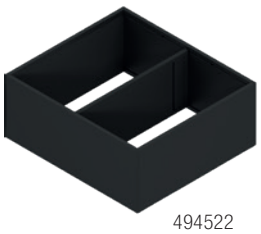

494522

mélység (mm)	Selyemfehér SW-M	Orionszürke OG-M	Karbonfekete CS-M	Indiumszürke IG-M	Blum kód
242	**227667**	**227668**	**494522**	**494523**	ZC7F300RSU

Fakeret, C és F magasság



227750

mélység (mm)	nebraska tölgy	tennessee dió[1]	bardolino tölgy	Blum kód
242	**227748**	**227749**	**227750**	ZC7F300RHU

[1] faimitáció, nem rendelkezik mágnessel

Csúsztatható osztó

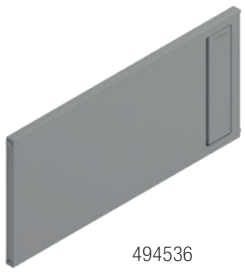

494536

mélység (mm)	Selyemfehér SW-M	Orionszürke OG-M	Karbonfekete CS-M	Indiumszürke IG-M	Blum kód
110	**227685**	**227686**	**494528**	**494536**	ZC7Q010SS

Profilozott adapter

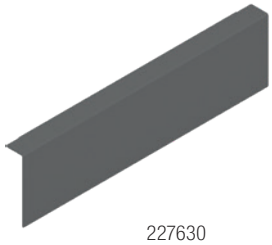

227630

mélység (mm)	Selyemfehér SW-M	Orionszürke OG-M	Karbonfekete CS-M	Indiumszürke IG-M	Blum kód
M	**227629**	**227630**	**494516**	**494517**	ZC7A0U0M

AMBIA-LINE belső elosztás a Legrabox és a Merivobox számára

Profilozott adapter



494513

mélység (mm)	Selyemfehér SW-M	Orionszürke OG-M	Karbonfekete CS-M	Indium szürke IG-M	Blum kód
C	**227670**	**227671**	**494512**	**494513**	ZC7A0U0C

Csúsztatható osztó

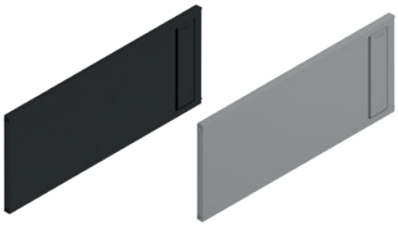

494537 494538

mélység (mm)	Selyemfehér SW-M	Orionszürke OG-M	Karbonfekete CS-M	Indiumszürke IG-M	Blum kód
C	**227673**	**227674**	**494537**	**494538**	ZC7Q0U0FS

- a képek csak illusztrációként szolgálnak!

Egyszínű keret, M és K magasságban

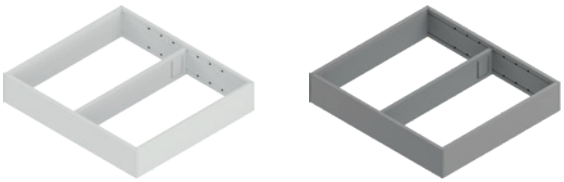

227626 494542

mélység (mm)	Selyemfehér SW-M	orionszürke OG-M[1]	karbonfekete CS-M[1]	Indiumszürke IG-M	Blum kód
242	**227626**	**227627**	**494541**	**494542**	ZC7S300RSU

[1] mágnessel a hátsó falhoz vagy az oldalfalhoz való csatlakoztatáshoz; 270 mm mélységig

Fakeret, M és K magasságban



227711

mélység (mm)	nebraska tölgy	tennessee dió[1]	bardolino tölgy	Blum kód
242	**227711**	**227712**	**227750**	ZC7F300RHU

[1] mágnessel a hátsó falhoz vagy az oldalfalhoz való csatlakoztatáshoz; 270 mm mélységig

Csúsztatható osztó, egyszínű

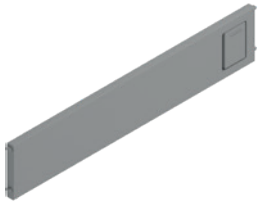

494540

mélység (mm)	Selyemfehér SW-M	orionszürke OG-M[1]	Karbonfekete CS-M[1]	Indiumszürke IG-M	Blum kód
242	**227632**	**227633**	**494539**	**494540**	ZC7Q0U0SS

[1] mágnessel a hátsó falhoz vagy az oldalfalhoz való csatlakoztatáshoz; 270 mm mélységig

Csúsztatható osztó, fa



227714

mélység (mm)	nebraska tölgy	tennessee dió[1]	bardolino tölgy	Blum kód
242	**227714**	**227715**	**227716**	ZC7Q0U0SH

AMBIA-LINE belső elosztás a Legrabox és a Merivobox számára

Egyszínű keret, szélesség 200 mm

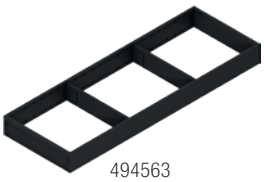

494563

mélység (mm)	Selyemfehér SW-M	Orionszürke OG-M	Karbonfekete CS-M	Indiumszürke IG-M	Blum kód
450	**227650**	**227651**	**494547**	**494548**	ZC7S500RS2
500	**227653**	**227654**	**494553**	**494554**	ZC7S500RS2
550	**227656**	**227657**	**494558**	**492137**	ZC7S550RS2
600	**227660**	**227661**	**494563**	**494564**	ZC7S600RS2

Fakeret, szélesség 200 mm



227733

mélység (mm)	nebraska tölgy	tennessee dió	bardolino tölgy	Blum kód
450	**227733**	**227737**	**227735**	ZC7S500RH2
500	**227736**	**227737**	**227738**	ZC7S500RH2
550	**227739**	**227740**	**227741**	ZC7S550RH2
600	**227742**	**227743**	**227744**	ZC7S600RH2

Egyszínű keret, C és F magasságban



227676

mélység (mm)	Selyemfehér SW-M	Orionszürke OG-M	Karbonfekete CS-M	Indiumszürke IG-M	Blum kód
242	**227676**	**227677**	**494524**	**494525**	ZC7S500RS2

Fakeret, C és F magasság



227754

mélység (mm)	nebraska tölgy	tennessee dió	bardolino tölgy	Blum kód
242	**227754**	**227755**	**227756**	ZC7F400RHP

- faimitáció, nem rendelkezik mágnessel

Profilozott adapter



494510

magasság	Selyemfehér SW-M	Orionszürke OG-M	Karbonfekete CS-M	Indiumszürke IG-M	Blum kód
C	**227679**	**227680**	**494535**	**494510**	ZC7A0P0C
F	**227682**	**227683**	**494511**	×	ZC7A0P0F

Hosszanti osztó korláthoz

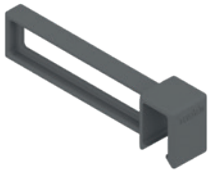

267756

szín	kód	Blum kód
Selyemfehér SW-M	**275351**	ZC7U10F0
Orionszürke OG-M	**267756**	
Karbonfekete CS-M	**494572**	

Késtartó

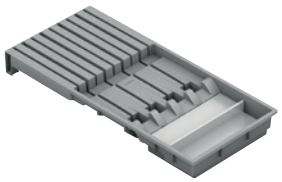

leírás	kód	Blum kód
műanyag	**227688**	ZC7M0200

Fóliatartó



leírás	kód	Blum kód
tartó, beleértve a fóliákat is	**227689**	ZC7C000
tartó fóliák nélkül	**227690**	ZC7C001

Fűszertartó



leírás	kód	Blum kód
műanyag	**227691**	ZC7G0P0I

Tányértartó

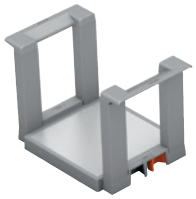

leírás	kód	Blum kód
műanyag	**227693**	ZC7T0350

Keresztosztó magasító korlát

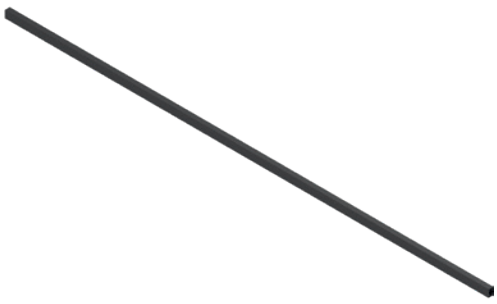

491359

szín	kód	Blum kód
Selyemfehér SW-M	**227596**	ZR7.1080U
Orionszürke OG-M	**227597**	
Karbonfekete CS-M	**491359**	

Keresztkorlát-tartó



265217

	Selyem-fehér SW-M	Orionszür-ke OG-M	Karbon-fekete CS-M	Blum kód
pure	**265217**	**265028**	**494571**	ZC7U10E0
free	**279376**	**279375**	**494573**	ZC7U11E0

OrgaTray evőeszköztartók

Vágási méretek



ArciTech:

- vágás szélessége (B) = LB – 2× EB – 47 mm
- vágás mélysége = névleges hossz – 27 mm

InnoTech Atira:

- vágás szélessége (B) = LB – 2× EB – 37 mm
- vágás szélessége (B) = LB – 2× EB – 47 mm
- vágás mélysége = névleges hossz – 8 mm

AvanTech Atira YOU:

- vágás szélessége (B) = NB – 2×K D – 42
- vágás mélysége = névleges hossz – 27 mm

- EB (InnoTech + Atira) 18 mm oldalvastagsághoz = 10,5 mm
- EB (ArciTech) 18 mm oldalvastagsághoz = 13 mm
- KD (AvanTech) a korpusz oldalainak anyagvastagsága
- LB = a korpusz minimális belső mérete
- NB = a korpusz minimális külső mérete

OrgaTray 440 az ArciTech és InnoTech Atira fiókokhoz



szélesség (mm)	fehér			antracit			ezüst		
	mélység (mm)								
	380 – 440	441 – 520	581 – 620	380 – 440	441 – 520	581 – 620	380 – 440	441 – 520	581 – 620
175 – 200	**295080**	**295093**	×	295111	295124	×	108167	106737	×
201 – 250	295081	**295094**	×	**295112**	295125	×	106738	**106739**	×
251 – 300	295082	**295095**	×	295113	295126	×	106741	**106743**	×
301 – 350	**295083**	**295096**	×	**295114**	**295127**	×	106746	**106748**	×
351 – 400	295084	**295097**	×	**295115**	**295128**	×	106749	**106752**	×
401 – 450	**295085**	**295098**	×	**295116**	**295129**	×	106753	**106755**	×
451 – 500	**295086**	**295099**	×	**295117**	**295130**	×	106757	**106766**	×
501 – 600	**295087**	**295100**	295106	**295118**	**295131**	295137	106771	**106713**	295137
601 – 700	**295088**	**295101**	295278	**295119**	**295132**	295279	135803	**134609**	295279
701 – 800	**295089**	**295102**	295107	**295120**	**295133**	295138	301328	**106776**	295138
801 – 900	**295090**	**295103**	295108	**295121**	**295134**	295139	106779	**106780**	295139
901 – 1000	×	×	×	×	×	×	×	106781	×
1091 – 1150	295092	295105	295110	295123	295136	295141	106730	**106731**	295141

OrgaTray 480 az InnoTech Atira fiókokhoz



szélesség (mm)	fehér	antracit	ezüst
400	295285	295290	295280
500	295286	295291	295281
550	295287	295292	295282
600	295288	295293	295283
900	295289	295294	295284

Tartók



leírás	kód
késtartó	**104313**
függőleges fűszertartó	104296
vízszintes fűszertartó	161716

12345 Tétel raktáron 12345 Tétel megrendelésre

OrgaTray evőeszközтartók

OrgaTray 490 az InnoTech Atira fiókokhoz



névleges hossz (mm)	fehér	antracit	ezüst
470	295329	295331	295327
520	295330	295332	295328

OrgaTray 590 az InnoTech Atira számára



szélesség (mm)	fehér		antracit		ezüst	
	mélység (mm)					
	420	470	420	470	420	470
300	×	295060	×	295071	×	295052
400	×	295061	×	295072	×	295053
450	×	295062	×	295073	×	295054
500	295058	295063	295069	295074	295050	295055
550	×	295064	×	295075	×	295056
600	295059	**295065**	295070	**295076**	295051	**288715**
800	×	**295066**	×	**295077**	×	**288716**
900	×	**295067**	×	**295078**	×	**288717**
1000	×	295068	×	295079	×	**295057**

Elválasztó elemek



hossz (mm)	fehér	antracit	ezüst
68	295299	295297	295298
128	295296	295295	106659

OrgaStore és OrgaTray evőeszköztartók

OrgaStore 410 (standard szélesség) InnoTech Atira magas fiókokhoz



korpuszszélesség (mm)	antracit		
300	294802	294807	294797

korpuszszélesség (mm)	fehér	antracit	ezüst
600	294804	294809	294799
800	295365	295367	295363

OrgaStore 410 (egyéni szélességekhez)



leírás	fehér	antracit	ezüst
magasító korlát 2000 mm	294812	294813	289015
adapter	294816	294818	294814
hosszanti elem	294817	294820	294815

OrgaTray 510



fehér	antracit	ezüst
301100	301101	301099

OrgaTray 740 evőeszköztartók az AvanTech YOU számára

ORGATRAY 740 TREND II

- Műanyag evőeszköztartó-betét.
- Az AvanTech YOU 101 mm és 139 mm magas fiókrendszerekhez használható.
- Szabványos korpuszszélességű szekrényekhez.
- A 16 mm vastag szekrénykorpusz oldalfalához optimalizálva.
- Külső magasság 45 mm, belső rekeszek 43 mm.

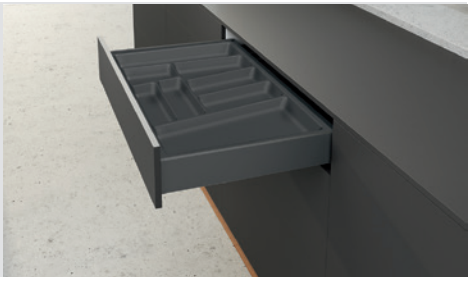

ORGATRAY 740 450/500/550 mm mélységhez

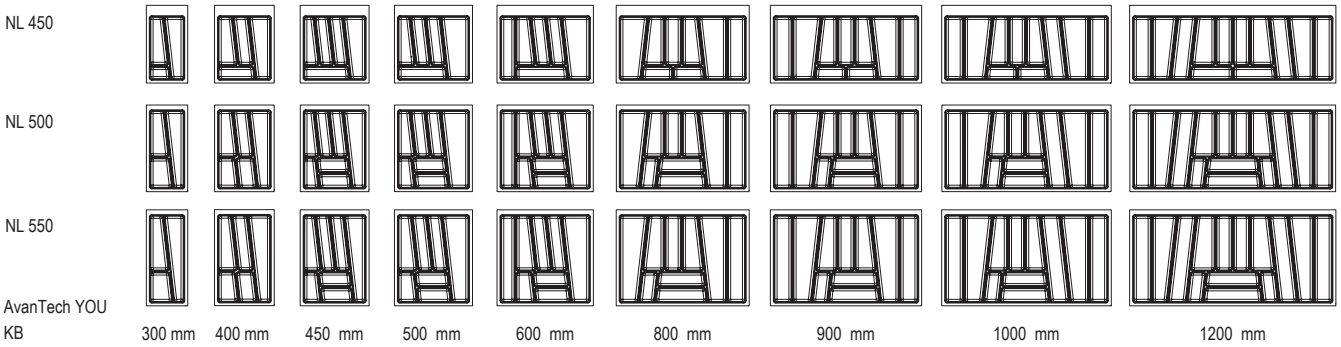

NL = a fiók oldalfalainak névleges hossza KB = korpuszszélesség

450 mm mélységű fiókhoz

korpuszszélesség (mm)	fehér	antracit	ezüst
300	**457450**	**457449**	**457451**
400	**457453**	**457452**	**457454**
450	**457456**	**457455**	**457457**
500	**457459**	**457458**	**457460**
600	**457463**	**457462**	**457464**
800	**457466**	**457465**	**457467**
900	**457469**	**457468**	**457470**
1000	**457472**	**457471**	**457473**
1200	**457475**	**457474**	**457476**

500 mm mélységű fiókhoz

korpuszszélesség (mm)	fehér	antracit	ezüst
300	**457478**	**457477**	**457479**
400	**457481**	**457480**	**457482**
450	**457484**	**457483**	**457485**
500	**457487**	**457486**	**457488**
600	**457490**	**457489**	**457491**
800	**457502**	**457501**	**457503**
900	**457505**	**457504**	**457506**
1000	**457508**	**457507**	**457509**
1200	**457511**	**457510**	**457512**

550 mm mélységű fiókhoz

korpuszszélesség (mm)	fehér	antracit	ezüst
300	**457514**	**457513**	**457515**
400	**457517**	**457516**	**457518**
450	**457520**	**457519**	**457521**
500	**457523**	**457522**	**457524**
600	**457526**	**457525**	**457527**
800	**457529**	**457528**	**457530**
900	**457532**	**457531**	**457533**
1000	**457535**	**457534**	**457536**
1200	**457538**	**457537**	**457539**

OrgaTray 470 az AvanTech YOU és ArciTech fiókokhoz



névleges hossz (mm)	fehér	antracit	ezüst
500	301105	301107	301103
550	301106	301108	301104

OrgaTray 270 az InnoTech Atira számára

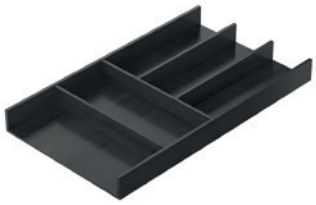

névleges hossz (mm)	antracit	leírás
450	397910	evőeszköztartó
470	503167	
500	397911	

Multifunkcionális betét



névleges hossz (mm)	antracit	leírás
450	397912	multifunkcionális betét
470	503170	
500	397913	

Multifunkcionális tál



névleges hossz (mm)	antracit	szélesség × mélység × magasság (mm)
450	409020	300 × 105,5 × 43
500	409021	300 × 118 × 43

Hosszkiegészítés (osztó)



névleges hossz (mm)	antracit	méretek (mm)
450	409022	526 × 100
500	409023	1126 × 100

Alumínium összekötő elem (osztó)

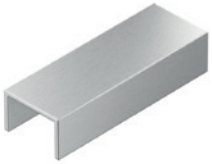

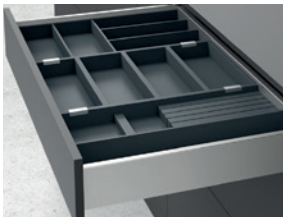

antracit	leírás
397916	evőeszköztató összekötő, multifunkciolális tál és betét összekötéséhez

OrgaTray 740 evőeszközтartók az AvanTech YOU számára

Késtartó és multifunkciósbetétszett



névleges hossz (mm)	antracit	leírás
450	494851	késtartó
470	503171	
500	473876	

Fóliatartó és multifunkciósbetétszett



névleges hossz (mm)	antracit	leírás
450	494865	fóliatartó
470	503172	
500	473879	

Multifunkcionális box



antracit	leírás	méretek (mm)
397940	box	231 × 237 × 110

Tányértartó



antracit	leírás	méretek (mm)
397941	folyamatos beállítás a lemezek átmérőjének megfelelően	180 × 340 × 191

Keresztosztó betét a boxhoz

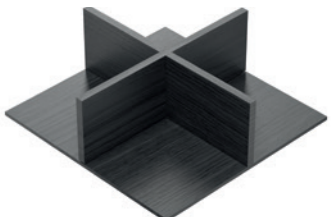

antracit	méretek (mm)
503244	214 × 220 × 75

OrgaTray 630

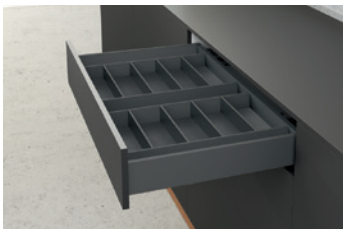

névleges hossz (mm)	fehér	antracit	ezüst
450	397926	397929	397923
500	397927	397930	397924
550	397928	397931	397925



PRECÍZ ÉS BIZTONSÁGOS BEÁLLÍTÁS

- Kényelmes magasság- és oldalbeállítás az egyedi külső oldallapprofil eltolásának köszönhetően.
- Az előlap biztonságos elengedése egy biztosított köztes helyzetbe.
- A fiók előlapjának egyszerű összeszerelése szerszámok nélkül.
- Kényelmes dőlésszög-beállítás felülről hozzáférhetők a fiókok, a dekoratív profilnak köszönhetően.



INTUITÍV FELDOLGOZÁS

- Kényelmes összeszerelés, praktikus és egyszerű hátsó oldallapra történő rögzítéssel.
- A fiók alját nem kell bemarni.
- Az alját csavarozni vagy kapcsokkal sokkal kell rögzíteni.
- Alj szélessége = Hátlap szélessége.
- Összekötő elemeket nem használnak.

AvanTech YOU prémium fiókok

Az AvanTech YOU platformon gazdaságosan készíthet eredeti tervezésű bútorokat.
Ügyfelei értékelni fogják a vékony oldalak elegáns megjelenését, amelyeket semmilyen takarósapka vagy nyílás nem bont meg. Az antracit, fehér és ezüst oldalak felső éle könnyen feldobható egy kontrasztos dekoratív profillal 5 változatban, valamint LED-világítással.
Hasznos segédeszközök és készítmények sora könnyíti meg a munkáját a megfelelő alkatrészek gyors kiválasztása, a könnyű összeszerelés és beállítás érdekében.

További információkért:
https://www.hettich.com/short/0edd67

Hettich

StrongIn gardrób szekrény fiókbetétek

Ékszer és karóra tároló

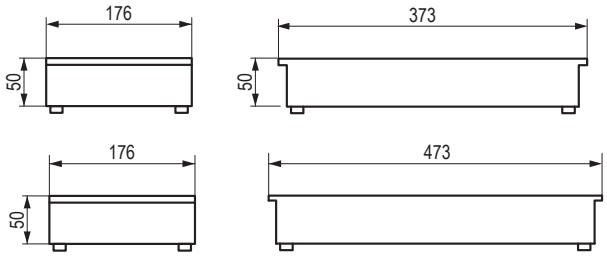

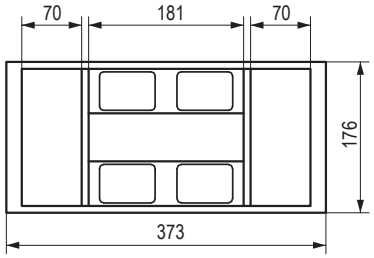



kód	leírás	méret (mm)
465974	400 mm-es korpuszszélességhez	176 × 50 × 373
465969	500 mm-es korpuszszélességhez	176 × 50 × 473

- a tervezési mélység mérete pontosan illeszkedik a StrongMax, StrongBox, Legrabox és Antaro típusokhoz 500 mm-es hosszúságú fióksínnél
- műanyag, bársony és műbőr bevonattal

Ékszer tároló, 3 rekesz

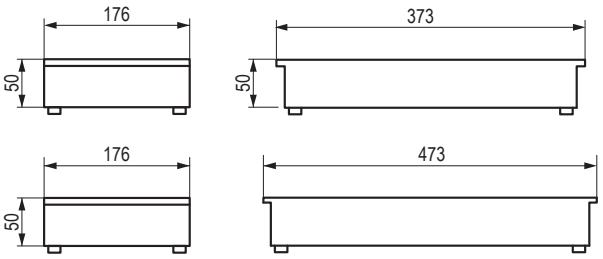

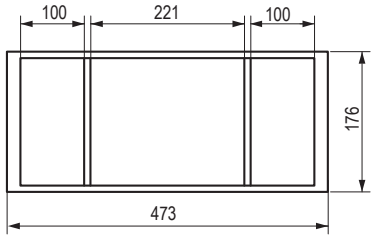



kód	leírás	méret (mm)
465975	400 mm-es korpuszszélességhez	176 × 50 × 373
465970	500 mm-es korpuszszélességhez	176 × 50 × 473

- műanyag, bársony és műbőr bevonattal

Végzáró elem, a fiók mind a kettő oldalán használható

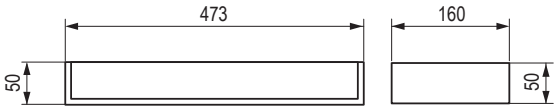

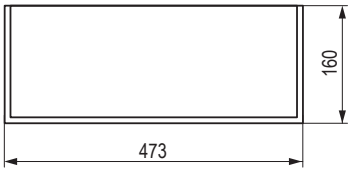



kód	leírás	méret (mm)
465978	400 mm-es korpuszszélességhez	160 × 50 × 373
465973	500 mm-es korpuszszélességhez	160 × 50 × 473

- kitölti a fiók szélén lévő üres helyet, ha a rendszerezők után maradt még szabad hely
- műanyag, bársony és műbőr bevonattal

StrongIn gardrób szekrény fiókbetétek

Ékszer és gyűrű tároló, 2 rekesz

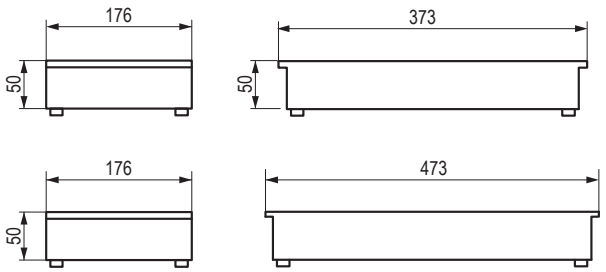

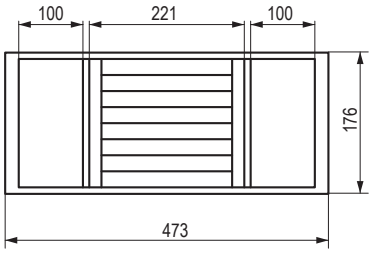



kód	leírás	méret (mm)
465976	400 mm-es korpuszszélességhez	176 × 50 × 373
465971	500 mm-es korpuszszélességhez	176 × 50 × 473

- műanyag, bársony és műbőr bevonattal

Ékszer és gyűrű tároló, 4 rekesz

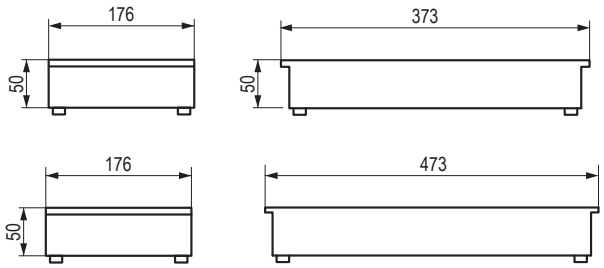

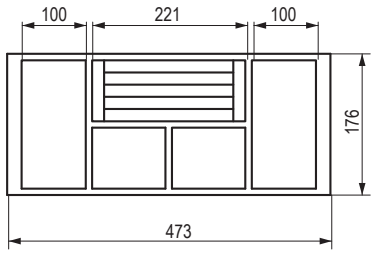



kód	leírás	méret (mm)
465977	400 mm-es korpuszszélességhez	176 × 50 × 373
465972	500 mm-es korpuszszélességhez	176 × 50 × 473

- műanyag, bársony és műbőr bevonattal

evőeszköztartók az ArciTech és az InnoTech Atira számára

Ékszer tároló

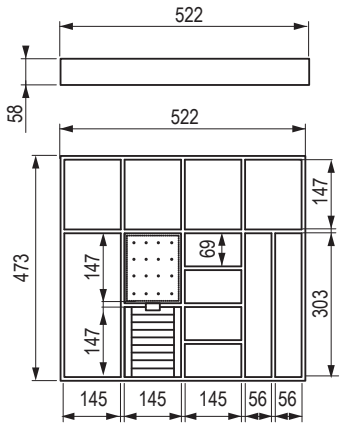

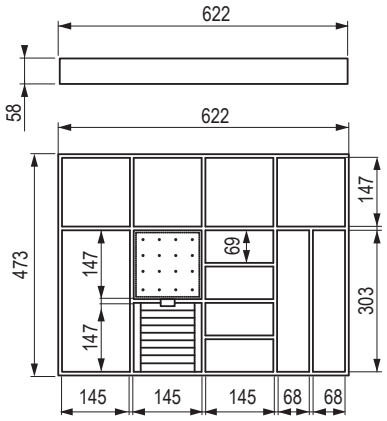

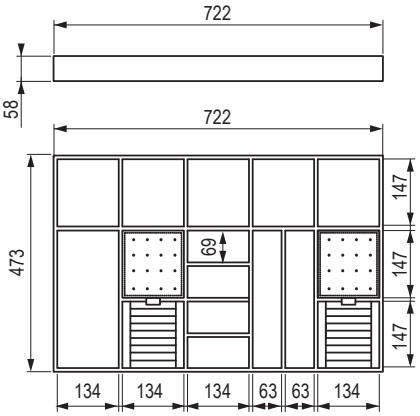

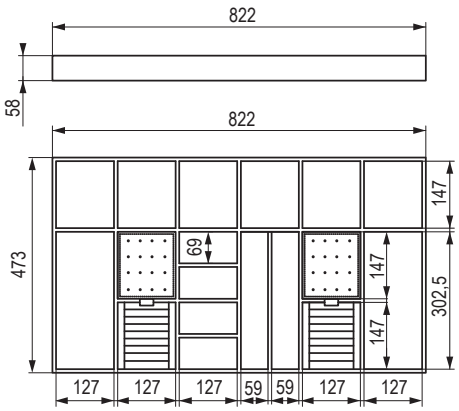



kód	fiókszélességhez (mm)	méret (mm)
465979	600	522 × 58 × 473
465980	700	622 × 58 × 473
465981	800	722 × 58 × 473
465982	900	822 × 58 × 473

- műanyag, műbőr bevonattal

Gardróbszekrény fiók alátétek





kód	leírás	alátét mérete (mm)
465983	STRONG alátét műbőr	1400 × 500
467245	STRONG alátét bársony	1200 × 500

- a fiókban lévő szabad hely kiegészítésére használható, ékszer tartóinkkal együtt

- a StrongIn ékszertartókhoz színazonosak a műbőr és bársony alátétek

tartozékok alsó szekrényekhez

Alumínium korpuszmerevítő

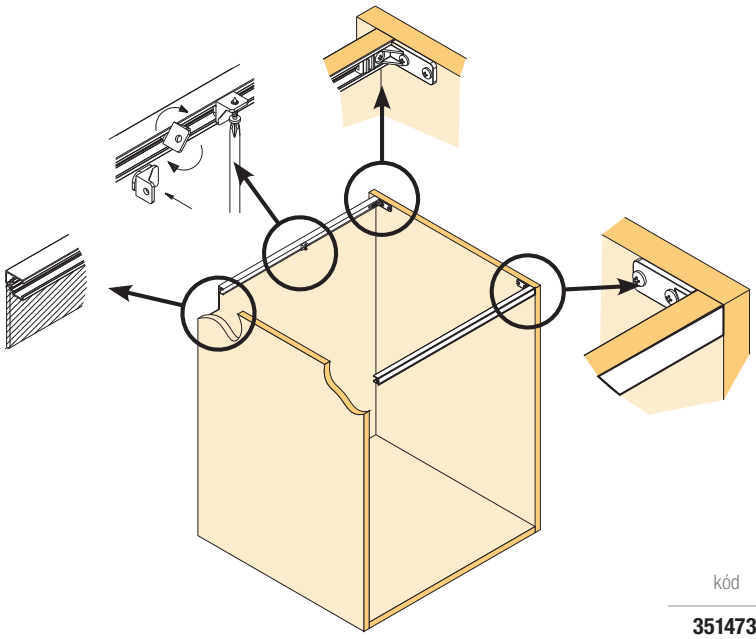

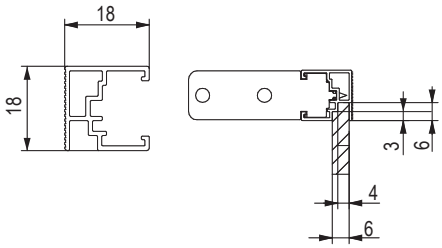



kód	leírás
351473	korpuszprofil, hossz 2,05 m
351474	rögzítő elemek a profilhoz

- nagy szerkezeti stabilitást biztosít
- ideális a korpuszszekrényekhez a mosogató alá
- egyszerű szerelés
- a hátlap behelyezésének lehetősége – szololit

Szifon elkerülő

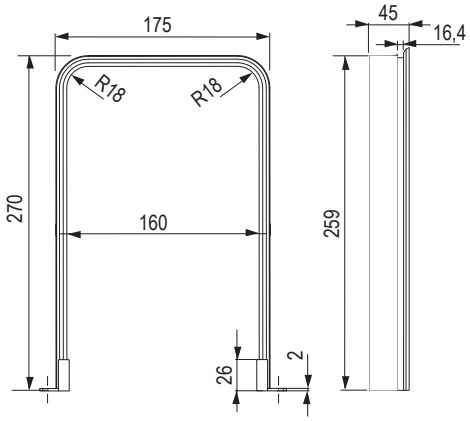

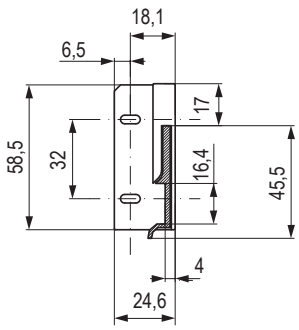



kód	szín
285210	fehér

- egyszerű szerelés
- 16 mm-es lapanyaghoz
  a perem takarja a szifon alatti polc, vagy fiókfenék kivágását
  műanyag, hátfalrögzítőkkel

Gollinucci – fürdőszoba kiegészítők

PVC rendszerező 270 mm mélységű fiókokhoz



kód	méret (mm)	szín
349375	308 × 242 × 53	antracit
349376	122 × 242 × 69	
349377	241 × 242 × 53	
468919	308 × 242 × 53	fehér
468973	122 × 242 × 69	
468974	241 × 242 × 53	

PVC rendszerező 350 mm mélységű fiókokhoz



kód	méret (mm)	szín
349397	308 × 322 × 90	antracit
349398	146 × 322 × 69	
349399	241 × 322 × 85	
468977	308 × 322 × 90	fehér
468975	146 × 322 × 69	
468976	241 × 322 × 85	

PVC rendszerező 400 mm mélységű fiókokhoz

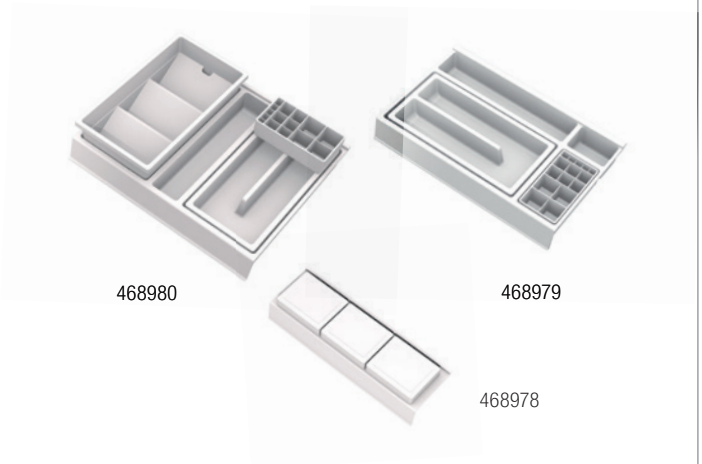

kód	méret (mm)	szín
349373	122 × 372 × 69	antracit
349374	308 × 372 × 90	
349396	241 × 372 × 53	
468978	122 × 372 × 69	fehér
468980	308 × 372 × 90	
468979	241 × 372 × 53	

PVC rendszerező 450 mm mélységű fiókokhoz



kód	méret (mm)	szín
349372	241 × 422 × 53	antracit
349394	146 × 422 × 69	
349395	308 × 422 × 90	
468982	241 × 422 × 53	fehér
468981	146 × 422 × 69	
468983	308 × 422 × 90	

Gollinucci – fürdőszoba kiegészítők

Ajtókosár 5 l



349406



468987

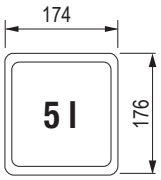

kód	leírás	méret (mm)	szín
349406	forgatható fedéllel	174 × 176 × 229	antracit
468987			fehér

Papírzsebkendő tároló

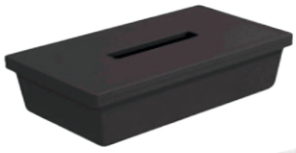

487611



487610

kód	leírás	méret (mm)	szín
487611	műanyag	174 × 176 × 229	antracit
487610			fehér

Szifonelkerülő

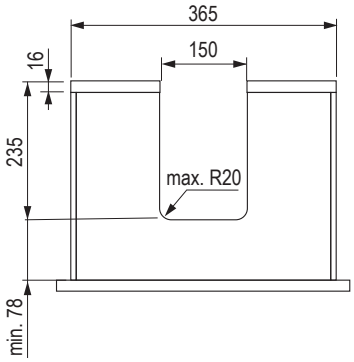

468985



421254

kód	leírás	mélység (mm)	magasság (mm)	szín
467476	rekeszekkel	270	38	antracit
468986				fehér

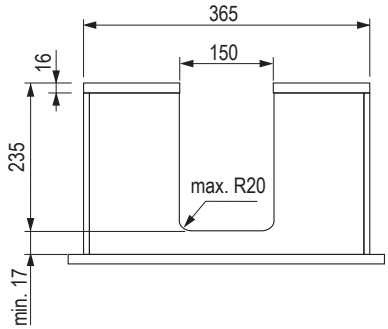

467476



468986

kód	leírás	mélység (mm)	magasság (mm)	szín
421254	rekeszekkel	350	38	antracit
468985				fehér

szorterek

StrongBins

A csomag tartalma:

- útmutató, amely egyben jelölősablon is a fióksínek felfúrásához,
- StrongBox teljes kihúzású fióksínnel és csillapítással ellátott vasalat,
- fém fedéllap és keret
- tartós műanyagból készült edények

megtalálja a 04.80o.



Linea 580 plus szorter

A Linea 580 Plus szorterek sorozata megoldás azok számára, akik egyszerű szerelést, magas színvonalat, dizájnt és praktikumot igényelnek. A szekrény előlapja közvetlenül a szorter szerkezetére van felszerelve. A fióksínek külön is megrendelhetők a 461646 kód alatt.

megtalálja a 04.81o.



Linea 580 EVO szorter

A Linea 580 EVO sorozat szortereit modern kialakítás, könnyű szerelés és kiváló minőség jellemzi. A szekrény előlapja közvetlenül a szorter szerkezetére van felszerelve. A fióksínek külön is megrendelhetők.

megtalálja a 04.83 o.



Linea 222 szorterek

- a Linea 222 sorozatú szorterek ideális megoldást kínálnak keskeny szekrényekhez
- nagy kapacitás és kompakt méretek
- a szorterek golyós teljes kihúzású csillapítás nélküli fióksínekkel vannak felszerelve
- kihúzás után a szorter nyitva van és használatra kész
- tárolóhely a kosár fedelén
- egyszerű beszerelés (2 perc)
- aljára beszerelés, esetleg a megvásárolt 231148 korpuszrögzítőkkel

megtalálja a 04.88 o.



Concept 560 szorterek

A nagy kapacitású szorterek ma már gyakori igényt jelentenek azon ügyfelek számára, akik a lehető legjobban szeretnék kihasználni a szekrény belső terét. Napjainkban a háztartási hulladék mennyisége egyre nő, ezért a szorterek méretével szemben támasztott követelmények is növekednek. Ennek a követelménynek teljesen megfelelnek a Concept 560 szorterek új termékcsaládja nagy kapacitású, robusztus kosarakkal.

- különálló felső kosárfedél is használható (a fiók kinyitását követően a kosarak azonnal használatra készek)
- Változatok az 500 és 450 mm-es mélységű fiókokhoz
- fém keret a kosár felakasztására, beleértve a válaszfalakat (műanyag oldalpanelek)
- 18-19 mm vastagságú korpuszanyaghoz

Fő előnyei:

- a rendszer egyszerű felszerelése fióksínre helyezéssel (a fióksínek nem részei a csomagolásnak)
- lehetőség a Blum fióksínnel való kombinációra (Tandembox, Antaro, Intivo), Hettich (ArciTech), StrongBox és még sok más
- kapacitás akár 84 l

megtalálja a 04.88 o.



Linea 500 szorterek

- a Linea 500 szorterek sorozata lehetővé teszi a kosár automatikus kinyitását a szekrény ajtajának kinyitásakor
- szabadalmaztatott kihúzó mechanizmus a kosár automatikus kitolásához
- normál kihúzható kosárként használható automatikus nyitás nélkül
- tárolóhely a kosár fedelén
- egyszerű beszerelés a korpusz aljába, bal és a jobb oldali ajtónyitáshoz (5 perc)





Automatikus kosárkitolási mechanizmus.

megtalálja a 04.88 o.

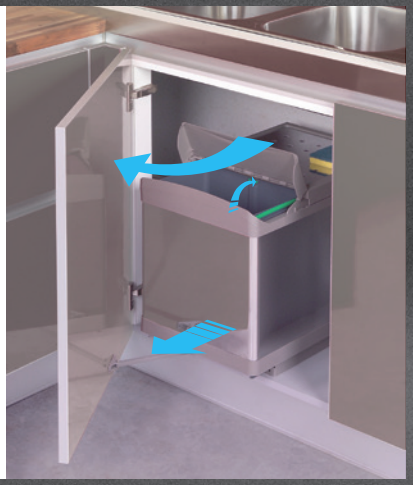

szorterek

Linea 280 szorterek

- kézi kosárkihúzás, automatikus fedélnyitással
- a szorterek részleges golyós kihúzású csillapítás nélküli fióksínnel vannak felszerelve
- egyszerű alsó rögzítés

megtalálja a 04.92 o.



A Sistema 9XL szorterek fiókba

A Sistema 9XL szorterek sorozata nagyobb, 26 literes edényt kínál.

A csomag tartalma:
- műanyag edény fedéllel
- a nagy edénynek nincs belső elosztása (egy kosárban történő hulladékosztályozásra alkalmas)
- fenéklap

Opcionális kiegészítőként a korpusz közötti 386173 fedél 26 literes tartályhoz megvásárolható.

fióksínek nem tartoznak a csomagba

megtalálja a 04.93 o.





A Sistema szorterek fiókba

- bizonyos méretekben drótkosarakat is kínálnak, például tisztítószerek tárolására
- méretsorozat 1200, 900, 800 és 600 mm-es korpuszokhoz
- a kosarak magassága a 250 vagy 300 mm-es változatban
- a kosarak be vannak helyezve a kész fiókba
- 450 és 500 mm-es fióksínekhez alkalmas

fióksínek nem tartoznak a csomagba

megtalálja a 04.95 o.



szorterek

Easysort szorterek fiókba

- az EASYSORT rendszer lehetővé teszi a megfelelő hulladékosztályozást
- a hulladékosztályozó kosarak újrahasznosított antiszeptikus anyagból készülnek, ami 99%-kal csökkenti a baktériumok jelenlétét
- a rendszer 450 mm és 600 mm szélességű fiókkal ellátott szekrényekhez van igazítva
- az Easysort rendszer 2 kosárméret kombinációját kínálja, és akár 4 típusú hulladék osztályozását is lehetővé teszi
- a kosarak egyszerűen behelyezhetők a fiókba, a kosarak aljára csúszásgátló lencsék vannak ragasztva

fióksínek nem tartoznak a csomagba

megtalálja a 04.98 o.



Flexon II szorterek

- a hely praktikus kihasználása
- behelyezve a fiókba
- gyors és könnyű beszerelés: helyezze a rendszert a fiókba (a fiók nem tartozéka a készletnek), rögzítse a fiókfenékhez és a fiók előlapjához

fióksínek nem tartoznak a csomagba

megtalálja a 04.103 o.





StrongBins szorterek

400 mm-es korpuszhoz, 26 l





26 l

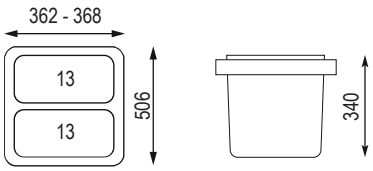

kód	leírás
458724	StrongBins szorter szett, 26 l 2×13 l

600 mm-es korpuszhoz, 60 l





60 l

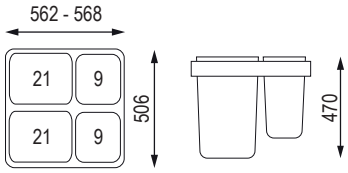

kód	leírás
458722	StrongBins szorter szett, 60l 2× 21 l + 2× 9 l

600 mm-es korpuszhoz, 72 l



72 l



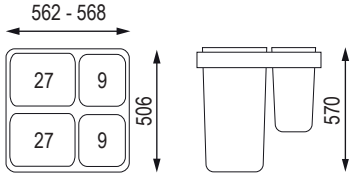

kód	leírás
458723	StronBins szorter szett, 72 l 2× 27 l + 2×9 l

Sablon a csomag részeként



- a fióksínek és a fedéltartó furatainak jelölésére szolgál
- jobbos/balos

Linea 580 plus szorterek

300 mm-es korpuszhoz

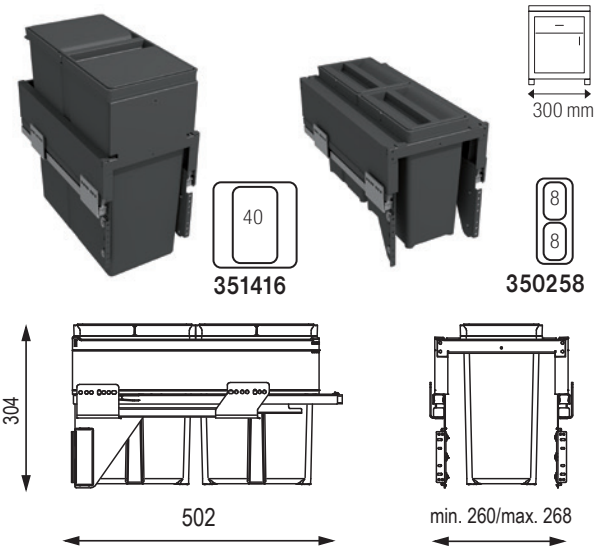

A csomag tartalma:

- kihúzható szerkezet
- tartós műanyagból készült edények
- kosárfedél (változattól függően)
- teljeskihúzású csillapított fióksínek
- 16-19 mm vastagságú oldallaphoz
- a szorter mélysége 458 mm

kód	leírás	űrtartalom (l)	magasság (mm)
351416	PL30C	1× 40	506
350258	PL30B	2× 8	304

400 mm-es korpuszhoz

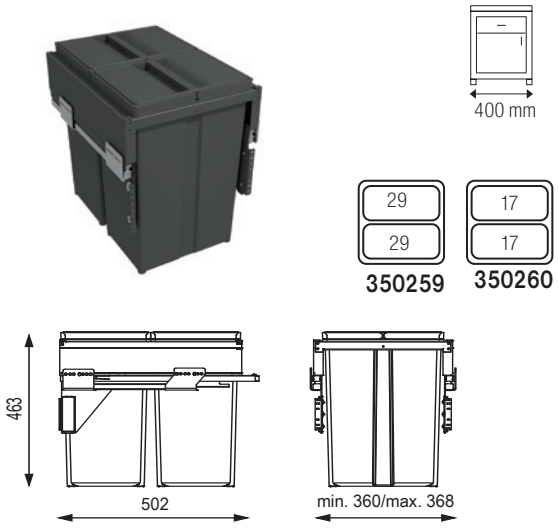

A csomag tartalma:

- kihúzható szerkezet
- tartós műanyagból készült edények
- kosárfedél (változattól függően)
- teljeskihúzású csillapított fióksínek
- 16-19 mm vastagságú oldallaphoz
- a szorter mélysége 458 mm

kód	leírás	űrtartalom (l)	magasság (mm)
350259	PL40A	2× 29	463
350260	PL40B	2× 17	304

450 mm-es korpuszhoz

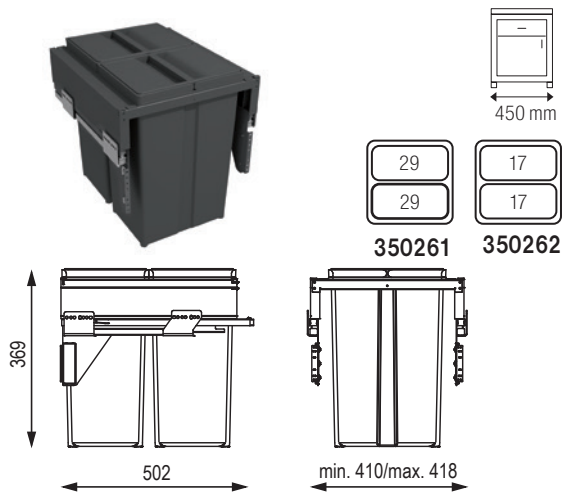

A csomag tartalma:

- kihúzható szerkezet
- tartós műanyagból készült edények
- kosárfedél (változattól függően)
- teljeskihúzású csillapított fióksínek
- 16-19 mm vastagságú oldallaphoz
- a szorter mélysége 458 mm

kód	leírás	űrtartalom (l)	magasság (mm)
350261	PL45A	2× 29	463
350262	PL45B	2× 17	304

500 mm-es korpuszhoz

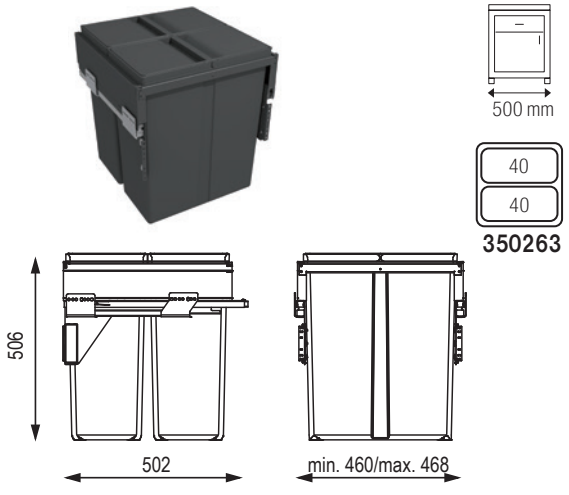

A csomag tartalma:

- kihúzható szerkezet
- tartós műanyagból készült edények
- kosárfedél (változattól függően)
- teljeskihúzású csillapított fióksínek
- 16-19 mm vastagságú oldallaphoz
- a szorter mélysége 458 mm

kód	leírás	űrtartalom (l)	magasság (mm)
350263	PL50C	2× 40	505

Linea 580 plus szorterek

600 mm-es korpuszhoz



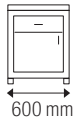

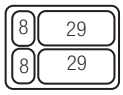

350265

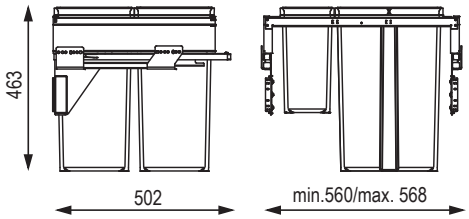

A csomag tartalma:

- kihúzható szerkezet
- tartós műanyagból készült edények
- kosárfedél (változattól függően)
- teljeskihúzású csillapított fióksínek
- 16-19 mm vastagságú oldallaphoz
- a szorter mélysége 458 mm

kód	leírás	űrtartalom (l)	magasság (mm)
350265	60A	2× 29 + 2× 8	463

600 mm-es korpuszhoz



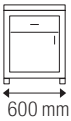



350266

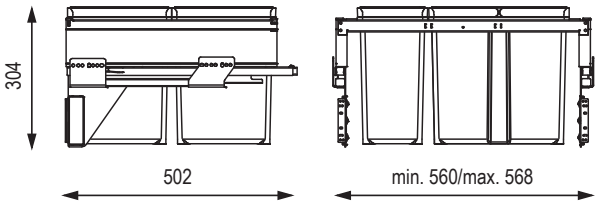

A csomag tartalma:

- kihúzható szerkezet
- tartós műanyagból készült edények
- kosárfedél (változattól függően)
- teljeskihúzású csillapított fióksínek
- 16-19 mm vastagságú oldallaphoz
- a szorter mélysége 458 mm

kód	leírás	űrtartalom (l)	magasság (mm)
350266	60B	2× 17 + 2× 8	304

600 mm-es korpuszhoz



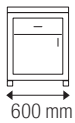



350264

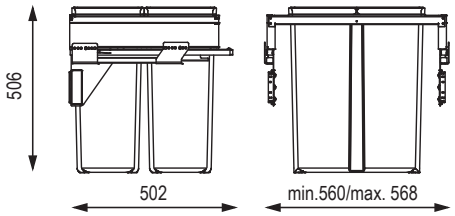

A csomag tartalma:

- kihúzható szerkezet
- tartós műanyagból készült edények
- kosárfedél (változattól függően)
- teljeskihúzású csillapított fióksínek
- 16-19 mm vastagságú oldallaphoz
- a szorter mélysége 458 mm

kód	leírás	űrtartalom (l)	magasság (mm)
350264	60C	2× 40	505

Fix polc a Linea 580 plus szorter fölé (választható)

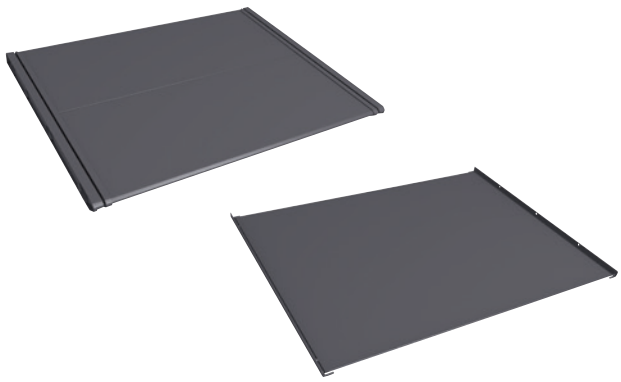

szélesség (mm)	kód
300	**350268**
400	**350270**
450	**350272**

szélesség (mm)	kód
500	**350274**
600	**350276**

Linea 580 EVO szorterek

300 mm-es korpuszhoz







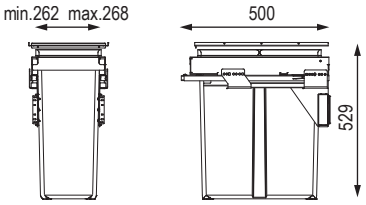

A csomag tartalma:
- teljeskihúzású csillapított fióksínek
- tartós műanyagból készült edények
- fém fedéllap és keret

kód	leírás	űrtartalom (l)	magasság (mm)
403176	580EVO 30C	40	529

400 mm-es korpuszhoz







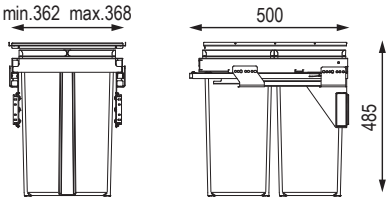

A csomag tartalma:
- teljeskihúzású csillapított fióksínek
- tartós műanyagból készült edények
- fém fedéllap és keret

kód	leírás	űrtartalom (l)	magasság (mm)
403177	580EVO 40A	2× 29	485

450 mm-es korpuszhoz







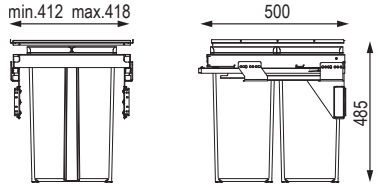

A csomag tartalma:
- teljeskihúzású csillapított fióksínek
- tartós műanyagból készült edények
- fém fedéllap és keret

kód	leírás	űrtartalom (l)	magasság (mm)
403178	580EVO 45A	2× 29	485

500 mm-es korpuszhoz







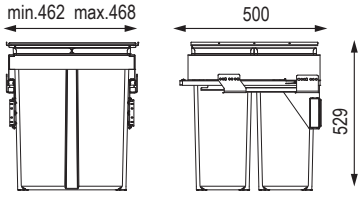

A csomag tartalma:
- teljeskihúzású csillapított fióksínek
- tartós műanyagból készült edények
- fém fedéllap és keret

kód	leírás	űrtartalom (l)	magasság (mm)
403179	580EVO 50C	2× 40	529

Linea 580 EVO szorterek

600 mm-es korpuszhoz



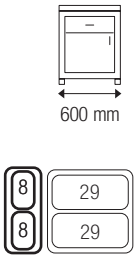

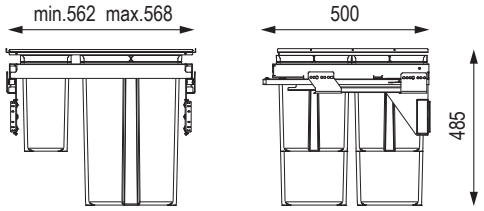

A csomag tartalma:

- teljeskihúzású csillapított fióksínek
- tartós műanyagból készült edények
- fém fedéllap és keret

kód	leírás	űrtartalom (l)	magasság (mm)
403180	580EVO 60A	2× 29 + 2× 8	485

600 mm-es korpuszhoz



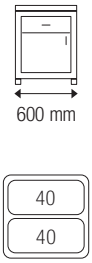

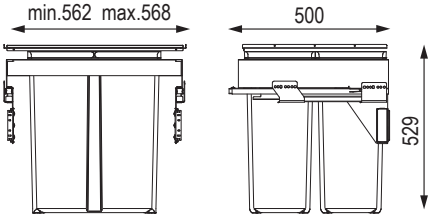

A csomag tartalma:

- teljeskihúzású csillapított fióksínek
- tartós műanyagból készült edények
- fém fedéllap és keret

kód	leírás	űrtartalom (l)	magasság (mm)
403181	580EVO 60C	2× 40	529

Concept 560 szorterek

Ajánlott fiók rendszerek

Sín típus	StrongBox			Blum Antaro M[1]		Hettich InnoTech Atira		
fiók mélysége/ színe	fehér	szürke	titan	fehér [2]	szürke [2]	fehér	ezüst	antracit
450 mm	**179256**	**146756**	**400301**	**206033 / 254422**[2]	**206034 / 254420**[2]	**341600**	**288762**	**341615**
500 mm	**179257**	**146757**	**400302**	**132923 / 254428**[2]	**206031 / 254426**[2]	**348775**	**348779**	**348777**

[1] Blum – a fióksín mindig csillapítással van, 30 kg teherbírással. Ki kell egészíteni előlap tartókkal (2× 12687).

[2] ez egy szett kód

400 mm-es korpuszhoz





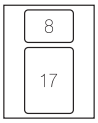

a különálló szorterfedelet a 04.87 o. találja

szín	kód	leírás	fióksín mélységhez (mm)	űrtartalom (l)	teljes magasság (mm)
szürke	**231106**	4550B	500	25	298
antracit	**501456**				

400 mm-es korpuszhoz





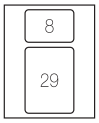

a különálló szorterfedelet a 04.87 o. találja

szín	kód	leírás	fióksín mélységhez (mm)	űrtartalom (l)	teljes magasság (mm)
szürke	**231105**	4550A	500	37	463
antracit	**501455**				

450 mm-es korpuszhoz





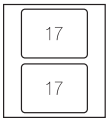

a különálló szorterfedelet a 04.87 o. találja

szín	kód	leírás	fióksín mélységhez (mm)	űrtartalom (l)	teljes magasság (mm)
szürke	**231108**	4550B	500	34	298
antracit	**501459**				

450 mm-es korpuszhoz





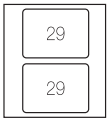

a különálló szorterfedelet a 04.87 o. találja

szín	kód	leírás	fióksín mélységhez (mm)	űrtartalom (l)	teljes magasság (mm)
szürke	**231107**	4550A	500	37	463
antracit	**501458**				

Concept 560 szorterek

450 mm-es korpuszhoz





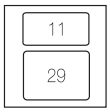

a különálló szorterfedelet a 04.87 o. találja

szín	kód	leírás	fióksín mélység-hez (mm)	űrtartalom (l)	teljes magasság (mm)
szürke	**231114**	4545A	450	40	463
antracit	**501457**				

500 mm-es korpuszhoz



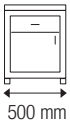

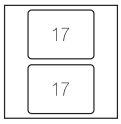

a különálló szorterfedelet a 04.87 o. találja

szín	kód	leírás	fióksín mélység-hez (mm)	űrtartalom (l)	teljes magasság (mm)
szürke	**231110**	4050B	500	34	298
antracit	**501461**				

500 mm-es korpuszhoz





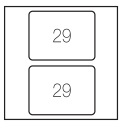

a különálló szorterfedelet a 04.87 o. találja

szín	kód	leírás	fióksín mélység-hez (mm)	űrtartalom (l)	teljes magasság (mm)
szürke	**231109**	5050A	500	58	463
antracit	**501460**				

600 mm-es korpuszhoz



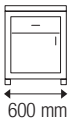

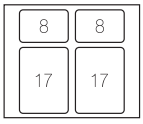

a különálló szorterfedelet a 04.87 o. találja

szín	kód	leírás	fióksín mélység-hez (mm)	űrtartalom (l)	teljes magasság (mm)
szürke	**231112**	6050B	500	50	298
antracit	**501464**				

600 mm-es korpuszhoz





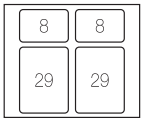

szín	kód	leírás	fióksín mélység-hez (mm)	űrtartalom (l)	teljes magasság (mm)
szürke	**231111**	6050C	500	74	453
antracit	**501463**				

a különálló szorterfedelet a 04.87 o. találja

600 mm-es korpuszhoz



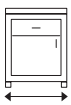

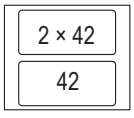

szín	kód	leírás	fióksín mélység-hez (mm)	űrtartalom (l)	teljes magasság (mm)
szürke	**231113**	6050C	500	80	506
antracit	**501462**				

a különálló szorterfedelet a 04.87 o. találja

Concept 560 szorterek

600 mm-es korpuszhoz



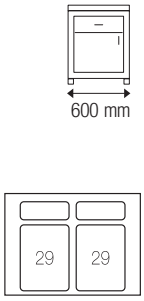

[1] egy edény fedelet tartalmaz, különálló szorterfedelet lejjebb talál ezen az oldalon

szín	kód	leírás	fióksín mélységhez (mm)	űrtartalom (l)	teljes magasság (mm)
szürke	**231115**	6045A [1]	450	58	463
antracit	**501462**				

Tartalék edények



kód	űrtartalom (l)
231116	8
231117	11
231118	17
231119	29
231239	42

Szorterfedél (választható)



kód	szekrényszélességhez (mm)
231124	400
231125	450
231126	500
231127	600

Linea 500 szorterek

450 mm-es korpuszhoz, 2× 21 l







- a hátsó kosár része egy válaszfal, amely a kosarat két részre osztja

kód	leírás	szélesség (mm)	mélység (mm)	magasság (mm)
231134	rozsdamentes acél felület	343	475	433

450 mm-es korpuszhoz, 2× 16 l







kód	leírás	szélesség (mm)	mélység (mm)	magasság (mm)
231135	rozsdamentes acél felület	343	475	372

450 mm-es korpuszhoz, 1× 16 és 2× 7,5 l







kód	leírás	szélesség (mm)	mélység (mm)	magasság (mm)
231136	rozsdamentes acél felület	343	475	372

450 mm-es korpuszhoz, 2× 21 l







- a hátsó kosár része egy válaszfal, amely a kosarat két részre osztja

kód	leírás	szélesség (mm)	mélység (mm)	magasság (mm)
231137	rozsdamentes acél felület	343	475	433

450 mm-es korpuszhoz, 2× 16 l







kód	leírás	szélesség (mm)	mélység (mm)	magasság (mm)
231138	rozsdamentes acél felület	343	475	372

450 mm-es korpuszhoz, 1× 16 és 2× 7,5 l







kód	leírás	szélesség (mm)	mélység (mm)	magasság (mm)
231139	rozsdamentes acél felület	343	475	372

Linea 200 szorterek

300 mm-es korpuszhoz, 1× 40 l







- a kosár egyszerű kihúzásához legalább 40 mm helyet kell hagyni a kosár felett

szín	kód	korpuszszélesség (mm)	szélesség (mm)	mélység (mm)	magasság (mm)
szürke	**231140**	300	255	450	537
antracit	**501454**				

300 mm-es korpuszhoz, 1× 30 l







- a kosár egyszerű kihúzásához legalább 40 mm helyet kell hagyni a kosár felett

szín	kód	korpuszszélesség (mm)	szélesség (mm)	mélység (mm)	magasság (mm)
szürke	**231141**	300	255	450	400
antracit	**501449**				

400 mm-es korpuszhoz, 2× 21 l







szín	kód	korpuszszélesség (mm)	szélesség (mm)	mélység (mm)	magasság (mm)
szürke	**231142**	400	343	473	400
antracit	**501451**				

400 mm-es korpuszhoz, 2× 16 l







szín	kód	korpuszszélesség (mm)	szélesség (mm)	mélység (mm)	magasság (mm)
szürke	**231143**	400	343	473	339
antracit	**501452**				

400 mm-es korpuszhoz, 1× 16 és 2× 7,5 l







szín	kód	korpuszszélesség (mm)	szélesség (mm)	mélység (mm)	magasság (mm)
szürke	**231144**	400	343	473	399
antracit	**501453**				

300 mm-es korpuszhoz, 2× 14 l







szín	kód	korpuszszélesség (mm)	szélesség (mm)	mélység (mm)	magasság (mm)
szürke	**231145**	300	255	450	400
antracit	**501446**				

Linea 200 szorterek

400 mm-es korpuszhoz, 2× 29 l



antracit	korpuszszélesség (mm)	szélesség (mm)	mélység (mm)	magasság (mm)
501391	400	343	474	505

300 mm-es korpuszhoz, 2× 14 l



- a szekrényajtó rögzítéséhez előkészítve
- a szekrényajtó rögzítésére szolgáló vasalatokkal együtt

szín	kód	korpuszszélesség (mm)	szélesség (mm)	mélység (mm)	magasság (mm)
szürke	**318418**	300	255	450	400
antracit	501445				

300 mm-es korpuszhoz, 3× 10 l

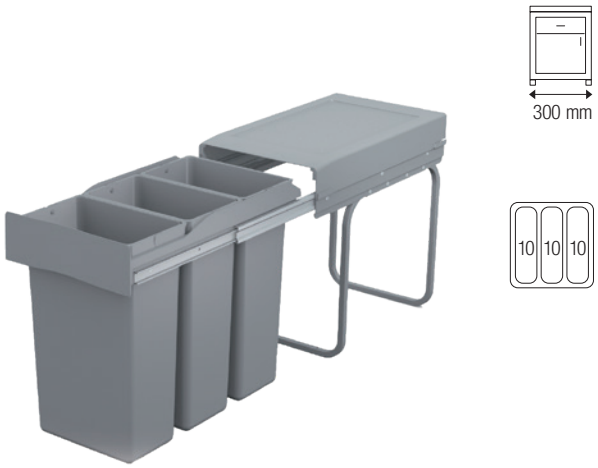

szín	kód	korpuszszélesség (mm)	szélesség (mm)	mélység (mm)	magasság (mm)
szürke	**350257**	300	255	450	400
antracit	501447				

300 mm-es korpuszhoz, 1× 30 l



- a szekrényajtó rögzítéséhez előkészítve
- a szekrényajtó rögzítésére szolgáló vasalatokkal együtt
- a kosár egyszerű kihúzásához legalább 40 mm helyet kell hagyni a kosár felett

szín	kód	korpuszszélesség (mm)	szélesség (mm)	mélység (mm)	magasság (mm)
szürke	**289652**	300	255	450	400
antracit	501448				

Linea 200 szorterek

400 mm-es korpuszhoz, 2× 21 l







- a szekrényajtó rögzítéséhez előkészítve
- a szekrényajtó rögzítésére szolgáló vasalatokkal együtt

szín	kód	korpuszszélesség (mm)	szélesség (mm)	mélység (mm)	magasság (mm)
szürke	**289654**	400	343	473	400
antracit	**501450**				

300 mm-es korpuszhoz, 2× 14 l







szürke	korpuszszélesség (mm)	szélesség (mm)	mélység (mm)	magasság (mm)
231146	300	255	450	398

300 mm-es korpuszhoz, 1×21 l







- csak részleges kihúzású golyós sínekkel ellátott változat

szürke	korpuszszélesség (mm)	szélesség (mm)	mélység (mm)	magasság (mm)
231147	300	255	450	398

Rögzítő a korpusz oldalfalához





- adapterként szolgál a Linea 222 sorozathoz a keret rögzítéséhez a korpusz oldalfalához (merevítés)

kód	leírás
231148	csak a 300 mm-es szélességű korpuszokban lévő szorterekhez

Linea 200 szemétkosarak

300 mm-es korpuszhoz, 1×16 l







kód	leírás	szélesség (mm)	mélység (mm)	magasság (mm)
231150	Linea 280 – műanyag felület	230	380	360
231149	Linea 281 – rozsdamentes acél felület	230	380	360

500 mm-es korpuszhoz, 1×16 l







kód	leírás	szélesség (mm)	mélység (mm)	magasság (mm)
231151	Linea 201 – műanyag felület	230	353	333
231152	Linea 201 inox – rozsdamentes acél felület	230	353	333

400 mm-es korpuszhoz, 1×13 l







kód	leírás	szélesség (mm)	mélység (mm)	magasság (mm)
231154	szürke műanyag felület	277	277	355
231155	fehér műanyag felület	277	277	355

400 mm-es korpuszhoz, 1×13 l







kód	leírás	szélesség (mm)	mélység (mm)	magasság (mm)
231153	rozsdamentes acél felület	277	277	355

Sistema 9XL szorterek

Ajánlott dupla oldalfalú fiókrendszerek

szorter típusa/fiókrendszer	Blum ANTARO D		Blum LEGRABOX C		Hettich InnoTech Atira			StrongBox	
fiók mélysége/színe	fehér	szürke	fehér	szürke	fehér	ezüst	antracit	fehér	szürke
500 mm	**206045**	**206044**	**255238**	**255234**	**348776**	**348780**	**348778**	**179271**	**146773**

- fából készült fiókban is használható
- magasabb oldallap használata javasolt. Ez azonban az megrendelő végső választásától függ

méretek a fiók belső szélességéhez a dupla oldalfalú fiókrendszereknél a 9.123 o.

600 mm-es korpuszhoz, 1× 26 és 1× 11 l



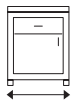

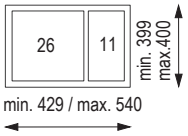

kód	szekrényszélességhez (mm)	űrtartalom (l)	magasság (mm)
350297	600	26 + 11	277

800 mm-es korpuszhoz, 1× 26 és 2× 11 l





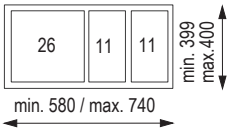

kód	szekrényszélességhez (mm)	űrtartalom (l)	magasság (mm)
350298	800	26 + 2× 11	277

900 mm-es korpuszhoz, 2× 26 és 1× 11 l





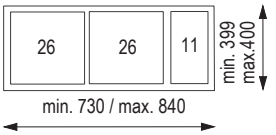

kód	szekrényszélességhez (mm)	űrtartalom (l)	magasság (mm)
350299	900	2× 26 + 11	277

Sistema 9XL szorterek

1000 mm-es korpuszhoz, 2× 26 és 2× 11 l

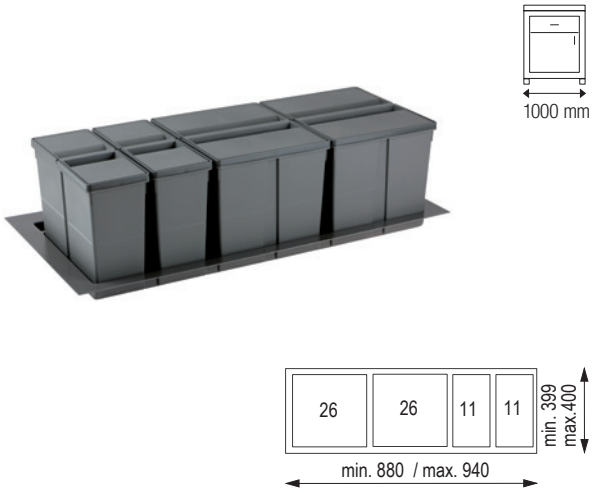

kód	szekrényszélességhez (mm)	űrtartalom (l)	magasság (mm)
350300	1000	2× 26 + 2× 11	277

1200 mm-es korpuszhoz, 3× 26 és 1× 11 l

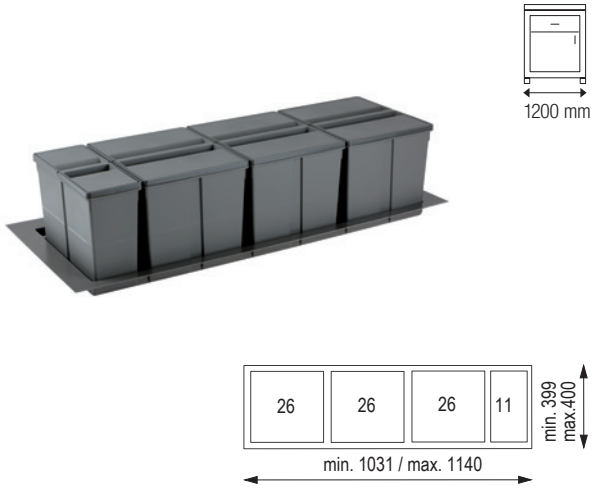

kód	szekrényszélességhez (mm)	űrtartalom (l)	magasság (mm)
350301	1200	3× 26 + 11	277

Szorterfedél (választható)



kód	szélességhez (mm)
350302	600
350303	800
350304	900
350305	1 000
350306	1 200

Sistema szorterek

600 mm-es korpuszhoz





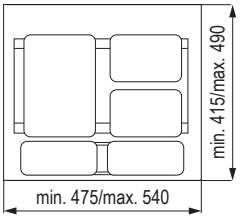

kód	megnevezés	szorter magassága (mm)	edények (l)
231190	Sistema 901/2	300	2× 16
231188	Sistema 901		16 + 2× 7,5
231191	Sistema 908/2	250	2× 14
231189	Sistema 908		14 + 2× 6,5

800 mm-es korpuszhoz





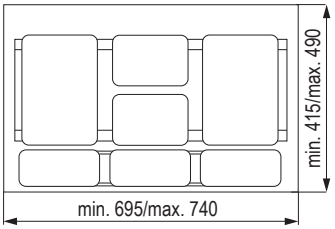

kód	megnevezés	szorter magassága (mm)	edények (l)
231182	Sistema 938/3	300	3× 16
231180	Sistema 938		2× 16 + 2× 7,5
231183	Sistema 940/3	250	3× 14
231181	Sistema 940		2× 14 + 2× 6,5

800 mm-es korpuszhoz





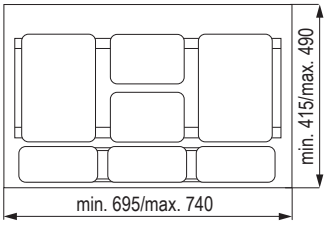

kód	megnevezés	szorter magassága (mm)	edények (l)
231186	Sistema 939/2	300	2× 16
231184	Sistema 939		16 + 2× 7,5
231187	Sistema 941/2	250	2× 14
231185	Sistema 941		14 + 2× 6,5

900 mm-es korpuszhoz





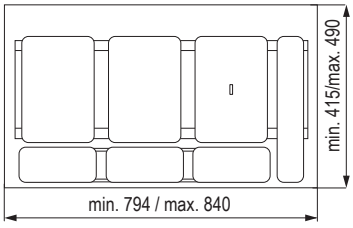

kód	megnevezés	szorter magassága (mm)	edények (l)
231174	Sistema 902/3	300	3× 16
231172	Sistema 902		2× 16 + 2× 7,5
231175	Sistema 906/3	250	3× 14
231173	Sistema 906		2× 14 + 2× 6,5

Sistema szorterek

1 000 mm-es korpuszhoz





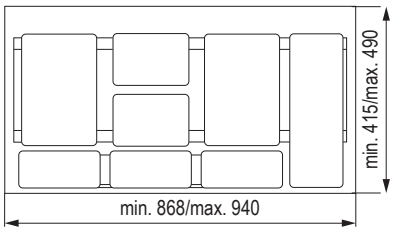

kód	megnevezés	szorter magassága (mm)	edények (l)
231169	Sistema 944	300	2× 16 + 2× 7,5
231170	Sistema 946	250	2× 14 + 2× 6,5

1 200 mm-es korpuszhoz





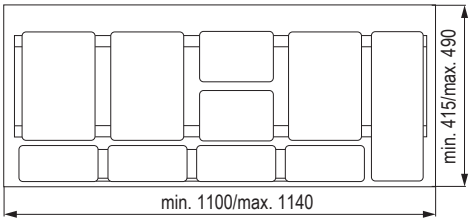

kód	megnevezés	szorter magassága (mm)	edények (l)
231165	Sistema 905	300	3× 16 + 2× 7,5
231166	Sistema 916	250	3× 14 + 2× 6,5

Automatikusan nyíló fedél (választható)



- a teljes magasság a fedéllel együtt 20 mm-rel magasabb
- a szekrényhez való rögzítéshez szükséges akasztórúddal és vasalatokkal együtt szállítjuk
- nem kompatibilis a Sistema 9XL szorterrel

kód	fedelek száma	szekrényhez (mm)
231196	2	600
231197	3	800
231198	2	
231199	3	900

Tartalék edények

kód	űrtartalom (l)
231194	6,5
231192	7,5
231195	14
231193	16

- az edények fedél nélkül vannak

fürdőszoba kosarak

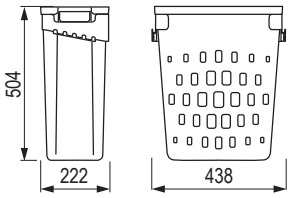



kód	szekrényszélességhez (mm)	űrtartalom (l)	mélység (mm)	szín
350310	500	40	222	fehér

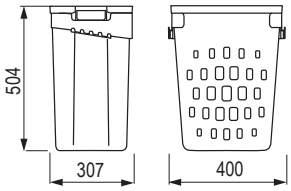



kód	szekrényszélességhez (mm)	űrtartalom (l)	mélység (mm)	szín
350308	450	50	307	fehér

- csak 307 vagy 222 mm-es szekrénymélységbe használható
- könnyű hozzáférés a kosárhoz
- a kosár könnyű kezelhetősége, könnyű eltávolítása a korpuszból
- maga a kosár tartós műanyagból készült, és alulról praktikus rögzítéssel rendelkezik

A rendszer tartalma:
- műanyag kosár
- fém kosártartó

Szerelés:
- az ajtóra fém kosártartó van felszerelve
- a szekrényajtó a korpusz aljához bútorpántokkal és oldalfalához DUO nyitó vasalattal van rögzítve

- a bútorpántokat és a nyitó vasalatos külön kell megvásárolni (nem része a szettnek)
- csillapítás nélküli bútorpánt ajánlott
- DUO 135017 cikkszámú nyitó vasalat ajánlott

alsó nyitás határoló 15620, lásd 1,113. o.



FRANKE

Easysort szorterek

450 mm-es korpuszhoz, 1× 14,5 és 2× 7,5 l

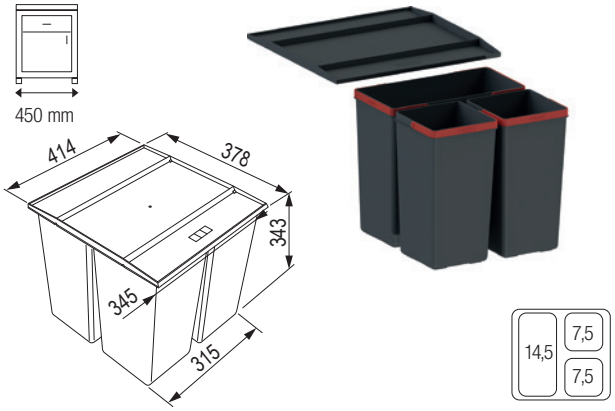

kód	űrtartalom (l)	szekrényhez (mm)	magasság (mm)	szín
342959	29,5	450	343	fekete

- a termék ára tartalmazza a szorterfedelet

450 mm-es korpuszhoz, 2× 14,5 l

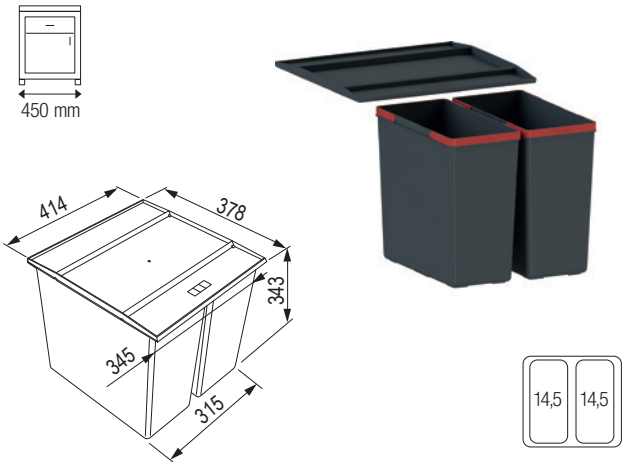

kód	űrtartalom (l)	szekrényhez (mm)	magasság (mm)	szín
342961	29	450	343	fekete

- a termék ára tartalmazza a szorterfedelet

600 mm-es korpuszhoz, 2× 14,5 és 2× 7,5 l

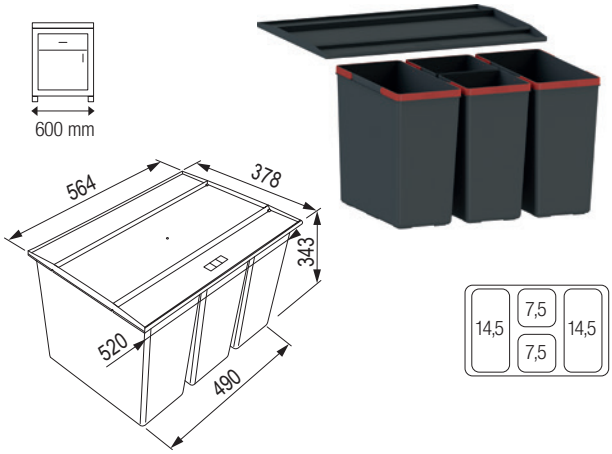

kód	űrtartalom (l)	szekrényhez (mm)	magasság (mm)	szín
342963	44	600	343	fekete

- a termék ára tartalmazza a szorterfedelet

600 mm-es korpuszhoz, 3× 14,5 l

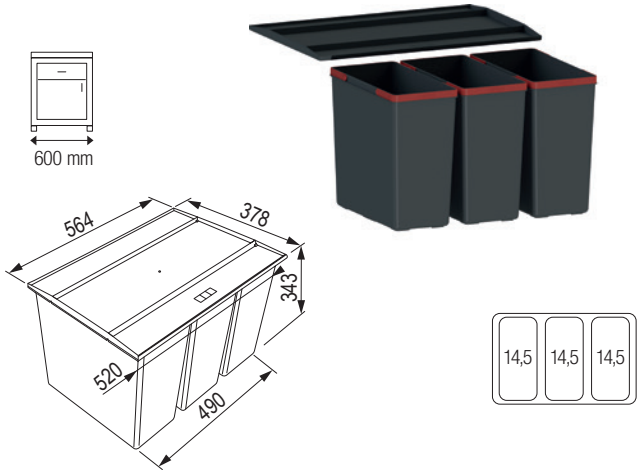

kód	űrtartalom (l)	szekrényhez (mm)	magasság (mm)	szín
342962	43,5	600	343	fekete

- a termék ára tartalmazza a szorterfedelet

Ajánlott fiók rendszerek

szorter típusa/fiókrendszer	Blum ANTARO D		Blum LEGRABOX C		Hettich InnoTech Atira			StrongBox	
fiók mélysége/színe	fehér	szürke	fehér	szürke	fehér	ezüst	antracit	fehér	szürke
500 mm	**206045**	**206044**	**255238**	**255234**	**348776**	**348780**	**348778**	**179271**	**146773**

- fából készült fiókban is használható
- a szortereket 450 mm mélységig lehet használni

FX szorterek

600 mm-es korpuszhoz, 2× 26 l

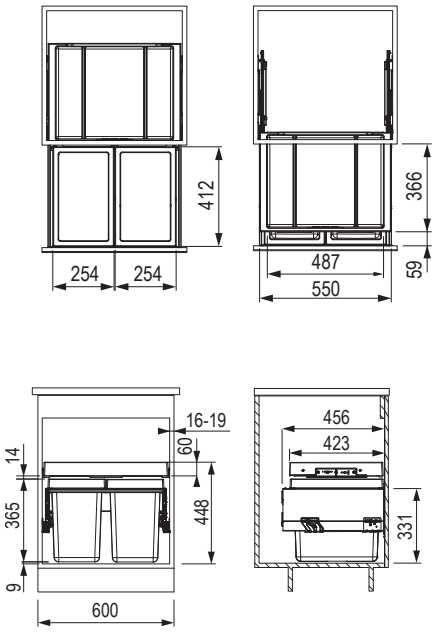



kód	űrtartalom (l)	szekrényhez (mm)	magasság (mm)	szín
384464	2× 26 l	600	448	fekete/szürke

- min. szerelési nyílás: 564 × 506 × 448 mm
- kihúzható fiók a szorter felett, amely a szett árába tartozik
- a szorter része egy teljes kihúzású fióksín, csillapítással

600 mm-es korpuszhoz, 2× 11 és 1× 26 l

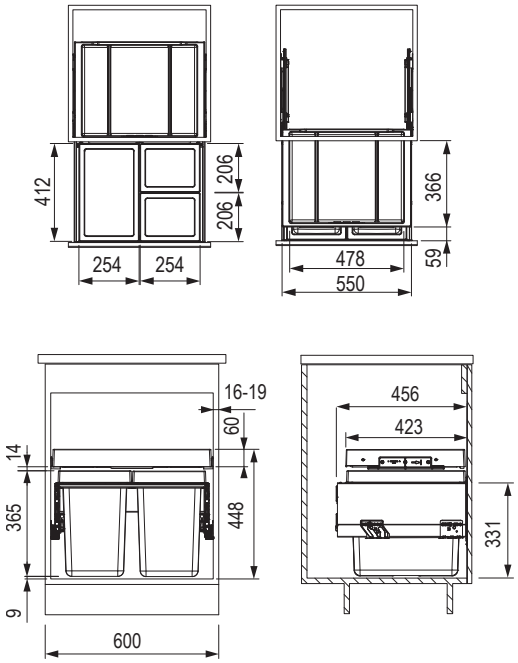



kód	űrtartalom (l)	szekrényhez (mm)	magasság (mm)	szín
384465	2× 11 + 26 l	600	448	fekete/szürke

- min. szerelési nyílás: 564 × 506 × 448 mm
- kihúzható fiók a szorter felett, amely a szett árába tartozik
- a szorter része egy teljes kihúzású fióksín, csillapítással

FRANKE

Garbo szorterek

450 mm-es korpuszhoz, 1× 18 és 1× 12 l

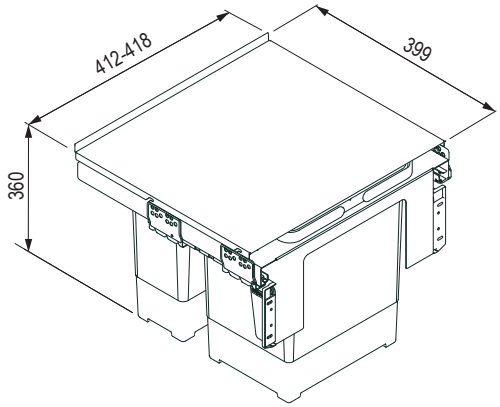



kód	űrtartalom (l)	szekrényhez (mm)	magasság (mm)	szín
207560	18 l + 12 l	450	360	szürke

- min. szerelési nyílás: 412 × 399 × 375 mm
- tartalmaz 1× fedelet a 12 literes kosárhoz és teljes kihúzású fióksínt csillapítással
- a fedőlemez a szorter árában van

500 mm-es korpuszhoz, 2× 12 és 1× 8 l

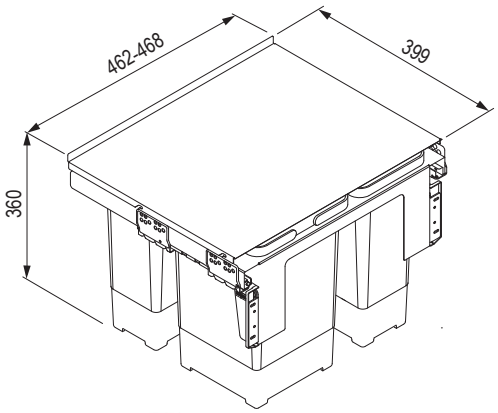



kód	űrtartalom (l)	szekrényhez (mm)	magasság (mm)	szín
207559	8 l + 2× 12 l	500	360	szürke

- min. szerelési nyílás: 462 × 399 × 375 mm
- tartalmaz 1× fedelet 8 l-es kosárra és teljes kihúzású fióksínt csillapítással
- a fedőlemez a szorter árában van

600 mm-es korpuszhoz, 2×18 l

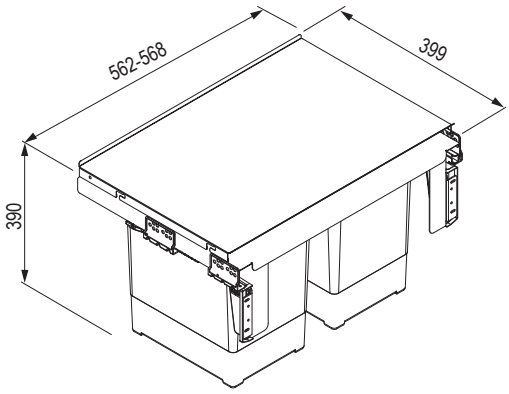



kód	űrtartalom (l)	szekrényhez (mm)	magasság (mm)	szín
223316	2× 18 l	600	360	szürke

- min. szerelési nyílás: 562 × 399 × 375 mm
- tartalmaz 1× fedelet 18 l-es kosárra és teljes kihúzású fióksínt csillapítással
- a fedőlemez a szorter árában van

Garbo szorterek

600 mm-es korpuszhoz, 1× 8, 1 és 12× 1 l és 1× 18 l

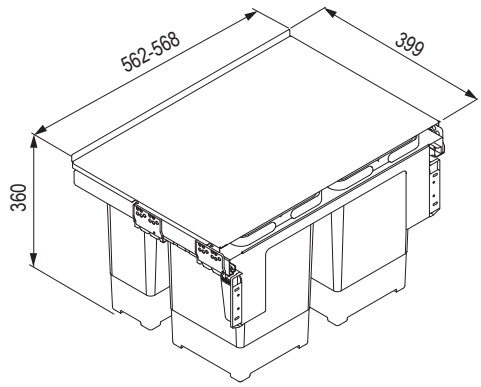



kód	űrtartalom (l)	szekrényhez (mm)	magasság (mm)	szín
207558	8L + 12 l + 18 l	600	360	szürke

- + alacsony edény
- min. szerelési nyílás: 562 × 399 × 375 mm
- tartalmaz 1× fedelet 8 l-es kosárra és teljes kihúzású fióksínt csillapítással
- a fedőlemez a szorter árában van

600 mm-es korpuszhoz, 2× 8 és 2× 12 l

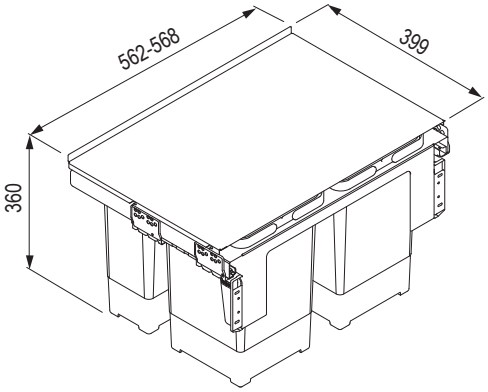



kód	űrtartalom (l)	szekrényhez (mm)	magasság (mm)	szín
207557	2 × 8 l + 2 × 12 l	600	360	szürke

- min. szerelési nyílás: 562 × 399 × 375 mm
- tartalmaz 1×fedelet 8 l-es kosárra és teljes kihúzású fióksínt csillapítással
- a fedőlemez a szorter árában van

FRANKE

Cube szorterek

Cube 300 mm-es korpuszhoz



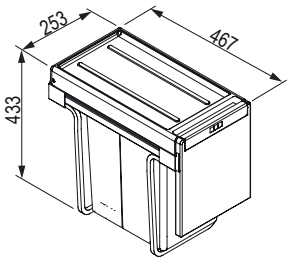

- szekrénybe való szerelés
- kézi nyitás
- bútorpántos ajtókkal ellátott szekrénybe való beszerelés

kód	űrtartalom (l)	szekrény (mm)-tól	magasság (mm)	szín
44422	2× 15	300-tól	433	fekete/szürke
44423	20 + 10			

Cube 400 mm-es korpuszhoz, 2×14 l



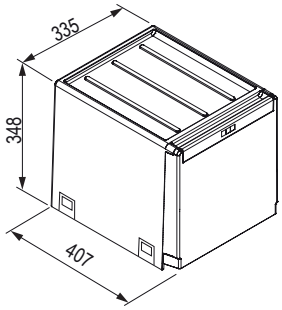

- szekrénybe való szerelés
- kézi nyitás
- bútorpántos ajtókkal ellátott szekrénybe való beszerelés

kód	űrtartalom (l)	szekrényhez (mm)	magasság (mm)	szín
44417	2× 14	400-tól	348	fekete/szürke

SOLO, 40 l

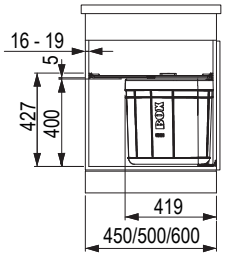

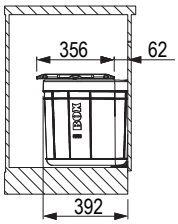

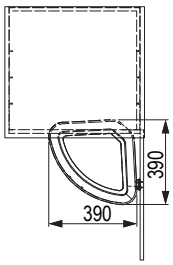



- az egyes típusok szélessége csak a polc méretétől függ
- bútorpántos ajtókkal ellátott szekrénybe való beszerelés
- a kosár az ajtóval együtt nyílik
- a kosár ára tartalmazza a polcot is, a szekrény oldalfalai között helyezkedik el, és szénszűrőt tartalmaz

kód	megnevezés	szekrényhez (mm)	magasság (mm)	űrtartalom (l)
83849	SOLO 45	450	430	40
83875	SOLO 50	500		
44441	SOLO 60	600		

MINI szemétkosár, 17,5 l

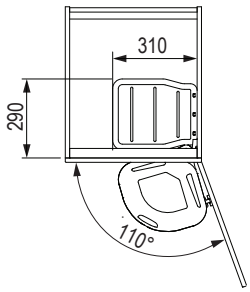

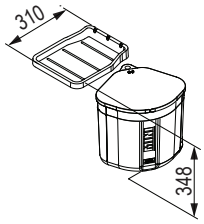



- a szükséges ajtónyitási szög 110°
- bútorpántos ajtókkal ellátott szekrénybe való beszerelés
- a kosár az ajtóval együtt nyílik
- a kosár feletti polc benne van a kosár árában

kód	űrtartalom (l)	szekrényhez (mm)	magasság (mm)	szín
129547	17,5	400-tól	348	fekete

Flexon II szorter

BLANCO

Ajánlott dupla oldalfalú fiókrendszerek

szorter típusa/fiókrendszer	Blum ANTARO D		Blum LEGRABOX C		Hettich InnoTech Atira			StrongBox	
fiók mélysége/színe	fehér	szürke	fehér	szürke	fehér	ezüst	antracit	fehér	szürke
500 mm	**206045**	**206044**	**255238**	**255234**	**348776**	**348780**	**348778**	**179271**	**146773**

- fából készült fiókban is használható

300 mm-es korpuszhoz



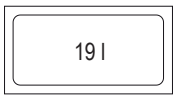

kód	űrtartalom (l)	szekrényhez (mm)
314156	19	300

300 mm-es korpuszhoz



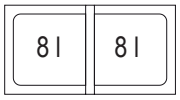

kód	űrtartalom (l)	szekrényhez (mm)
314118	16	300

450 mm-es korpuszhoz



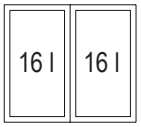

kód	űrtartalom (l)	szekrényhez (mm)
314119	32	450

500 mm-es korpuszhoz



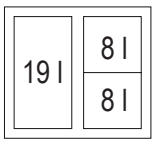

kód	űrtartalom (l)	szekrényhez (mm)
314121	35	500

BLANCO

Flexon II szorter

500 mm-es korpuszhoz



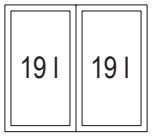

kód	űrtartalom (l)	szekrényhez (mm)
314120	38	500

600 mm-es korpuszhoz



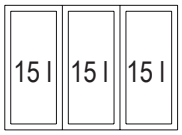

kód	űrtartalom (l)	szekrényhez (mm)
313919	45	600

600 mm-es korpuszhoz



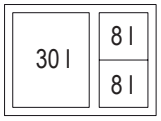

kód	űrtartalom (l)	szekrényhez (mm)
314123	45	600

600 mm-es korpuszhoz



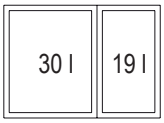

kód	űrtartalom (l)	szekrényhez (mm)
314122	49	600

800 mm-es korpuszhoz



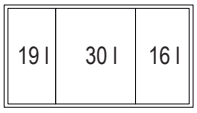

kód	űrtartalom (l)	szekrényhez (mm)
380742	65	800

A 800 mm és 900 mm széles szortereknél a felső takarólemez nem része a készletnek.

900 mm-es korpuszhoz



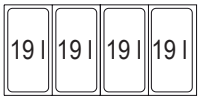

kód	űrtartalom (l)	szekrényhez (mm)
314125	65	800

A 800 mm és 900 mm széles szortereknél a felső takarólemez nem része a készletnek.

Select II szorterek

BLANCO

Tartozékok: keret teljes kihúzású fióksínnel és takaróelemmel, műanyag edények és tartozékok a szereléshez. Blanco Select 60/3 mindezek felett rendelkezik takarófedéllel 15 l-es edényhez is. Szerelési magasság 361 mm, szerelési mélység 400 mm, a szekrény szükséges belső mérete (mélység) 450 mm.

- bútorpánt és nyílásnélküli szekrény ajtó szükséges, figyeljen a fogantyú elhelyezésére
- alkalmas a kazettás szekrény ajtó használata esetében is, amennyiben a keret legalább 40 mm
- a tervezés során vegye figyelembe a kosárrendszer beépítési magasságát, a mosogató mélységét és az ebből adódó alsó szekrény minimális méretét

- a hely praktikus kihasználása
- egyszerű rendszer a kihúzható fiók helyettesítésére
- integrált csúszó
- minden alsó szekrényhez 45 – 60 cm

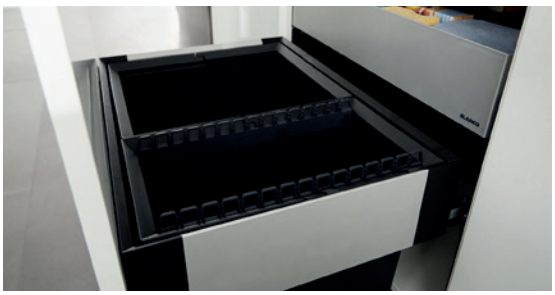

450 mm-es korpuszhoz

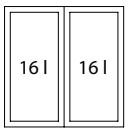



kód	űrtartalom (l)	szekrényhez (mm)
455200	32	450

500 mm-es korpuszhoz

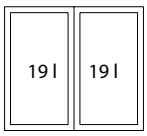



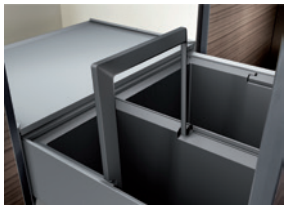

kód	űrtartalom (l)	szekrényhez (mm)
455201	38	500

600 mm-es korpuszhoz

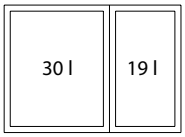



kód	űrtartalom (l)	szekrényhez (mm)
455202	49	600

600 mm-es korpuszhoz

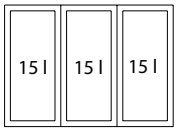



kód	űrtartalom (l)	szekrényhez (mm)
455203	45	600

Rendszerező fiók

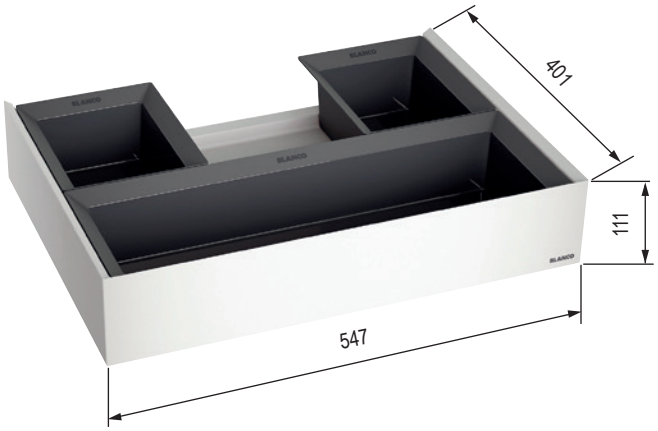

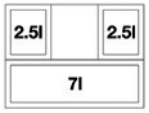

kód	leírás	szekrényhez (mm)
455206	rendszerező fiók	600

- select sorozat kosarainak tartozéka
- az edényeknek a teteje döntött szélű
- mosogatógépben mosható
- az univerzális edények mozgathatók – a lefolyóhoz igazítható



Ritter – beépíthető háztartási eszközök

ritter
made in Germany

Ritter – beépíthető háztartási eszközök

Multiszeletelő AES 72 SR

kód	leírás	szín
229295	jobbos	ezüst

- szabványos fiókokba való szerelésre 450 mm-nél szélesebb korpuszba
- beépített univerzális szeletelőgép kiváló minőségű, teljesen fémből készült kivitelben
- a kétujjas kapcsoló rendszer növeli a biztonságot
- a szeletelt anyag vezetése jobb oldalon
- elektrolitikusan polírozott kés, átmérő: 17 cm
- bajonett zárás a kés szerszám nélküli eltávolításához
- vágásvastagság beállítása kb.14 mm-ig

Biztonsági rögzítések a következők ellen:

- szeletelés közben a fióksín véletlenszerű becsúszása ellen
- a szeletelési vastagság spontán változtatása ellen
- nem kívánt lecsukódás
- gyerekzár, kétujjas bekapcsolási rendszerrel

- megszakított és folytonos működés
- tál a felszeletelt élelmiszernek csiszolt rozsdamentes acélból
- rögzítő konzol az ujjak védelme érdekében és tartó
- a telepítési vasalat automatikusan rögzíti magát
- a készülék méretei: magasság: 75 mm, szélesség: 342 mm, mélység: 365 mm (összecsukva)
- VDE/GS jelölés, 2-es védettségi osztály, CE
- 230 V, 65 W (új, energiatakarékos motor)
- súly 4,3 kg

Választható kiegészítők megvásárolhatóak:

- 402960 sima kés, galvanizált (alkalmas pl. sonka szeletelésére)
- garancia: 2 év, német gyártmány





402960

Multiszeletelő BFS 62 SR és BFS 62 SL

kód	leírás	szín
RI002	BFS 62 SR, jobbos	ezüst
RI004	BFS 62 SL, balos	ezüst

- összecsukható szeletelő fióksínbe 450 mm-es korpuszhoz
- teljes fém kivitel
- erősített kés 170 mm speciális fogazattal
- a folytonos vágás max. 14 mm-re állítható

Biztonsági rögzítések a következők ellen:

- szeletelés közben a fióksín véletlenszerű becsúszása ellen
- a szeletelési vastagság spontán változtatása ellen
- nem kívánt lecsukódás

- levehető, rozsdamentes acélból készült edény, amely szilárdan van rögzítve a szeletelőn
- minimális belső mélység 418 mm
- minimális belső szélesség 342 mm
- a szükséges minimális magasság 75 mm
- maradéktartó
- fogyasztás 130 W
- tömeg 4,7 kg

Választható kiegészítők megvásárolhatóak:

- 292620 sima kés, galvanizált (alkalmas pl. sonka szeletelésére)



BFS 62 SR – jobbos



292620



balos





BFS jobbos



Ritter – beépíthető háztartási eszközök

Multiszeletelő BFS 52 S

kód	leírás
RI006	jobbos

- összecsukható szeletelő 300 mm-es fióksínbe
- teljes fém kivitel
- kés 170 mm speciális fogazattal
- a folytonos vágás max. 14 mm-re állítható
- biztonsági rögzítők a következők ellen:
  - szeletelés közben a fióksín véletlenszerű becsúszása ellen
  - a szeletelési vastagság spontán változtatása ellen
  - nem kívánt lecsukódás
- levehető, rozsdamentes acélból készült edény, amely szilárdan van rögzítve a szeletelőn
- minimális belső mélység 412 mm
- minimális belső szélesség 195 mm
- a szükséges minimális magasság 79 mm
- maradéktartó
- fogyasztás 130 W

súlya 4,4 kg

Választható kiegészítők megvásárolhatóak:

- 292620 sima kés, galvanizált (alkalmas pl. sonka szeletelésére)







292620

Beépített porszívó BVC 10

kód	leírás
363038	nagy teljesítményű motor, 600 W-os kimenettel

- lehetséges az utólagos beszerelés a konyhaszekrény alá, szükség van egy 230 V-os aljzatra

Paraméterek:

- rozsdamentes acél felület
- bekapcsolás egy gomb megérintésével
- a szennyeződés gyors elszívása
- akár 12 mm átmérőjű szennyeződéseket is eltávolít
- a porszákok (antiallergén szűrőkkel) a csomagolás része, könnyen cserélhetők
- súly: 9,2 kg

Méretek:

- magasság: 100 mm
- szélesség: 345 mm
- mélység: 460 mm

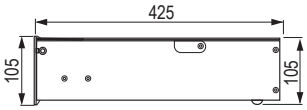



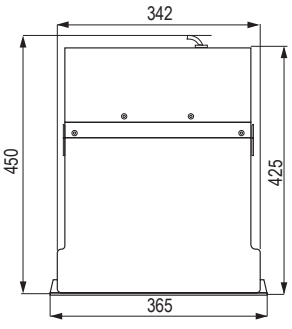



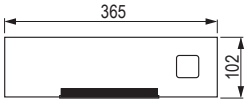

Választható tartozékok

kód	leírás
376350	készlet beépített elszívóhoz

Készlet tartalma:

- elszívó cső, széles fej, szűkített adapter, kefés adapter





Ritter – beépíthető háztartási eszközök

Beépített vezetéknélküli mixer BHB 50

kód	leírás
348058	elemmel működtetett

- 300 mm-es fiókba
- a mixer három sebessége: 6 000 fo / perc
  9 000 fo / perc
  12 000 fo / perc
- a töltőállomás szilárdan a fiókba van szerelve, szerszám nélkül eltávolítható a gyors tisztítás érdekében
- LED akkumulátor kapacitásjelző
- 4 tartozék: univerzális, habverő, keverő, vágó
- a nagyobb biztonság érdekében két ujjal indul el
- 100 – 240 V-os lítium-ion akkumulátor töltése: 7,2 V, 2,1 Ah
- összsúly a töltőállomással együtt 1,4 kg, mixer súlya 1 kg
- összmérete a fiókban: szélesség 138 mm, hosszúság 420 mm, magasság 73 mm







Kenyérpirító BT 10

kód	leírás
RI013	kikapcsoló biztosítékkal összecsukott helyzetben

- egy mozdulattal készen áll a használatra
- hőszigetelt rozsdamentes acélból készült burkolat
- olvasztó funkció
- melegítési funkció
- gomb a sütés megszakításához
- speciálisan kialakított tál a morzsára a kenyérpirító bármely helyzetében történő tisztításhoz
- rács pékáru sütésére
- minimális belső szélesség 178 mm
- a sín minimális magassága 75 mm
- minimális belső mélység 415 mm
- tömeg 2 kg











05

konyhai drótprogram

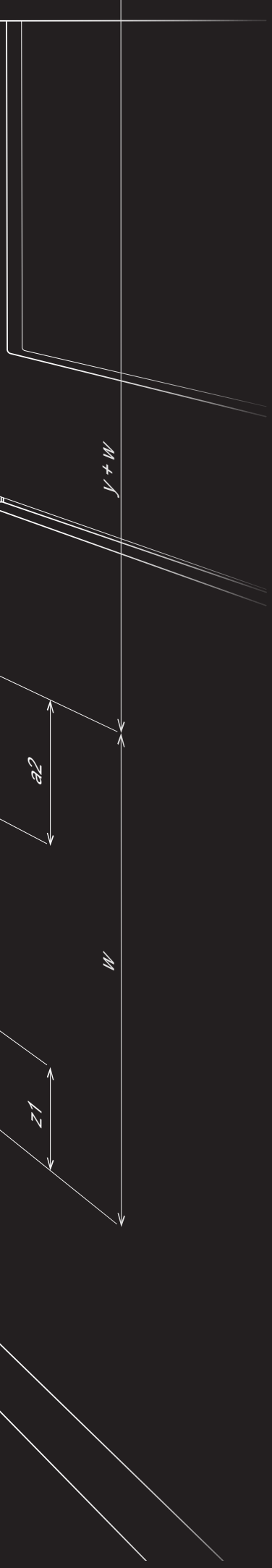

ANYAG A KORPUSZOK ELŐÁLLÍTÁSÁHOZ

Az ajtó és a korpusz gyártásához szükséges anyag vasalatokkal együtt? Mi sem egyszerűbb, mint mindkettőt tőlünk rendelni.

TANÁCSADÁS

Tanácstalan a vasalatok és a szerelés kiválasztásával kapcsolatban? Hívja a +36 1 445 3730 telefonszámot, vagy írjon a megrendelesek@demos-trade.com címre, és örömmel adunk Önnek tanácsot.

KOMPLETT KORPUSZOK

Van egy nagyszerű megrendelése, de nincs ideje, helye a műhelyben és egyéb akadályok gördülnek Ön elé? Ne hagyja, hogy ez a kedvét szegje, mi felajánljuk a helyünket, gépeinket és időnket, valamint egyedileg elkészítjük Önnek a szükséges korpuszokat!

DÉMOS24PLUS

A portál a vásárláshoz, a rendelések áttekintéséhez, a rendelések formázásához és állapotának ellenőrzéséhez, a raktárkészletről és az árakról szóló információkhoz és még sok máshoz egy helyen.

MINTAPÉLDÁNYOK A MINTATERMEKBEN

A drótprogram képviselőinek elegendő helyre van szükségük a kiállításhoz, és nekünk ez megvan. Látogassa meg, vagy küldje ügyfeleit partnereinkhez, ahol élőben megtekintheti termékeinket és szakmai tanácsokat kaphat.

HÁZHOZ SZÁLLÍTÁS

Minden megrendelést akár két napon belül kézbesítünk Önnek.

01
02 13
03
04 14
05
06
15
07
08
09 16
10
11 17
12

tartalom

tartalom



Kamra szekrények

Strong 05.9 o.
Kesseböhmer 05.15 o.
Vibo 05.51 o.



Sarok megoldás

Strong 05.10 o.
Kesseböhmer 05.27 o.
Vibo 05.57 o.



Oldalirányú vezetéssel ellátott kosarak (korpuszhoz 150 – 300 mm)

Strong 05.13 o.
Kesseböhmer 05.37 o.
Vibo 05.64 o.



Kosár alsó vezetéssel (300 – 600 mm korpuszhoz)

Strong 05.12 o.
Kesseböhmer 05.39 o.
Vibo 05.68 o.



Függeszthető program és egyéb felszerelések

05.45 o.

Mi van ebben a fejezetben?

A gyártók, termékek vagy fontos értékek rövid bemutatása a következő fejezetből.

Ebben a fejezetben a **Strong, Kesseböhmer és Vibo** márkák evőeszköztartóit találja. **Márka** (lásd feljebb) és áruválaszték (kamraszekrények, alsószekrény-felszerelések stb.) szerint vannak rendezve. A márkákon belül mindig **aszerint vannak rendezve, hogy mekkora korpuszhoz szánják őket.**

Néhány kifejezés magyarázata

Kamraszekrény



Teljes kihúzású keret (egyes modellek kihúzva is elforgathatók), magas szekrényekhez (2250 mm-ig) 600 mm széles kosarakkal felszerelve, száraz élelmiszerek, konzervek és italok tárolására.

Sarok megoldás



Kihúzható berendezések az L vagy U alakú konyhák sarkaihoz, így ez az egyébként nehezen hozzáférhető helyeket könnyebben hozzáférhetővé teszi.

Oldalirányú vezetéssel ellátott kosarak



Leginkább alsó szekrényekhez való kosarak, amelyek az oldalukra vannak rögzítve. A leggyakoribb felhasználási terület a keskeny szekrényekhez: 150 vagy 200 mm, amelyben más rögzítéssel a kosár instabil lenne.

Kosarak alsó vezetéssel



Ismét kosarak az alsó szekrényekhez, ezúttal a szekrény aljába rögzített fiókokkal. Ennek köszönhetően a polcok több oldalról is könnyen hozzáférhetővé válnak, mint az oldalsó szerelés esetén.

Függeszthető program



Különösen alkalmas kis konyhákba, ahol további tárolóhelyet biztosít, például a felső és az alsó szekrények között.

Bárkonzolok (támaszok)



A megnevezés egyértelműen jelzi, hogy ezek az ún. bárpolcok fém tartói ott, ahol a konyha találkozik a helyiség többi részével. Segítségükkel könnyedén létrehozhat egy kellemes bárpultot, ahol üldögélhet... bárkivel.

Kesseböhmer

Arena Pure

A pléhlemezből készült oldallal és aljjal ellátott kosarak illeszkednek a fiókok vékony oldalainak trendjéhez, ugyanakkor nem engedik, hogy folyadék vagy porhanyós anyag szivárogjon ki.



Arena Style

A klasszikus korlátot lapos korlát váltotta fel, a kosarak alja pedig ebben a kivitelben fehér felületű, csúszásgátló Anti Slip bevonattal ellátott forgácslapból készült.

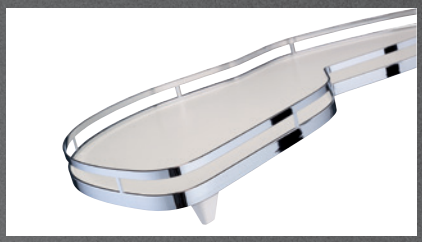

Arena Classic

Ez a fajta kosár klasszikus korláttal készül, de a kosarak alja fehér felületű, csúszásgátló Anti Slip bevonattal ellátott faforgácslapból készült



Vibo

Galaxy



A korlátos oldalakat ovális, ferde profil váltotta fel, az alja pedig fehér vagy szürke felületű faforgácslapból készült.

Essence

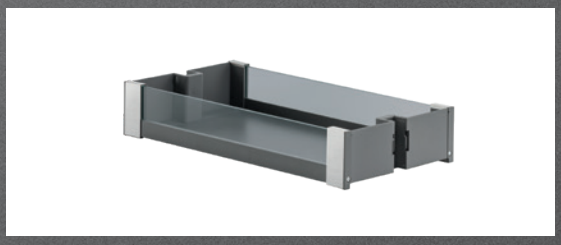

Az Essence esetében már nem is beszélhetünk drótprogramról, a korlátos oldallapokat üvegre cserélték, az alja pedig szürke forgácslapból készült. Nagyszerű és funkcionális kialakítás egy modern konyhába.

Milyenek a TOP termékek?

Összeállítottunk Önnek egy válogatást a legérdekesebb dolgokból, amelyeket a katalógusban talál.

Komplett kiszerelés 1 kód alatt

A kamraszekrényhez vagy sarokmegoldáshoz szükséges vasalatok megrendelése mostantól nagyon egyszerű. Nincs más dolga, mint megkeresni a kívánt márkát, annak dizájnját és méretét, majd a megrendelésbe beírni egyetlen 1 kódot. Ennél egyszerűbb már nem is lehetne.



További újdonságok a fejezetben



Kesseböhmer Arena Pure

A PURE jelző alatt a Dispensa kihúzható kamraszekrény kosarak, a Comfort II kihúzható keretek, a forradalmi LeMans sarokmegoldás és más termékek új dizájnja rejtőzik. A kosár teljesen zárt, és a vékony oldalfallal ellátott fiókok (StrongMax, Legrabox vagy Avantech YOU) kialakítására emlékeztet. Tökéletesen kiegészíti őket, ráadásul megakadályozza, hogy bármi kifolyjon vagy kiömöljön a kosárból!

5.18

konyhai drótprogram

05



iMove segédeszköz

A mai trendek egyike a mennyezetig érő szekrények. De nem mindenki ér fel oda. A megoldást az iMove polcok jelentik, amelyek könnyedén lehúzhatók (a ruhaliftekhez hasonlóan), kényelmesen kezelhetők és visszahelyezhetők. Ugyanígy tökéletes szolgálatot tesz az olyan fogyatékkal élők számára is, akik nem tudnak felállni.

5.45



Kesseböhmer TurnMotion II

A fix polcoknak van egy nagy hátránya, és ez különösen igaz a felső szekrényekben elhelyezett polcokra. Ami hátul van, az nehezen elérhető. A TurnMotion II polc tökéletesen megoldja ezt a problémát. Ugyanis nincs olyan, hogy hátul, forgathatóak, így amire szüksége van, az mindig elöl és kéznél van.

5.46



VIBO Fly Box

A sarokszekrények mechanizmusainak a közelmúltig volt egy hátránya. Nem lehetett bennük kisebb tárgyakat tárolni. A VIBO Fly Box nem rendelkezik ezzel a korlátozással. Az elülső és a hátsó kosár teljes aljjal rendelkezik, a hátsó pedig még teljes oldalfallal is. Semminek sincs esélye arra, hogy kiessen vagy átessen. Ezenkívül a kialakítás remekül illeszkedik a vékony üreges oldallapokkal rendelkező fiókokhoz.

5.59



Essence szépségek

Üveg oldalak, antracit alj és kiegészítők, ezek a VIBO Essence sorozatának dizájnos kosarai. Ezeket a kamraszerszekrényben vagy az alsó konyhaszekrényekben találja. Minden alkalommal, amikor kinyitja a szekrényt, elámul a látványtól. Nemcsak szép, hanem praktikus is, átlátni a teljes egészében üvegből készült oldalakon, és semmi sem ömlik ki.

5.51

Az új termékekről szóló videók és további információk

01
02
13
03
04
14
05
06
15
07
08
09
16
10
11
17
12

StrongWire – kamraszekrények – szettek

Teljesen drót kosarakkal – króm

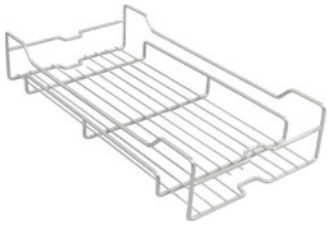

kód	korpusz szélessége (mm)	szélesség (mm)	belső magasság a fióksínnel együtt (mm)	kosarak száma
398654	200	150	1260–1590	4
398655			1560–1890	5
398656			1960–2250	6
398657	300	240	1260–1590	4
398658			1560–1890	5
398659			1960–2250	6
398660	400	345	1260–1590	4
398661			1560–1890	5
398662			1960–2250	6
398663	450	395	1260–1590	4
398665			1560–1890	5
398666			1960–2250	6

- szett beleértve a kosarakat és az előlap tartó elemeket
- sín csillapítással 80 kg teherbírással
- a kosarak száma a készletben lásd táblázat
- min. mélység 540 mm

Teljes aljjal rendelkező kosarakkal – sötétszürke

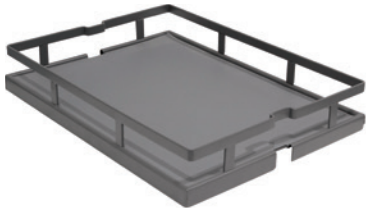

kód	korpusz szélessége (mm)	szélesség (mm)	belső magasság a fióksínnel együtt (mm)	kosarak száma
407299	200	150	1260–1590	4
407300			1560–1890	5
407301			1960–2250	6
401645	300	240	1260–1590	4
401646			1560–1890	5
401647			1960–2250	6
401648	400	345	1260–1590	4
401649			1560–1890	5
401650			1960–2250	6
401651	450	395	1260–1590	4
401652			1560–1890	5
401653			1960–2250	6

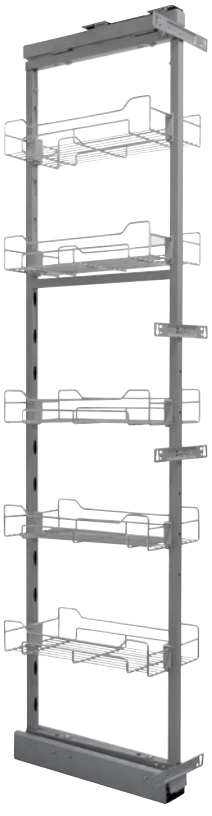

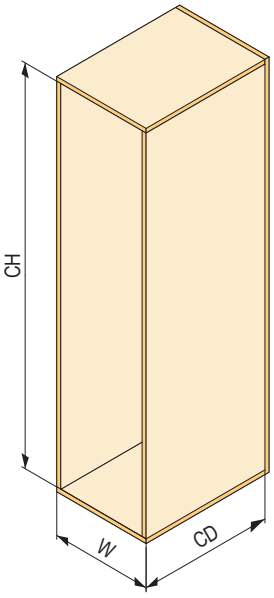

W	CD	CH
200	min. 510	1260–1590 1560–1890 1960–2250
300		
400		
450		

StrongWire – kamraszekrények – egyedi alkatrészek és sarokmegoldások

Keret

kód	a korpusz belső magassága (mm)
406115	1220–1520
406116	1520–1850
406117	1920–2250

Fióksín

kód	magassághoz	teherbírás (kg)
409693	1220–1520	40
409694	1520–1850	80
	1920–2250	

Kosár – króm

kód	korpusz szélességhez (mm)
409684	200
409686	300
409687	400
409688	450

Mechanizmus kihúzható elülső kosarakkal

kód	szín	leírás
398677	króm	jobbos-balos
499785	szürke	

- zárás csillapítással
- korpusz nyílás minimális szélessége 400 mm

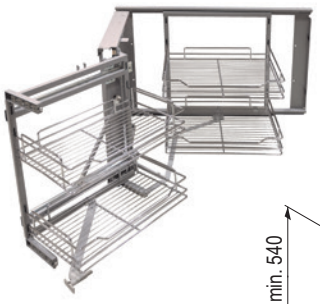

teherbírás 4 × 5 (kg)

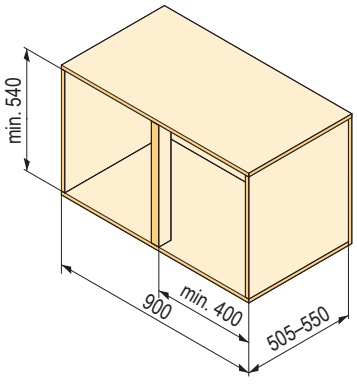

Teljes aljjal rendelkező kosár – sötétszürke

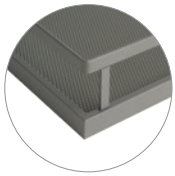

kód	korpusz szélességhez (mm)
409689	200
409690	300
409691	400
409692	450

Előlaptartó

kód	korpusz szélességhez (mm)
410756	200
410757	300
410758	400 / 450

Mechanizmus kihúzható elülső és hátsó kosarak

kód	szín
335233	króm

- jobbos/balos
- a mechanizmus mindkét felének kihúzását lehetővé tevő megoldás
- a mechanizmus az ajtótól függetlenül nyílik
- korpusz nyílás minimális szélessége 410 mm
- oldalra csúsztatáskor a nyitott helyzet rögzítése (a korpuszba ütközés ellen)
- teherbírás 5 kg / kosár



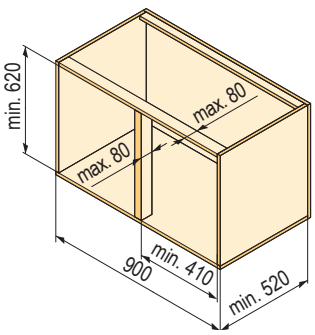

StrongWire – sarokmegoldás

1/2 kör szerelő rúd nélkül

kód	szín	korpusz szélességhez (mm)	átmérője (mm)	magasság (mm)
229371	króm	800–900	728	600–920

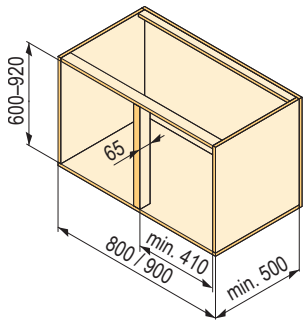

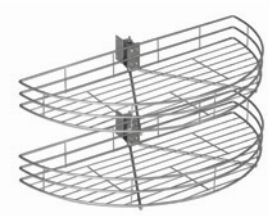

1/2 kör szerelő rúddal

kód	szín	korpusz szélességhez (mm)	átmérője (mm)	magasság (mm)
229372	króm	800–900	739	600–920

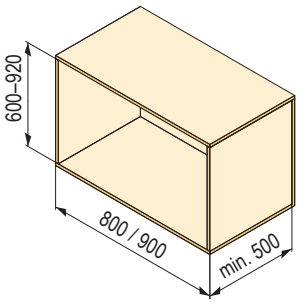



3/4 kör szerelőrúddal

kód	szín	korpusz szélességhez (mm)	kosár átmérője 1 (mm)	kosár átmérője 2 (mm)	magasság (mm)
229373	króm	800	710	650	600–920

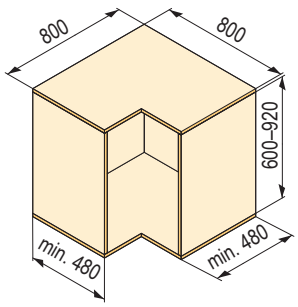



4/4 kör szerelőrúddal

kód	szín	korpusz szélességhez (mm)	kosár átmérője 1 (mm)	kosár átmérője 2 (mm)	magasság (mm)
229374	króm	800–900	700	650	600–920

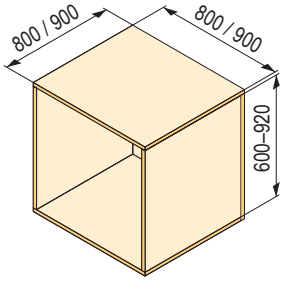



StrongWire – sarokmegoldás, alsó kosarak

Sarokpolcok

kód	szín	korpuszhoz (mm)	magasság korpusz (mm)	mélység (mm)	korpusz nyílás (mm)	szín alul / oldalt
505210	jobbos	900	600–750	min. 490	min. 420	fehér alj / króm magasító korlát
505211	balos					
505212	jobbos					szürke alj / szürke lapos
505213	balos					

- 900 mm-es méretű alsó sarokszekrényekhez
- külön csillapítással ellátott polcok
- csúszásmentes alj
- a szerelőrúd magasságának könnyű beállítása
- az összeszerelés egyszerű és gyors
- a csomag tartalmazza az összeszerelési útmutatót az előfúráshoz használatos papír sablonokkal

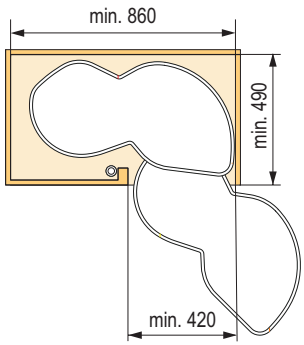



Alsó duplakosár

kód	szín	korpusz szélességhez (mm)	szélesség (mm)	mélység (mm)	magasság (mm)
346602	króm	300	260	455	490
501129	szürke				
346603	króm	400	360		
501130	szürke				



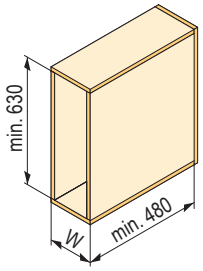

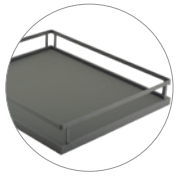

W
300
400

StrongWire – kosarak oldalirányú vezetéssel, 150 vagy 200 mm-es korpuszhoz

Teljes kihúzású golyós fióksínnel, csillapítással

kód	szín	korpusz szélességhez (mm)	szélesség (mm)	mélység (mm)	magasság (mm)
509443	króm	150	100	452	485
501131	szürke				
509443	króm	200	150		
501132	szürke				

- oldalsó szerelés
- jobbos/balos
- teherbírás 20 kg

Teljes kihúzású golyós fióksínnel, push-sal

kód	szín	korpusz-szélesség-hez (mm)	szélesség (mm)	mélység (mm)	magasság (mm)
509445	króm	150	100	452	485
501133	szürke				
509446	króm	200	150		
501134	szürke				

- oldalsó szerelés
- jobbos/balos
- teherbírás 20 kg

Teljes kihúzású golyós fióksínnel, csillapítás nélkül

kód	szín	korpusz szélességhez (mm)	szélesség (mm)	mélység (mm)	magasság (mm)
509447	króm	150	100	452	485
501135	szürke				
509447	króm	200	150		
501136	szürke				

- oldalsó szerelés
- jobbos/balos
- teherbírás 20 kg

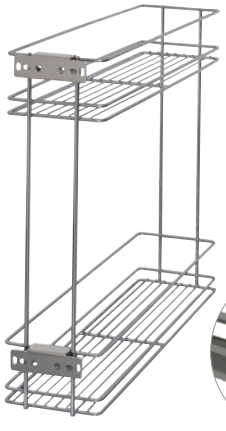



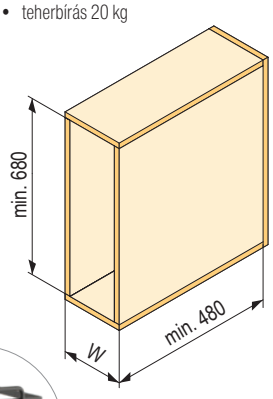

W
150
200

Keret állítható kosarakkal

kód	szín	korpusz szélességhez (mm)	szélesség (mm)	mélység (mm)	magasság (mm)
398685	króm	200	130	470	542
500220	szürke				
398686	króm	250	180		
500221	szürke				
398687	króm	300	230		
500222	szürke				

- oldalsó szerelés
- jobbos/balos
- teljes kihúzású golyós fióksín csillapítással
- 2 kosárral szállítjuk az adott kivitelben
- teherbírás 20 kg



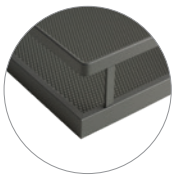

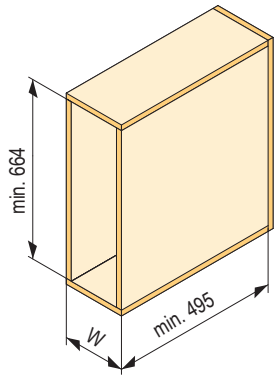

W
200
250
300

Rejtett fióksín csillapítással

kód	szín	változat	korpusz szélességhez (mm)	szélesség (mm)	mélység (mm)
509450	króm	jobbos	150	100	475
501137	szürke				
509451	króm	balos			
501138	szürke				
509452	króm	jobbos	200	150	
501139	szürke				
509453	króm	balos			
501140	szürke				

StrongWire – bárkonzolok, rozsdamentes acél

Merőleges



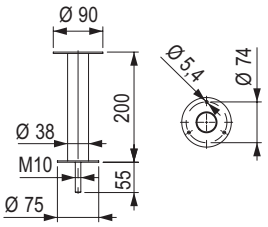



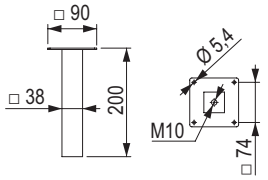

kód	leírás	magasság (mm)
335301	kerek	200
335280	szögletes	

Ferde



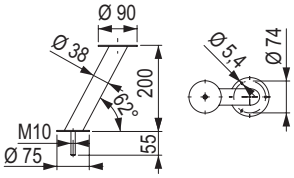



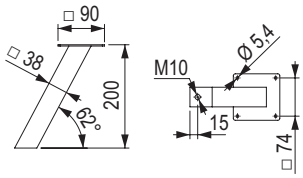

kód	leírás	magasság (mm)
335281	kerek	200
335279	szögletes	

- teherbírás 30 kg / pár

Szögbenálló



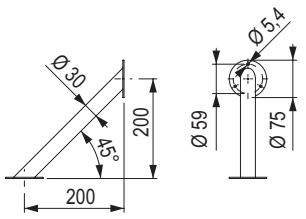



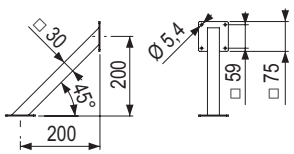

kód	leírás	magasság (mm)
335302	kerek	200
335304	szögletes	

Dispensa kamraszekrény – szettek

KESSEBÖHMER

Dispensa

- 900 – 2200 mm korpusz magassághoz
- görgős sín csillapítással 100 kg teherbírással
- Arena kosarak AntiSlip csúszásgátló felülettel
- a kosarakat a kereten lévő kampókra lehet akasztani
- a fogantyú nélküli, elektromos vezérlésű nyitáshoz használja az eTouch-ot

Arena style telt aljú kosarakkal – króm / fehér

kód	korpusz szélessége	szélesség kosarak	belső magasság a fióksínnel együtt	kosarak száma
496375	150	100	900–1300	3
496376			1200–1600	4
496377			1600–2000	5
496378			1800–2200	6
496379	200	150	900–1300	3
496380			1200–1600	4
496381			1600–2000	5
496382			1800–2200	6
496383	300	250	900–1300	3
496384			1200–1600	4
496385			1600–2000	5
496386			1800–2200	6
496387	400	350	900–1300	3
496388			1200–1600	4
496389			1600–2000	5
496390			1800–2200	6
496391	450	400	900–1300	3
496392			1200–1600	4
496393			1600–2000	5
496394			1800–2200	6

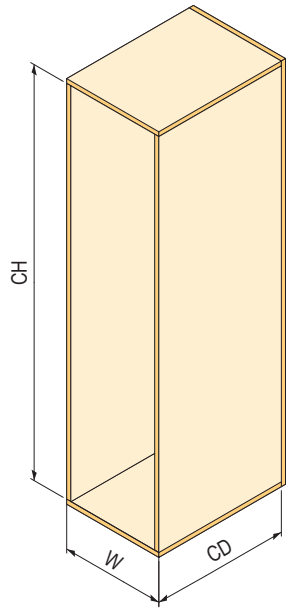

W	CD	CH
150	min. 500	900–1300 1200–1600 1600–2000 1800–2200
200		
300		
400		
450		

A teljes szett tartalma:
- a kívánt magasságú keret
- fióksín csillapítással
- 2 előlaptartó
- a kosarak száma a keret magasságának megfelelően

választható tartozékok a 05.21 oldalon





KESSEBÖHMER

Dispensa kamraszekrény – szettek

Arena style telt aljú kosarakkal – antracit / antracit

kód	korpusz szélessége	szélesség kosarak	belső magasság a fióksínnel együtt	kosarak száma
496415	150	100	900–1300	3
496416			1200–1600	4
496417			1600–2000	5
496418			1800–2200	6
496419	200	150	900–1300	3
496420			1200–1600	4
496421			1600–2000	5
496422			1800–2200	6
496423	300	250	900–1300	3
496424			1200–1600	4
496425			1600–2000	5
496426			1800–2200	6
496427	400	350	900–1300	3
496428			1200–1600	4
496429			1600–2000	5
496430			1800–2200	6
496431	450	400	900–1300	3
496432			1200–1600	4
496433			1600–2000	5
496434			1800–2200	6

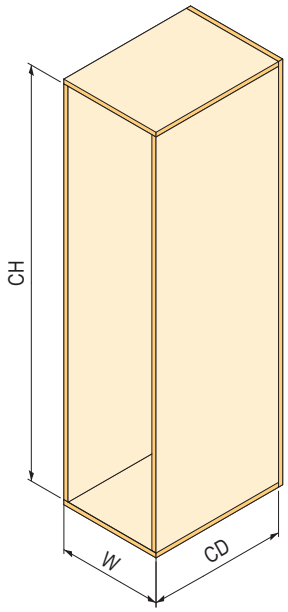

W	CD	CH
150	min. 500	900–1300 1200–1600 1600–2000 1800–2200
200		
300		
400		
450		

A teljes szett tartalma:
- a kívánt magasságú keret
- fióksín csillapítással
- 2 előlaptartó
- a kosarak száma a keret magasságának megfelelően

választható tartozékok a 5.20 oldalon





Dispensa kamraszekrény – szettek

KESSEBÖHMER

Arena Classic telt aljú kosarakkal – króm / fehér

kód	korpusz szélessége	szélesség kosarak	belső magasság a fióksínnel együtt	kosarak száma
496395	150	100	900–1300	3
496396			1200–1600	4
496397			1600–2000	5
496398			1800–2200	6
496399	200	150	900–1300	3
496400			1200–1600	4
496401			1600–2000	5
496402			1800–2200	6
496403	300	250	900–1300	3
496404			1200–1600	4
496405			1600–2000	5
496406			1800–2200	6
496407	400	350	900–1300	3
496408			1200–1600	4
496409			1600–2000	5
496410			1800–2200	6
496411	450	400	900–1300	3
496412			1200–1600	4
496413			1600–2000	5
496414			1800–2200	6

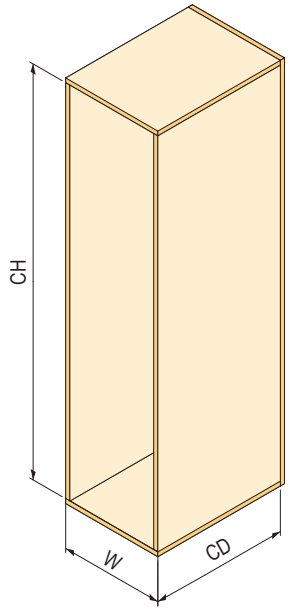

W	CD	CH
150	min. 500	900–1300 1200–1600 1600–2000 1800–2200
200		
300		
400		
450		

A teljes szett tartalma:
- a kívánt magasságú keret
- fióksín csillapítással
- 2 előlaptartó
- a kosarak száma a keret magasságának megfelelően

választható tartozékok a 5.20 oldalon



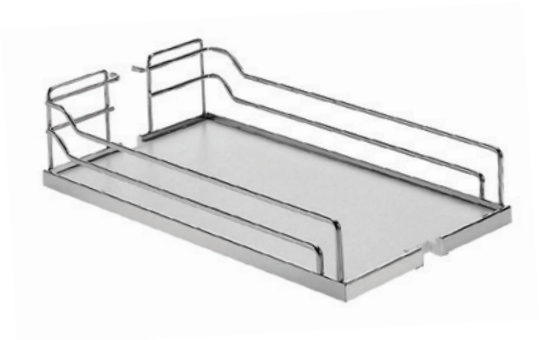

Arena Pure telt aljú és oldalú kosarakkal – antracit / antracit

kód	korpusz szélessége	szélesség kosarak	belső magasság a fióksínnel együtt	kosarak száma
496435	150	100	900–1300	3
496436			1200–1600	4
496437			1600–2000	5
496438			1800–2200	6
496439	300	250	900–1300	3
496440			1200–1600	4
496441			1600–2000	5
496442			1800–2200	6
496443	400	350	900–1300	3
496444			1200–1600	4
496445			1600–2000	5
496446			1800–2200	6
496447	450	400	900–1300	3
496448			1200–1600	4
496449			1600–2000	5
496450			1800–2200	6

A teljes szett tartalma:
- a kívánt magasságú keret
- fióksín csillapítással
- 2 előlaptartó
- a kosarak száma a keret magasságának megfelelően

választható tartozékok a 5.20 oldalon

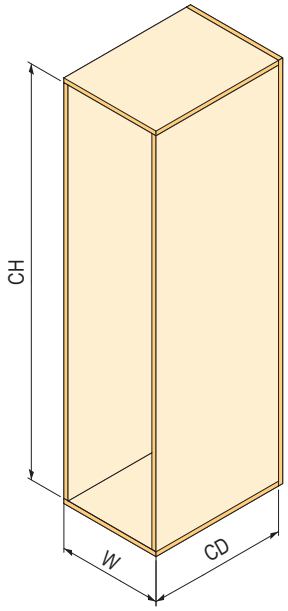

W	CD	CH
150	min. 500	900–1300 1200–1600 1600–2000 1800–2200
200		
300		
400		
450		





Dispensa kamraszekrény – szettek

KESSEBÖHMER

Teljesen drót kosarakkal – króm

kód	korpusz szélessége	szélesség kosarak	belső magasság a fióksínnel együtt	kosarak száma
496451	300	250	900–1300	3
496452			1200–1600	4
496453			1600–2000	5
496454			1800–2200	6
496455	400	350	900–1300	3
496456			1200–1600	4
496457			1600–2000	5
496458			1800–2200	6
496459	450	400	900–1300	3
496460			1200–1600	4
496461			1600–2000	5
496462			1800–2200	6

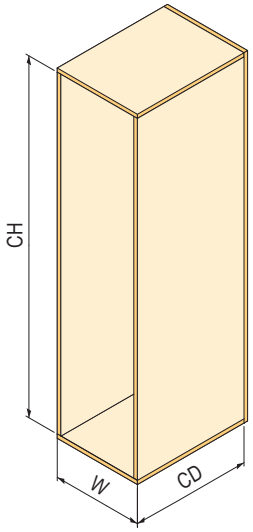

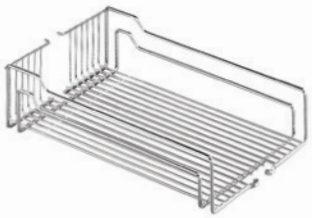



W	CD	CH
150	min. 500	900–1300 1200–1600 1600–2000 1800–2200
200		
300		
400		
450		

Teljesen drót kosarakkal – szürke

kód	korpusz szélessége	szélesség kosarak	belső magasság a fióksínnel együtt	kosarak száma
496463	300	250	900–1300	3
496464			1200–1600	4
496465			1600–2000	5
496466			1800–2200	6
496467	400	350	900–1300	3
496468			1200–1600	4
496469			1600–2000	5
496470			1800–2200	6
496471	450	400	900–1300	3
496472			1200–1600	4
496473			1600–2000	5
496474			1800–2200	6

A teljes szett tartalma:
- a kívánt magasságú keret
- fióksín csillapítással
- 2 előlaptartó
- a kosarak száma a keret magasságának megfelelően

választható tartozékok a 5.20 oldalon

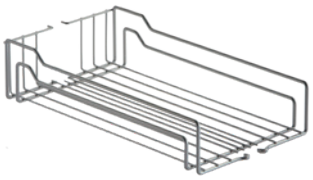

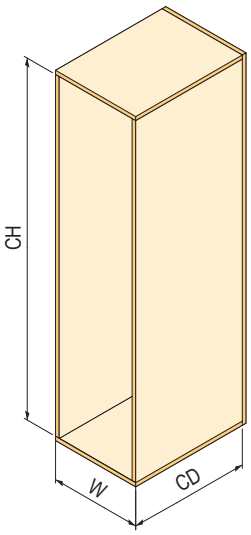

W	CD	CH
150	min. 500	900–1300 1200–1600 1600–2000 1800–2200
200		
300		
400		
450		

KESSEBÖHMER

Dispensa kamraszekrény – egyes részek

Keret

kód	kód Kesseböhmer	magasság (mm)	magasság keret (mm)	szín
374266	054379	900–1300	845–1245	szürke
353265	054381	1200–1600	1145–1545	
166105	054382	1600–2000	1545–1945	
353266	054384	1800–2200	1745–2145	
374267	054379	900–1300	845–1245	antracit
374268	054381	1200–1600	1145–1545	
374269	054382	1600–2000	1545–1945	
374270	054384	1800–2200	1745–2145	



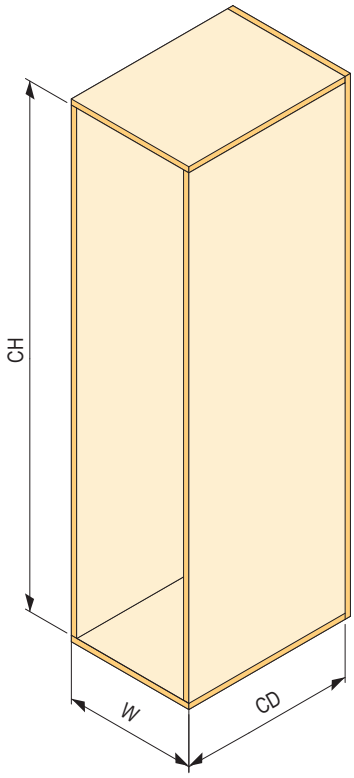

W	CD	CH
150	min. 500	900–1300 1200–1600 1600–2000 1800–2200
200		
300		
400		
450		

Dispensa kamraszekrény – egyes részek

KESSEBÖHMER

Sín integrált csillapítással



- csomagolás = 2 db

kód	kód Kesseböhmer	magasság (mm)	mélység (mm)	teherbírás (kg)	kihúzás hossza (mm)	szín
136192	084235	35	500	100	470	szürke
353264 [1]	074222	43			370	
402288	084235	35	500	100	470	antracit
402289 [1]	074222	43			370	

[1] csak 150 mm-es korpuszhoz, ez egy részleges kihúzású sín

Előlaptartó



kód	kód Kesseböhmer	szélesség (mm)	szín
353267	235156	150	szürke
466497	235421	200	
353268	232216	300	
353269	232217	400	
353270	232218	450	
378845	235156	150	antracit
466499	235421	200	
315027	232216	300	
315028	232217	400	
378833	232218	450	

Arena Pure antracit kosarak (antracit alj)



kód	kód Kesseböhmer	korpusz szélesség (mm)	szélesség (mm)	magasság (mm)	mélység (mm)	csomagolás (db)
395636	236618	150	95	72	470	1
395638	236463	300	245			
395639	236466	400	345			
395644	236469	450	395			

Arena Style kosarak (fehér alj)



kód	kód Kesseböhmer	korpusz szélesség (mm)	szélesség (mm)	magasság (mm)	mélység (mm)	csomagolás (db)
393237	260179	150	100	94	462	1
393210	260196	200	150			
393238	231432	300	250			
393239	231433	400	350			
393240	260137	450	400			

KESSEBÖHMER

Dispensa kamraszekrény – egyes részek

Arena Style kosarak (antracit)



kód	kód Kesseböhmer	korpusz szélesség (mm)	szélesség (mm)	magasság (mm)	mélység (mm)	csomagolás (db)
402295	260176	150	100	106	462	1
393211	260193	200	150			
379700	260118	300	250			
380457	260121	400	350			
402298	260124	450	400			

Arena Classic kosarak (fehér alj)

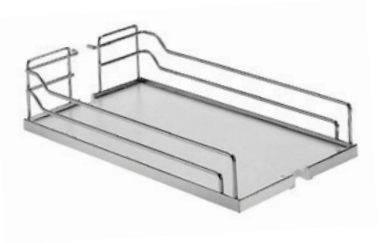

kód	kód Kesseböhmer	korpusz szélesség (mm)	szélesség (mm)	magasság (mm)	mélység (mm)	csomagolás (db)
395515	260182	150	100	106	462	1
393209	235420	200	150			
393241	260146	300	250			
393243	260149	400	350			
166114	260152	450	400			

Króm drótkosarak

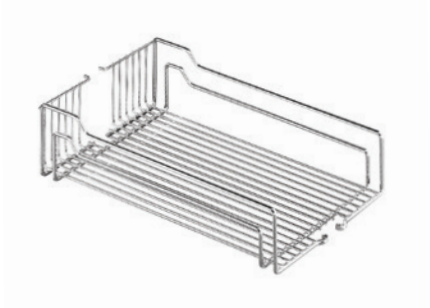

kód	kód Kesseböhmer	korpusz szélesség (mm)	szélesség (mm)	magasság (mm)	mélység (mm)	csomagolás (db)
393244	217781	300	250	110	467	1
393245	231573	400	350			
344143	235021	450	350			

Szürke teljes drótkosarak

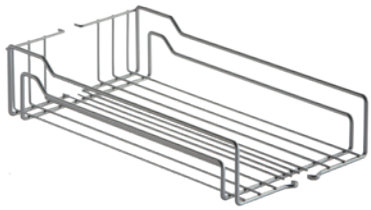

kód	kód Kesseböhmer	korpusz szélesség (mm)	szélesség (mm)	magasság (mm)	mélység (mm)	csomagolás (db)
393246	217781	300	250	110	467	1
393247	231573	400	350			
393248	235021	450	400			

Dispensa kamraszekrény – egyes részek

KESSEBÖHMER

Csillapító teljes nyitásnál



csak az 136192 vagy a 402288 típusokkal kombinálva

kód	kód Kesseböhmer	leírás
229279	004243	műanyag

Tartó osztott frontokhoz



kód	kód Kesseböhmer	szín
383293	000214	szürke
315034		antracit

Kerethosszabbítás



kód	kód Kesseböhmer	szélesség (mm)	szín
212673	4276	125	szürke
392747			antracit

Ajtóstabilizátor



kód	kód Kesseböhmer	szín
372743	004350	szürke
392753		antracit

Fűszeres polc 12 db fűszerhez



kód	kód Kesseböhmer	szélesség (mm)	magasság (mm)	mélység (mm)	szín
353281	235227	85	33,5	465	szürke
392757					antracit

eTouch



kód	kód Kesseböhmer	leírás
229276	084246	fogantyú nélküli nyitáshoz
392925	002440	fogantyú nélküli félnyitás

Tandem II kamraszekrény – szettek

Tandem II.

- a Tandem belsőt a Tandem Side elemekkel kell kombinálni
- a színek a következő formában vannak megadva: kosár / alj / keret
  (pl. króm / fehér / a szürke króm kosarat jelent, szürke kereten fehér alsóval)

Arena Style telt aljú kosarakkal króm / fehér

kód	korpusz szélessége	belső magasság a fióksínnel együtt	kosarak száma
496499	450	1100	4 + 4
496500		1700	5 + 5
496501	600	800	3 + 3
496502		1100	4 + 4
496503		1700	5 + 5



Arena Style telt aljú kosarakkal antracit / antracit

kód	korpusz szélessége	belső magasság a fióksínnel együtt	kosarak száma
496504	450	1100	4 + 4
496505		1700	5 + 5
496506	600	800	3 + 3
496507		1100	4 + 4
496508		1700	5 + 5



Arena Pure telt aljú és oldalú kosarakkal antracit / antracit

kód	korpusz szélessége	belső magasság a fióksínnel együtt	kosarak száma
496509	450	1100	4 + 4
496510		1700	5 + 5
496511	600	800	3 + 3
496512		1100	4 + 4
496513		1700	5 + 5



Tandem II teljes összeállítás

A teljes szett tartalma:

- kihúzható belső keret
- ajtókeret
- összekötő rudak mindkét kerethez
- a belső keretben lévő kosarak száma a kívánt magasságnak megfelelően
- az ajtókeretben lévő kosarak száma a kívánt magasságnak megfelelően
- külön kosarak rendelhetők a 5.25 oldalon

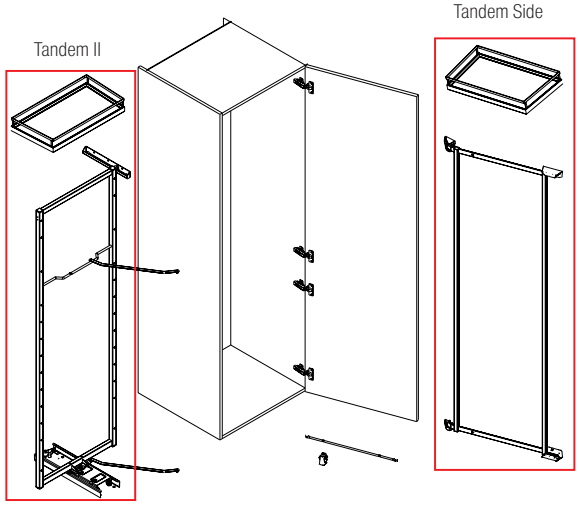

Tandem II kamraszekrény – egyes részek

KESSEBÖHMER

Arena Style ajtókosár króm/fehér

kód	korpusz szélességhez (mm)
395701	450
395702	600

Arena Style belső keretkosár króm/fehér

kód	korpusz szélességhez (mm)
395659	450
395660	600

Arena Pure ajtókosár antracit/antracit/

kód	korpusz szélességhez (mm)
395698	450
395699	600

Arena Pure belső keretkosár antracit/antracit/

kód	korpusz szélességhez (mm)
395652	450
395653	600

Arena Style ajtókosár antracit/antracit/

kód	korpusz szélességhez (mm)
395703	450
395704	600

Arena Style belső keretkosár antracit/antracit/

kód	korpusz szélességhez (mm)
395666	450
395667	600



KESSEBÖHMER

Tandem Side kamraszekrény

Tandem Side

- az összes kamraszekrény közül a legtöbb tárolóhelyet kínálja
- minimum 600 mm-es belső korpusz magassághoz
- minimum 500 mm-es korpusz mélységhez
- univerzális jobbos/balos mechanizmus
- görgős sín utócsillapítással 60 kg teherbírással
- Arena kosarak AntiSlip csúszásgátló aljfelülettel

Tandem Side keret és kosarak az ajtóra való akasztáshoz

	Arena Pure antracit/antracit/antracit				Arena Style króm/fehér/szürke				Arena Style antracit/antracit/antracit			
magasság/ szélesség (mm)	600	800	1100	1700	600	800	1100	1700	600	800	1100	1700
450	**395670**	**395671**	**395672**	**395673**	**395681**	**395682**	**395683**	**395685**	**395690**	**395691**	**395692**	**395693**
600	**395674**	**395675**	**395677**	**395678**	**395686**	**395687**	**395688**	**395689**	**395694**	**395695**	**395696**	**395697**
kosarak száma	2	3	4	5	2	3	4	5	2	3	4	5

• külön kosarak rendelhetők a 5.25 oldalon



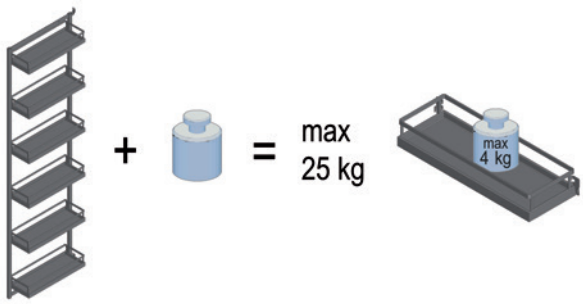

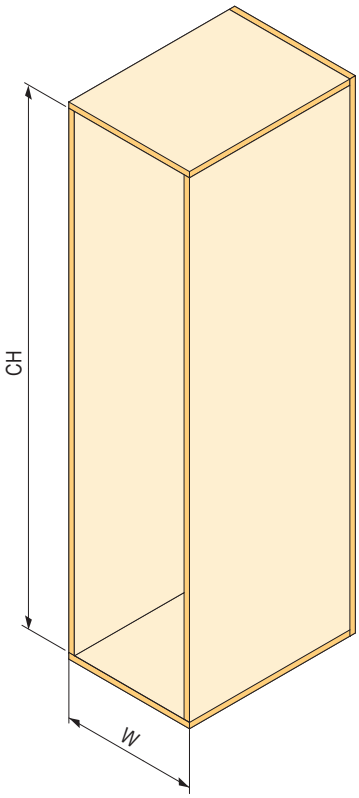

W	CH
450	600 800
600	1100 1700

LeMans II sarokmegoldás – szettek

KESSEBÖHMER

LeMans II

- alsó sarokszekrényekhez, 800 – 1200 mm méretekben
- teherbírás 25 kg, újabban akár csillapítással az Arena kosár zárásakor AntiSlip csúszásgátlóval
- a csomag tartalmazza az összeszerelési útmutatót az előfúráshoz használatos papír sablonokkal

Arena Style telt aljú polcokkal króm / fehér

kód	belső korpusz szélesség	ajtó szélesség	belső magasság	tájolás
496514	min. 800	450	600–750	jobbos
496515			720–900	
496516			min. 1265	
496517	min. 910	500	600–750	
496518			720–900	
496519			min. 1265	
496520	min. 960	600	600–750	
496521			720–900	
496522			min. 1265	
496523	min. 800	450	600–750	balos
496524			720–900	
496525			min. 1265	
496526	min. 910	500	600–750	
496527			720–900	
496528			min. 1265	
496529	min. 960	600	600–750	
496530			720–900	
496531			min. 1265	

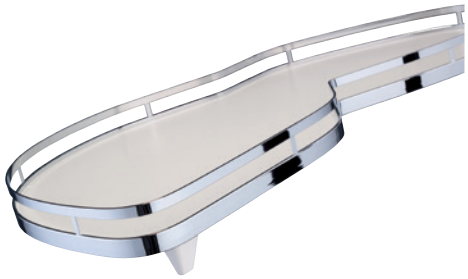

Arena Style telt aljú polcokkal antracit / antracit

kód	belső korpusz szélesség	ajtó szélesség	belső magasság	tájolás
496564	min. 800	450	600–750	jobbos
496565			720–900	
496566			min. 1265	
496567	min. 910	500	600–750	
496568			720–900	
496569			min. 1265	
496570	min. 960	600	600–750	
496571			720–900	
496572			min. 1265	
496573	min. 800	450	600–750	balos
496574			720–900	
496575			min. 1265	
496576	min. 910	500	600–750	
496577			720–900	
496578			min. 1265	
496579	min. 960	600	600–750	
496580			720–900	
496581			min. 1265	



LeMans II sarokmegoldás – szettek

Arena Classic telt aljú polcokkal szürke / ezüst

kód	belső korpusz szélesség	ajtó szélesség	belső magasság	tájolás
496556	min. 764	400	600–750	jobbos
496557	min. 800	450	600–750	
496558	min. 910	500	600–750	
496559	min. 960	600	600–750	
496560	min. 764	400	600–750	balos
496561	min. 800	450	600–750	
496562	min. 910	500	600–750	
496563	min. 960	600	600–750	

A teljes szett tartalma:

- 2 polc
- szerelőrúd + oldalsó rögzítés

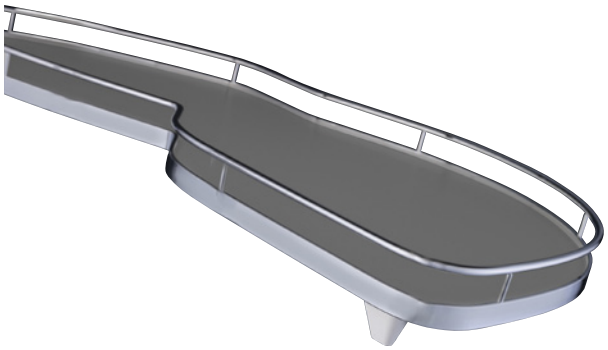

Arena Pure telt aljú és oldalú polcokkal antracit / antracit

kód	belső korpusz szélesség	ajtó szélesség	belső magasság	tájolás
496582	min. 800	450	600–750	jobbos
496583			720–900	
496584			min. 1265	
496585	min. 910	500	600–750	
496586			720–900	
496587			min. 1265	
496588	min. 960	600	600–750	
496589			720–900	
496590			min. 1265	
496591	min. 800	450	600–750	balos
496592			720–900	
496593			min. 1265	
496594	min. 910	500	600–750	
496595			720–900	
496596			min. 1265	
496597	min. 960	600	600–750	
496598			720–900	
496599			min. 1265	



LeMans II sarokmegoldás – szettek

KESSEBÖHMER

Arena Classic telt aljú polcokkal króm / fehér

kód	belső korpusz szélesség	ajtó szélesség	belső magasság	tájolás
496532	min. 764	400	600–750	jobbos
496533			720–900	
496534			min. 1265	
496535	min. 800	450	600–750	
496536			720–900	
496537			min. 1265	
496538	min. 910	500	600–750	
496539			720–900	
496540			min. 1265	
496541	min. 960	600	600–750	
496542			720–900	
496543			min. 1265	
496544	min. 764	400	600–750	balos
496545			720–900	
496546			min. 1265	
496547	min. 800	450	600–750	
496548			720–900	
496549			min. 1265	
496550	min. 910	500	600–750	
496551			720–900	
496552			min. 1265	
496553	min. 960	600	600–750	
496554			720–900	
496555			min. 1265	

A teljes szett tartalma:
- 2 polc
- szerelőrúd + oldalsó rögzítés



Arena Classic telt aljú polcokkal szürke / fehér

kód	belső korpusz szélesség	ajtó szélesség	belső magasság	tájolás
505921	min. 764	400	600–750	jobbos
505922			720–900	
505923			min. 1265	
505924	min. 800	450	600–750	
505925			720–900	
505926			min. 1265	
505927	min. 910	500	600–750	
505928			720–900	
505929			min. 1265	
505930	min. 960	600	600–750	
505931			720–900	
505932			min. 1265	
505933	min. 764	400	600–750	balos
505934			720–900	
505935			min. 1265	
505936	min. 800	450	600–750	
505937			720–900	
505938			min. 1265	
505939	min. 910	500	600–750	
505940			720–900	
505941			min. 1265	
505942	min. 960	600	600–750	
505943			720–900	
505944			min. 1265	



LeMans II sarokmegoldás – egyes részek

Arena Pure antracit polc szett (antracit alj)



kód	kód Kesseböhmer	ajtó szélessége (mm)	tájolás
392972	260392	450	jobbos
392973	260393		balos
392974	260394	500	jobbos
392975	260395		balos
392976	260396	600	jobbos
392977	260397		balos

Arena Style polcszett (antracit alj)



kód	kód Kesseböhmer	ajtó szélessége (mm)	tájolás
315009	234621	450	jobbos
315010	234622		balos
315011	234623	500	jobbos
315012	234624		balos
314975	324625	600	jobbos
315013	324626		balos

Arena Style polcszett (fehér alj)

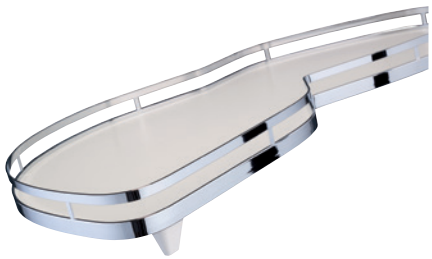

kód	kód Kesseböhmer	ajtó szélessége (mm)	tájolás
135917	233045	450	jobbos
135918	233046		balos
135919	233047	500	jobbos
135920	233048		balos
135921	233049	600	jobbos
135922	233050		balos



LeMans II sarokmegoldás – egyes részek

KESSEBÖHMER

Arena Classic polcszett (fehér alj)



kód	kód Kesseböhmer	ajtó szélessége (mm)	tájolás
198575	235010	400	jobbos
198576	235011		balos
135871	235012	450	jobbos
135872	235013		balos
135873	235014	500	jobbos
135874	235015		balos
135875	235016	600	jobbos
135876	235017		balos

Arena Classic polcszett (szürke alj)

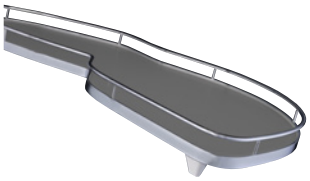

kód	kód Kesseböhmer	ajtó szélessége (mm)	tájolás
367970	47918	400	jobbos
367971	47919		balos
178466	47920	450	jobbos
178467	47921		balos
178468	47923	500	jobbos
178469	47923		balos
178470	47924	600	jobbos
178471	47925		balos

Arena Classic polcszett (fehér alj / ezüst magasító korlát)

kód	kód Kesseböhmer	ajtó szélessége (mm)	tájolás
503418	235010	400	jobbos
503419	235011		balos
454160	235012	450	jobbos
454161	235013		balos
454162	235014	500	jobbos
454163	235015		balos
454164	235016	600	jobbos
454165	235017		balos

LeMans II korpusz méretei

ajtó szélessége: 400 mm

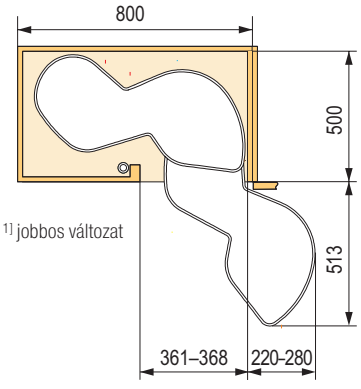

ajtó szélessége: 450 mm

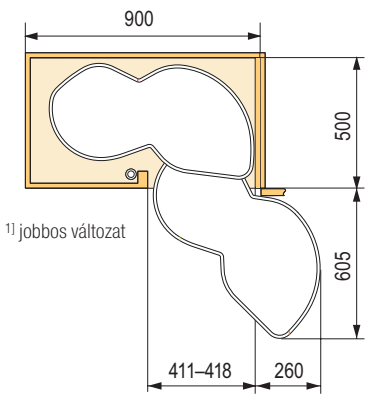

ajtó szélessége: 500 mm

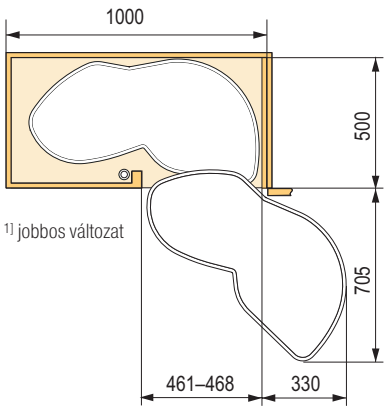

LeMans II sarokmegoldás – egyes részek

Oldalsó rögzítés + rúd

kód	kód Kesseböhmer	magasság (mm)	szín
160132	007944	600–750	fehér
315036	007944		antracit
161012	007944		szürke
390129	007945	720–900	fehér
393197	007945		antracit
393199	007943	1265	fehér
393200	097943		antracit



KIEGÉSZÍTŐK

LeMans II csillapítás



szett 2 db

kód	kód Kesseböhmer	meghatározás	szín
318463	234641	jobbos	fehér
318464	234642	balos	
315039	234641	jobbos	antracit
315037	234642	balos	
318465	234641	jobbos	szürke
318466	234642	balos	

Szállítási rögzítő

kód	kód Kesseböhmer	leírás
188755	007959	szállítási rögzítő

- megakadályozza a felszerelt mechanizmus nem kívánt kinyílását a szállításnál

ajtó szélessége: 600 mm

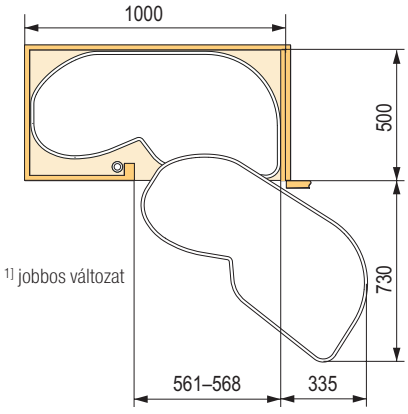

[1] jobbos változat

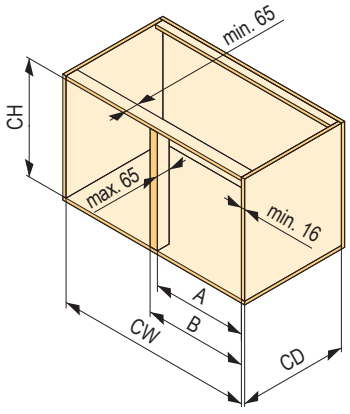

CW	CD	CH	A	B
min. 764	min. 500	600–750 720–900 1265	361–368	max. 400
min. 800			411–418	max. 450
min. 910			461–468	max. 500
min. 960			561–568	max. 600

Magic Corner sarokmegoldás

KESSEBÖHMER

Magic Corner

- komfortos megoldás alsó sarokszekrényre
- zárás során csillapítással
- az ajtó klip mechanizmus segítségével van szerelve és 3 irányban állítható
- Arena kosarak csúszásgátló fehér AntiSlip aljjal
- 900 – 1000 mm korpusz szélességhez
- kosarak teherbírása: külső 14 kg / belső 18 kg

900–1000 mm-es sarokba

kód	kód Kesseböhmer	meghatározás
135867	260401	jobbos, ajtóra szerelhető
135868	260402	balos, ajtóra szerelhető



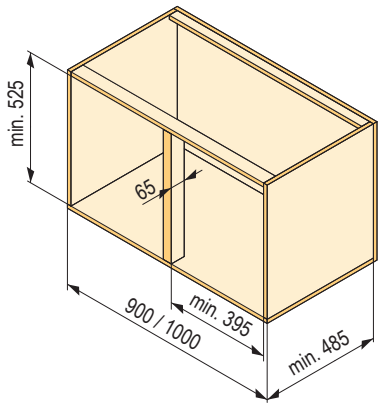

Teherbíró képességek:
- kosarak az ajtón 7 kg / kosár
- belső kosarak 9 kg / kosár

Arena Style kosarak (fehér alj)

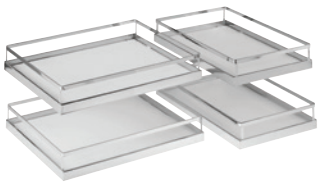

kód	Kesseböhmer kód	leírás
135869	260400	Arena Style kosárszett

Arena Classic kosarak (fehér alj)

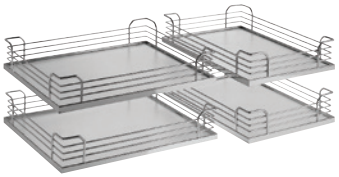

kód	Kesseböhmer kód	leírás
135916	260403	Arena Classic kosárszett

Króm drótkosarak

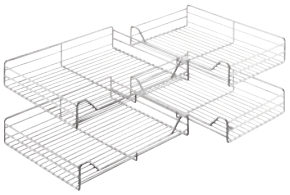

kód	Kesseböhmer kód	leírás
135870	006207	króm teljes drótkosár szett

Szürke drótkosarak

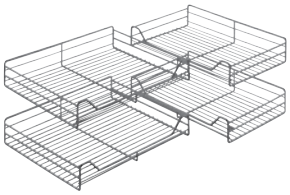

kód	Kesseböhmer kód	leírás
178465	006207	szürke teljes drótkosár szett

Carousel 270°, 180°

- klasszikus 3/4-es és 1/2-es karusszel
- az alsó sarokkorpuszhoz, 800 – 900 mm szélességben
- Arena kosarak csúszásgátló fehér AntiSlip aljjal
- teherbírás 25 kg polconként

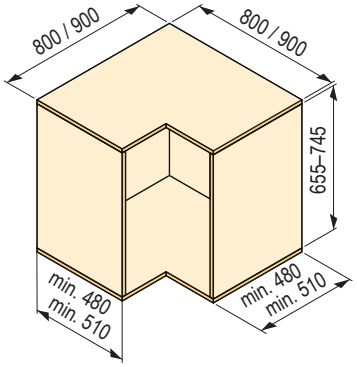

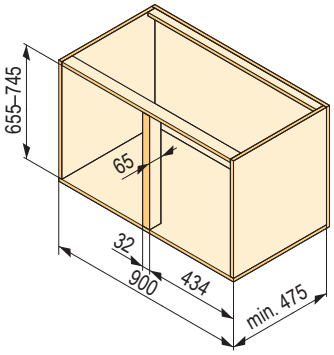



Teleszkópos rúd



kód	kód Kesseböhmer	magasság (mm)
353254	250052	655–745

Polc Arena Style/Classic (fehér alj)





kód	kód Kesseböhmer	korpuszhoz (mm)	átmérő (mm)	mélység (mm)	leírás
353255	260546	800	720	480	Arena Style
353256	260547	900	800	510	
353257	260548	800	720	480	Arena Classic
353258	260549	900	800	510	

Polc Arena Style/Classic (fehér alj)



kód	kód Kesseböhmer	korpuszhoz (mm)	átmérő (mm)	mélység (mm)	leírás
392989	260542	900	800	475	Arena Style
392990	260543				Arena Classic

sarokmegoldás

KESSEBÖHMER

Revo 90°

- 3/4 karusszel közvetlenül a mechanikára szerelt ajtóval
- nyitáskor az ajtó forgatható a karusszellel
- a zárásnál csillapít

Revo 90° mechanizmus

kód	kód Kesseböhmer	magasság (mm)
135888	260500	660–860

- alsó sarokkorpuszhoz, 800 – 900 mm méretig
- Arena kosarak csúszásgátló fehér AntiSlip aljjal
- a mechanizmus teherbírása 50 kg
- **VIGYÁZAT! A megfelelő korpusz kialakítást lásd a rajzon a lap alján**



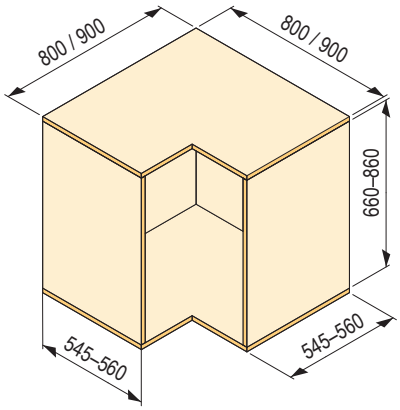

Arena Style polcok (fehér alj)

kód	kód Kesseböhmer	korpuszhoz (mm)	átmérője (mm)
135890	260503	800	710
135891	260506	900	810

- a csomag 2 polcot tartalmaz



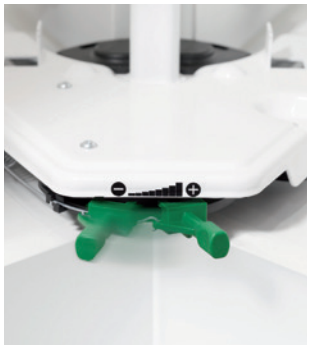

Arena Classic polcok (fehér alj)

kód	kód Kesseböhmer	korpuszhoz (mm)	átmérője (mm)
135923	260554	800	710
135924	260555	900	810

- a csomag 2 polcot tartalmaz





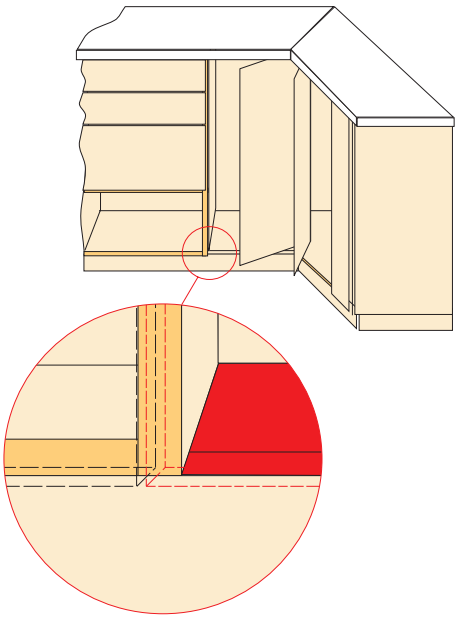

igazítsa az alsó felületet a lábazat felső széléhez

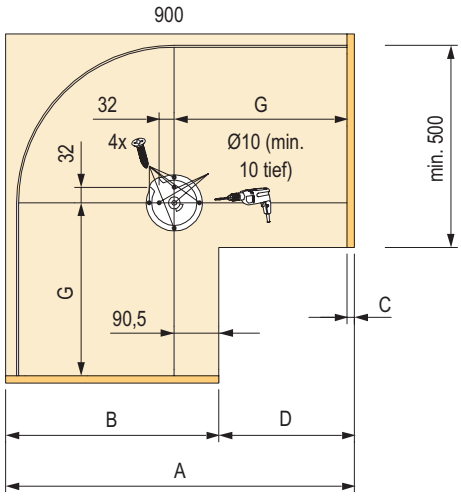

a tartórúd felszerelése, korpusz 900 mm

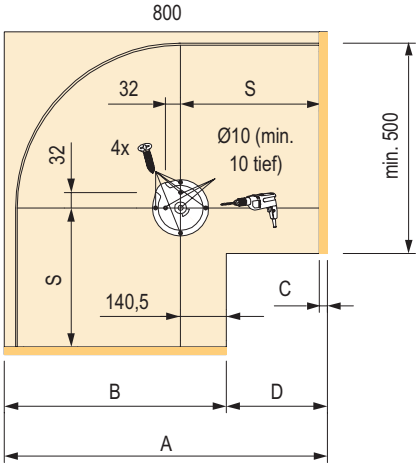

a tartórúd rögzítése, korpusz 800 mm

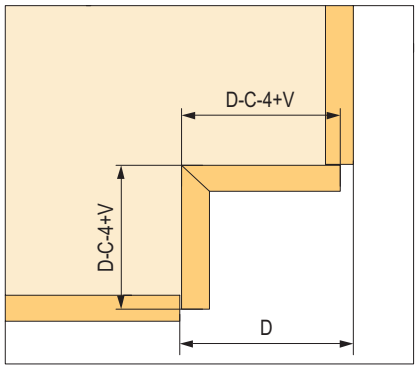

az összekötő frontok mérete

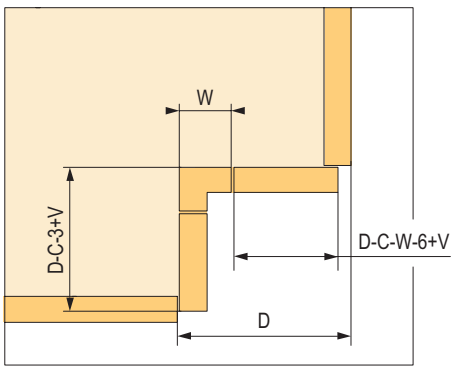

az előlapok mérete a gerendával

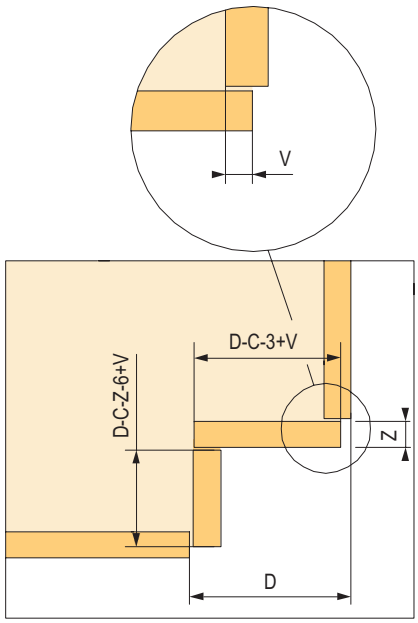

az átfedő frontok mérete

oldalirányú vezetéssel ellátott kosarak

KESSEBÖHMER

Kosarak 150 mm széles korpuszokhoz

- min. belső szélesség 112 mm
- az oldalsó sínre fékes sínnel
- max. teherbírás 12 kg

150 mm-es korpuszhoz 2 polccal

kód	kód Kesseböhmer	leírás	szín
393202	233461	Arena Style	króm
314999	233461		antracit
135608	233460	Arena Classic	króm
178472	233460		szürke

- jobbos változat
- az egyedi pozícióállítás a kosár alatt
- lehetővé teszi a front könnyű beállítását 3 irányban
- teherbírás 12 kg



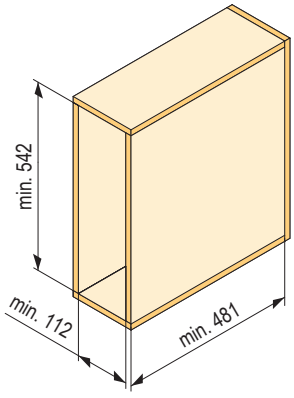

150 mm-es korpuszhoz polccal és törölközőfogassal

kód	kód Kesseböhmer	leírás	szín
393204	233465	Arena Style	króm
315000	233465		antracit
135611	233464	Arena Classic	króm

- jobbos változat
- az egyedi pozícióállítás a kosár alatt
- lehetővé teszi a front könnyű beállítását 3 irányban
- teherbírás 12 kg

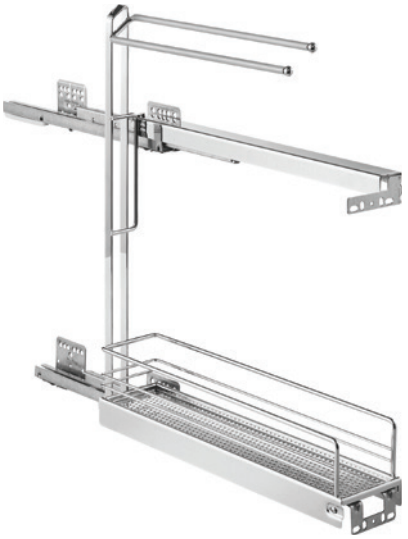

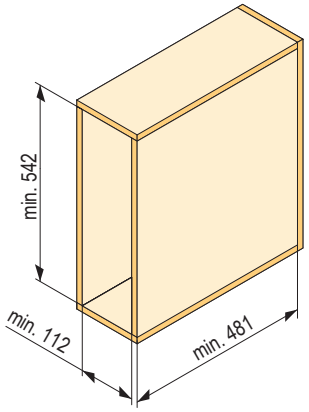

oldalirányú vezetéssel ellátott kosarak

150 mm-es korpuszhoz pléhlemeztartóval

kód	kód Kesseböhmer	leírás	szín
380500	233469	Arena Style	antracit

- méretek: szélesség 112 mm, magasság 540 mm, mélység 481 mm
- teherbírás 12 kg



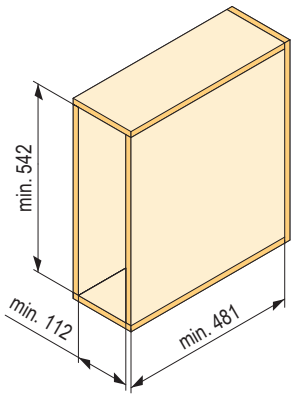

Keresztirányú elosztás

kód	kód Kesseböhmer	leírás	szín
402382	260601	Arena Style	króm
402383			antracit
402384	260600	Arena Classic	króm
406667			szürke





keret alsó és oldalsó vezetéssel Dispensa Junior III és Comfort II

KESSEBÖHMER

Dispensa Junior III – keret

kód	kód Kesseböhmer	korpuszhoz (mm)
245870	005262	300
245871	005265	400
353263	005268	450

- a szettben csak a keret és a teljes kihúzású alsó szerelésű fióksín van csillapítással
- a rögzítő elemek lehetővé teszik a front 3 irányban történő beállítását
- teherbírás 12 kg kosaranként és 28 kg összesen (minden vasalat + tartalom)

A keret a Dispensa polcokkal (05.21 és 05.22 o.) és a Comfort polcokkal (05.40 o.) kombinálható



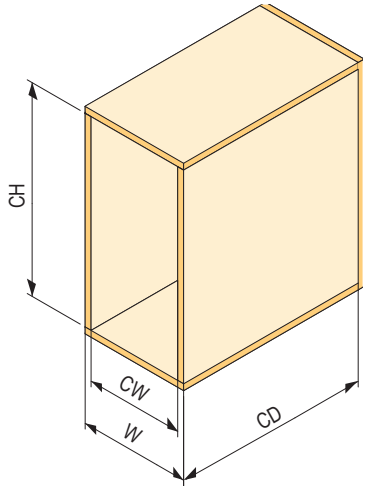

W	CW	CD	CH
300	min. 262	min. 480	min. 615
400	min. 362		
450	min. 412		

Comfort II oldalsó keret

Kihúzható oldalkeret 90°-os fronttartóval

kód	kód Kesseböhmer	változat
405930	260750	balos
405931	260751	jobbos

- oldalsó keret teljes kihúzású golyós fióksínnel, csillapítással
- a 190 – 400 mm szélességű és min. 700 mm magasságú korpuszokhoz
- teherbírás 20 kg összesen
- 90°-os szekrényekhez
- Arena kosarak AntiSlip csúszásmentes felülettel
- teherbírás 20 kg



balos változat

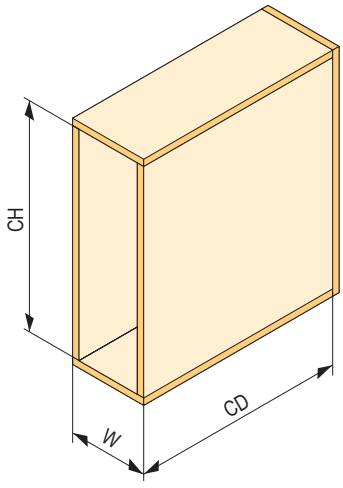

W	CD	CH
200	min. 496	min. 686
250		
300		
400		

KESSEBÖHMER

kosarak a kerethez oldalsó vezetéssel Comfort II

Arena Style 90° kosár (fehér alj)



kód	kód Kesseböhmer	szélesség (mm)	magasság (mm)	mélység (mm)	csomagolás (db)
405372	260758	110	75	470	2
405373	260759				3
405374	260760	160			2
405378	260761				3
405380	260792	210			2
405381	260793				3
405383	260764	320			2
405384	260765				3

Arena Classic 90° (fehér alj)

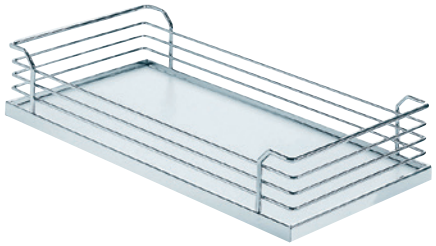

kód	kód Kesseböhmer	szélesség (mm)	magasság (mm)	mélység (mm)	csomagolás (db)
405394	260767	110	88	470	2
405395	260768				3
405396	260769	160			2
405397	260770				3
405398	260796	210			2
405399	260797				3
405400	260773	295			2
405401	260774				3

Arena Classic 90° szürke

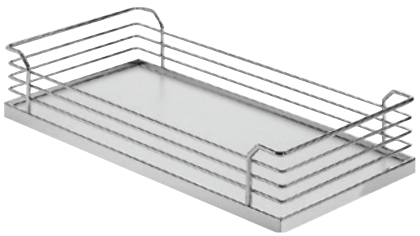

kód	kód Kesseböhmer	szélesség (mm)	magasság (mm)	mélység (mm)	csomagolás (db)
178452	260776	110	88	470	2
406907	260777				3
178453	260778	160			2
406908	260779				3
178454	260810	210			2
406911	260811				3
178455	260782	295			2
406914	260783				3

Teljes drótos 90° króm

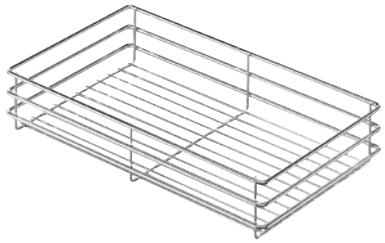

kód	kód Kesseböhmer	szélesség (mm)	magasság (mm)	mélység (mm)	csomagolás (db)
405416	235027	110	75	470	2
405417	235028				3
405418	235029	160			2
405419	235030				3
405420	233399	210			2
405421	235031				3
405422	235032	320			2
405424	235033				3

kosarak alsó és oldalsó vezetéssel
Dispensa Junior III és Comfort II

KESSEBÖHMER

Fűszerpolc

kód	kód Kesseböhmer	szélesség (mm)	magasság (mm)	mélység (mm)
301674	015277	133	76	479





Cooking Agent

kód	kód Kesseböhmer	leírás
231353	002523	előlaptartó

- eredeti kihúzható kosár különféle konyhai eszközök elhelyezésére
- szerelés alulról
- a műanyag mosható



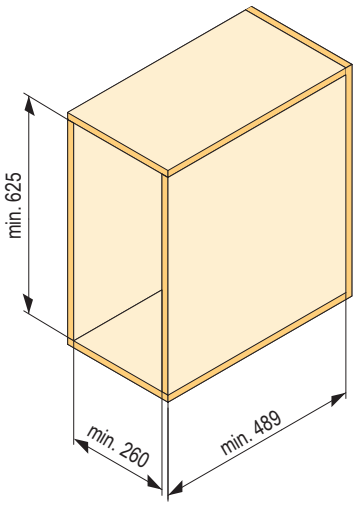

Teljesen kihúzható keret csillapítással

kód	kód Kesseböhmer	szín
393207	005450	szürke
393208		antracit

- teherbírás 12 kg kosaranként és 28 kg összesen (minden vasalat + tartalom)



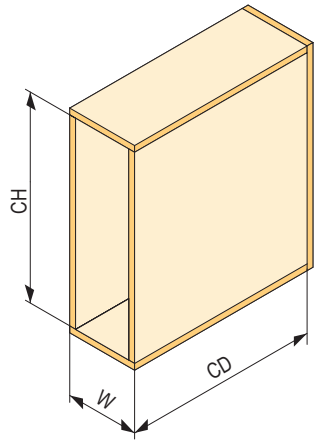

W	CD	CH
150	min. 490	640–728
200		
300		
400		

Fronttartó a korpuszhoz 150 mm



kód	kód Kesseböhmer	szín
402953	005454	szürke
402954		antracit

Arena Pure antracit kosarak (antracit alj)



kód	kód Kesseböhmer	korpusz szélesség (mm)	szélesség (mm)	magasság (mm)	mélység (mm)	csomagolás (db)
395636	236618	150	95	72	470	1
395638	236463	300	245			
395639	236466	400	345			

Arena Style kosarak (fehér alj)



kód	kód Kesseböhmer	korpusz szélesség (mm)	szélesség (mm)	magasság (mm)	mélység (mm)	csomagolás (db)
393237	260179	150	100	94	462	1
393210	260196	200	150			
393238	231432	300	250			
393239	231433	400	350			

Dispensa Junior Slim

KESSEBÖHMER

Arena Classic kosarak (fehér alj)

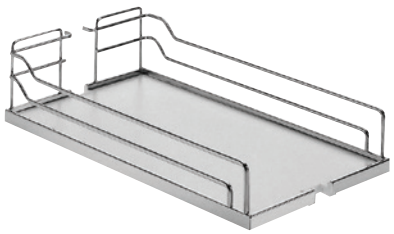

kód	kód Kesseböhmer	korpusz szélesség (mm)	szélesség (mm)	magasság (mm)	mélység (mm)	csomagolás (db)
395515	260182	150	100	106	462	1
393209	235420	200	150			
393241	260146	300	250			
393243	260149	400	350			

PVC kiegészítő alj



kód	kód Kesseböhmer	korpusz szélesség (mm)	szélesség (mm)	magasság (mm)	mélység (mm)
136195	004361	300	238	12	450
136196	004362	400			

Arena Style kosarak (antracit alj)



kód	kód Kesseböhmer	korpusz szélesség (mm)	szélesség (mm)	magasság (mm)	mélység (mm)	csomagolás (db)
402295	260182	150	100	106	462	1
393211	260193	200	150			
379700	260146	300	250			
380457	260149	400	350			

Szürke teljes drótkosarak

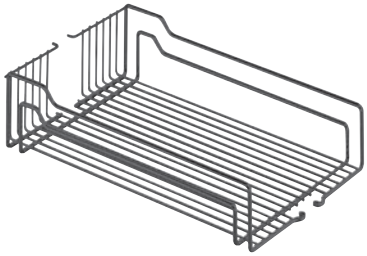

kód	kód Kesseböhmer	korpusz szélesség (mm)	szélesség (mm)	magasság (mm)	mélység (mm)	csomagolás (db)
393246	217781	300	250	110	467	1
393247	231573	400	350			

Arena Classic telt aljú kosarakkal – króm / fehér

kód	kód Kesseböhmer	korpuszhoz (mm)	szélesség (mm)	magasság (mm)	mélység (mm)	fiók típusa
164874	260917	400	353	125	488	belső
164875	260922	450	403			
164877	260938	600	553			
164878 1]	260923	450	377			
164880 1]	260939	600	527			
164864	260901	400	353			elülső
164871	260905	450	403			
164873	260913	600	553			

- belső fiókok rejtett Blum sínekkel csillapítással korpuszokhoz 400 – 600 mm szélességtől és 500 mm mélységtől
- teherbírás 30 kg
- a távtartó betéttel ellátott kosár a klasszikus nyitású fiókos ajtókhoz készült
- Arena kosarak csúszásmentes antislip felülettel

1] távtartó betéttel való használatra

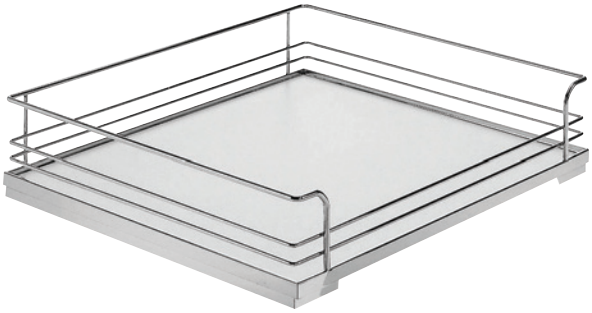



Távtartó betét

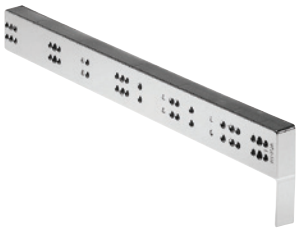

- csak a pánt oldalára kell helyezni

kód	kód Kesseböhmer	leírás
135670	008756	eltolás 25 mm, króm

Polc



kód	kód Kesseböhmer	szélesség (mm)	magasság (mm)	mélység (mm)
136095	001079	368	79	103

iMove fel- és lenyíló polcok

KESSEBÖHMER

iMove

- lenyitható mechanizmus
- teherbírás 8 kg
- rögzítő vasalat (8 × 4,5 × 50 mm-es csavarok) és a fúrósablon a csomagolás része

1 polc

kód	kód Kesseböhmer	szín	korpuszhoz (mm)	korpusz belső szélessége (mm)	szélesség (mm)	mélység (mm)	magasság (mm)
315042	021706	antracit	900	862–868	865	267	380
315040	021702		600	562–568	565		

- lenyitható mechanizmus
- teherbírás 8 kg
- rögzítő vasalat (8 × 4,5 × 50 mm-es csavarok) és a fúrósablon a csomagolás része



2 polc

kód	kód Kesseböhmer	szín	korpuszhoz (mm)	korpusz belső szélessége (mm)	szélesség (mm)	mélység (mm)	magasság (mm)
315041	021712	antracit	600	562–568	565	267	565
278990		szürke					

- lenyitható mechanizmus
- teherbírás 8 kg
- rögzítő vasalat (8 × 4,5 × 50 mm-es csavarok) és a fúrósablon a csomagolás része





KESSEBÖHMER

forgatható polcok és vasalatok kihúzható lemezhez

TurnMotion II forgó polc

kód	kód Kesseböhmer	leírás
315044	235253	Arena Style, antracit
359664	235224	Arena Classic, fehér alj

- praktikus forgó polcok készlete, amelyek javítják a felső szekrényekben tárolt tárgyak elérhetőségét
- mindkét irányban 360°-ban elfordul
- 90°-on túl a polc biztosítása
- teherbírás max. 20 kg



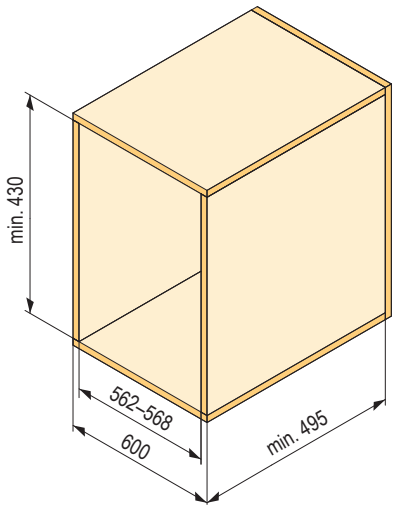

Vasalatok a TopFlex kihúzható lemezhez

kód	kód Kesseböhmer	leírás
353320	005236	letolható front
353321	005238	fix front

- vasalat szett kihúzható munkapulthoz
- fiókként nyitható, szükség esetén munkapultként vagy reggeliző asztalként használható
- lapvastagság: 15 – 19 mm
- korpuszszélességhez: 450 – 900 mm
- mélységhez: min. 500 mm
- kihúzás hossza: 810 mm
- teherbírás: 30 kg



letolható front



fix front

K-LINE kamraszekrény – szettek

KESSEBÖHMER

K-LINE
Új áramlat a konyha elrendezésében

- Könnyen illeszthető a fiókokhoz a vékony oldalfalú rendszerben.
- Beállítás 3 irányban.
- Kosarak 200–400 mm-es korpuszhoz komplett szett egy kód alatt.
- Polcok teljesen fém teli tálak formájában.
- Trendi színek: antracit, fehér és ezüst.
- Kesseböhmer minőség remek áron.

Antracit

kód	korpusz szélesség (mm)	kosár szélessége (mm)	belső magasság a fióksínnel együtt (mm)	kosarak száma
496483	300	250	900–1300	3
496484			1200–1600	4
496485			1600–2000	5
496486			1800–2200	6
496487	400	350	900–1300	3
496488			1200–1600	4
496489			1600–2000	5
496490			1800–2200	6



Fehér

kód	korpusz szélesség (mm)	kosár szélessége (mm)	belső magasság a fióksínnel együtt (mm)	kosarak száma
496491	300	250	900–1300	3
496492			1200–1600	4
496493			1600–2000	5
496494			1800–2200	6
496495	400	350	900–1300	3
496496			1200–1600	4
496497			1600–2000	5
496498			1800–2200	6



Ezüst

kód	korpusz szélesség (mm)	kosár szélessége (mm)	belső magasság a fióksínnel együtt (mm)	kosarak száma
496475	300	250	900–1300	3
496476			1200–1600	4
496477			1600–2000	5
496478			1800–2200	6
496479	400	350	900–1300	3
496480			1200–1600	4
496481			1600–2000	5
496482			1800–2200	6



KESSEBÖHMER

K-LINE Dispensa kamraszekrény – egyes részek

Dispensa kosarak

kód	méret (mm)	szín
469892	300	ezüst
469893	400	
469890	300	antracit
469891	400	
469894	300	fehér
469895	400	



Keret

kód	méret (mm)	szín
472253	900–1300	fehér
472254	1200–1600	
472255	1600–2000	
472256	1800–2200	

Előlaptartó

472258	300	
472259	400	

Fióksín

kód	teherbírás (kg)	szín
472257	100	fehér

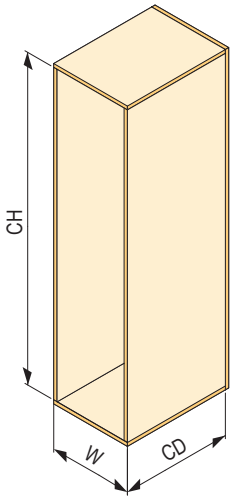

W	CD	CH
300	min. 500	900–1300 1200–1600 1600–2000 1800–2200
400		

Cleaning AGENT

kód	szín
469915	ezüst / szürke
469916	antracit/antracit/

- eredeti kihúzható kosár különféle konyhai eszközök elhelyezésére
- szerelés alulról
- a műanyag mosható

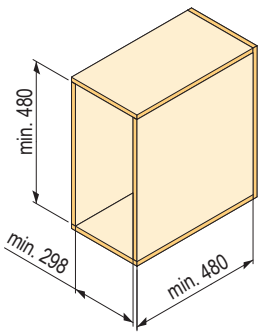





K-LINE oldalirányú vezetéssel ellátott kosarak

KESSEBÖHMER

150 mm-es korpuszhoz, 3D előlapbeállítás

kód	szín
470442	ezüst
470443	antracit
470444	fehér
470454	elosztó alsó kosarakhoz, antracit

- teherbírás 12 kg

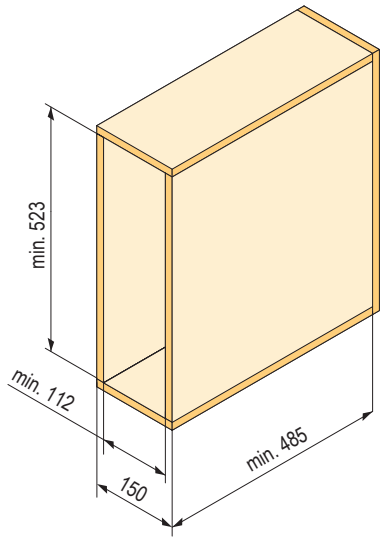







Duplakosár

470445	200	
470448	300	
470451	400	
470446	200	
470449	300	
470452	400	
470447	200	
470450	300	
470453	400	
470454		

- fix belső korpusztávolságot igényel
- teherbírás 28 kg

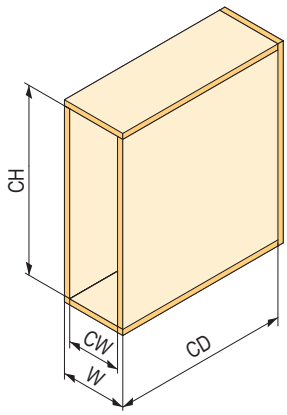

W	CW	CD	CH
200	162–168	min. 477	min. 523
300	262–268		
400	362–368		







01
02
03
04
05
06
07
08
09
10
11
12
13
14
15
16
17

Roll kamraszekrény – szettek

Teljesen drót kosarakkal – króm

kód	korpusz szélessége	kosár szélessége	belső magasság a fióksínnel együtt	kosarak száma
496604	300	246	1060–1500	4
496605			1460–1900	5
496606			1760–2200	6
496607	400	346	1060–1500	4
496608			1460–1900	5
496609			1760–2200	6
496610	450	396	1060–1500	4
496611			1460–1900	5
496612			1760–2200	6
496613	500	446	1060–1500	4
496614			1460–1900	5
496615			1760–2200	6
496616	600	546	1060–1500	4
496617			1460–1900	5
496618			1760–2200	6



Galaxy telt aljú kosarakkal – króm / fehér

kód	korpusz szélessége	kosár szélessége	belső magasság a fióksínnel együtt	kosarak száma
496649	300	246	1060–1500	4
496650			1460–1900	5
496651			1760–2200	6
496652	400	346	1060–1500	4
496653			1460–1900	5
496654			1760–2200	6
496655	450	396	1060–1500	4
496656			1460–1900	5
496657			1760–2200	6
496658	600	546	1060–1500	4
496659			1460–1900	5
496660			1760–2200	6



Essence teljes aljú kosárral és oldalfalakkal – üveg / szürke

kód	korpusz szélessége	kosár szélessége	belső magasság a fióksínnel együtt	kosarak száma
507458	300	247	1060–1500	4
507459			1460–1900	5
507460			1760–2200	6
507461	400	347	1060–1500	4
507462			1460–1900	5
507463			1760–2200	6



a készlet mindig tartalmaz:

- kosarak
- keret
- görgős sín 120 kg

ViBO Design your space

Ball kamraszekrény – szettek

Teljesen drót kosarakkal – króm

kód	korpusz szélessége	kosár szélessége	belső magasság a fióksínnel együtt	kosarak száma
496619	300	246	1093–1393	4
496620			1393–1693	5
496621			1693–1993	6
496622	400	346	1093–1393	4
496623			1393–1693	5
496624			1693–1993	6
496625	450	396	1093–1393	4
496626			1393–1693	5
496627			1693–1993	6
496628	500	446	1093–1393	4
496629			1393–1693	5
496630			1693–1993	6
496631	600	546	1093–1393	4
496632			1393–1693	5
496633			1693–1993	6



Galaxy telt aljú kosarakkal – króm / fehér

kód	korpusz szélessége	kosár szélessége	belső magasság a fióksínnel együtt	kosarak száma
496661	300	246	1093–1393	4
496662			1393–1693	5
496663			1693–1993	6
496664	400	346	1093–1393	4
496665			1393–1693	5
496666			1693–1993	6
496667	450	396	1093–1393	4
496668			1393–1693	5
496669			1693–1993	6
496670	600	546	1093–1393	4
496671			1393–1693	5
496672			1693–1993	6



Essence teljes aljú kosárral és oldalfalakkal – üveg / szürke

kód	korpusz szélessége	kosár szélessége	belső magasság a fióksínnel együtt	kosarak száma
507464	300	247	1093–1393	4
507465			1393–1693	5
507466			1693–1993	6
507467	400	347	1093–1393	4
507468			1393–1693	5
507469			1693–1993	6



a készlet mindig tartalmaz:

- kosarak
- keret
- golyós teljes kihúzású sínek (felső + alsó) csillapítással

12345 Tétel raktáron **12345** Tétel megrendelésre

ROLL/BALL kamraszekrény LAMINA kosarakkal

ROLL Lamina teli fenekű és oldalfalú kosár – sötét szürke

kód	korpusz szélessége	kosár szélessége	belső magasság a fióksínnel együtt	kosarak száma
507434	300	246	1060–1500	4
507435			1460–1900	5
507436			1760–2200	6
507437	400	346	1060–1500	4
507438			1460–1900	5
507439			1760–2200	6
507440	450	396	1060–1500	4
507441			1460–1900	5
507442			1760–2200	6
507443	600	546	1060–1500	4
507444			1460–1900	5
507445			1760–2200	6



BALL Lamina teli fenekű és oldalfalú kosár – sötét szürke

kód	korpusz szélessége	kosár szélessége	belső magasság a fióksínnel együtt	kosarak száma
507446	300	246	1093–1393	4
507447			1393–1693	5
507448			1693–1993	6
507449	400	346	1093–1393	4
507450			1393–1693	5
507451			1693–1993	6
507452	450	396	1093–1393	4
507453			1393–1693	5
507454			1693–1993	6
507455	600	546	1093–1393	4
507456			1393–1693	5
507457			1693–1993	6

a készlet mindig tartalmaz:
- kosarak
- keret
- teherbírás 120 kg



ROLL/BALL kamraszekrény LAMINA kosarakkal

Keret sín nélkül

kód	magasság (mm)
87830	1160–1480
87831	1460–1780
87832	1760–2080

- a 87809 vagy 87833 golyós síneket hozzá kell adni



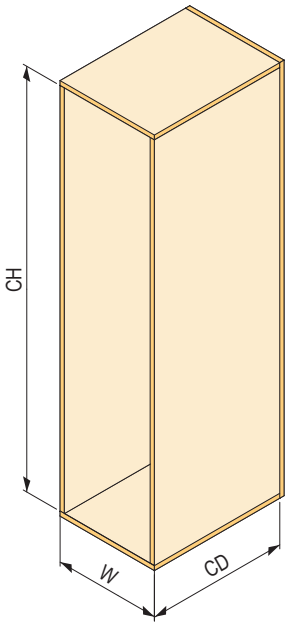

- CH1 – a 87809 fióksínnel kombinálva
- CH2 – a 87833 fióksínnel kombinálva

W	CD	CH1	CH2
300	min. 500	1093–1393 1393–1693 1693–1993	1177–1477 1477–1777 1777–2077
400			
450			
500			
600			

Keret ROLL fióksínnel (120 kg)

kód	magasság (mm)
170004	1160–1480
170005	1460–1780
170006	1760–2080

- kombináció görgős sínnel (felső + alsó), teherbírás 120 kg





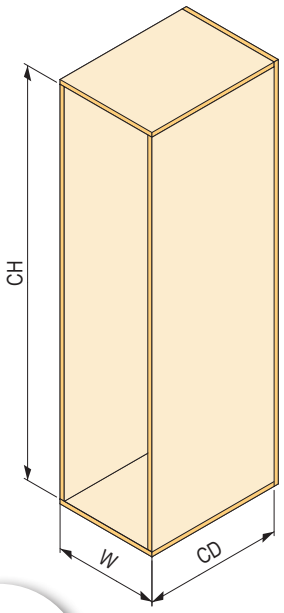

W	CD	CH
300	min. 500	1060–1500 1460–1900 1760–2200
400		
450		
500		
600		

Fúrásminta

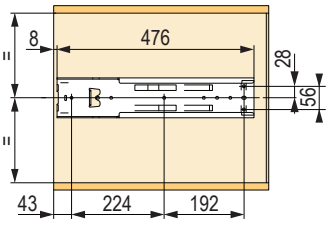

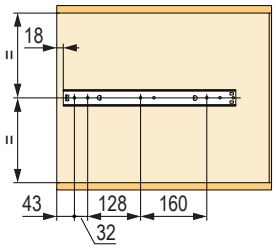

ROLL/BALL kamraszekrény LAMINA kosarakkal

BALL felső + alsó sín (120 kg)

kód	teherbírás (kg)	mélység (mm)
87809	120	486

- golyós teljes kihúzású sínek (felső + alsó) csillapítással



Ajtótartó

kód	korpuszhoz (mm)	szélesség (mm)	mélység (mm)	magasság (mm)	szín
87803	300	250	40	45	szürke
87804	400	350			
87805	450	400			
87806	500	450			
87807	600	550			

- legalább 2 tartót kell megrendelni



Fúrásminta

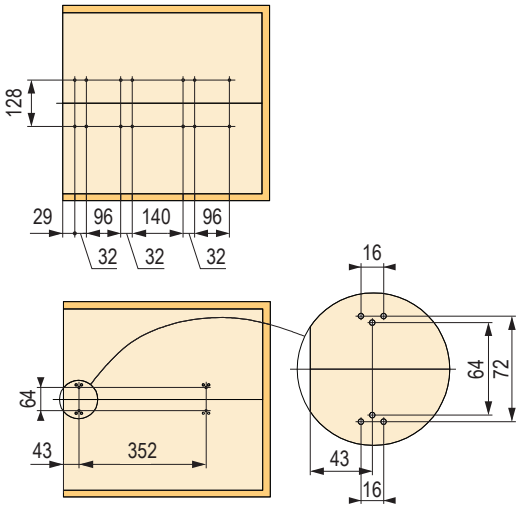

Hosszabbító elem

kód	leírás
87813	magasság 160 mm

- a kosár felakasztására szolgál a keret felső (teleszkópos) részébe



ViBO Design your space

ROLL/BALL kamraszekrény LAMINA kosarakkal

Teljes drótkosarak – króm

kód	korpuszhoz (mm)	szélesség (mm)	mélység (mm)	magasság (mm)
87814	300	246	412	80
87815	400	346		
87816	450	396		
87817	500	446		
87818	600	546		



Galaxy telt aljú kosarakkal – króm / fehér

kód	korpuszhoz (mm)	szélesség (mm)	mélység (mm)	magasság (mm)
306265	300	246	412	93
306266	400	346		
306267	450	396		
306268	600	546		



Essence teljes aljú kosárral és oldalfalakkal– üveg / szürke

kód	korpuszhoz (mm)	szélesség (mm)	mélység (mm)	magasság (mm)
507259	300	247	477	87
507260	400	347		

- üveg 5 mm



Lamina teli fenekű és oldalfalú kosarak – sötét szürke

kód	korpuszhoz (mm)	szélesség (mm)	mélység (mm)	magasság (mm)
507400	300	246	478	82
507401	400	346		
507402	450	396		
507404	600	546		



Fly Moon sarokmegoldás – szettek

GALAXY teljes aljú polcokkal króm/fehér

kód	belső korpusz szélesség (mm)	ajtó szélesség (mm)	belső magasság (mm)	kihúzás irány
496697	min. 860	450	655–705	jobbos
496698		500		
496699	min. 1100	600		
496700	min. 860	450	655–705	balos
496701		500		
496702	min. 1100	600		

- mechanizmus csillapítással a zárásnál
- minden egyes polc külön kihúzható
- teherbírás 20 kg



GALAXY teljes aljú polcokkal szürke / szürke

kód	belső korpusz szélesség (mm)	ajtó szélesség (mm)	belső magasság (mm)	kihúzás irány
507474	min. 860	450	655–705	jobbos
507475		500		
507476	min. 1100	600		
507477	min. 860	450	655–705	balos
507478		500		
507479	min. 1100	600		

- mechanizmus csillapítással a zárásnál
- minden egyes polc külön kihúzható
- teherbírás 20 kg



CLASSIC telt aljú polcokkal króm / fehér

kód	belső korpusz szélesség (mm)	ajtó szélesség (mm)	belső magasság (mm)	kihúzás irány
496709	min. 860	450	655–705	jobbos
496710	min. 1100	600		
496711	min. 860	450	655–705	balos
496712	min. 1100	600		

- mechanizmus csillapítással a zárásnál
- minden egyes polc külön kihúzható
- teherbírás 20 kg

a teljes készlet tartalma:
- 2 polc
- szerelőrúd + karok

Lamina teli fenekű és oldalfalú kosarak – sötét szürke

kód	belső korpusz szélesség (mm)	ajtó szélesség (mm)	belső magasság (mm)	kihúzás irány
507480	min. 860	450	655–705	jobbos
507481	min. 860	500		
507482	min. 1100	600		
507483	min. 860	450	655–705	balos
507484	min. 860	500		
507485	min. 1100	600		



Fly Moon sarokmegoldás





Balos változat

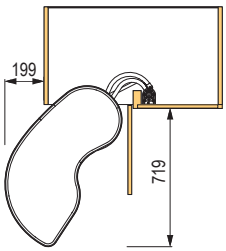

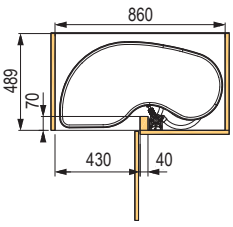

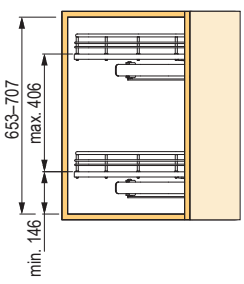

Jobbos változat

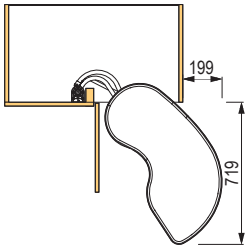

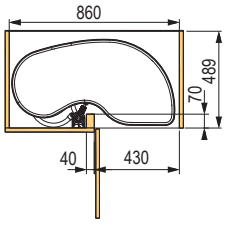

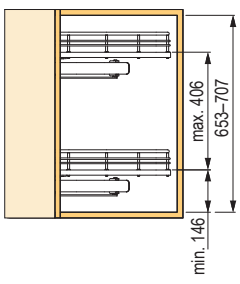

Fly Box, Smart Corner sarokmegoldások

Fly Box GALAXY antracit

kód	leírás	korpusz szélesség (mm)	mélység (mm)	belső magasság (mm)
475026	kosarak	450	500	580
475024	jobbos/balos mechanizmus			
475027	kosarak	600	500	580
475025	jobbos/balos mechanizmus			

- csillapítás záráskor
- a belső kosarak egymástól függetlenül csúsznak ki
- teherbírás 50 kg

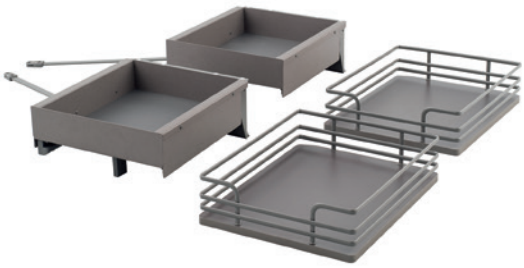



Smart Corner teljes drótpolcokkal – króm

kód	szerelés
87858	jobbra
87859	balra

- kosarak 450 mm-es sarokszekrényekbe
- 2 kosár az ajtón, 2 kosár a szekrényben
- kosarak az ajtón teherbírás 5 kg
- belső kosarak teherbírás 10 kg



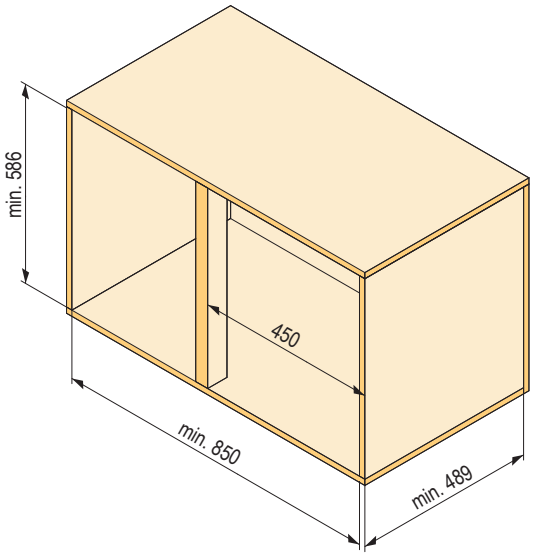

ViBO Design your space

Smart Corner és Easy Corner sarokmegoldások

Smart Corner teljes polcokkal Galaxy – króm / fehér

kód	szerelés
306260	jobbra
306259	balra

- kosarak 450 mm-es sarokszekrényekbe
- 2 kosár az ajtón, 2 kosár a szekrényben
- kosarak az ajtón teherbírás 5 kg
- belső kosarak teherbírás 10 kg



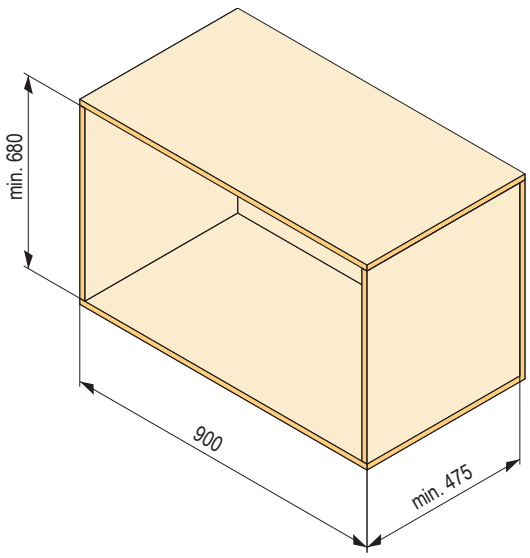

Easy Corner

kód	korpuszba (mm)	szélesség (mm)	mélység (mm)	magasság (mm)
141616	900	855	473	678

- kosarak 450 mm-es sarokszekrényekbe
- 2 kosár az ajtón, 2 kosár a szekrényben
- jobbos/balos



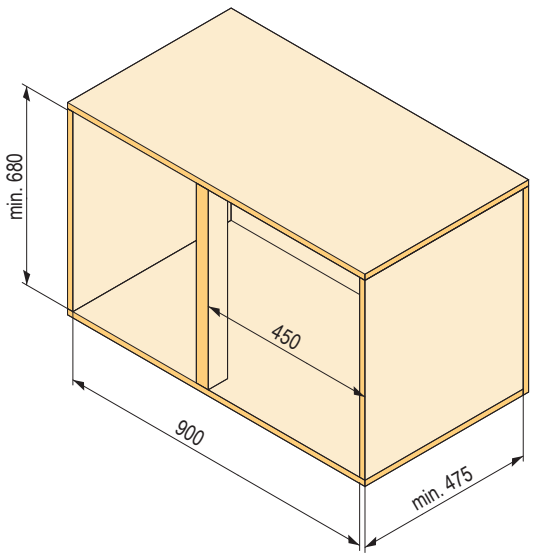

sarokmegoldások – karusszelek

Kihúzható 1/2 kifordítható kosár, króm

kód	korpuszba (mm)	szélesség (mm)	mélység (mm)	magasság (mm)
88449	900	760	420	645–790

- a szett tartalma: 2× karusszel, 1× fordítható rúd, biztosító gyűrűk
- a rúdra szerelt forgó kosarat kifordítás után ki lehet húzni
- 645 – 790 mm belső magassághoz
- teherbírás 11 kg

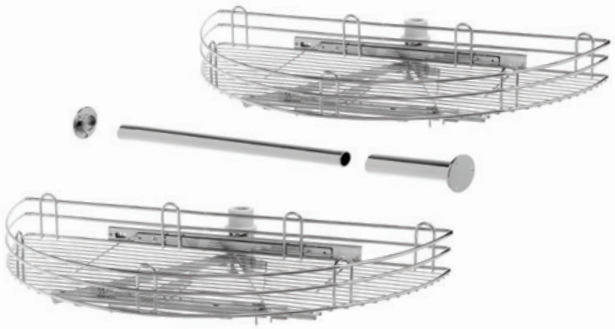

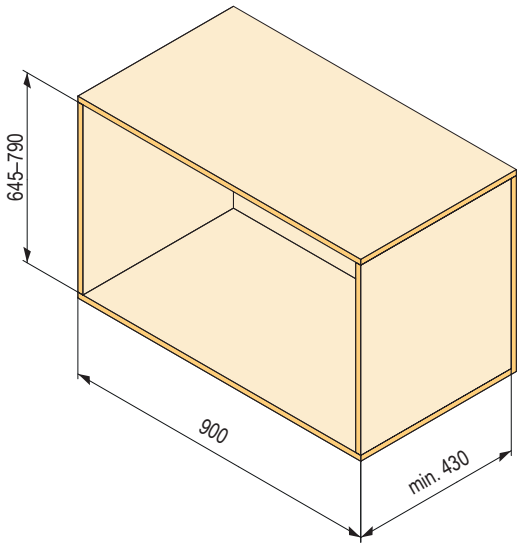



ViBO Design your space

sarokmegoldások – karusszelek

Forgatható kosár, 1/2 kör, króm

kód	korpuszba (mm)	szélesség (mm)	mélység (mm)	magasság (mm)
88404	800	760	420	645–790

- univerzális – jobbos/balos
- a szett tartalma: 2× karusszel, 1× tartó, 1× hordozó elem
- a forgó kosarak a szekrény korpuszára erősített tartókra kerülnek fel, az ajtókon lévő tartók segítségével az ajtó nyitásakor egy kosár kifordul



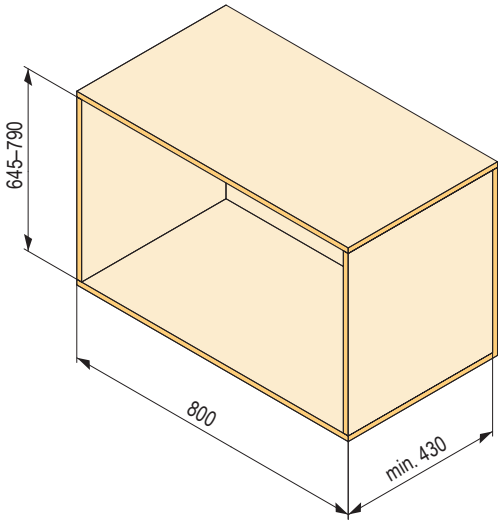

Karusszel 3/4 kör, króm

kód	korpuszba (mm)	szélesség (mm)	mélység (mm)	magasság (mm)
162230	900	815	×	645–790

- a teljes mechanizmus tartalma: 1× rúd a karusszelhez + 2× drótpolc

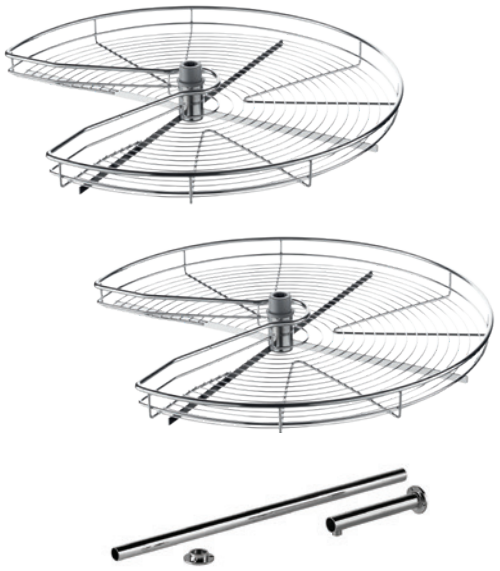

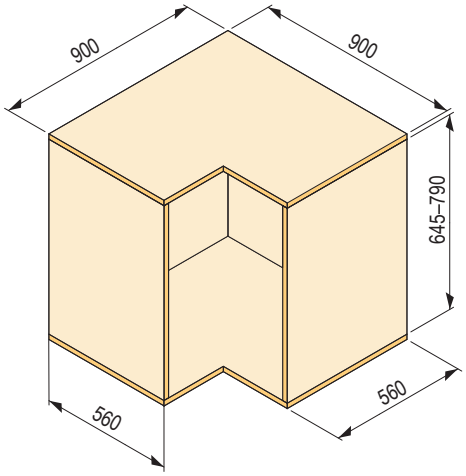

felső kosarak 150 mm-es korpuszhoz

ViBO Design your space

Slim kihúzható kosarak 150 mm

- oldalsó szerelés
- fióksín csillapítással
- teherbírás 60 kg
- a korpusz minimális magassága 1900 mm



Univerzális

kód	korpuszba (mm)	szélesség (mm)	mélység (mm)	magasság (mm)
228199	150	107	469	1700

- a frontrögzítők a csomagolás részei
- teherbírás 60 kg



Tisztítószerekhez

kód	korpuszba (mm)	szélesség (mm)	mélység (mm)	magasság (mm)
228200	150	107	469	1700

- a frontrögzítők a csomagolás részei
- teherbírás 60 kg



Palackokhoz

kód	korpuszba (mm)	szélesség (mm)	mélység (mm)	magasság (mm)
228268	150	107	469	1700

- a frontrögzítők a csomagolás részei
- teherbírás 60 kg

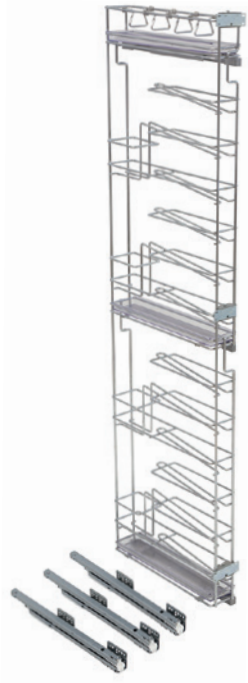

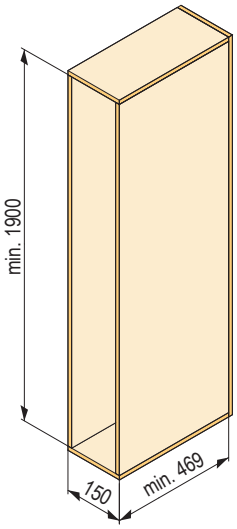

További frontrögzítő

- további frontrögzítő a két- és többajtós változatokhoz

kód	korpuszba (mm)	szín
346882	150	szürke



ViBO Design your space

oldalirányú vezetéssel ellátott kosarak

150 és 200 mm-es korpuszhoz teljes drótos – króm

kód	korpuszba (mm)	szélesség (mm)	mélység (mm)	magasság (mm)	szerelés
87100	150	107	475	510	jobbra
87101					balra
87102	200	157			jobbra
87103					balra

- oldalsó szerelés
- teljes kihúzás csillapítással
- teherbírás 30 kg



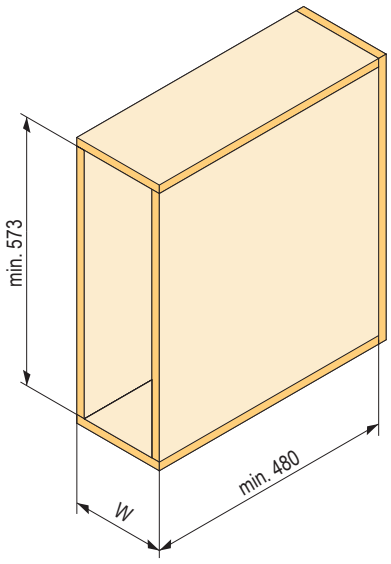

W
150
200

150 mm-es korpuszhoz, teljes drótos PVC tálakkal

kód	korpuszba (mm)	szélesség (mm)	mélység (mm)	magasság (mm)	szerelés
100265	150	107	473	510	jobbra
100264					balra

- a tálak átlátszóak, kivehetők
- teherbírás 30 kg



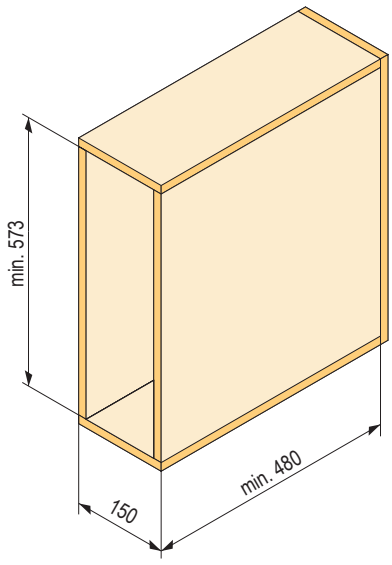

oldalirányú vezetéssel ellátott kosarak

150 és 200 mm-es teljes aljú Galaxy korpuszhoz

kód	korpuszba (mm)	szélesség (mm)	mélység (mm)	magasság (mm)	szín	szerelés
306254	150	107	475	531	fehér / króm	jobbra
306253						balra
306256	200	157				jobbra
306255						balra
316045	150	107			antracit	balra
316046						jobbra
316047	200	157				balra
316052						jobbra

- a teli alj változat szerinti színben
- teherbírás 30 kg



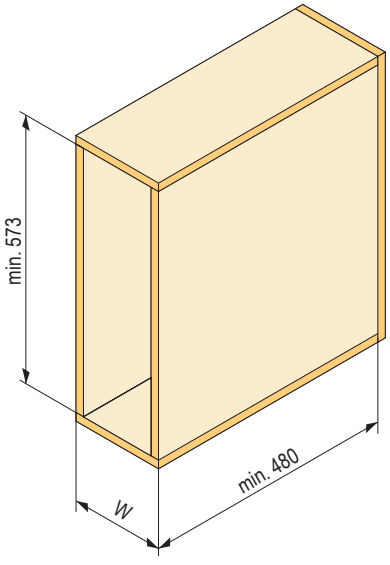

W
150
200

Essence teljes aljú kosárral és oldalfalakkal 150 mm-es korpuszhoz – üveg / szürke

kód	korpuszba (mm)	szélesség (mm)	mélység (mm)	magasság (mm)	szín	szerelés
507429	150	108	477	511	szürke	balra

- üveg 8 mm
- teherbírás 30 kg



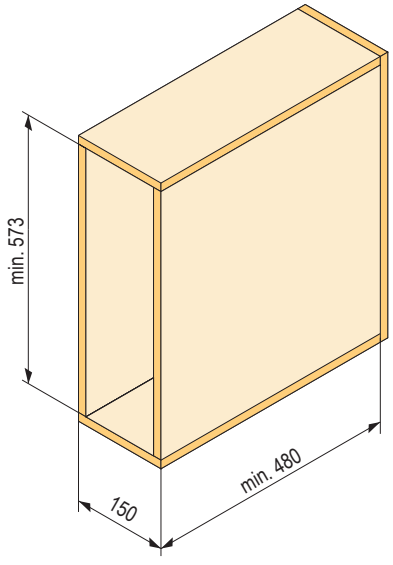

ViBO
Design your space

oldalirányú vezetéssel ellátott kosarak felső vagy fürdőszobai szekrényekhez

150 mm-es korpuszhoz, teljes drótos króm

kód	korpuszba (mm)	szerelés
100268	150	jobbra
100267		balra



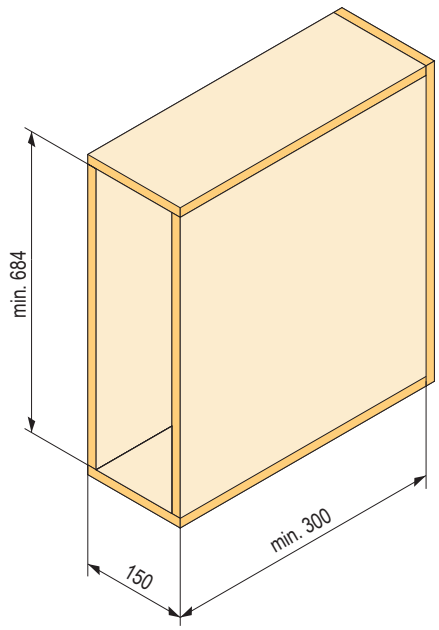

150 mm-es korpuszhoz, teljes drótos PVC tálakkal

kód	korpuszba (mm)	szerelés
100270	150	jobbra
100269		balra

- átlátszó PVC tálcák, kivehetőek



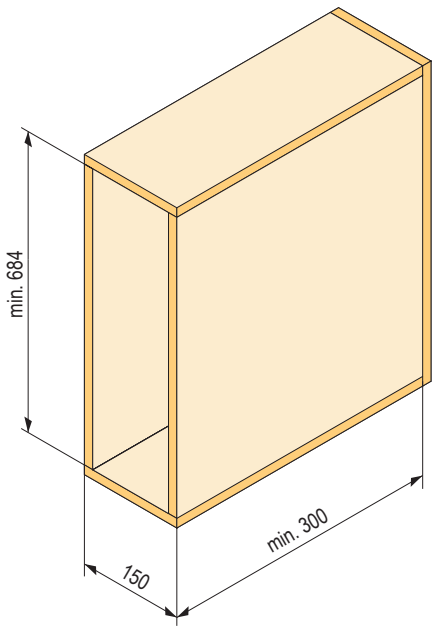

oldalirányú vezetéssel ellátott kosarak felső vagy fürdőszobai szekrényekhez

ViBO Design your space

150 mm-es teljes aljú korpuszhoz Galaxy – króm / fehér

kód	korpuszba (mm)	szerelés
306252	150	jobbra
306251		balra



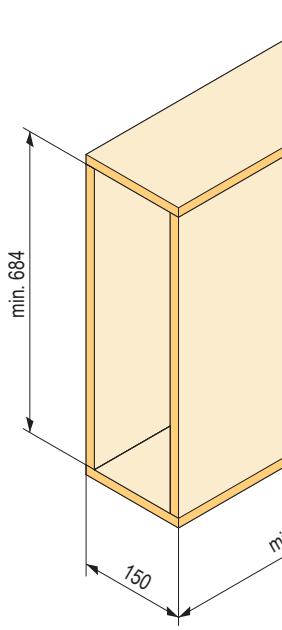

Lamina teljes aljú kosárral és oldalfalakkal 150 mm-es korpuszhoz – szötét szürke

kód	korpuszba (mm)	szerelés
507432	150	balra



Palackelosztó

kód	leírás
100266	szett: 4 db

- növeli a tárolt palackok stabilitását
- egyszerű összeszerelés és szétszerelés a PVC-klipeknek köszönhetően
- csak 150 mm-es kosarakhoz, gömbölyű magasító korláttal

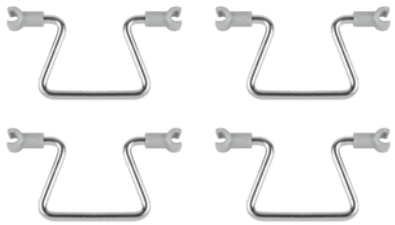

kosarak alsó vezetéssel

300–450 mm-es korpuszhoz, teljes drótos– króm

kód	korpuszba (mm)	szélesség (mm)	mélység (mm)	magasság (mm)
87106	300	264	470	520
87107	400	364		
87108	450	414		

- rejtett teljes kihúzású fióksín csillapítással
- teherbírás 30 kg



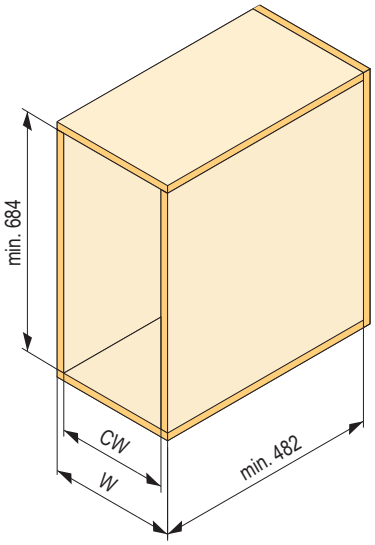

W	CW
300	min. 264
400	min. 364
450	min. 414

300 és 400 mm-es korpuszhoz, teljes aljjal és oldalfalakkal Essence – üveg / szürke

kód	korpuszba (mm)	szélesség (mm)	mélység (mm)	magasság (mm)	szín
507857	300	260 / 268	475	530	szürke
507858	400				

- rejtett teljes kihúzású fióksín csillapítással
- teherbírás 30 kg



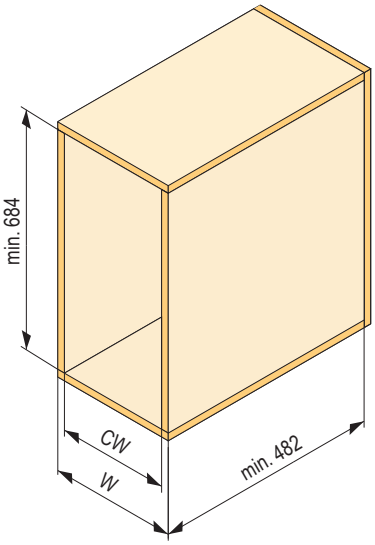

W	CW
300	260 / 268
400	260 / 368

kosarak alsó vezetéssel

300 és 400 mm-es teljes aljú Galaxy korpuszhoz

kód	korpuszba (mm)	szélesség (mm)	mélység (mm)	magasság (mm)	szín
316053	300	264	470	487	antracit
306257	300	264	470	487	fehér
306258	400	364	470	487	fehér

- rejtett teljes kihúzású fióksín csillapítással
- teherbírás 30 kg



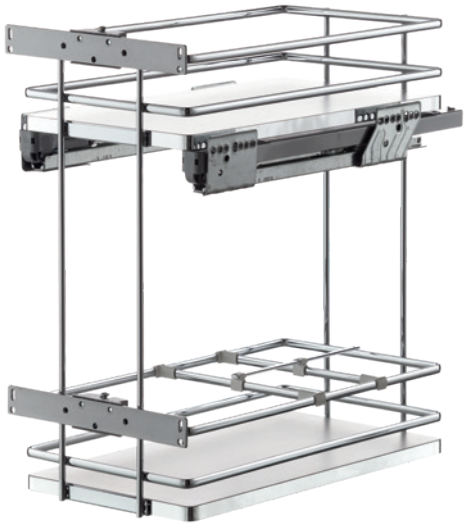

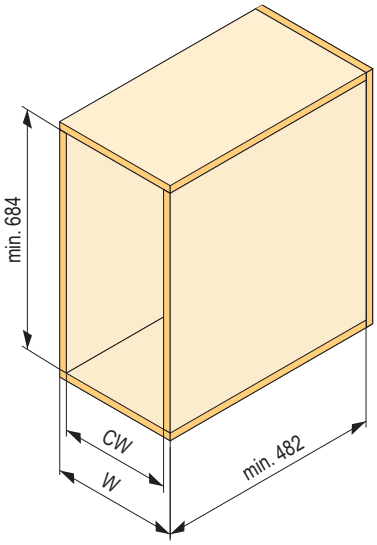

W	CW
300	264
400	364

Fém tartórúd

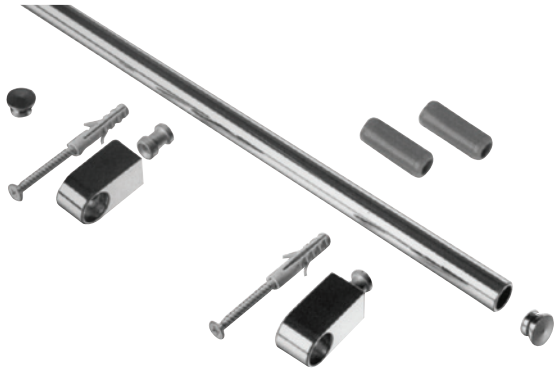

Szett tartalma:
- fém tartórúd, 2 × rúd tartó, 2 db végzáró és rögzítő tartozék.

kód	hossz (mm)	Ø (mm)
88430	450	16
88431	600	16
88432	900	16
88433	1200	16

Ív fém tartórúdhoz



kód	leírás
88434	90°

Kampók



kód	leírás
88439	egyszerű

Csepegtető tálca



kód	korpuszba (mm)	szélesség (mm)	mélység (mm)
306249	600	564	283–391
306250	800	764	

- a felső szekrényekbe
- mélység szabályozással
- alumínium keret, krómozott drót
- PVC csepegtető tálca

06


STRONG
N
L
Lumio
All in one unit
24V/50W
Powered By
tuya
intelligence
inside

a bútorok megvilágítása és villamosítása

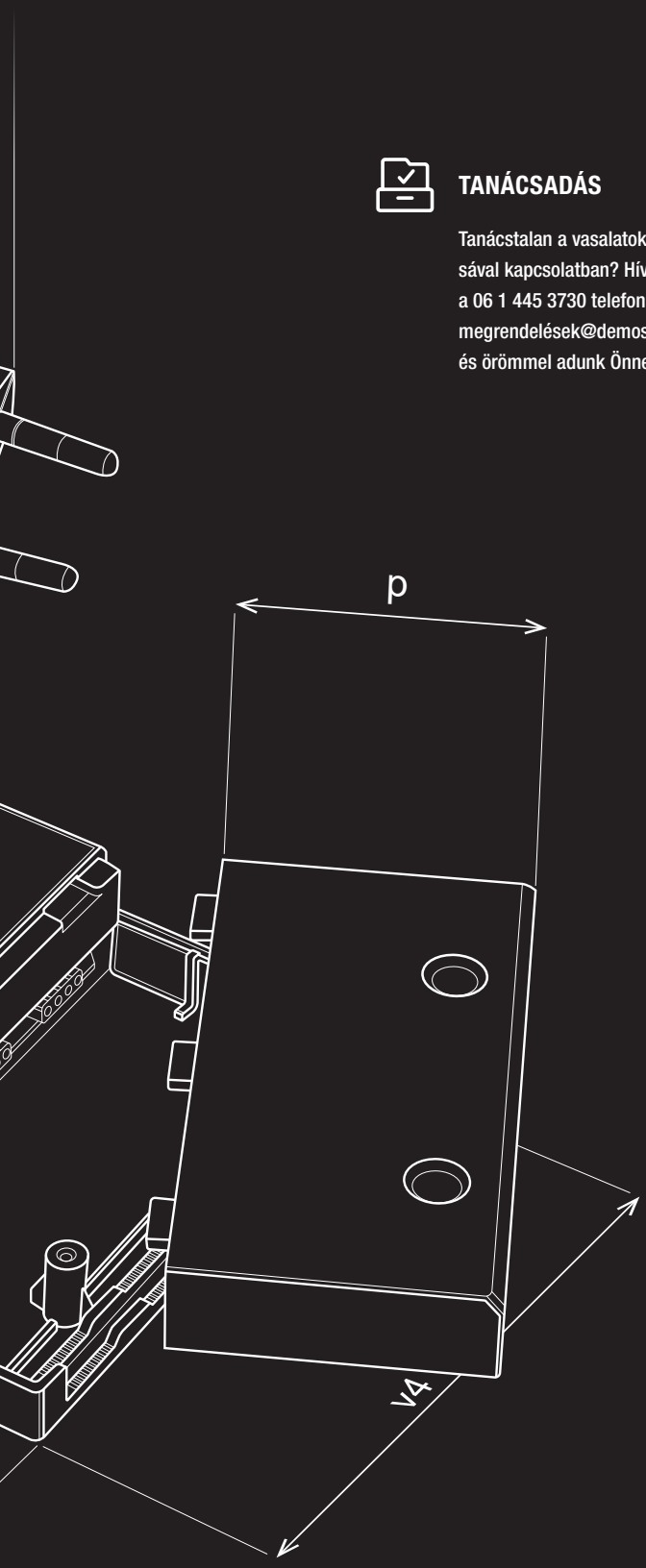

TANÁCSADÁS

Tanácstalan a vasalatok és a szerelés kiválasztásával kapcsolatban? Hívja ügyfélszolgálatunkat a 06 1 445 3730 telefonszámon, vagy írjon megrendelések@demos-trade.com címre, és örömmel adunk Önnek tanácsot.

LED-SZALAGOK RENDELÉSI ŰRLAPJA

Konfigurálja gyorsan és egyszerűen saját LED-összeállítását online konfigurátorunkkal, amely segít Önnek egy lépésben megrendelni a kompatibilis alkatrészeket.

SZEMÉLYRE SZABOTT LED-SZALAGOK

A honlapunkon megtalálható online konfigurátorok, vagy a letölthető megrendelőlapok segítségével egyedi megoldásokat tudunk biztosítani az Ön igényei szerint.

BEMUTATÓ VASALATOK A PARTNEREINKNÉL

Megfelelően világítanak a szalagok? Hogyan működnek az érzékelők? Mekkorák és hogyan néznek ki a töltők és a csatlakozási pontok? Működik a vezeték nélküli töltő a telefonomon? Látogassa meg, vagy küldje ügyfeleit partnereinkhez, ahol élőben megtekintheti termékeinket és szakmai tanácsokat kaphat.

DÉMOS24PLUS

A portál vásárlásra, megrendelések áttekintésére, rendelések leadására, formázására, és állapotuk ellenőrzésére szolgál, valamint raktárkészleti és a megszabott árakra vonatkozó információk mellett még sok minden másról is értesülhetünk egy helyen.

HÁZHOZSZÁLLÍTÁS

Minden megrendelést akár két napon belül kézbesítünk Önnek.

01
02 13
03
04 14
05
06
15
07
08
09 16
10
11 17
12

tartalom

tartalom

	**Intelligens LED világításvezérlés**	All in One egység Vezérlőegység 12/24 V Kinetikus kapcsolók és egységek 3PIN tápegységek	**06.9 o.** **06.10 o.** **06.11 o.** **06.12 o.**
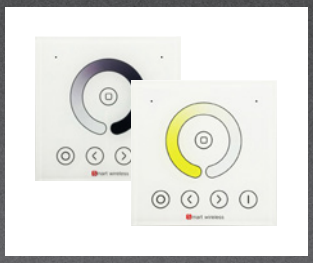	**Vezérlők és érzékelők**	Távirányítók Kapcsolók az ALU-profilokhoz Érintőkapcsolók Érintés nélküli kapcsolók Ajtókapcsolók Érzékelők és egyéb kapcsolók	**06.13 o.** **06.15 o.** **06.18 o.** **06.19 o.** **06.20 o.** **06.23 o.**
	**Berendezés 230 V-hoz**	Halemeier	**06.25 o.**
	**LED szalagok 24V**	Egyszínű	**06.32 o.**
	**LED szalagok 24V**	CCT és színes	**06.43 o.**
	**Tápegységek 24V**		**06.49 o.**
	**LED szalagok 12V**		**06.51 o.**
	**Tápegységek 12V**		**06.57 o.**
	**Tartozékok és összekötő elemek**		**06.59 o.**
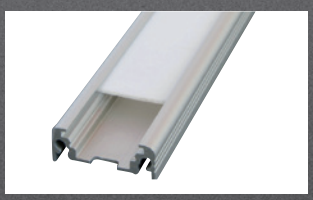	**ALU-profilok**	Felületi szerelés Bemarásra Sarok Különleges	**06.64 o.** **06.69 o.** **06.74 o.** **06.76 o.**
	**Lámpák és világítótestek**	Spotlámpák LED lámpák Fürdőszobai megvilágítás	**06.78 o.** **06.80 o.** **06.81 o.**
	**A piktogramokhoz tartozó magyarázatok**		**06.82 o.**
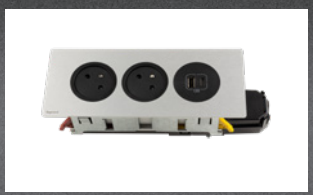	**Elektromos aljzatok és töltők**	Strong A.S.A. plastici Bachmann Legrand	**06.84 – 06.88 o.** **06.89 – 06.94 o.** **06.95 – 06.98 o.** **06.99 – 06.100 o.**

Mi van ebben a fejezetben?

A gyártók, termékek vagy fontos értékek rövid bemutatása a következő fejezetből.

Ebben a fejezetben a **Strong és Hallemayer világítási márkákat, valamint a Strong, Asa plastici, Bachmann és Legrand töltőket és csatlakozási pontokat találja.**

Márka szerint (lásd fentebb) és modell vagy csatlakozótípus szerint vannak rendezve.

Néhány kifejezés magyarázata

Fontos tényező:

A legmegfelelőbb világítás kiválasztása érdekében koncentrálnunk kell az úgynevezett fényáramlatra. A nagyságrend lumenben van megadva (korábban az izzóknál olyan számmal találkoztunk mely wattban a teljesítmény bemenetből származott), mely elárulja, milyen erős a fényforrás (izzónak, LED szalagnak). Minél magasabb ez a szám, annál nagyobb fényt várhat el. Vagyis, minél magasabb a szám annál jobban fog látni. A jobb áttekintés érdekében mutatunk egy táblázatot:

A fényforrás öregedésével a teljesítménye is idővel csökken. A megfelelő világítás kiválasztásakor ezt is figyelembe kell vennünk. És azzal is, hogy a LED izzók bekapcsolás után azonnal elérik a teljes fényáramot, míg más energiatakarékos izzóknak ez néhány percig tart.

klasszikus izzó	halogén izzó	energiataka-rékos izzó	LED izzó	Fényáramlat
25 W	25 W	5 W	3 W	210 – 240 lm
40 W	40 W	9 W	5 W	400 – 450 lm
60 W	60 W	13 W	9 W	700 – 740 lm
100 W	100 W	22 W	15 W	1300 – 1500 lm

Hogyan válasszuk ki a fény hőmérsékletét?

A megfelelő világítás kiválasztásánál fontos szempont a fény színe. Ezt az értéket, amelyet színhőmérsékletnek neveznek, Kelvinben adják meg. A LED-es világítás tipikus fényhőmérséklete 3000, 4000, 6000 és 6500 K. Más fényforrások és körülmények esetén alacsonyabb vagy magasabb is lehet. A következő ábra az egyes Kelvin-szinteket mutatja.

A fény színeinek változása napközben is megfigyelhető. Reggel, napkeltekor a fény színe 1800 K–2500 K, délelőtt 2700 K–3500 K tartományban, délben 4200 K–10 000 K - mindez az időjárási viszonyoktól és az évszaktól függően. Délutántól a fény hőmérséklete ismét csökken.

A lámpa színének kiválasztásakor vegye figyelembe a belső tér színét és annak felszereltségét, illetve a megvilágítani kívánt teret. A sötét térhez élénkebb színű fény szükséges, a világos térhez éppen ellenkezőleg, lágyabb, alacsonyabb hőmérsékletű.

A fény színe befolyásolja a hangulatot, a munkakedvet vagy akár a melatonin, az ún. "alvási hormon" mennyiségét. A hideg fehér a hálószobában megnehezítheti az elalvást, vagy reggel ingerlékenyen ébredhet. A meleg fehér szín a dolgozószobában alacsonyabb koncentrációt eredményezhet, így a munkafeladatok összetettebb megoldásait is eredményezheti.

Az alábbi táblázatban felsoroljuk a helyiségeket és a hozzájuk illő fényszíneket, amelyek segíthetnek a LED-világítás kiválasztásában:

klasszikus izzó	meleg fehér	semleges fehér	hideg fehér
nappali	•	•	
konyha		•	•
hálószoba	•	•	
gyerekszoba	•	•	
fürdőszoba	•	•	
dolgozószoba		•	•
kert	•	•	
garázs		•	•

Védettségi fok (IP)

A védettségi fok (IP) az elektromos berendezések idegen testek és folyadékok, különösen víz behatolásával szembeni ellenállását jelzi. Ezt az ún. IP-kóddal fejezik ki, amely az "IP" karakterekből és két számjegyből áll: az első számjegy a következőt jelzi - szilárd tárgyak szerkezetbe jutása elleni mechanikai védettség, a második számjegy pedig a víz behatolása elleni védelem mértékét.

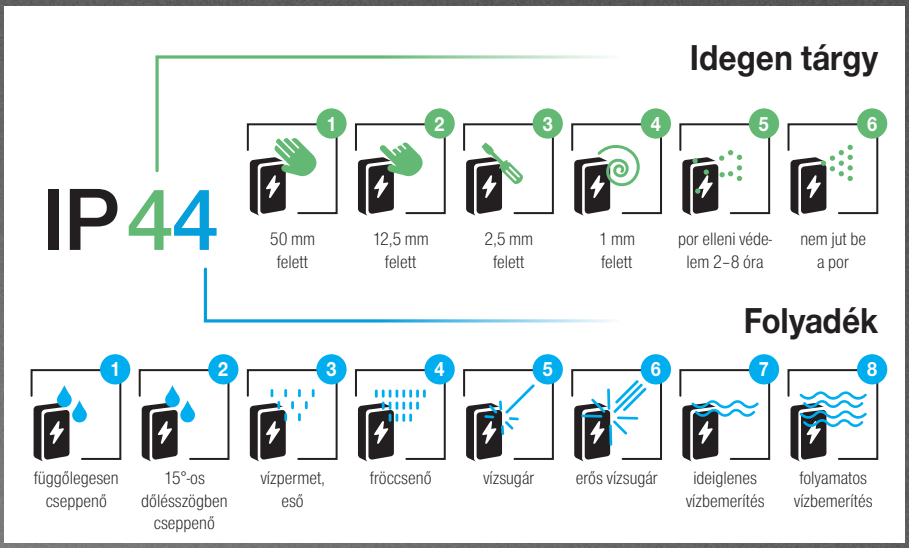

TUYA applikáció

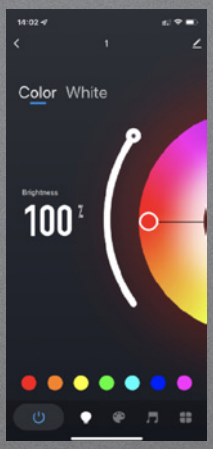

A TUYA applikáció nemcsak a háztartások világításának vezérlésére szolgál, hanem az ún. "bridge-n" keresztül lehetővé teszi szinte az összes otthoni érzékelő csatlakoztatását a mozgásérzékelőktől kezdve a fényerősség-érzékelőkön (luxméter) át a hőmérőkig, páratartalom-érzékelőkig, levegőminőség-érzékelőkig, ablakmágnesekig, kamerákig stb, ami kapcsolatot teremthet a világításvezérléshez, de a fűtés, légkondicionálás és hangtechnikához is, nemcsak a háztartásban, hanem a kereskedelmi szférában is, például irodákban, üzletekben vagy éttermekben.

A világításban használható érdekes funkciók közé tartozik például a világítás szabályozása az úgynevezett bioritmus alapján, vagy a világítás állandó értékre történő szabályozása, azaz a nappali fény intenzitásától és például az adott térben való egyidejű jelenléttől függően.

A TUYA olyan szórakozóhelyeken vagy éttermekben is praktikus, ahol RGB színű (piros, zöld, kék és ezek kombinációi) világításvezérlést kell használnunk.

A TUYA rendszer több okból is gyorsan népszerűvé válik. Ennek automatikus része az egyes szenzorok állapotának megfelelő függőségek létrehozása és az IFTTT-típusú kapcsolatok létrehozása. De lehetőséget kínál arra is, hogy olyan globális rendszerekhez csatlakozzon, mint a Google Assistant, az Amazon Alexa és az ún. parancsikonokon keresztül az Apple HomeKit is.

Egy másik vitathatatlan előnye a megfizethetőség és a termékek széles skálájába való könnyű integrálhatóság. Éppen ezért a TUYA rendszert a világítástechnikai gyártók egyre szélesebb köre kínálja.

GET IT ON Google Play

Download on the App Store

Milyenek a TOP termékek?

Összeállítottunk Önnek egy válogatást a legérdekesebb termékekből, amelyeket a katalógusban talál.

All in One

Ha minden egyben van, az a legjobb, ahogy az okostelefonok vagy az órák mutatják. A StrongLumio All in one egységnek köszönhetően a világítást bárhol vezérelheti az otthonában.



További újdonságok a fejezetben



Egyetlen érintéssel

A három 230 V-os, két USB C bemenettel és a vezeték nélküli töltéssel rendelkező sorozat aljzatát nagyon egyszerű kinyitni. Elég, ha az ujjával 2× finoman megérinti az aljzatot felülről, hogy felnyíljon vagy bezáródjon. Mozgását bármikor megállíthatja egyetlen érintéssel.

06.84

a bútorok megvilágítása és villamosítása

06



Vezetékek nélküli kapcsoló

Az új piezo elektromos billenőkapcsolók a StrongLumio világítási kínálatának részét képezik. Vitathatatlan előnyük, hogy nem kell őket az elektromos hálózatra csatlakoztatni, mégis standard módon vezérelheti a világítást a helyiségben és a bútorokon.

06.11



3PIN-es transzformátor

A kapcsolók közvetlenül a tápegység testében található speciális 3PIN kapcsolóhoz csatlakoznak, és biztosítják az összes csatlakoztatott LED-szalag / spotlámpa be- és kikapcsolását / dimmelését. Ez nagyon egyszerűvé teszi a világítás telepítését.

06.12



COB-szalagok

A COB (=chip on board) LED-szalagokat az ún. „LUMINOFOR“ rétegbe rejtett miniatűr diódák nagy sűrűsége jellemzi, ami folyamatos fénysort hoz létre. Az eredmény mindig kiváló teljesítményjellemzők egyenletes fényhatás mellett.

06.32



Legrand Disq´In

Egy szett csatlakozási pont minimalista kialakításban, amely mindenképpen figyelmet érdemel. Bizonyított Legrand minőség, Különféle csatlakozási lehetőségek (hálózati, USB, adatátvitel stb.), mindez tökéletes, minimalista csomagolásban.

06.100

Az új termékekről szóló videók és további információk itt találhatók:

Strong Lumio S5 | Intelligens LED világításvezérlés

All in One egység 24 V

Ennek a piacon kapható egyedülálló eszköznek köszönhetően, amely mindent egyesít, ami a LED-es világítás csatlakoztatásához szükséges, a világítás telepítése egyszerű és kényelmes feladattá válik.

A StrongLumio All in One, ahogy a neve is mutatja, egy minden egyben készülék.

A következőket rejti magában:
- 50 vagy 100 W-os tápegységet a LED-es világítás tápellátásához,
- vezérlőegységet,
- egy Wi-Fi egységet az All in One HUB és a TUYA alkalmazás párosításához
- elosztó akár 4 LED szalag csatlakozására.

A termék egyszínű, CCT, RGB, RGBW vagy RGBCCT LED-szalag változatokban kapható.

Csak dugja be a konnektorba a mellékelt kábellel, majd a másik oldalról csatlakoztassa a LED-szalagot. Már e két lépés után a LED világítás használatra kész, és csak önön múlik, hogy az egyik távirányítónkat, a mobiltelefonokra és táblagépekre készült TUYA Smart applikációt vagy mindkettőt egyszerre szeretné-e használni.

Minden csomag tartalmaz egy 2 m hosszú csatlakozókábelt a megfelelő típusú LED-szalagokhoz. A fényerő-szabályozó, CCT és RGB változatokhoz két kábelt mellékelünk: 1× a klasszikus SMD-szalaghoz és 1× a COB-szalaghoz.

Kábelek csatlakoztatása az All in one egységhez a használt szalagok színének megfelelően:

487570 | egyszínű LED
487571 | CCT
487572 | RGB
487573 | RGBW
487574 | RGBCCT
487575 | egyszínű LED COB
487576 | CCT COB
487577 | RGB COB

405206
5 az 1-ben univerzális RF távirányító





TUYA
App android
App iOS

467120
Forgatható RF távirányító







467118
Univerzális 2 az 1-ben RF távirányító



Falra szerelhető LED vezérlő

467121 | dimmelés
467122 | CCT
467123 | RGB
467124 | RGBW

All in One unit 100 W
85 × 22 × 220 mm

486289 | dimmelés
486290 | CCT
486291 | RGB
486292 | RGBW
486293 | RGBCCT

All in One unit 50 W
85 × 22 × 220 mm

486284 | dimmelés
486285 | CCT
486286 | RGB
486287 | RGBW
486288 | RGBCCT

Bekötési diagram az egyszínű LED-ek példáján

- tápellátás közvetlenül a hálózatról

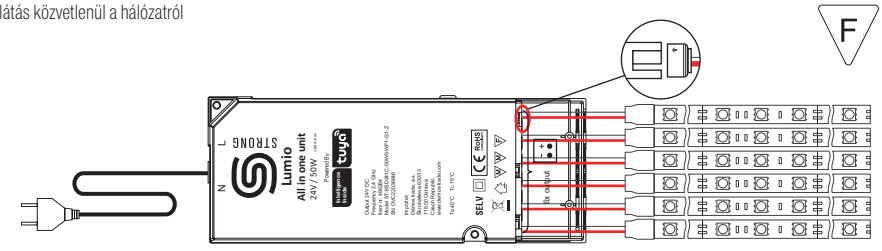

Strong Lumio S5 | Intelligens LED világításvezérlés

Vezérlőegység 12/24 V

Ez a forradalmi és egyszerű LED-es világítási csatlakozási rendszer a kínálatunkban található összes LED-szalaggal kompatibilis. Ennek a rendszernek köszönhetően a beépített világítás néhány egyszerű lépésben intelligenssé válik, és egy okosotthon része lesz.

Az intelligens világítás lehetővé teszi az otthoni világítás vezérlését.

Nemcsak a fényt tudja majd ki- vagy bekapcsolni a mobiltelefonjával, hanem a fény színét vagy intenzitását is megváltoztathatja az igényeinek megfelelően.

Az intelligens világítási rendszerekkel könnyedén beállíthatja a szobákban a LED-es fényforrások által teremtett otthoni hangulatot. Mindössze egy okostelefonra vagy táblagépre van szüksége a kezében, és vezérelheti az egész ház, lakás vagy iroda világítását, beleértve az intenzitást és a színek szabályozását is. Hangulattól vagy helyzettől függően előre beállított világítási jelenetek közül választhat, a romantikus vacsorától a színes partyvilágításig.

Az intelligens világítás másik előnye, hogy nyaralás alatt a lakásban lévő különböző lámpák véletlenszerű vagy pontosan időzített be- és kikapcsolását programozhatja, ami a betörők elleni vagyonvédelem egyik elemeként működhet.

A 467117 okos egység kompatibilis a hagyományos elemes (AAA elemek) távirányítóval, a falra szerelhető vezérlőkkel (230 V-os tápellátás), a forgó kialakítású vezérlővel, amellyel a kínálatunkban található bármely LED-szalag vezérelhető, valamint a TUYA Smart mobilalkalmazással. Az összes felsorolt vezérlési lehetőség egyidejűleg is használható, a különböző vezérlők és mobilalkalmazások kombinálásának lehetőségei pedig csak a felhasználó igényeitől és fantáziájától függenek.

A bemeneti és kimeneti feszültség 12-24 V. Tápegységről kell táplálni, soha nem közvetlenül a hálózatról. A tápkábel nem része a csomagnak. Ezt a tápegységről kell használni.



Bekötési diagram az egyszínű LED-ek példáján

- tápegységet kell használni

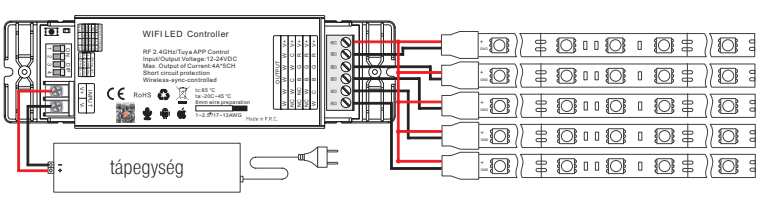

Strong Lumio S5 | Saját tápellátású kinetikus kapcsolók

Öntápláló kinetikus kapcsolók

A kinetikus kapcsoló nem igényel tápellátást vagy elemeket a megfelelő működéshez.

A vezeték nélküli parancsok (bekapcsolás / kikapcsolás / dimmelés) küldéséhez szükséges energiát a kapcsoló megnyomásából nyeri, hasonlóan a piezo elektromos öngyújtóhoz.

12/24 V-os vagy 230 V-os világítási rendszerek vezérlésére használható, csak a vevőegység különbözik:

- 467133 – StrongLumio vezérlőegység az öntápláló kapcsolóhoz 12/24 V
- 469139 – StrongLumio vevőegység az öntápláló kapcsolókhoz 230 V

A saját tápellátású kapcsolók, valamint a 12/24 és 230 V-os egységek használatával már a beltér részét képező világítás (pl. 230 V-os mennyezeti lámpák) és a LED-szalagok vagy 12/24 V-os spotlámpák vezérlésének kombinációja valósítható meg. Például egy konyha felújításakor nem kell új vezetéket vésni a falba a villanyszereléshez, és lehetőség van a már felszerelt mennyezeti lámpákhoz csatlakozni, a 469139-es egységet felszerelni, a vezeték nélküli vezérlő első gombjával (467127) párosítani, a konyhapultra újonnan felszerelt LED-szalagokat a 467133-as egységgel csatlakoztatni, és ugyanennek a kapcsolónak a második gombjával (467127) párosítani. Végül párosítsa mindkét egységet ugyanazon kapcsoló harmadik gombjával.

Működési frekvencia: A 433 MHz-es frekvencia akár 100 m (kültéren) és 30 m (beltéren) hatótávolságot biztosít.
Üzemi hőmérséklet: -20 °C akár + 55 °C
Méretek: 86 × 86 × 14,5 mm
Bemeneti védelem: IP67

A fényerősség beállításának lehetősége csak akkor aktív, ha a vevőegységet 12/24 V-os változatban használja.
Ez a megoldás csak egyszínű fényforrásokra vonatkozik.

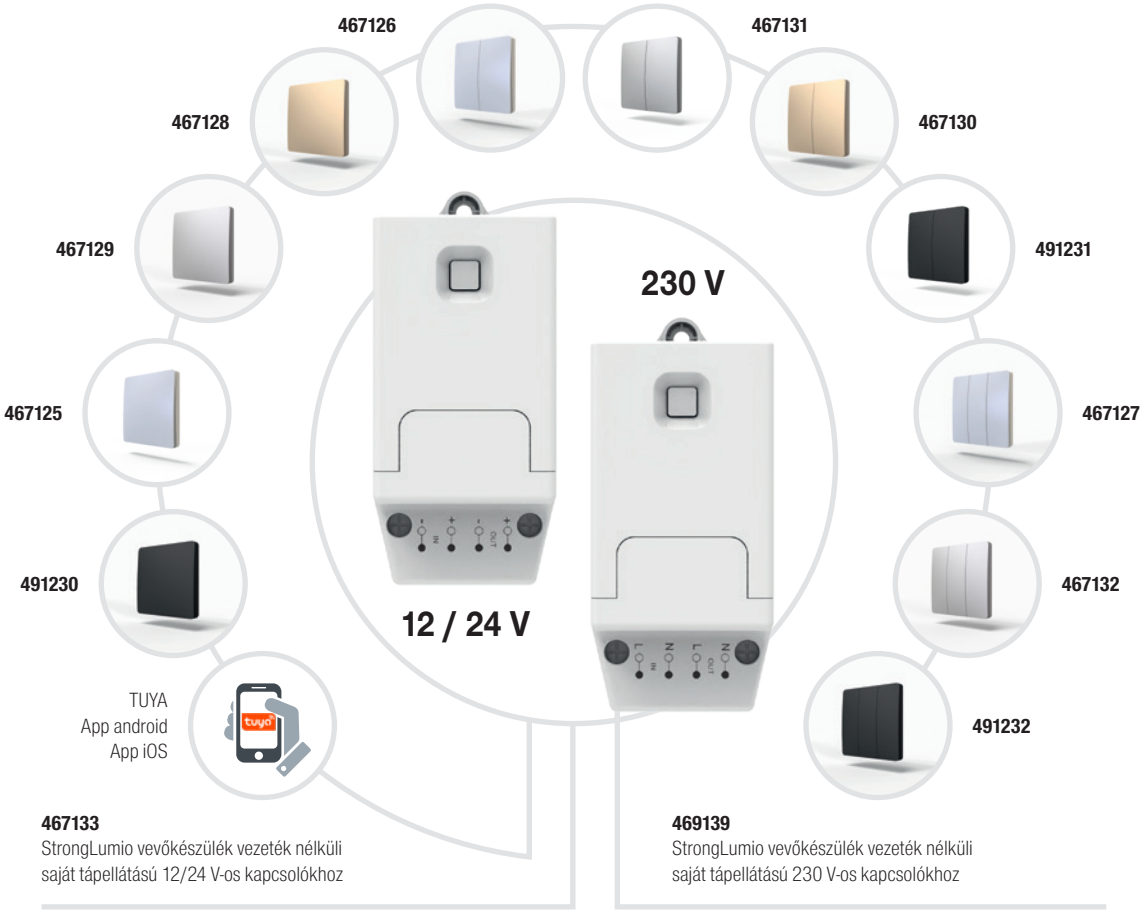

Bekötési diagram – csak egyszínű világítás

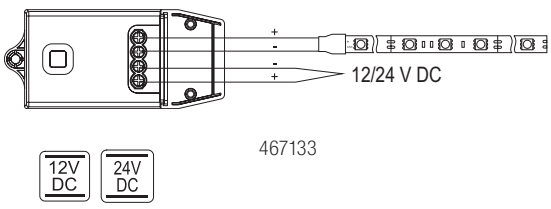

467133

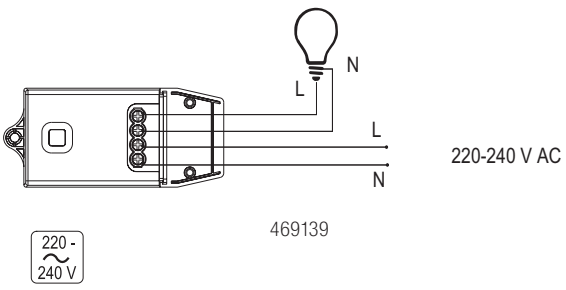

469139

Kapcsolók / fényerő-szabályozók 3PIN 12 / 24 V

Közvetlenül a tápegység testében lévő speciális 3PIN konnektorhoz csatlakoznak, és egyszerre biztosítják az összes csatlakoztatott LED-szalag / spotlámpa be- és kikapcsolását / dimmelését. Ez nagyon egyszerűvé teszi a világítás telepítését. Nem kell mást tennie, mint a Mini csatlakozókra LED-szalagokat vagy 12 V-os spotlámpákat csatlakoztatni (tápellátástól függően 6-10), és a felajánlott kapcsolók / dimmerek egyikét a SENSOR feliratú 3PIN csatlakozóhoz csatlakoztatni.

A 3PIN kapcsolók ilyen módon történő használata közvetlenül a tápegységbe kapcsolva kiküszöböli a maximális kapcsolási áram korlátozását. Ezt most a tápegység teljesítménye és a használt kábel/csatlakozó határozza meg, nem pedig a kapcsoló. Maximális áramerősség az egyes Mini csatlakozókon = 4 A

A 80 W-os és 100 W-os modellek a Mini mellett egy XT30 csatlakozóval is fel vannak szerelve, amely egy erősebb lámpa egy vezetékhez való csatlakoztatására szolgál

507817
hosszabbító kábel 3PIN kapcsolókhoz, 2 m



484232
kapcsoló / fényerő-szabályozó
12-24 V – 3PIN
ezüst



492726
felületi kapcsoló / fényerő-szabályozó
alacsony mélységig



484230
kapcsoló / fényerő-szabályozó
12-24 V – 3PIN
fekete



484233
felszín alatti
kapcsoló / fényerő-szabályozó
12-24 V – 3PIN



484231
kapcsoló / fényerő-szabályozó
12-24 V – 3PIN
fehér



484229
ajtóérzékelő
(alu) 12/24 V – 3PIN



12 V-os tápegységek

484185 | Tápegység 12 V – 24 W
(4× Mini csatlakozó + 1× 3PIN érzékelő)
110 × 25 × 160 mm

484186 | Tápegység 12 V – 60 W
(7× Mini csatlakozó + 1× 3PIN érzékelő)
115 × 25 × 200 mm

484187 | Tápegység 12 V – 100 W
(8× Mini csatlakozó + 1× 3PIN érzékelő)
115 × 25 × 200 mm

24 V-os tápegységek

484188 | Tápegység 24 V – 36 W
(6× Mini csatlakozó + 1× 3PIN érzékelő)
110 × 25 × 160 mm

484189 | Tápegység 24 V – 80 W
(8× Mini csatlakozó + 1× 3PIN érzékelő)
115 × 25 × 200 mm

484190 | Tápegység 24 V – 100 W
(8× Mini csatlakozó + 1× 3PIN érzékelő)
115 × 25 × 200 mm

Bekötési diagram – csak egyszínű LED

- tápellátás közvetlenül a hálózatról

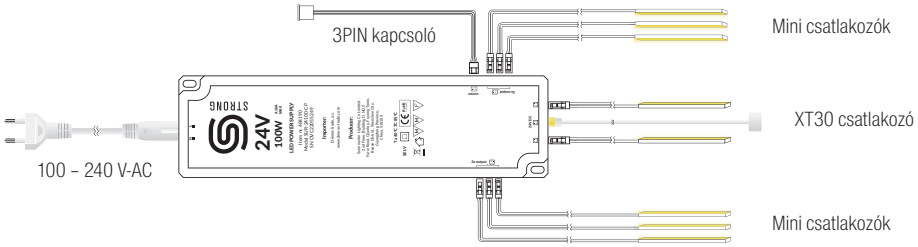

Megj.: bővebb információ és a funkciók részletes leírása a weboldalon található.

távirányítók

Falra szerelhető távirányító – hálózati tápellátás

- A hagyományos 86x86 mm-es szerelődobozba történő beépítés megkönnyíti a meglévő berendezések cseréjét felújítás esetén.
- **Tápellátás közvetlenül a hálózatról,** egy zóna világításának vezeték nélküli vezérlése.
- Kombinálható akkumulátoros modellekkel.



467124



467121



467122



467123

kód	rendeltetés
467121	dimmelés
467122	CCT
467123	RGB
467124	RGBW

Elemes távirányítók

- hagyományos kialakítású távirányító a világítás kényelmes beállításához, igény szerint
- 4 zónás – akár 4 vezérlőegység külön vezérlésére is lehetőség van
- a csomag tartalmaz egy falra csavarozható tartót



467118



405206



kód	használat
467118	fényerő-szabályozás + CCT
405206	RGB, RGBW, RGBCCT

Forgatható gomb távirányító

- Tervezési segéd egy zóna vezérléséhez.
- 3M szalaggal ellátott mágneses betéttel az alján. Így a távirányító a kijelölt helyen marad, de szükség szerint kényelmesen áthelyezhető
- Elsősorban egyszínű és CCT-szalagok vezérlésére szolgál, de képes a színes szalagok kezelésére is, beleértve az RGBW-t is. Vezérlésük azonban nem túl intuitív.



kód	leírás
467120	forgatható távirányító

A javasolt kombinációk áttekintése a használt világítás színe szerint

LED-típus	ajánlott távirányító		
Egyszínű			
	467118	**467121**	**467120**
CCT			
	467118	**467122**	**467120**
RGB			
	405206	**467123**	
RGBW			
	405206	**467124**	
RGBCCT			
	405206		

- Az itt felsorolt összes vezérlő a 2,4 GHz-es RF frekvencián sugároz, és kompatibilis az All in One egységgel, valamint a 405357 és 467117 vezérlőegységekkel.
- Nem használhatók az öntápláló kapcsolókhoz való vevőkészülékkel együtt.

Távirányító vezérlőegységgel

- nagy teljesítményű távirányító LED-szalagokhoz (egyszínű) és fejlett pulzáló moduláció a fényerő-szabályozáshoz
- funkciók: bekapcsolás / kikapcsolás / fényerő-szabályozás / dinamikus mód
- a nagy teljesítményre való tekintettel a mellékelt utasításoknak megfelelően kell csatlakoztatni a csatlakozólaphoz
- maximális kapcsolási teljesítmény: 300 W (12 V), 600 W (24 V)
- hatótávolság akár 20 m (beltérben)
- több egység kölcsönös szinkronizálásának lehetősége RJ45 kábelen keresztül
- AAA elem a távirányítóban



kód	leírás
284572	egy zónára beállított szett

Műszaki paraméterek:
Feszültség: 12 V /24 V
Egység mérete: 130 × 40 × 32 mm
Szabályozási tartomány: 0 – 100 %
Maximális áram: 25 A
Készenléti energiafogyasztás: < 1 W

12V DC | 24V DC | – +

Tartozékok

kód	leírás
134114	Jack összekötő kábel a transzformátorhoz (2 m)
179054	Jack összekötő kábel a transzformátorhoz (15 cm)
347904	StrongLumio kéteres kábel 2× 0,5 mm² 20 AWG piros-fekete

Távkapcsoló / fényerő-szabályozó

- kb. 10 m-es hatótávolságú rádióátvitel (nincs szükség közvetlen látótávolságra)
- funkciók: bekapcsolás / kikapcsolás / fényerő-szabályozás / dinamikus mód
- a csatlakozók kompatibilisek a mellékelt LED-szalagos tápegységgel, csak helyezze be az összeállításba
- maximális kapcsolási teljesítmény: 72 W (12 V), 144 W (24 V)
- RoHS, CE
- abban az esetben, ha ezt a kapcsolót / fényerő-szabályozót használja, ne kapcsoljon be több érzékelőt és elektromos kapcsolót, mivel a fényerő-szabályozás alacsonyabb feszültsége befolyásolja azok működését
- a távirányító tápellátását CR2025 gombelem biztosítja



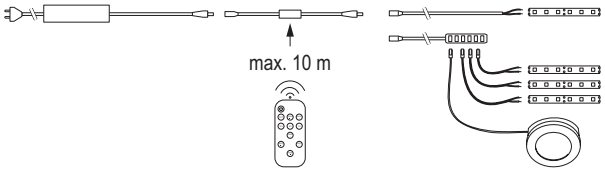

kód	leírás
223823	távkapcsoló/fényerő-szabályozó

Műszaki paraméterek:
Feszültség: 12 V /24 V
Egység mérete: 50 × 10 × 5 mm
Szabályozási tartomány: 0 – 100 %
Maximális áram: 6 A (12 V), 6 A (24 V)
Készenléti energiafogyasztás: < 0,5 W

12V DC | 24V DC | – +

Tartozékok

kód	leírás
134114	StrongLumio összekötő kábel, gömbölyű JACK/anya csatlakozó LED szalaghoz, 2 m
285093	LED elosztó, 6x Mini csatlakozó, Jack, 0,25 m
378219	CR2025 gombelem távirányítóhoz

kapcsolók az ALU-profilokhoz

Érintőkapcsoló / fényerő-szabályozó ALU profilokba

- a világító pontot megérintve a világítást be / ki kapcsoljuk
- hosszabb érintéssel beállíthatja a világítás erősségét
- memória funkció – emlékszik az eredeti intenzitásra, amikor újra ki- és bekapcsolja

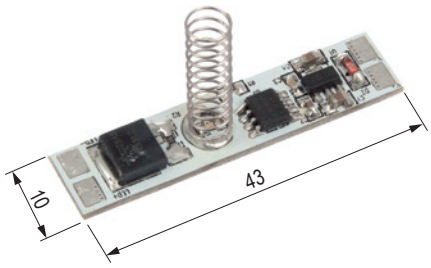

kód	leírás
342513	kapcsoló / fényerő-szabályozó ALU profilokba

Műszaki paraméterek:
Feszültség: 12 V /24 V
Méret: 10 × 43 mm
Szabályozási tartomány: 0 – 100 %
Maximális áram: 8 A
Maximális kapcsolási teljesítmény: 96 W (12 V), 192 W (24 V)



- szükség szerint rövidítse le a rugót, hogy hozzáérjen a profil takarósapkájához
- ha a rugó túl hosszú, rövidzárlatot okozhat, és a kapcsoló működésképtelenné válhat, vagy akár meg is sérülhet
- a túlságosan lerövidített rugót óvatosan ki lehet nyújtani – vigyázzunk a kihúzással, fennáll a sérülés veszélye, óvatos kezelés szükséges
- különösen a nagyobb teljesítményű kapcsolása esetén a kapcsolónak az ALU profilon kell lennie a hőelvezetés érdekében
- a ragasztást kétoldalas 3M ragasztószalaggal javasoljuk
- a világító dióda nem kapcsolható ki

Rugalmas érintőkapcsoló / fényerő-szabályozó ALU profilokba

- a világító pontot megérintve a világítást be / ki kapcsoljuk
- hosszabb érintéssel beállíthatja a világítás erősségét
- memória funkció – emlékszik az eredeti intenzitásra, amikor újra ki- és bekapcsolja
- hajlékony anyag – mint maga a PCB-szalag
- az érintkezési pontok szélei levághatók, a kapcsoló igény szerint leszűkíthető
- keskeny profilokhoz is alkalmas
- **a gyorscsatlakozók és bepattintható kábelek használatának lehetősége nagy előnyt jelent**

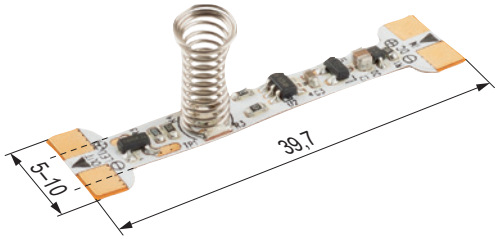

kód	LED jelzők
507818	rugalmas érintőkapcsoló / fényerő-szabályozó

Műszaki paraméterek:
Feszültség: 12 V /24 V
Méret: 10 × 39,7 mm 5 mm-re szűkíthető
Szabályozási tartomány: 5 – 100 %
Maximális áram 3,5 A
Maximális kapcsolási teljesítmény: 38 W (12 V), 84 W (24 V)



- szükség szerint rövidítse le a rugót, hogy hozzáérjen a profil takarósapkájához
- ha a rugó túl hosszú, rövidzárlatot okozhat, és a kapcsoló működésképtelenné válhat, vagy akár meg is sérülhet
- a túlságosan lerövidített rugót óvatosan ki lehet nyújtani – vigyázzunk a kihúzással, fennáll a sérülés veszélye, óvatos kezelés szükséges
- a világító dióda nem kapcsolható ki – az érintkezési pont jelzésére szolgál

Kapcsoló / fényerő-szabályozó ALU profilokba, mechanikus

- a gomb megnyomásával a világítás bekapcsol / kikapcsol
- hosszabb érintéssel beállíthatja a világítás erősségét
- memória funkció – emlékszik az eredeti intenzitásra, amikor újra ki- és bekapcsolja

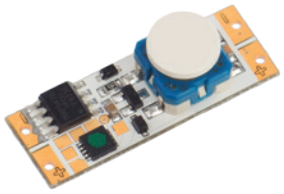

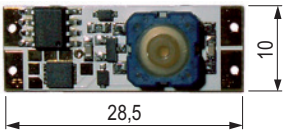

kód	leírás
312317	kapcsoló / fényerő-szabályozó ALU profilokba, mechanikus

Műszaki paraméterek:
Feszültség: 12 V DC /24 V DC
Méretek: 10 × 28,5 mm
Szabályozási tartomány: 0 – 100 %
Maximális áram: 7,5 A
Maximális kapcsolási teljesítmény: 90 W (12 V), 180 W (24 V)
Készenléti energiafogyasztás: 0,07 W (12 V), 0,22 W (24 V)



Kapcsoló / fényerő-szabályozó ALU profilokba, érintős

- kapacitív érzékelő – a profil bármely részének megérintésével a világítás be- / kikapcsolható
- hosszabb érintéssel beállíthatja a világítás erősségét
- memória funkció – emlékszik az eredeti intenzitásra, amikor újra ki- és bekapcsolja



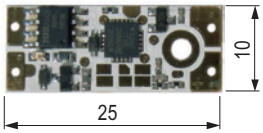

kód	LED jelzők
215666	sárga led
215772	kék led
392223	LED jelzők nélkül

Műszaki paraméterek:
Feszültség: 12 V /24 V
Méretek: 10 × 25 mm
Szabályozási tartomány: 0 – 100 %
Max. áram: 7,5 A
Maximális kapcsolási teljesítmény: 90 W (12 V), 180 W (24 V)
Készenléti energiafogyasztás: 0,1 W (12 V), 0,282 W (24 V)



- egyszerű telepítés a LED-szalaghoz forrasztással, a tápegység a másik oldalról csatlakozik
- az ALU profilhoz kell csavarozni a mellékelt rozsdamentesacél-csavarral (2 mm-es furat)
- a vezérlőprofil maximális hossza 3 m, a további profilokat le kell vágni, hogy ne zavarják az érzékelő működését
- nem működik akkumulátorral és földelt tápegységekkel való tápellátással
- **nem működik lakkozott profilokon (fehér és egyéb)**
- az alumíniumprofil nem lehet földelt, a profil érintkezése a fallal működésképtelenséget okozhat, szükséges a helyszínen kipróbálni
- telepítés során javasoljuk, hogy a kapcsolót szigetelőszalaggal ragassza le
- a LED-szalag végét kissé hajlítsa el az alumíniumprofiltól, vagy ragassza le egy darab szigetelőszalaggal
- a szerelési útmutató mellékelve van, részletes útmutató és telepítési videó a www.demos24plus.com oldalon található

kapcsolók az ALU-profilokhoz

Távkapcsoló/fényerő-szabályozó fényhőmérséklet beállítással az ALU-profilhoz CCT LED-szalagokhoz

- érintés nélküli érzékelő a profilba
- bekapcsolja a fényt, amikor az érzékelő előtt integet
- érzékelési távolság <18 cm fedél nélkül, fedéllel az érzékelési távolság az IR sugarak szűrésének megfelelően csökken
- hosszabb elsötétítés esetén a világítási hőmérsékletet be lehet állítani
- (a két csatorna közötti teljesítményarány megváltozik), míg a sárga kontroll dióda villog
- a második árnyékolással a fényerősség beállítható, míg a kék kontroll dióda villog.
- ha egy csatornát csatlakoztat, akkor klasszikus kapcsolóként/fényerőszabályzóként is használható
- memória funkció

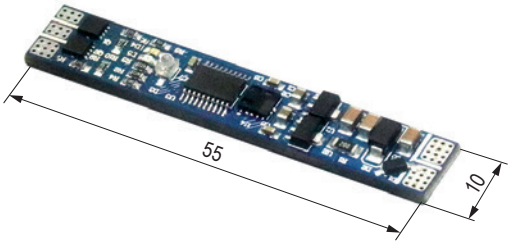

kód	leírás
405195	távkapcsoló/fényerő-szabályozó

Műszaki paraméterek:
Feszültség: 12 V /24 V
Méretek: 10 × 55 mm
Szabályozási tartomány: 0 – 100 %
Maximális áram: 4 A / 1 csatorna
Maximális kapcsolási teljesítmény csatornánként: 48 W (12 V), 96 W (24 V)



Mozgásérzékelő ALU-profilba

- mozgásérzékelő profilba, amely bekapcsolja a világítást, amikor a mozgást sötétben regisztrálja (nappali fényben inaktív) észlelési távolságon (2 m – egyenes vonalban) belül
- érzékenység 2 – 60 lux tartományban állítható
- a világítás 40 másodpercre bekapcsol (ha az érzékelő nem észlel mozgást ezen idő után, a világítás kialszik).

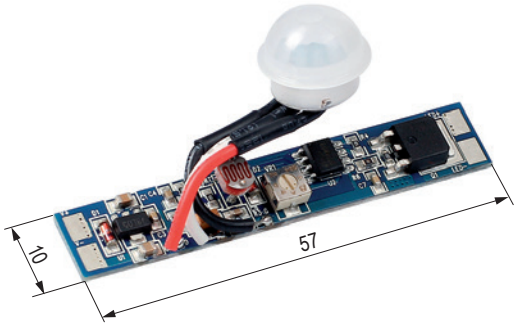

kód	leírás
405196	mozgásérzékelő profilba

Műszaki paraméterek:
Feszültség: 12 V /24 V
Méretek: 10 × 57 mm, 10,5 mm lyuk a fedélben
Maximális áram: 8 A
Maximális kapcsolási teljesítmény: 96 W (12 V), 192 W (24 V)



Távkapcsoló/fényerő-szabályozó



kód	szín
342516	fekete
342517	fehér
405197	ezüst, kék háttérvilágítással

- egy érintés bekapcsolja a világítást, a második érintés kikapcsolja azt
- hosszú érintéssel beállíthatja az intenzitást
- az ezüst változat kék LED-del van felszerelve (nem kapcsolható ki)
- memória funkció – emlékszik az eredeti intenzitásra, amikor újra ki- és bekapcsolja

3PIN változat azonos funkciókkal, lásd 06.12. oldal

Műszaki paraméterek:
Feszültség: 12 V /24 V
Méret: 22 × 17 mm
Maximális áram: 4 A (Mini csatlakozós változathoz)
Maximális kapcsolási teljesítmény: 48 W (12 V), 96 W (24 V)
Furat átmérője: 18 mm
Kábelhossz: 1 m bemenet + 1 m kimenet

12V DC | 24V DC | MINI | –+

Felhasználási javaslatok:
- konyhák
- étkezők
- ágymegvilágítás
- világításszabályozás a galériában

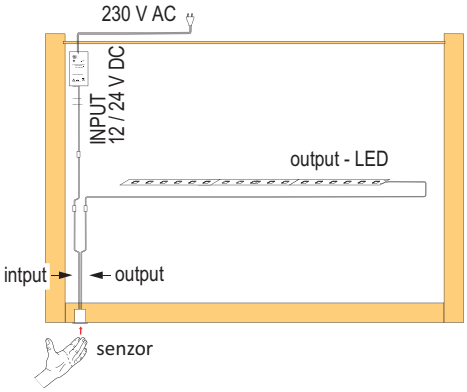

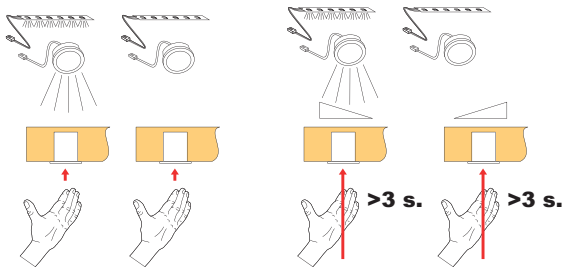

Érintőkapcsoló / fényerő-szabályzó alacsony mélységbe



kód	szín
492726	fekete szín dióda nélkül

- a síkban történő beépítésre tervezték, a síklapos anyag teljes vastagságának átfúrása nélkül
- egy érintés bekapcsolja a világítást, a második érintés kikapcsolja azt
- hosszú érintéssel beállíthatja az intenzitást
- memória funkció – emlékszik az eredeti intenzitásra, amikor újra ki- és bekapcsolja
- Csak 3 PIN-es változat – a 06.12. oldalon található tápegységekkel együtt használható

Műszaki paraméterek:
Méret 34 × 10 mm
Fúrási átmérő 30 mm
Feszültség 12/24 V
Konnektor típusa – 3PIN
A maximális kapcsolási áramot a tápegység korlátozása adja meg
A tápkábel hossza 1 m

12V DC | 24V DC | –+

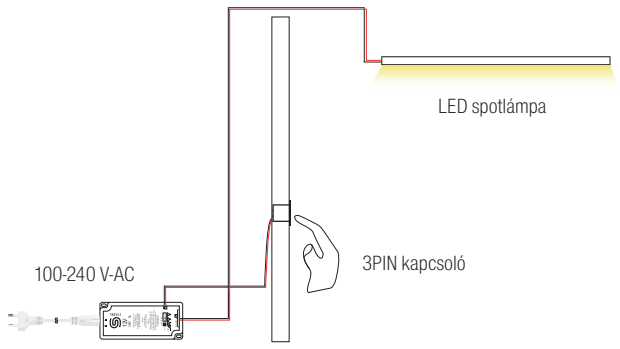

érintőkapcsolók / érintés nélküli kapcsolók

Távkapcsoló/fényerő-szabályozó

- a kapcsoló megérintésével a világítást be- és kikapcsolhatja
- Mini csatlakozókkal szerelt
- fém test elegáns megjelenéssel
- a kapcsolót 3M szalaggal láttuk el a könnyebb telepítés érdekében



kód	szín
405199	fekete
405200	fehér
405201	ezüst

Műszaki paraméterek:
Feszültség: 12 V /24 V
Méret: 43 × 31 × 9 mm
Maximális áram: 4 A
Maximális kapcsolási teljesítmény: 48 W (12 V), 96 W (24 V)
Konnektor típusa: Mini
Kábelhossz: 1 m bemenet + 1 m kimenet



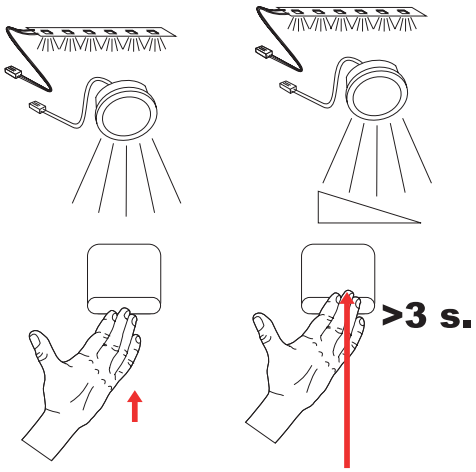

Érintés nélküli kapcsoló fényerő-szabályozási lehetőséggel

- távkapcsoló/fényerő-szabályozó
- a kapcsoló előtt integetve a világítás be- és kikapcsol
- hosszú ideig lefedve a fényerősség beállítható
- kézmozdulattal működik max. 5 cm távolságból
- fém test elegáns megjelenéssel
- a kapcsolót 3M szalaggal láttuk el a könnyebb telepítés érdekében
- kábelek Mini csatlakozókkal



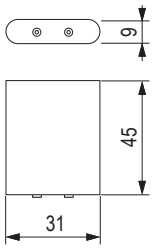

kód	szín	leírás
405918	fekete	távkapcsoló/fényerő-szabályozó
405917	fehér	távkapcsoló/fényerő-szabályozó
405202	ezüst	távkapcsoló/fényerő-szabályozó

Műszaki paraméterek:
Feszültség: 12 V /24 V
Méret: 45 × 31 × 9 mm
Maximális áram: 4 A
Maximális kapcsolási teljesítmény: 48 W (12 V), 96 W (24 V)
Konnektor típusa: Mini
Kábelhossz: 1 m bemenet + 1 m kimenet



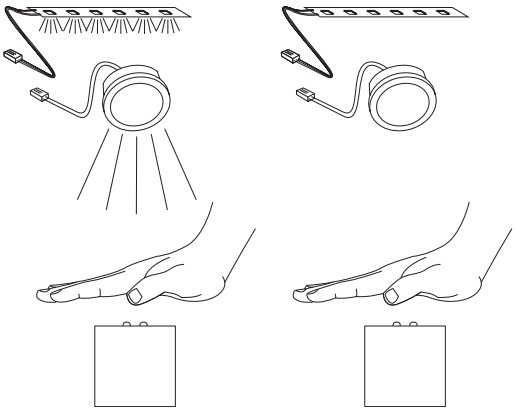

Ajtó/érintés nélküli érzékelő akár 3 szenzorral

- a világítás vezérlésére szolgál
- bekapcsolás az érzékelő előtti mozgással vagy az ajtó becsukásával
- akár 3 érzékelő csatlakoztatásának lehetősége
- az egyes érzékelőkből származó impulzusok kapcsolják be / kapcsolják ki a világítást
- a kapcsoló hatótávolsága max. 5 cm
- a sötétebb bútordekorok hatótávolságának növelése érdekében javasoljuk, hogy ragasszon fel (283272) fehér takaró elemet az érzékelővel szemben
- az érzékelők nem részei a vezérlőegységnek, külön kell megrendelni őket
- **hosszabbító kábel a kapcsolótól a vezérlőegységig 362939 (2 m)**



342518



kód	leírás
342518	vezérlőegység
342519	fekete érzékelő
342520	fehér érzékelő



342519



342520

Műszaki paraméterek:
Feszültség: 12 V /24 V
Méret: 62 × 47 × 22 mm
Maximális áram: 8 A
Maximális kapcsolási teljesítmény: 96 W (12 V), 192 W (24 V)
A szenzor nyílásának átmérője: 16 mm
A szenzor kábeljének hossza: 2,3 m

12V DC 24V DC

Felhasználási javaslatok:
- beépített szekrények
- több szekrényből álló összeállítások
- csavaros kapcsok változatos használatra (IN – az áram beáramlása, OUT – kimenet a világításhoz)
- door- (ajtókapcsoló funkció) és hand (érintés nélküli kapcsoló) átkapcsoló
- először csatlakoztassa a szenzorokat, válassza ki a kívánt üzemmódot, majd csatlakoztassa az áramforráshoz

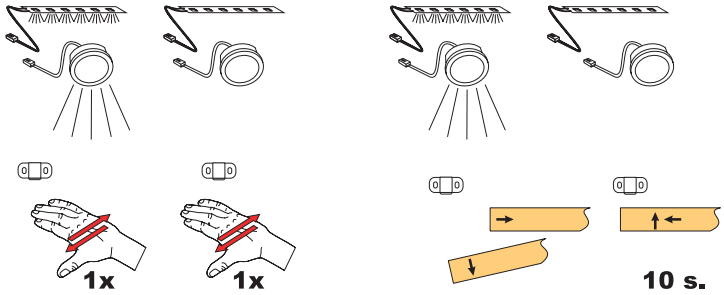

Ajánlott bemeneti kábelek

- növeli a kapcsoló hatótávolságát
- csak használjon tetszőleges dupla sort a kimeneten
- a sorkapocsra való tekintettel a fent említett áramelosztók a kimeneten is használhatók

kód	leírás
134114	csatlakozókábel a transzformátorhoz (2 m)
179054	csatlakozókábel a transzformátorhoz (15 cm)
285094	a Mini áramelosztóhoz, 1,8 m

Tartozékok



kód	leírás
283272	öntapadó takarósapka sötét árnyalatú ajtókhoz
362939	2 m-es hosszabbító kábel az ajtóérzékelőhöz 342519 és 342520

ajtókapcsolók

Ajtó-/érintés nélküli kapcsoló

- alkalmas szekrények világításszabályozására
- Az ajtó kinyitásával/a kapcsoló előtti tér szabaddá tételével bekapcsol, eltakarással kikapcsol a világítás
- a kapcsoló 2 csavarral rögzíthető, vagy eltávolítható a tartóból és a nyílásba szerelhető
- az ajtó és a kapcsoló közötti maximális távolság 10 cm (a sötétebb ajtók csökkentik a kapcsoló hatótávolságát)
- a sötétebb bútordekorok hatótávolságának növelése érdekében javasoljuk, hogy ragasszon fel (283272) fehér takaró elemet az érzékelővel szemben
- az érintés nélküli kapcsoló kézmozdulattal működik max. 5 cm távolságból



kód	leírás
374369	ajtókapcsoló
374370	érintés nélküli kapcsoló

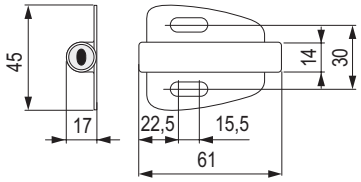

Érintés nélküli kapcsoló
- a kapcsoló előtt integetve a világítás be- és kikapcsol
- hosszú ideig lefedve a fényerősség beállítható
- kézmozdulattal működik max. 5 cm távolságból
- fém test elegáns megjelenéssel
- a kapcsolót 3M szalaggal láttuk el a könnyebb telepítés érdekében
- kábelek Mini csatlakozókkal

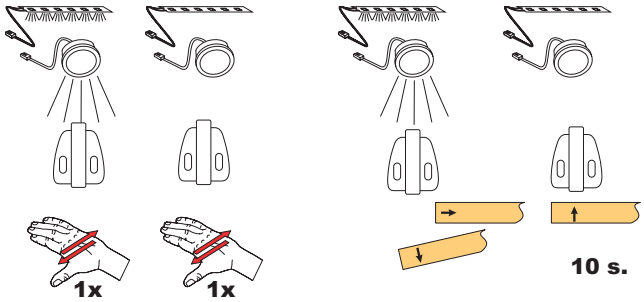

Műszaki paraméterek:
Feszültség: 12 V /24 V
Méret: 61 × 45 × 17
Telepítési hely: ø 14 mm, mélység 54 mm
Maximális áram: 4 A
Maximális kapcsolási teljesítmény: 48 W (12 V), 96 W (24 V)
Konnektor típusa: MINI
Kábelhossz: 1 m bemenet + 1 m kimenet



Felhasználási javaslatok:
- toló- és nyitható ajtós szekrények megvilágítása
- felső szekrények a konyhában
- fiókok megvilágítása
- komódok és egyéb

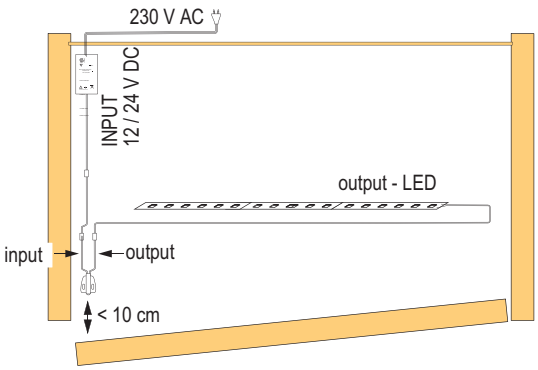

Tartozékok

kód	leírás
356328	Mini áramelosztó (3 W-ig egyesével, 6 kivezetés), összesen max. 3 A, 0,25 m
342541	Mini és Jack összekötő kábel, 15 cm
283272	öntapadó takarósapka sötét árnyalatú ajtókhoz, növeli a kapcsoló hatótávolságát

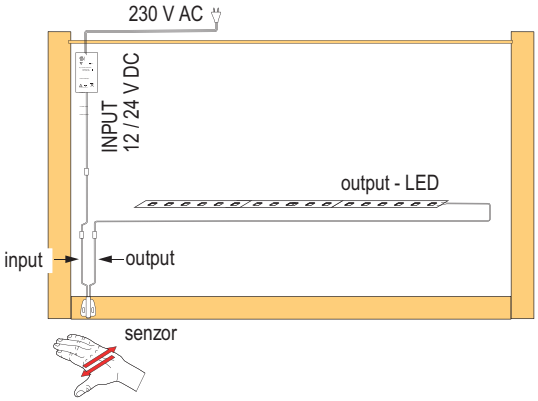

Ajtókapcsoló

- alkalmas szekrények világításszabályozására
- Az ajtó kinyitásával/a kapcsoló előtti tér szabaddá tételével bekapcsol, eltakarással kikapcsol a világítás
- a kapcsolót 3M szalaggal láttuk el a könnyebb telepítés érdekében
- az ajtó és a kapcsoló közötti maximális távolság 10 cm (a sötétebb ajtók csökkentik a kapcsoló hatótávolságát)
- a sötétebb bútordekorok hatótávolságának növelése érdekében javasoljuk, hogy ragasszon fel (283272) fehér takaró elemet az érzékelővel szemben



kód	szín	leírás
342514	ezüst	ajtókapcsoló
405915	fehér	ajtókapcsoló
405916	fekete	ajtókapcsoló

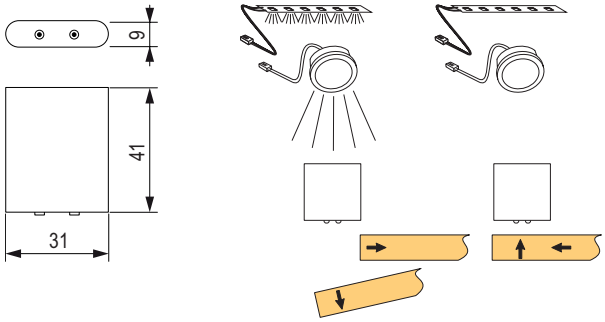

Műszaki paraméterek:
Feszültség: 12 V /24 V
Méret: 41 × 31 × 9 mm
Maximális áram: 4 A
Maximális kapcsolási teljesítmény: 48 W (12 V), 96 W (24 V)
Konnektor típusa: Mini
Kábelhossz: 1 m bemenet + 1 m kimenet

12V DC | 24V DC | MINI

Felhasználási javaslatok:
- toló- és nyitható ajtós szekrények megvilágítása
- felső szekrények a konyhában
- fiókok megvilágítása
- komódok és egyéb

ezüst 3PIN változat lásd 06.12 oldal

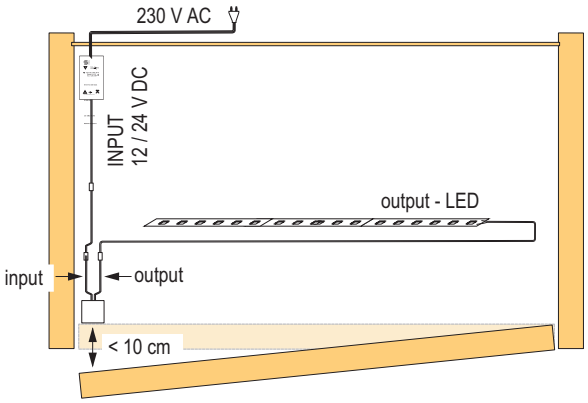

Tartozékok

kód	leírás
356328	Mini áramelosztó 3 A-ig külön-külön, 6 kivezetés), összesen max. 3 A, 0,25 m
342541	Mini és Jack összekötő kábel, 15 cm
283272	öntapadó takarósapka sötét árnyalatú ajtókhoz, növeli a kapcsoló hatótávolságát

Mechanikus kapcsoló (ajtó)

- egyszerű kapcsoló, kinyitáskor bekapcsol
- 12 V DC, 220 – 240 V, 50 Hz, max. 2 A, 2× 0,75 mm
- az ajtóra történő szereléskor ajánlatos a pántokhoz telepíteni, hogy biztosítva legyen a megfelelő nyomás

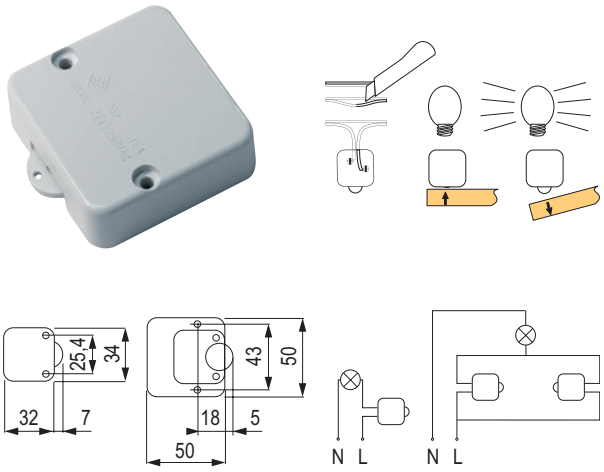

felhasználási példa – világítás kapcsolása

kód	szín
134116	fehér
134117	fekete

- 230 V-os feszültségen történő használat esetén a telepítést csak arra felhatalmazott személy végezheti

F | IP 20 | 12V DC | 24V DC | 220-240 V

mozgásérzékelők

Mozgásérzékelő PIR

- mozgás érzékelésekor a megvilágítás bekapcsol, mozgás nélkül 40 másodperc után kikapcsol
- az érzékelő érzékeli a hőmérséklet-különbséget, azaz ugyanolyan hőmérsékletű tárgy mozgása esetén nem biztos, hogy érzékeli a különbséget, és lehet, hogy nem kapcsol be
- a kapcsoló 2 csavarral rögzíthető, vagy eltávolítható a tartóból és a nyílásba szerelhető
- a maximális hatótávolság 2 m



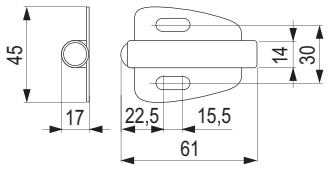

kód	leírás
343040	PIR mozgáskapcsoló

Műszaki paraméterek:
Feszültség: 12 V /24 V
Méret: 61 × 45 × 17 mm
Telepítési hely: ø 14 mm, mélység 54 mm
Érzékelési tartomány: < 2 m
Maximális áram: 4 A
Maximális kapcsolási teljesítmény: 48 W (12 V), 96 W (24 V)
Konnektor típusa: Mini
Kábelhossz: 1 m bemenet + 1 m kimenet

Felhasználási javaslatok:
- előszoba megvilágítása
- öltözők
- lépcsőház
- tájékozódási megvilágítás



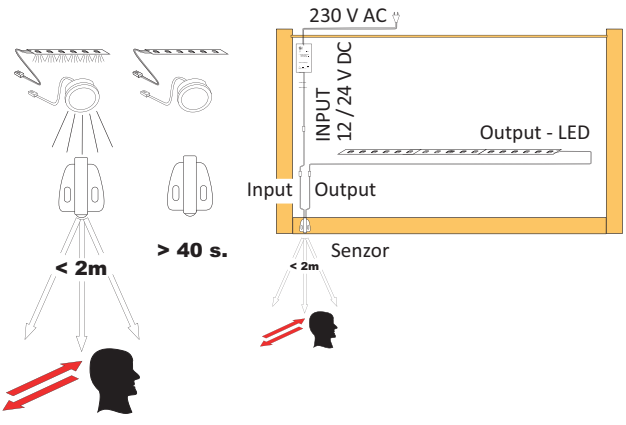

Tartozékok

kód	leírás
356328	áramelosztó Mini (30 W-ig egyesével, 6 kivezetés), összesen max. 100 W (Mini) 0,25 m
342541	Mini és Jack összekötő kábel, 15 cm

mozgásérzékelő szürkületi szenzorral

- mozgásérzékelő beépített környezeti fényérzékelővel és állítható kapcsolási idővel
- elegendő fényben kikapcsolja a mozgásérzékelőt (beállítható)
- a második potenciométer a fényerő tartamát 6 – 70 másodpercig állítja be
- érzékenység 2 – 60 lux tartományban állítható



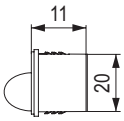

kód	leírás
405209	mozgásérzékelő szürkületi érzékelővel

Műszaki paraméterek:
Feszültség: 12 V /24 V
Lencse mérete: 20 × 11 mm
Telepítési hely: ø 20 mm, mélység 11 mm
Érzékelési tartomány: 2 m
Maximális áram: 4 A
Maximális kapcsolási teljesítmény: 48 W (12 V), 96 W (24 V)
Konnektor típusa: Mini
Kábelhossz: 1 m bemenet + 1 m kimenet

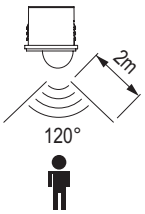



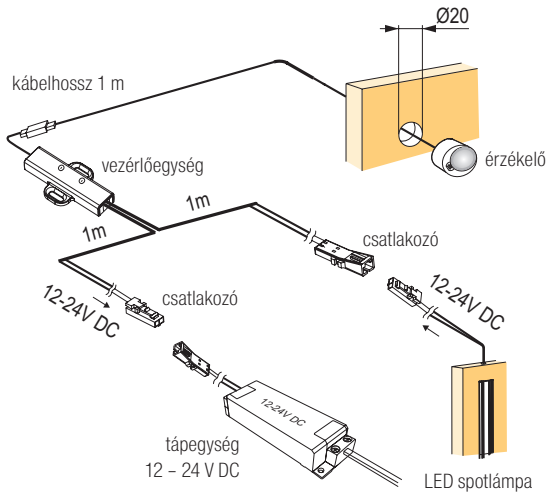

Tartozékok

kód	leírás
356328	áramelosztó Mini (30 W-ig egyesével, 6 kivezetés), összesen max. 100 W (Mini) 0,25 m
342541	Mini és Jack összekötő kábel, 15 cm

Kapacitív kapcsoló

- a telepített érzékelő feletti felület érintésével a világítás bekapcsol/kikapcsol
- 38 mm vastag lemezekhez tervezve

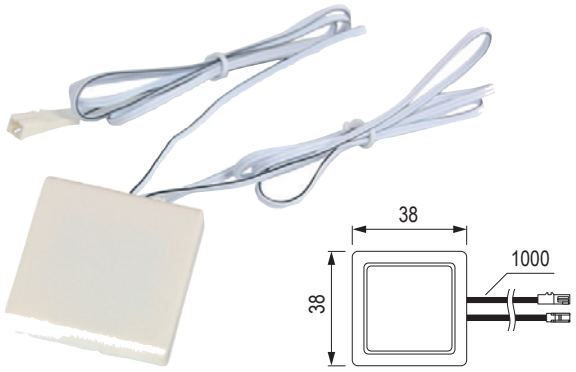

kód	leírás
405198	kapacitív kapcsoló

- az érzékelőt a lemez hátuljára ragasztjuk, ahol a világítást akarjuk vezérelni
- tisztítsa meg és zsírtalanítsa a telepítési felületet
- telepítés után csatlakoztassa a világítást és végül a tápellátást
- az érzékelő nem működik fémfelületen
- a telepített érzékelő feletti felület érintésével a világítás bekapcsol/kikapcsol.
- hosszú érintéssel lehetséges a fényerősség beállítása (tompítás)
- max. 38 mm vastagságú lapokhoz ajánlott
- nem helyezhető indukciós lapok, tápegységek, fémtárgyak stb. közelébe
- Mini csatlakozókkal és kábelekkel (1 m és 1 m)
- 3PIN változat kapcsolási áramkorlátozás nélkül és 1 m hosszúságú, háromeres kábellel

3PIN változat azonos funkciókkal, lásd 06.12. oldal

Műszaki paraméterek:
Feszültség: 12 V / 24 V
Max. áram: 4 A
Maximális energiafelvétel: 48 W (12 V), 96 W (24 V)
max. 38 mm vastagságú lapokhoz ajánlott
méret 38 × 38 ×7 mm
nem helyezhető indukciós lapok, tápegységek, stb. közelébe

F | III | 12V DC | 24V DC | MINI

Tartozékok

kód	leírás
356328	Mini áramelosztó 3 A-ig külön-külön, 6 kivezetés, összesen max. 3 A (Mini) 0,25 m
342541	Mini és Jack összekötő kábel, 15 cm

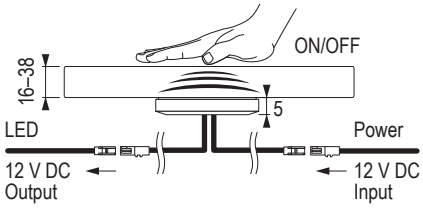

Kábel lábkapcsolóval 230 V

- maximális terhelés 2,5 A, 550 W
- hossz 3,5 m
- vezető 2 × 0,75 mm
- laza végek a kimeneten



kód	leírás
285105	kábel 230 V-os lábkapcsolóval

a 230 V feszültségre történő telepítést csak arra felhatalmazott személy végezheti el

220-240 V

Mechanikus kapcsoló

- 12 V DC, 24 V DC, 220 – 240 V, 50 Hz, max. 4 A



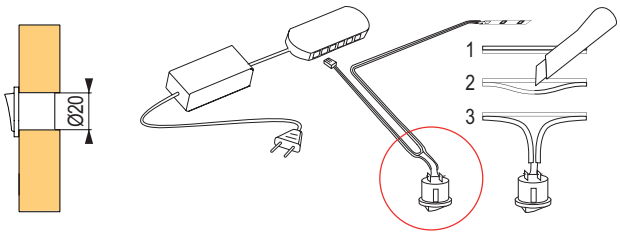

kód	szín
SAL341	fehér
SAL342	fekete
SAL343	szürke
SAL344	barna

- 230 V-os feszültségen történő használat esetén a telepítést csak arra felhatalmazott személy végezheti

F | □ | IP 20 | 12V DC | 24V DC | 220-240 V

230 V-os kapcsolók

HALEMEIER

Vezérlőegység 230 V-hoz



kód	leírás
467280	230 V-os vezérlőegység akár 4 kapcsolóhoz

- 230 V-os feszültségvezérlő rendszer
- a készülékek átkapcsolása 500 W maximális energiafelvételig, 230 V AC (LED tápegységek, 230 V-os világítás vagy egyéb készülékek)
- a vezérlőegységhez legfeljebb **4 azonos kapcsolót csatlakoztasson**, különféle típusú kapcsolók kombinálása nem lehetséges
- a csatlakozást csak az utasításoknak megfelelően szabad végezni, tilos ettől eltérni
- a fényerő szabályozása ennél a vezérlőegységnél nem lehetséges, mindig 230 V-ot kapcsol
- készenléti energiafogyasztás: 0,5 W

500 W | 220-240 V

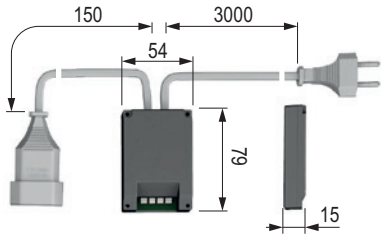

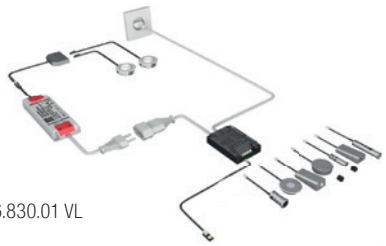

36.830.01 VL

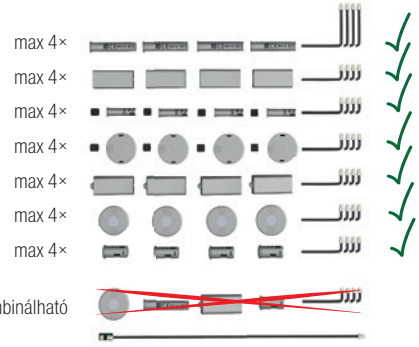

ajtókapcsoló / érintés nélküli kapcsoló



kód	leírás
467276	ajtókapcsoló / érintés nélküli kapcsoló
467280	230 V-os vezérlőegység akár 4 kapcsolóhoz

- 230 V-os feszültségvezérlő rendszer
- a vezérlőegységhez legfeljebb **4 azonos kapcsolót csatlakoztasson**, különféle típusú kapcsolók kombinálása nem lehetséges
- a kapcsoló funkciója átkapcsolható: C – ajtókapcsoló, S – érintés nélküli kapcsoló
- a kapcsoló hatótávolsága akár 6 cm
- a csatlakozást csak az utasításoknak megfelelően szabad végezni, tilos ettől eltérni
- a fényerő szabályozása ennél a vezérlőegységnél nem lehetséges, mindig 230 V-ot kapcsol
- készenléti energiafogyasztás: 0,5 W

500 W | 220-240 V

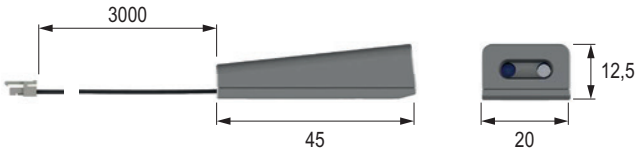

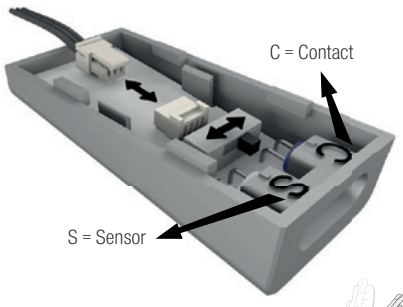



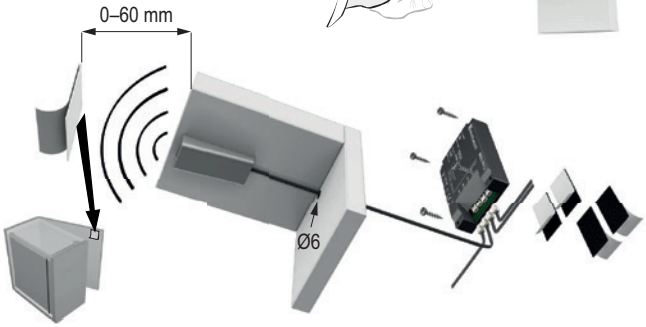

230 V-os kapcsolók

Ajtókapcsoló – bemarható

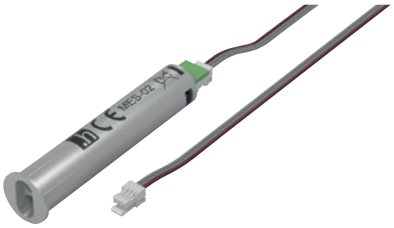

kód	leírás
467277	ajtókapcsoló – bemarható
467280	230 V-os vezérlőegység akár 4 kapcsolóhoz

- 230 V-os feszültségvezérlő rendszer
- a vezérlőegységhez legfeljebb **4 azonos kapcsolót csatlakoztasson**, különféle típusú kapcsolók kombinálása nem lehetséges
- a kapcsoló hatótávolsága akár 6 cm
- a csatlakozást csak az utasításoknak megfelelően szabad végezni, tilos ettől eltérni
- a fényerő szabályozása ennél a vezérlőegységnél nem lehetséges, mindig 230 V-ot kapcsol
- készenléti energiafogyasztás: 0,5 W

500 W | 220-240 V

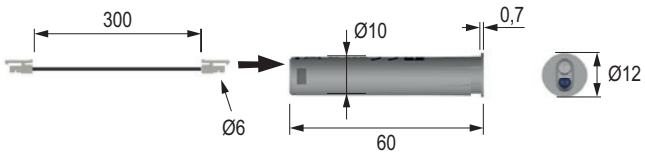

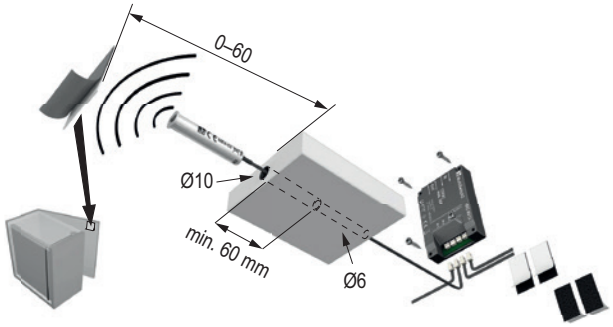



Mozgásérzékelő

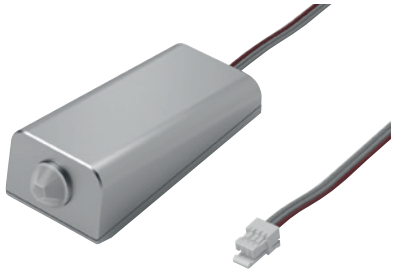

kód	leírás
467291	mozgásérzékelő PIR
467280	230 V-os vezérlőegység akár 4 érzékelőhöz

- 230 V-os feszültségvezérlő rendszer
- a vezérlőegységhez legfeljebb **4 azonos kapcsolót csatlakoztasson**, különféle típusú kapcsolók kombinálása nem lehetséges
- az érzékelő hatótávolsága akár 2 m
- a csatlakozást csak az utasításoknak megfelelően szabad végezni, tilos ettől eltérni
- a fényerő szabályozása ennél a vezérlőegységnél nem lehetséges, mindig 230 V-ot kapcsol
- készenléti energiafogyasztás: 0,5 W

500 W | 220-240 V

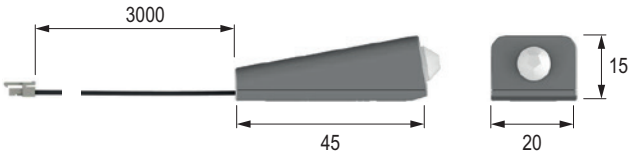

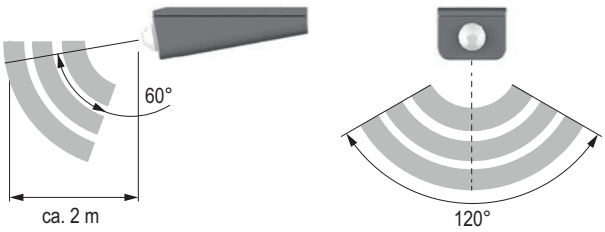

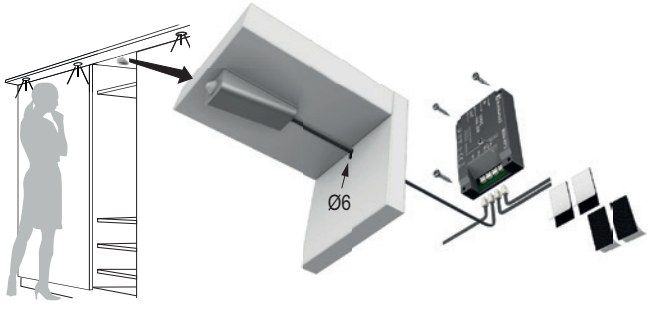

230 V-os kapcsolók

HALEMEIER

Mechanikus kapcsoló



kód	leírás
467281	mechanikus kapcsoló
467280	230 V-os vezérlőegység akár 4 kapcsolóhoz

- 230 V-os feszültségvezérlő rendszer
- a vezérlőegységhez legfeljebb **4 azonos kapcsolót csatlakoztasson**, különféle típusú kapcsolók kombinálása nem lehetséges
- mechanikus gomb, mikrokapcsoló
- a csatlakozást csak az utasításoknak megfelelően szabad végezni, tilos ettől eltérni
- a fényerő szabályozása ennél a vezérlőegységnél nem lehetséges, mindig 230 V-ot kapcsol
- készenléti energiafogyasztás: 0,5 W

500 W | 220-240 V

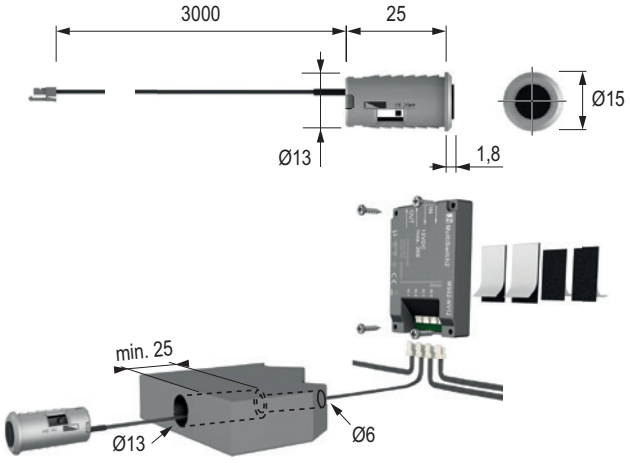



Érintőkapcsoló

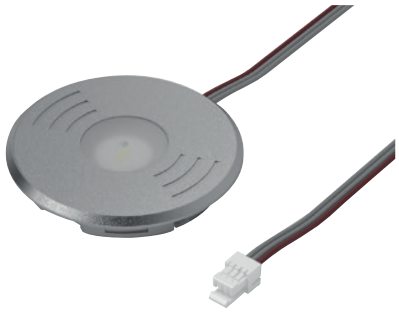

kód	leírás
467284	érintőkapcsoló
467280	230 V-os vezérlőegység akár 4 kapcsolóhoz

- 230 V-os feszültségvezérlő rendszer
- a vezérlőegységhez legfeljebb **4 azonos kapcsolót csatlakoztasson**, különféle típusú kapcsolók kombinálása nem lehetséges
- érintésérzékelő, állandóan világító dióda
- a csatlakozást csak az utasításoknak megfelelően szabad végezni, tilos ettől eltérni
- a fényerő szabályozása ennél a vezérlőegységnél nem lehetséges, mindig 230 V-ot kapcsol
- készenléti energiafogyasztás: 0,5 W

500 W | 220-240 V

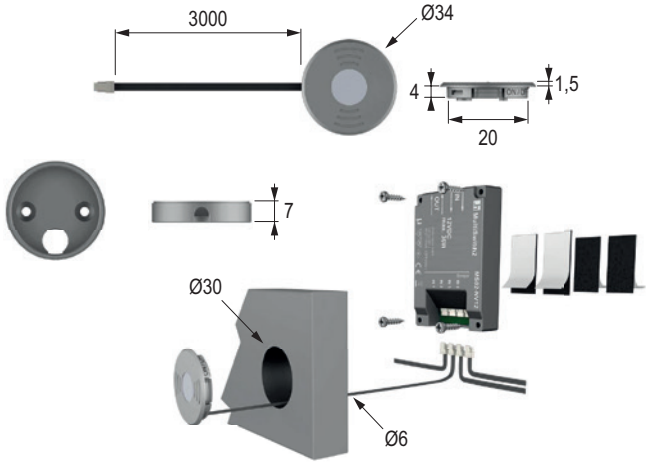

Tartozékok a kapcsolókhoz

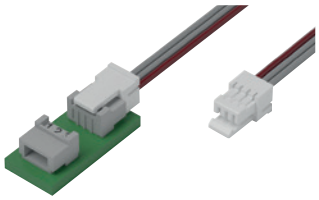

kód	leírás
467282	hosszabbító kábel a Master egységhez 3 m

- a kábelek sérülése (elvágása) esetén reklamációt nem fogadunk el

Felszín alatti kapcsoló

- a telepített kapcsoló feletti felület érintésével a világítás bekapcsol/kikapcsol (készülék)
- a készülékek átkapcsolása 250 W maximális energiafelvételig, 230 V AC (LED tápegységek, 230 V-os világítás vagy egyéb készülékek)
- 19 mm anyagvastagságig (csak nem fémes anyagok)
- nem helyezhető indukciós lapok, tápegységek, fémtárgyak stb. közelébe
- bemarás lehetősége
- a csatlakozást csak az utasításoknak megfelelően szabad végezni, tilos ettől eltérni
- készenléti energiafogyasztás: 0,5 W



kód	leírás
353618	felszín alatti kapcsoló + egység

250 W | 220-240 V

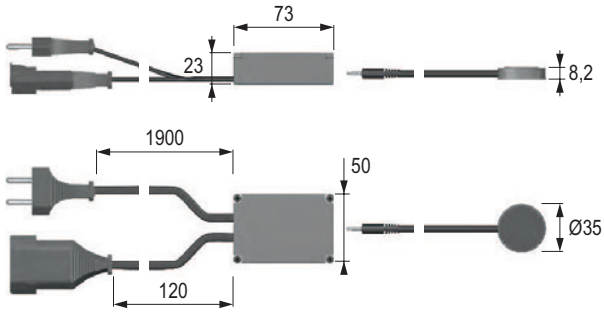



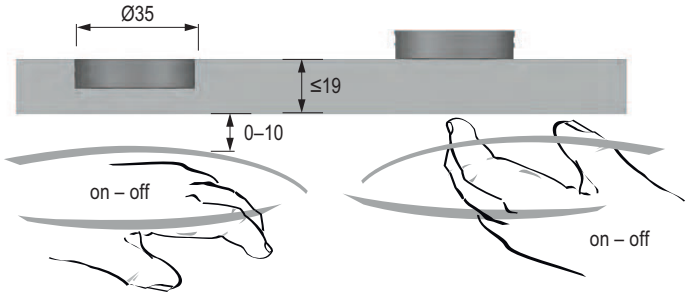

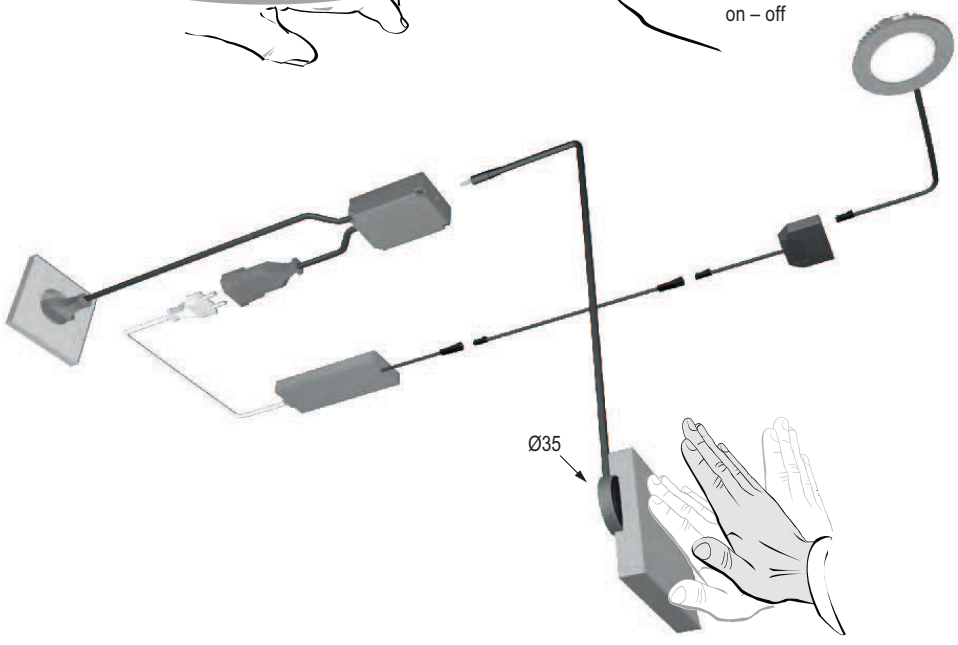

mechanikus kapcsoló és érzékelő szett

HALEMEIER

Felszíni mechanikus kapcsoló 12 V

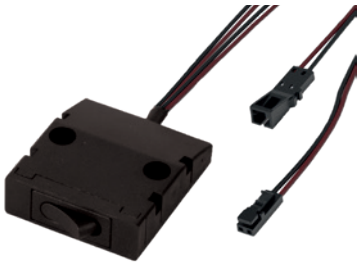

kód	leírás
404512	felszíni billenőkapcsoló

- LED megvilágítással való használathoz
- beleértve a LED Mini 1 m-es kábeleket
- fekete szín kivitelezés
- könnyű összeszerelés

Műszaki adatok:
Feszültség: 12 V
Max. áram: 3 A
Energiafogyasztás: max. 36 W
Konnektor típusa: Mini
Kábelhossz: 1 m és 1 m

12V DC [h] 30000

Belső háttérvilágítás (2 db-os szett) időzítővel és 12V IP20 mozgásérzékelővel



kód	a fény színe	leírás
404527	meleg fehér	ágy háttérvilágítás / belső háttérvilágítás
405194	hideg fehér	ágy háttérvilágítás / belső háttérvilágítás

- különféle szögekben felszerelhető az ágyhoz / szekrényhez
- időzítő kikapcsolási beállítással
- beépített mozgásérzékelő
- a tápegységgel együtt

Műszaki paraméterek:
Feszültség: 12 V
Fényhatás: 45 Lm / W
Konnektor típusa: Mini
Kábelhossz: 1700 mm
Fogyasztás: 0,9 W

12V DC [h] 30000





IR jelérzékelő

- az IR jel átalakítására szolgál, pl. (Hi-fi rendszer, DVD, BlueRay, set-top box, játékkonzol stb.) zárt szekrényben
- a készlet egy tápegységet (12 V) és egy érzékelőt is tartalmaz
- helyezze az érzékelőt egy jól látható helyre, ahová ezután a távirányítót irányíthatja
- helyezze az érzékelőt a szekrénybe a készülék elé úgy, hogy az a készülék vevőegységére mutasson
- az átjátszóhoz akár 3 adó is csatlakoztatható, így lehetőség van a jel elosztására több szekrényre, vagy nagyobb szekrényre, ahol egy adó nem biztosít elegendő jellefedettséget
- készenléti energiafogyasztás: 0,5 W
- az átjátszó a jelek széles spektrumát továbbítja. A hibátlan működés érdekében javasoljuk, hogy a vevőt olyan fényforrásoktól távol helyezze el, amelyek jelzavarokat okozhatnak.



292936



292938

kód	leírás
292936	IR jelismétlő transzformátorral és 1 adóval együtt
292938	IR jelérzékelő

220-240 V

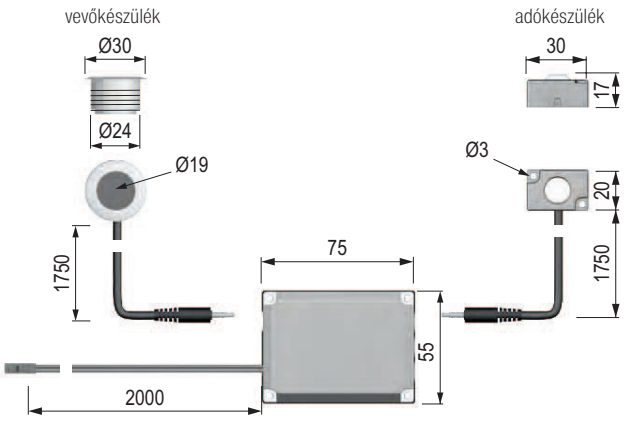





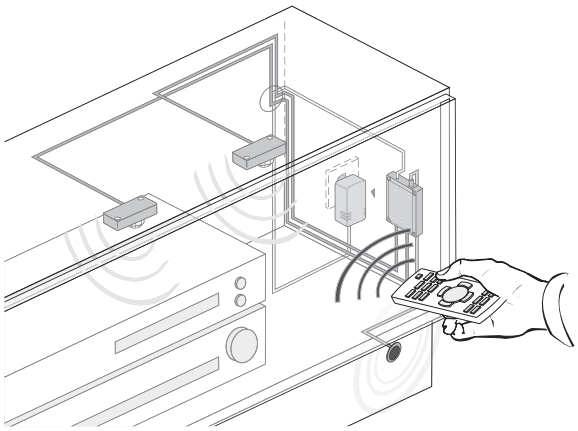

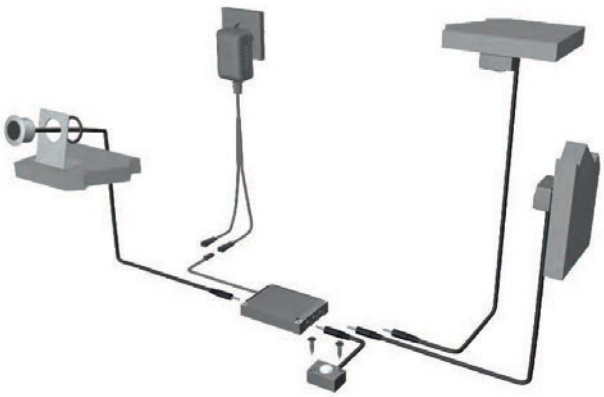

StrongLumio LED-szalagok

RGB Red-Green-Blue (piros – zöld – kék)

Ennek a három színnek a különböző intenzitású keveréséből áll. Ezzel a kombinációval bármilyen szín létrehozható (akár 16 millió színárnyalat). Ha a vörös, a zöld és a kék szín teljes intenzitással metszik egymást, fehér szín keletkezik – kékes, nem túl természetes. Csatlakozás 4 eres kábellel (Plusz, Piros: R, Zöld: G, Kék: B – 4 PIN).

RGBW

RGB spektrum kombinációja fehérrel (RGB WW – meleg fehérrel, RGB NW – nappali, semleges fehérrel, RGB CW – hideg fehérrel). A csatlakozókábel 5 kimenettel rendelkezik (Plusz, Piros: R, Zöld: G, Kék: B, Fehér: W – 5 PIN).

RGBCCT

A legjobb, amit beszerezhet. Az RGB és a CCT technológiákat egyesítik egyetlen LED-szalagban. Ennek köszönhetően bármilyen RGB színt, valamint a fehér fényhőmérsékletet is beállíthatja. A csatlakozókábel 6 kimenettel rendelkezik (Plusz, Piros: R, Zöld: G, Kék: B, Meleg fehér: – WW, Hideg fehér: W – 6 PIN).

Egyszínű LED-szalagok

Kínálatunkban az egyszínű szalagokat (fehér fény) hőmérsékletük szerint három csoportba soroljuk: meleg, semleges, hideg. A fény intenzitását is megváltoztathatjuk, a fehér hőmérséklet változatlan. Kéteres kábellel vannak csatlakoztatva (plusz és mínusz – 2 PIN).

CCT (Correlated Color Temperature)

A LED-szalag technológia lehetővé teszi a felhasználó számára, hogy a fehér színhőmérsékletet (az úgynevezett kromaticitást) 2300 és 6500 K közötti tartományban állítsa be. A vezérlővel választhat a hideg és a meleg fény között, illetve megváltoztathatja a fény intenzitását. Csatlakozás háromeres kábellel (Plusz, Meleg fehér: WW, Hideg Fehér: CW – 3 PIN).

A 12 V és 24 V közötti különbségek magyarázata

Miért válassza a 24 V-os LED világítást? Általánosságban elmondható, hogy ha minden más paramétert betartunk (diódák száma és mérete, összteljesítmény, felhasznált anyagok stb.), a fényerősségbeli különbség első pillantásra nem észrevehető, de hosszabb folyamatos szalagok használata esetén nyilvánvalóvá válik. A 12 V-os szalagok fényereje jelentősebben csökken, ha az egyik végükről kapnak áramot. Ez legfeljebb 5 m ajánlott hosszúságot eredményez, míg a 24 V-os állandó feszültségű szalagokat a gyártók legfeljebb 7–10 m hosszúságban javasolják bekötni.

Ez annak köszönhető, hogy a 12 V-os szalagokhoz képest kisebb áramot vesznek fel a forrásból. Ugyanazon teljesítmény eléréséhez a feszültség kétszerese fele áramot igényel. Ez a kulcsfontosságú kapcsolat lehetővé teszi, hogy a 24 V-os eszközök jellemzően kétszer nagyobb teljesítményű berendezések tápellátását biztosítsák a 12 V-hoz képest. Ennek eredményeként egy 4 A maximális áramerősségű kapcsoló 12 V-on 48 W-ot, 24 V-on pedig 96 W-ot képes kezelni.

Anélkül, hogy túlságosan belemennénk a műszaki részletekbe, leegyszerűsítve elmondható, hogy a legtöbb esetben a klasszikus konstrukciók 12 V-os félhosszúságú szakaszokkal rendelkeznek a rövidítéshez, ami szerepet játszhat abban, hogy a hosszt egy adott projekthez igazítsák.

Összegzés pontokba szedve:

12 V-os szalagok

- rugalmasabban lerövidíthető

24 V-os szalagok

- lehetővé teszi a hosszabb szakaszok egy darabban történő összekapcsolását
- azonos teljesítményhez csak feleannyi áramra van szükségük
- feleakkora áramerősség mellett általában kevésbé melegednek fel, és vékonyabb vezetékeket tesznek lehetővé

StrongLumio S5 | COB LED-szalagok 24V

COB (=chip on board) LED-szalagok

A COB (=chip on board) LED-szalagokat a luminofor rétegbe helyezett miniatűr diódák nagy sűrűsége jellemzi, ami folyamatos fénysort hoz létre. Az eredmény általában kiváló teljesítményjellemzők egyenletes fényhatás mellett.

A rugalmas szalagokon való felhasználás szempontjából ez egy viszonylag új technológia, de egyre jobb elérhetősége miatt már nagyon érdekes alternatívát jelent a klasszikus SMD (=surface mounted diode) egyedi látható diódákkal rendelkező szalagokkal szemben.

Fehér COB – 12 W / m, 8 mm

- védettségi fokozat IP20
- diódák száma / m: 480
- CRI 90+
- A COB-szalag folyamatos fénysort alkot a profil és a diffúzor megválasztásától függetlenül is. A hőelvezetés érdekében azonban továbbra is fennáll a profilba való beépítés szükségessége.
- egy összefüggő szalag maximális hossza: 10 m
- nagy intenzitású világítás

Felhasználási javaslatok:
- a konyhai munkalapok megvilágítása
- íróasztal megvilágítása
- álmennyezetek háttérvilágítása

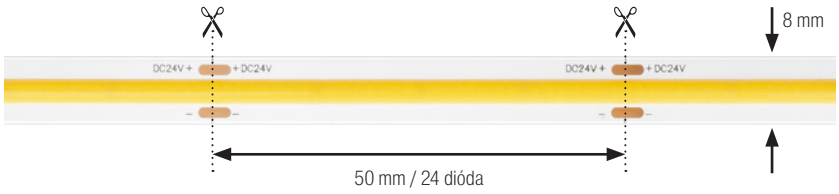

kód	a fény színe	hőmérséklet (K)	fényerősség (lm / m)	diódák száma 1 m-re	CRI Ra
491417	meleg fehér	±3000	1300	480	90+
491405	semleges fehér	±4500			
491416	hideg fehér	±6000			

24V DC | [h] 40000

Ajánlott összekötő kábelek



285094



134114

kód	leírás
487575	csatlakozó kábelek az All in one egységhez, egyszínű LED COB
285094	csatlakozó típusa Mini (forrasztott), 1,8 m
134114	közvetlen csatlakozás a transzformátorhoz (forrasztás), 2 m
467218	8 mm, egyszínű – 2 PIN [1]

[1] Univerzális csatlakozó 467218 + tetszőleges hosszúságú dupla vezeték

A további csatlakozókat a 06.61–06.62 oldalon találja.

Ajánlott tápegységek

Az ajánlott tápegységeket lásd a 06.49–06.50 oldalon

Áramelosztó



kód	leírás
285093	Mini 6 kivezetés (egyenként 72 W-ig), összesen max. 84 W, 0,25 m

StrongLumio S5 | COB LED-szalagok 24V

Fehér COB – 14,4 W / m, 10 mm

- védettségi fokozat: IP20
- diódák száma / m: 512
- CRI 90+
- A COB-szalag folyamatos fénysort alkot a profil és a diffúzor megválasztásától függetlenül is
- a hőelvezetés érdekében azonban továbbra is fennáll a profilba való beépítés szükségessége
- egy összefüggő szalag maximális hossza: 10 m
- nagy intenzitású világítás

Felhasználási javaslatok:
- a konyhai munkalapok megvilágítása
- íróasztal megvilágítása
- álmennyezetek háttérvilágítása

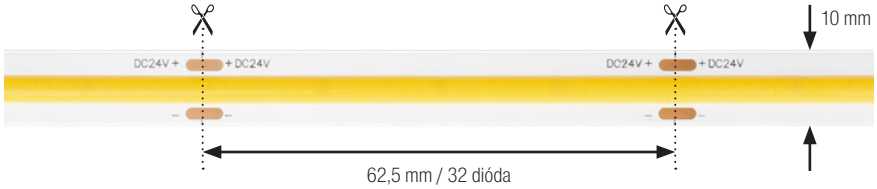

kód	a fény színe	hőmérséklet (K)	fényerősség (lm / m)	diódák száma 1 m-re	CRI Ra
472109	meleg fehér	±3000	1540	512	90+
472108	semleges fehér	±4500	1680		
472107	hideg fehér	±6000	1750		

24V DC | [h] 40000

Ajánlott összekötő kábelek



285094



134114

kód	leírás
487575	csatlakozó kábelek az All in one egységhez, egyszínű LED COB
285094	csatlakozó típusa Mini (forrasztott), 1,8 m
134114	közvetlen csatlakozás a transzformátorhoz (forrasztás), 2 m
527813	10 mm, egyszínű – 2 PIN [1]

[1] Univerzális csatlakozó 507814 + tetszőleges hosszúságú dupla vezeték

A további csatlakozókat a 06.61–06.62 oldalon találja.

Ajánlott tápegységek

Az ajánlott tápegységeket lásd a 06.49–06.50 oldalon

Áramelosztó



kód	leírás
285093	Mini 6 kivezetés (egyenként 72 W-ig), összesen max. 84 W, 0,25 m

StrongLumio S5 | LED-szalagok 24 V

Energiafelvétel 6 W / m IP20 CRI 90

- **LED-szalagok sorozata csúcsparaméterekkel és kiterjesztett garanciával (5 év)**
- **csúcsminőségű alkatrészek, mint például aranybevonat a megerősített alapon belül**
- magas CRI a valódi színérzékelés érdekében, kellemesebb, mint a legtöbb általános LED-szalag
- a CONSTANT CURRENT speciális kialakítású LED-szalag, amely minimális fénycsökkenést eredményez még a hosszú szalag és egy oldalról történő áramellátás esetén is
- különösen alkalmas hosszú telepítésekhez
- a szalag egybefüggő hossza akár 20 m is lehet, de nem szabad elfelejteni, hogy a vezeték megfelelő erősségét biztosítani kell, vagy mindkét oldalról kell táplálni
- **dekoratív világításra ajánljuk**

Felhasználási javaslatok:

- szalagok tematikus világításhoz, alkalmasak belső terekhez
- dekorációs világítás az ágy körül/mennyezeten
- lépcsőházi világítás
- üvegpolcok megvilágítása
- TV háttérvilágítás
- lábazatok megvilágítása
- éjszakai világítás
- gardrób szekrények

A CONSTANT CURRENT szalagtípus lehetővé teszi a 20 mm-es folytonos telepítést a fényerősség csökkenése nélkül.

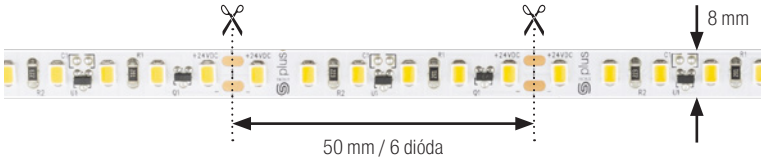

kód	a fény színe	hőmérséklet (K)	fényerősség (lm / m)	diódák száma 1 m-re	CRI Ra
355846	meleg fehér	±3000	560	120	90
355847	semleges fehér	±4500	600		
355848	hideg fehér	±6000	600		

GARANCIA 5 ÉV

24V DC | [h] 30000 | A dióda típusa: **2835**

Ajánljuk



285094 342535 487570

kód	leírás
285110	Mini hosszabbítókábel 1,8 m
285094	összekötő kábel forrasztáshoz, Mini csatlakozó, 1,8 m
342535	csatlakozókábel 1 m LED 10 mm-es rápattintható Mini[1]
487570	kábel az All in One egységhez – Mini, 2 m

[1] A bepattintható csatlakozókat ne helyezze a főzőlap, vízforraló vagy más hőforrás közelében, valamint magas páratartalmú közegbe. A csatlakozók oxidálódhatnak.
A bepattintható csatlakozók csak olyan megfelelő teret biztosító profilokkal kombinálhatók, mint például a Fanto, a Wide és a Diagonal14. A csatlakozási ponton a fény megszakadhat vagy megváltozhat – a LED-szalag a csatlakozási ponton nem érintkezik a profillal.
A csatlakozási pontnál szükséges a LED-szalagokat és a konnektorokat ALU profilokhoz ragasztani.
A további csatlakozókat a 06.61–06.62 oldalon találja.

A megfelelő működés érdekében javasoljuk, hogy a tápegység a lehető legközelebb legyen a világításhoz. A hosszabb kábel feszültségcsökkenést és ezáltal a fényerősség csökkenését okozza. Lehetséges, hogy zavaró befolyást gyakorolnak a közelben levő elektromos készülékek.

Ajánlott tápegységek

Az ajánlott tápegységeket lásd a 06.49–06.50 oldalon

Áramelosztó



kód	leírás
285093	Mini 6 kivezetés (egyenként 72 W-ig), összesen max. 84 W, 0,25 m

StrongLumio S5 | LED-szalagok 24 V

Energiafelvétel 14,4 W / m IP20 CRI 90

- **LED-szalagok sorozata csúcsparaméterekkel és kiterjesztett garanciával (5 év)**
- **csúcsminőségű alkatrészek, mint például aranyhuzalok a megerősített alapon belül**
- magas CRI a valódi színérzékelés érdekében, kellemesebb, mint a legtöbb általános LED-szalag
- egy összefüggő szalag maximális hossza: 10 m
- **nagy intenzitású világítás**

Felhasználási javaslatok:
- a konyhai munkalapok megvilágítása
- íróasztal megvilágítása
- álmennyezetek háttérvilágítása
- ruhásszekrények

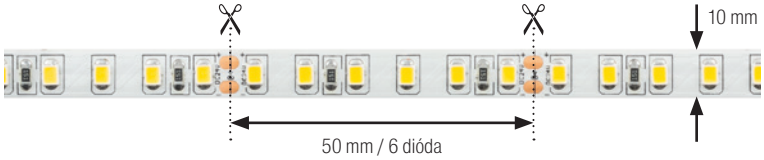

kód	a fény színe	hőmérséklet (K)	fényerősség (lm / m)	diódák száma 1 m-re	CRI Ra
355849	meleg fehér	±3000	1 300	120	90
355850	semleges fehér	±4500	1 400		
355851	hideg fehér	±6000			

GARANCIA 5 ÉV

24V DC | [h] 30000 | A dióda típusa: **2835**

Ajánljuk



285094 342536 487570

kód	leírás
285110	Mini hosszabbítókábel 1,8 m
285094	összekötő kábel forrasztáshoz, Mini csatlakozó, 1,8 m
342536	csatlakozókábel 1 m LED 10 mm-es rápattintható Mini[1]
487570	kábel az All in One egységhez – Mini, 2 m

[1] A bepattintható csatlakozókat ne helyezze a főzőlap, vízforraló vagy más hőforrás közelében, valamint magas páratartalmú közegbe. A csatlakozók oxidálódhatnak.
A bepattintható csatlakozók csak olyan megfelelő teret biztosító profilokkal kombinálhatók, mint például a Fanto, a Wide és a Diagonal14. A csatlakozási ponton a fény megszakadhat vagy megváltozhat – a LED-szalag a csatlakozási ponton nem érintkezik a profillal.
A csatlakozási pontnál szükséges a LED-szalagokat és a konnektorokat ALU profilokhoz ragasztani.
A további csatlakozókat a 06.61–06.62 oldalon találja.

A megfelelő működés érdekében javasoljuk, hogy a tápegység a lehető legközelebb legyen a világításhoz. A hosszabb kábel feszültségcsökkenést és ezáltal a fényerősség csökkenését okozza. Lehetséges, hogy zavaró befolyást gyakorolnak a közelben levő elektromos készülékek.

Ajánlott tápegységek

Az ajánlott tápegységeket lásd a 06.49–06.50 oldalon

Áramelosztó



kód	leírás
285093	Mini 6 kivezetés (egyenként 72 W-ig), összesen max. 84 W, 0,25 m

StrongLumio S5 | LED-szalagok 24 V

Energiafelvétel 21,6 W / m IP20 CRI 90

- **LED-szalagok sorozata csúcsparaméterekkel és kiterjesztett garanciával (5 év)**
- **csúcsminőségű alkatrészek, mint például aranyhuzalok a megerősített alapon belül**
- magas CRI a valódi színérzékelés érdekében, kellemesebb, mint a legtöbb általános LED-szalag
- egy összefüggő szalag maximális hossza: 10 m
- **nagyon nagy intenzitású világítás**

Felhasználási javaslatok:
- a konyhai munkalapok megvilágítása
- íróasztal megvilágítása
- álmennyezetek háttérvilágítása

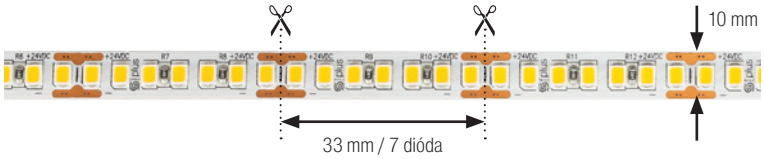

kód	a fény színe	hőmérséklet (K)	fényerősség (lm / m)	diódák száma 1 m-re	CRI Ra
355853	meleg fehér	±3000	1 890	210	90
355854	semleges fehér	±4500	2 000		
355855	hideg fehér	±6000			

GARANCIA 5 ÉV

24V DC | [h] 30000 | A dióda típusa: **2835**

Ajánljuk


285094


342536


487570

kód	leírás
285110	Mini hosszabbítókábel 1,8 m
285094	összekötő kábel forrasztáshoz, Mini csatlakozó, 1,8 m
342536	csatlakozókábel 1 m LED 10 mm-es rápattintható Mini[1]
487570	kábel az All in One egységhez – Mini, 2 m

[1] A bepattintható csatlakozókat ne helyezze a főzőlap, vízforraló vagy más hőforrás közelében, valamint magas páratartalmú közegbe. A csatlakozók oxidálódhatnak. A bepattintható csatlakozók csak olyan megfelelő teret biztosító profilokkal kombinálhatók, mint például a Fanto, a Wide és a Diagonal14. A csatlakozási ponton a fény megszakadhat vagy megváltozhat – a LED-szalag a csatlakozási ponton nem érintkezik a profillal. A csatlakozási pontnál szükséges a LED-szalagokat és a konnektorokat ALU profilokhoz ragasztani.
A további csatlakozókat a 06.61–06.62 oldalon találja.

A megfelelő működés érdekében javasoljuk, hogy a tápegység a lehető legközelebb legyen a világításhoz. A hosszabb kábel feszültségcsökkenést és ezáltal a fényerősség csökkenését okozza. Lehetséges, hogy zavaró befolyást gyakorolnak a közelben levő elektromos készülékek.

Ajánlott tápegységek

Az ajánlott tápegységeket lásd a 06.49–06.50 oldalon

Áramelosztó



kód	leírás
285093	Mini 6 kivezetés (egyenként 72 W-ig), összesen max. 84 W, 0,25 m

StrongLumio S3 | LED-szalagok 24V

Energiafelvétel 6 W / m IP20

- egy összefüggő szalag maximális hossza: 10 m
- **dekoratív világításra ajánljuk**

Felhasználási javaslatok:
- szalagok tematikus világításhoz, alkalmasak belső terekhez
- lépcsőházi világítás
- üvegpolcok megvilágítása
- TV háttérvilágítás
- lábazatok megvilágítása
- éjszakai világítás
- ruhásszekrények



kód	a fény színe	hőmérséklet (K)	fényerősség (lm / m)	diódák száma 1 m-re	CRI Ra
284554	meleg fehér	±3000	700	60	80
284555	semleges fehér	±4000	670		
284556	hideg fehér	±6000	700		

24V DC | [h] 30000 | A dióda típusa: **2835**

Ajánlott összekötő kábelek

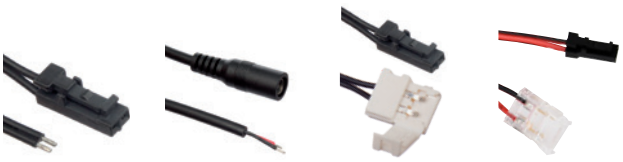

285094 | 134114 | 342535 | 487570

kód	leírás
285094	csatlakozó típusa Mini (forrasztott), 1,8 m
134114	közvetlen csatlakozás a transzformátorhoz (forrasztás), 2 m
342535	bekattintható csatlakozó[1] Mini végzáróval, 1 m
487570	kábel az All in One egységhez – Mini, 2 m

[1] A bepattintható csatlakozókat ne helyezze a főzőlap, vízforraló vagy más hőforrás közelében, valamint magas páratartalmú közegbe. A csatlakozók oxidálódhatnak.
A bepattintható csatlakozók csak olyan megfelelő teret biztosító profilokkal kombinálhatók, mint például a Fanto, a Wide és a Diagonal14. A csatlakozási ponton a fény megszakadhat vagy megváltozhat – a LED-szalag a csatlakozási ponton nem érintkezik a profillal.
A csatlakozási pontnál szükséges a LED-szalagokat és a konnektorokat ALU profilokhoz ragasztani.
A további csatlakozókat a 06.61–06.62 oldalon találja.

Ajánlott tápegységek

Az ajánlott tápegységeket lásd a 06.49–06.50 oldalon

Áramelosztó



kód	leírás
285093	Mini 6 kivezetés (egyenként 72 W-ig), összesen max. 84 W, 0,25 m

StrongLumio S3 | LED-szalagok 24V

Energiafelvétel 12 W / m IP20

- egy összefüggő szalag maximális hossza: 10 m
- **nagy intenzitású világítás**

Felhasználási javaslatok:
- a konyhai munkalapok megvilágítása
- íróasztal megvilágítása
- álmennyezetek háttérvilágítása
- ruhásszekrények

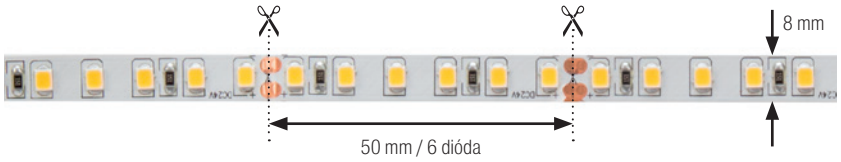

kód	a fény színe	hőmérséklet (K)	fényerősség (lm / m)	diódák száma 1 m-re	CRI Ra
284560	meleg fehér	±3000	1240	120	80
284561	semleges fehér	±4000	1300		
284562	hideg fehér	±6000	1350		

24V DC | [h] 30000 | A dióda típusa: **2835**

Ajánlott összekötő kábelek

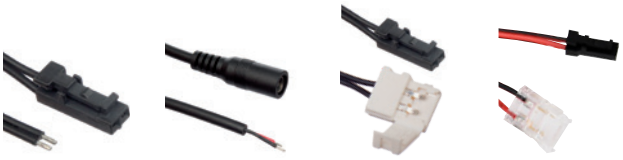

285094 134114 342535 487570

kód	leírás
285094	csatlakozó típusa Mini (forrasztott), 1,8 m
134114	közvetlen csatlakozás a transzformátorhoz (forrasztás), 2 m
342535	bekattintható csatlakozó[1] Mini végzáróval, 1 m
487570	kábel az All in One egységhez – Mini, 2 m

[1] A bepattintható csatlakozókat ne helyezze a főzőlap, vízforraló vagy más hőforrás közelében, valamint magas páratartalmú közegbe. A csatlakozók oxidálódhatnak.
A bepattintható csatlakozók csak olyan megfelelő teret biztosító profilokkal kombinálhatók, mint például a Fanto, a Wide és a Diagonal14. A csatlakozási ponton a fény megszakadhat vagy megváltozhat – a LED-szalag a csatlakozási ponton nem érintkezik a profillal.
A csatlakozási pontnál szükséges a LED-szalagokat és a konnektorokat ALU profilokhoz ragasztani.
A további csatlakozókat a 06.61–06.62 oldalon találja.

Ajánlott tápegységek

Az ajánlott tápegységeket lásd a 06.49–06.50 oldalon

Áramelosztó



kód	leírás
285093	Mini 6 kivezetés (egyenként 72 W-ig), összesen max. 84 W, 0,25 m

StrongLumio S3 | LED-szalagok 24V

Energiafelvétel 14,4 W / m IP20

- egy összefüggő szalag maximális hossza: 10 m
- **nagy intenzitású világítás**

Felhasználási javaslatok:
- a konyhai munkalapok megvilágítása
- íróasztal megvilágítása
- álmennyezetek háttérvilágítása

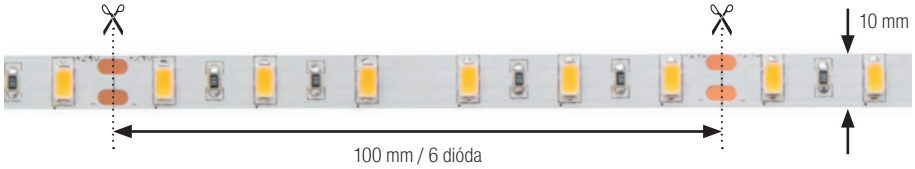

kód	a fény színe	hőmérséklet (K)	fényerősség (lm / m)	diódák száma 1 m-re	CRI Ra
284566	meleg fehér	±3000	1330	60	80
284567	semleges fehér	±4000	1490		
284568	hideg fehér	±6000	1470		

24V DC | [h] 30000 | A dióda típusa: **5730**

Ajánlott összekötő kábelek

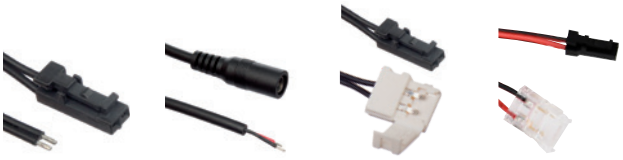

285094 | 134114 | 342536 | 487570

kód	leírás
285094	csatlakozó típusa Mini (forrasztott), 1,8 m
134114	közvetlen csatlakozás a transzformátorhoz (forrasztás), 2 m
342536	bekattintható csatlakozó[1] Mini végzáróval, 1 m
487570	kábel az All in One egységhez – Mini, 2 m

[1] A bepattintható csatlakozókat ne helyezze a főzőlap, vízforraló vagy más hőforrás közelében, valamint magas páratartalmú közegbe. A csatlakozók oxidálódhatnak.
A bepattintható csatlakozók csak olyan megfelelő teret biztosító profilokkal kombinálhatók, mint például a Fanto, a Wide és a Diagonal14. A csatlakozási ponton a fény megszakadhat vagy megváltozhat – a LED-szalag a csatlakozási ponton nem érintkezik a profillal.
A csatlakozási pontnál szükséges a LED-szalagokat és a konnektorokat ALU profilokhoz ragasztani.
A további csatlakozókat a 06.61–06.62 oldalon találja.

Ajánlott tápegységek

Az ajánlott tápegységeket lásd a 06.49–06.50 oldalon

Áramelosztó



kód	leírás
285093	Mini 6 kivezetés (egyenként 72 W-ig), összesen max. 84 W, 0,25 m

Energiafelvétel 21,6 W / m IP20

- egy összefüggő szalag maximális hossza: 10 m
- nagyon magas diódasűrűségű LED-csík, 210 dióda / m
- világítás közben, szinte folyamatos vonalat képez, látható pontok nélkül
- nagy hatékonyságú diódák használata, akár 115 lm / W-ig
- **nagyon nagy intenzitású világítás**

Felhasználási javaslatok:
- a konyhai munkalapok megvilágítása
- íróasztal megvilágítása
- álmennyezetek háttérvilágítása

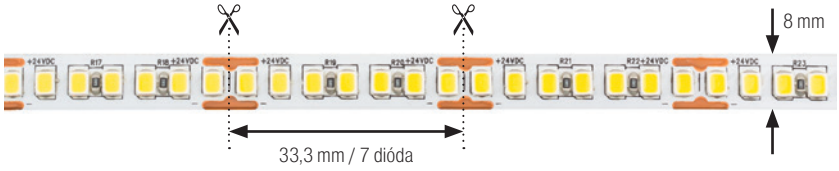

kód	a fény színe	hőmérséklet (K)	fényerősség (lm / m)	diódák száma 1 m-re	CRI Ra
342534	semleges fehér	±4000	2 500	210	80

24V DC | [h] 30000 | A dióda típusa: **2835**

Ajánlott összekötő kábelek


285094


134114


487570

kód	leírás
285094	csatlakozó típusa Mini (forrasztott), 1,8 m
134114	közvetlen csatlakozás a transzformátorhoz (forrasztás), 2 m
487570	kábel az All in One egységhez – Mini, 2 m

[1] A bepattintható csatlakozókat ne helyezze a főzőlap, vízforraló vagy más hőforrás közelében, valamint magas páratartalmú közegbe. A csatlakozók oxidálódhatnak.
A bepattintható csatlakozók csak olyan megfelelő teret biztosító profilokkal kombinálhatók, mint például a Fanto, a Wide és a Diagonal14. A csatlakozási ponton a fény megszakadhat vagy megváltozhat – a LED-szalag a csatlakozási ponton nem érintkezik a profillal.
A csatlakozási pontnál szükséges a LED-szalagokat és a konnektorokat ALU profilokhoz ragasztani.
A további csatlakozókat a 06.61–06.62 oldalon találja.

Ajánlott tápegységek

Az ajánlott tápegységeket lásd a 06.49–06.50 oldalon

Áramelosztó



kód	leírás
285093	Mini 6 kivezetés (egyenként 72 W-ig), összesen max. 84 W, 0,25 m

StrongLumio S3 | LED-szalagok 24V

Energiafelvétel 26 W / m IP20

- egy összefüggő szalag maximális hossza: 10 m
- nagyon magas diódasűrűségű LED-szalag, 304 dióda/m
- világítás közben folyamatos vonalat képez, látható pontok nélkül
- nagy hatékonyságú diódák használata, akár 130 lm / W-ig
- **nagyon nagy intenzitású világítás**

Felhasználási javaslatok:
- a konyhai munkalapok megvilágítása
- íróasztal megvilágítása
- álmennyezetek háttérvilágítása

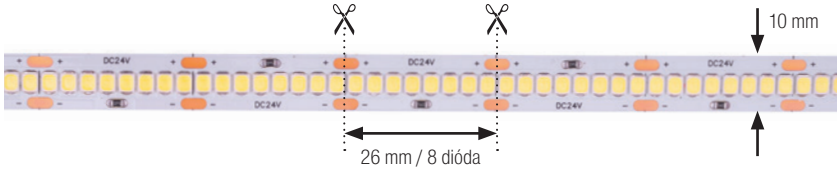

kód	a fény színe	hőmérséklet (K)	fényerősség (lm / m)	diódák száma 1 m-re	CRI Ra
405359	meleg fehér	±3000	2 200	304	83
405360	semleges fehér	±4000	2 500		
405361	hideg fehér	±6000	2200		

24V DC | [h] 30000 | A dióda típusa: **2835**

Ajánlott összekötő kábelek


285094


134114


487570

kód	leírás
285094	csatlakozó típusa Mini (forrasztott), 1,8 m
134114	közvetlen csatlakozás a transzformátorhoz (forrasztás), 2 m
487570	kábel az All in One egységhez – Mini, 2 m

[1] A bepattintható csatlakozókat ne helyezze a főzőlap, vízforraló vagy más hőforrás közelében, valamint magas páratartalmú közegbe. A csatlakozók oxidálódhatnak.
A bepattintható csatlakozók csak olyan megfelelő teret biztosító profilokkal kombinálhatók, mint például a Fanto, a Wide és a Diagonal14. A csatlakozási ponton a fény megszakadhat vagy megváltozhat – a LED-szalag a csatlakozási ponton nem érintkezik a profillal.
A csatlakozási pontnál szükséges a LED-szalagokat és a konnektorokat ALU profilokhoz ragasztani.
A további csatlakozókat a 06.61–06.62 oldalon találja.

Ajánlott tápegységek

Az ajánlott tápegységeket lásd a 06.49–06.50 oldalon

Áramelosztó



kód	leírás
285093	Mini 6 kivezetés (egyenként 72 W-ig), összesen max. 84 W, 0,25 m

Energiafelvétel 10 W / m Szilikon (Neon hatás) LED-szalag IP 67 (kitöltés után)

- **a LED-szalaggal együtt**
- mindkét oldalon 1,5 m-es kábelek Mini csatlakozókkal
- meleg fehér színben
- keskeny profilban 35 mm-es sugárral hajlítható, nem hajlik keresztirányban, vagy nem fordulhat el, nem hajlik át éles sarkon, stb.
- a vízállóság érdekében a végeket a megfelelő csatlakozókkal kell lefedni, és a csatlakozásokat szilikon tömítőanyaggal le kell tömíteni
- **dekoratív világításra ajánljuk**

Felhasználási javaslatok:
- kültéri és beltéri dekorációnak alkalmas
- klasszikus neonhatás
- világító reklámként használható stb.

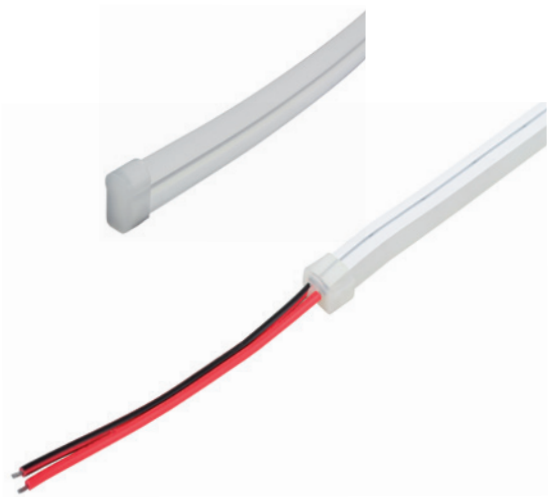

kód	típusa	méret (mm)
405177	LED-szalaggal 10 W / m meleg fehér (kb. 2500 K)	4 × 10
406053	LED-szalag nélkül (a LED-szalag ajánlott szélessége 8 – 10 mm)	8 × 16

24V DC | IP 67 | A dióda típusa: **2835**

- **üres profil - lekerekített forma**
- a szilikon burkolat vájatában előre be van szerelve egy vezeték a LED-szalag menetezéséhez
- kínálatunkból 12/24 V-os, alacsonyabb teljesítményű LED-szalagok is használhatók
- nem alkalmazható 10 W / m-nél nagyobb teljesítményű LED-szalagokhoz a rossz hőelvezetés miatt
- RGB LED-szalagok is használhatók – azonban a fehérek túlmelegedést a LED-szalag és a szilikon burkolat károsodását okozhatják

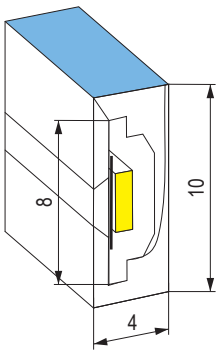

405177

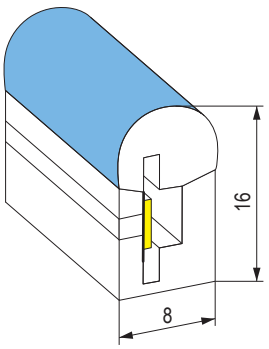

406053

KIEGÉSZÍTŐK

kód	leírás
405478	végzáró szilikon (Neon hatás) LED-szalaghoz – nyílással a kábelek számára
405477	végzáró szilikon (Neon hatás) LED-szalaghoz – nyílás nélkül
406055	végzáró szilikon (Neon hatás) burkolathoz (LED-szalag nélkül) – nyílással a kábelek számára
406054	végzáró szilikon (Neon effektus) burkolathoz (LED-szalag nélkül) – nyílás nélkül

Ajánlott tápegységek

Az ajánlott tápegységeket lásd a 06.49–06.50 oldalon

StrongLumio S5 | LED-szalagok 24V

Energiafelvétel 22 W / m CCT COB

- védettségi fokozat: IP20
- diódák száma / m: 608
- CRI 90+
- A COB-szalag folyamatos fénysort alkot a profil és a diffúzor megválasztásától függetlenül is
- egy összefüggő szalag maximális hossza: 10 m
- LED-szalag a fényhőmérséklet beállításának lehetőségével meleg fehértől hideg fehérig
- a fényhőmérséklet beállításához a megfelelő vezérlőt és vezérlőegységet kell használni
- a hosszú távú működéshez be kell szerelni egy LED-szalagot a megfelelő hőelvezetésű alumíniumprofilba
- **nagyon nagy intenzitású világítás**

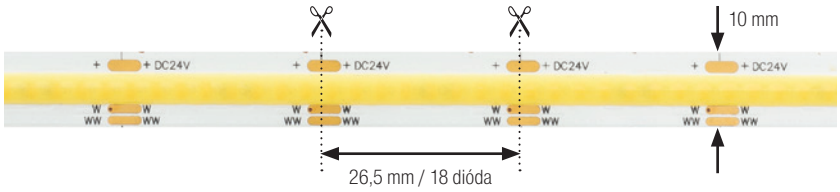

kód	leírás	hőmérséklet (K)	fényerősség (lm / m)	diódák száma 1 m-re	CRI Ra
472110	meleg fehértől hideg fehérig	2700–8000	2750	608	90+

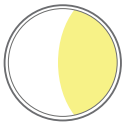

CCT

24V DC

[h] 40000

Távvezérlők



467118

kód	leírás
405195	érintés nélküli kapcsoló / fényerő-szabályzó / a világítási hőmérséklet ALU profilokhoz történő beállításával (forrasztáshoz)
467118	2 az 1-ben univerzális RF távirányító
405357	RF vezérlőegység
467120	forgatható távirányító – 1 zóna
467122	falra szerelhető LED vezérlő - CCT
467117	RF vezérlőegység + wifi
486285	all in one egység 50 W
486289	all in one egység 100 W

Ajánlott összekötő kábelek



487571

kód	leírás
487576	CCT COB kábel az All in one egységhez
487105	CCT COB csatlakozó – nem használhatók ugyanazok a csatlakozók, mint a klasszikus CCT-szalag esetében

Ajánlott tápegységek

Az ajánlott tápegységeket lásd a 06.49–06.50 oldalon

StrongLumio S3 | LED-szalagok 24 V

Energiafelvétel 14,4 W / m CCT IP20

- egy összefüggő szalag maximális hossza: 10 m
- **LED-szalag a fényhőmérséklet beállításának lehetőségével meleg fehértől hideg fehérig**
- a fényhőmérséklet beállításához a megfelelő vezérlőt és vezérlőegységet kell használni
- **a hosszú távú működéshez be kell szerelni egy LED-szalagot a megfelelő hőelvezetésű alumíniumprofilba**
- **nagy intenzitású világítás**

Felhasználási javaslatok:
- a konyhai munkalapok megvilágítása
- íróasztal megvilágítása
- álmennyezetek háttérvilágítása



kód	leírás	hőmérséklet (K)	fényerősség (lm / m)	diódák száma 1 m-re	CRI Ra
405176	meleg fehértől hideg fehérig	2800–6500	1200	60	94

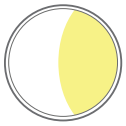
CCT

24V DC | [h] 30000 | A dióda típusa: **5050**

Távvezérlők


467118

kód	leírás
405195	érintés nélküli kapcsoló / fényerő-szabályzó / a világítási hőmérséklet ALU profilokhoz történő beállításával (forrasztáshoz)
467118	2 az 1-ben univerzális RF távirányító
405357	RF vezérlőegység
467120	forgatható távirányító – 1 zóna
467122	falra szerelhető LED vezérlő - CCT
467117	RF vezérlőegység + wifi
486285	all in one egység 50 W
486289	all in one egység 100 W

Ajánlott összekötő kábelek


487571

kód	leírás
487571	CCT kábel az All in one egységhez
367822	háromvonalas forrasztópáka vagy kiválasztott CCT csatlakozóval való használatra lásd a 06.62 oldalt

Ajánlott tápegységek

Az ajánlott tápegységeket lásd a 06.49–06.50 oldalon

StrongLumio S5 | LED-szalagok 24 V

Energiafelvétel 15 W / m RGB COB

- védettségi fokozat: IP20
- diódák száma / m: 840
- **dekoratív világításra ajánljuk**

Az RGB szalag COB változata = a háromszínű diódák kombinációja bármilyen színben világíthat, de a fehér nem áll meg önmagában, mint az RGBW és az RGBCCT esetében.

Az RGB LED-szalagok nem alkalmasak szokásos megvilágításra. Mivel színes szegmensekből állnak, a fényspektrum korlátozott, és a fény nem természetes. A szegmensek fehér fényben jelentősen meg vannak terhelve, és élettartamuk alacsonyabb, mint az egyszínű LED-szalagoké.

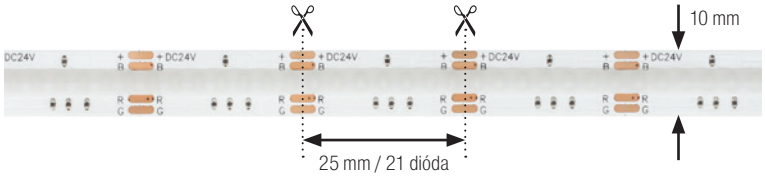

kód	védettségi fokozat	fényerősség (lm / m)	diódák száma 1 m-re
472111	IP20	Az RGB-hez nincs megadva	60

24V DC

[h] 40000

RGB

Távvezérlők



405206

kód	leírás
467120	forgatható távirányító – 1 zóna
467123	falra szerelhető LED vezérlő - RGB
405206	4 az 1-ben univerzális RF távirányító
405357	RF vezérlőegység
467117	RF vezérlőegység + wifi
486286	all in one egység 50 W
486291	all in one egység 100 W

Ajánlott összekötő kábelek



487577

kód	leírás
487577	csatlakozókábelek az All in one RGB COB egységhez
487106	RGB COB csatlakozó – nem használhatók ugyanazok a csatlakozók, mint a klasszikus RGB-szalag esetében

Ajánlott tápegységek

Az ajánlott tápegységeket lásd a 06.49–06.50 oldalon

StrongLumio S5 | LED-szalagok 24 V

Energiafelvétel 14,4 W / m RGB

- egy összefüggő szalag maximális hossza: 10 m
- **dekoratív világításra ajánljuk**

Az RGB LED-szalagok nem alkalmasak szokásos megvilágításra. Mivel színes szegmensekből állnak, a fényspektrum korlátozott, és a fény nem természetes. A szegmensek fehér fényben jelentősen meg vannak terhelve, és élettartamuk alacsonyabb, mint az egyszínű LED-szalagoké.

Felhasználási javaslatok:

- házak megvilágítása
- tematikus világítás – a szín és az intenzitás megváltoztatásának lehetősége
- terasz, bár, üzletek, gyerekszobák megvilágítása
- álmennyezetek háttérvilágítása

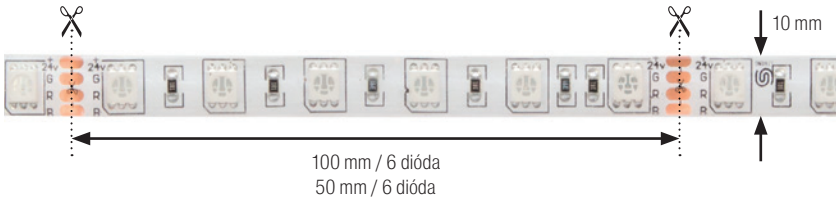

kód	védettségi fokozat	fényerősség (lm / m)	diódák száma 1 m-re
284602	IP20	Az RGB-hez nincs megadva	60
284569	IP65 (gélben)		
406139	IP20		120
406140	IP65 (gélben)		

RGB

24V DC

A dióda típusa: **5050**

Távvezérlők



405206

kód	leírás
467120	forgatható távirányító – 1 zóna
467123	falra szerelhető LED vezérlő - RGB
405206	4 az 1-ben univerzális RF távirányító
405357	RF vezérlőegység
467117	RF vezérlőegység + wifi
486286	all in one egység 50 W
486291	all in one egység 100 W

Ajánlott összekötő kábelek



487572

kód	leírás
487572	RGB kábel az All in one egységhez
276497	négysoros forrasztáshoz vagy a kiválasztott csatlakozóval való használatra, lásd a 06.62. oldalt

Ajánlott tápegységek

Az ajánlott tápegységeket lásd a 06.49–06.50 oldalon

StrongLumio S5 | LED-szalagok 24 V

Energiafelvétel 14,4 W / m RGBW

- egy összefüggő szalag maximális hossza: 10 m
- LED-szalag a fény színének RGB + fehér beállítási lehetőségével, de a hőmérséklet nem állítható
- a fényhőmérséklet beállításához a megfelelő vezérlőt és vezérlőegységet kell használni
- a hosszú távú működéshez be kell szerelni egy LED-szalagot a megfelelő hőelvezetésű alumíniumprofilba
- **dekoratív világításra ajánljuk**

Az alapvető RGB LED-szalagok nem alkalmasak a szokásos megvilágításra. Mivel színes szegmensekből állnak, a fényspektrum korlátozott, és a fény nem természetes.

Az RGBW LED-szalagok egy tiszta fehér színű hozzáadott szegmenssel rendelkeznek, így teljes fehér színspektrumot bocsátanak ki, de a fénykibocsátás az 1/4 oldalarány miatt nem túl nagy, így dekorációs célokra alkalmasak, élettartamuk kb. alacsonyabb, mint az egyszínű LED-szalagoké

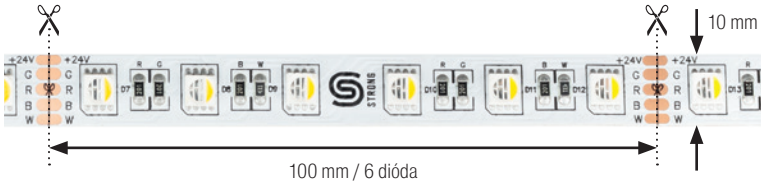

kód	a fény színe	fényerősség (lm / m)	diódák száma 1 m-re
393024	RGB + meleg fehér (3000 K)	Az RGB-hez nincs megadva	60
472113	RGB + semleges fehér (4500 K)		
472114	RGB + hideg fehér (6500 K)		

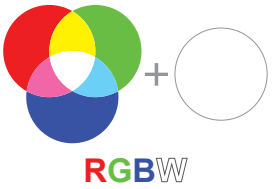

24V DC

A dióda típusa: **5050**

Távvezérlők



405206

kód	leírás
467120	forgatható távirányító – 1 zóna
467124	falra szerelhető LED vezérlő - RGBW
405206	4 az 1-ben univerzális RF távirányító
405357	RF vezérlőegység
467117	RF vezérlőegység + wifi
486287	all in one egység 50 W
486292	all in one egység 100 W

Ajánlott összekötő kábelek



487573

kód	a fény színe
487573	RGBW kábel az All in one egységhez
399079	ötvonalas forrasztópáka vagy kiválasztott csatlakozóval való használatra lásd a 06.62 oldalt

Ajánlott tápegységek

Az ajánlott tápegységeket lásd a 06.49–06.50 oldalon

StrongLumio S5 | LED-szalagok 24 V

Energiafelvétel 14,4 / 28,8 W / m RGBCCT

- egy összefüggő szalag maximális hossza: 5 m
- védettségi fokozat: IP20
- diódák száma / m: 60
- **dekoratív világításra ajánljuk**

LED-szalag a fény színének beállításával RGB + fehér, állítható hőmérséklettel
- a fény színének beállításához a megfelelő vezérlőt és vezérlőegységet kell használni
- a hosszú távú működéshez a LED-szalagot a megfelelő hőleadású alumínium - profilra kell felszerelni
- dekoratív világításra ajánljuk

Az alapvető RGB LED-szalagok nem alkalmasak a szokásos megvilágításra. Mivel színes szegmensekből állnak, a fényspektrum korlátozott, és a fény nem természetes.
Az RGBCCT LED-szalagok mindegyik diódájához meleg és hideg fehér szegmensek vannak hozzáadva, így teljes spektrumot bocsátanak ki, és lehetőség van a fényhőmérséklet beállítására.
A fénykibocsátás azonban 1:5-öd része az arányoknak, ezért inkább dekorációs célokra alkalmasak.

A többszínű LED-szalagok élettartama általában rövidebb, mint az egyszínű LED-szalagoké



472112

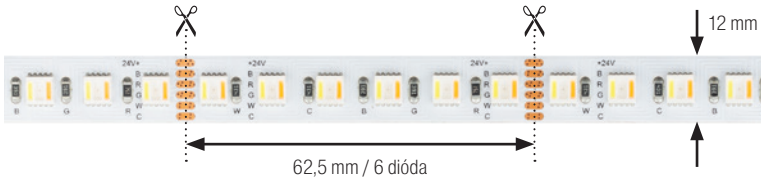

475425

kód	a fény színe	hőmérséklet (K)	fényerősség (lm / m)	diódák száma 1 m-re	energiafelvétel (W / m)
472112	RGB + meleg fehértől hideg fehérig	2700 – 6500	Az RGB-hez nincs megadva	60	14,4
475425				96	28,8



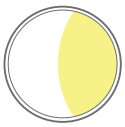

24V DC

A dióda típusa: **5050**

Távvezérlők



405206

kód	leírás
467120	forgatható távirányító – 1 zóna
405206	4 az 1-ben univerzális RF távirányító
467117	RF vezérlőegység + wifi
486288	all in one egység 50 W
486293	all in one egység 100 W

Ajánlott összekötő kábelek



487573

kód	a fény színe
487574	RGBCCT kábel az All in one egységhez
489472	hatvonalas forrasztópáka vagy a kiválasztott csatlakozóval való használathoz lásd a 06.62 oldalon

Ajánlott tápegységek

Az ajánlott tápegységeket lásd a 06.49–06.50 oldalon

StrongLumio 24 V-os tápegységek

A kiválasztás és a telepítés alapelvei

Tápegység teljesítménye (W) = x+ 20% (30%)

x = LED-szalag hossza (m) × LED-szalag teljesítménye (W/m)

Példa: 14,4 W/m teljesítményű szalag és 2,5 m hosszúságú beépített szalag használata esetén a szalag teljesítménye 36 W + 20% tartalék (7,2 W) = 43,2 W. Tehát 44 W-nál nagyobb tápegységre lesz szüksége.

Figyelmeztetés

A 12 V-os LED-szalagok nem kombinálhatók 24 V-os transzformátorral és fordítva.

A tápegységnek mindig elegendő tartalékkal kell rendelkeznie a LED-szalag összeállításához.

Normál használat esetén a tartaléknak 20%-nak kell lennie, 5 óránál hosszabb használat esetén javasoljuk a tartalék növelését 30%-ra vagy még többre. A kínált tápegységek olyan védelemmel rendelkeznek, amely megakadályozza a sérüléseket, túlterhelés esetén leáll, majd a terhelés csökkentése és lehűlése után a tápegység újra működőképes. A túlterhelés azonban negatív hatással van a teljes élettartamra.

A tápegységet úgy kell felszerelni, hogy az esetleges csere esetén mindig hozzáférhető és jól szellőztetett legyen. A kicsi, szellőzetlen helybe történő telepítés csökkenti az élettartamot.

Kérjük, vegye figyelembe, hogy a tápfeszültségnek meg kell felelnie a ČSN EN 60038 szabványnak, **az elektromos hálózat túlfeszültségéből adódó károk nem adnak okot a reklamációra.**

A reklamációk megoldása a hibás tápegység cseréjével történik. A csatlakozás cseréjével kapcsolatos többletköltségeket nem ismerjük el.

24 V-os tápegységek

- LED-szalagok és 24 V-os világítótestek tápellátása, egyenáram
- tápellátás 220 – 240 V, 50 Hz



kód	teljesítmény	L × D × H (mm)
284616	18 W, 0,75 A	88 × 39 × 28
284617	30 W, 1,25 A	85 × 50 × 32
284618	60 W, 2,5 A	116 × 52 × 33
284619	80 W, 3,4 A	116 × 56 × 33
284620 [1]	120 W, 5 A	175 × 72 × 42

[1] a tápegység három vezetékes levehető tápkábellel rendelkezik

F | IP 20 | 220-240 V | 24V DC

- kerek JACK csatlakozó narancssárga aljzattal (24 V) a kimeneten
- a megfelelő működés érdekében javasoljuk, hogy a tápegység a lehető legközelebb legyen a fényforráshoz (A hosszabb kábelek feszültségveszteséget és ennek következtében a fényerő csökkenését okozzák. Lehetséges, hogy zavaró befolyást gyakorolnak a közelben levő elektromos készülékek.)
- a tápegység teljesítményének nagyobbnak kell lennie a lámpák energiafelvételénél, az ajánlott tartalék 20%, állandó világítás mellett javasoljuk a tartalék növelését 30%-ra
- a tápegységnek legalább 0,5 m távolságra kell lennie más elektromos készülékektől
- úgy helyezze el, hogy biztosítva legyen a megfelelő szellőztetés – hőelvezetés
- kábel hossza 2 × 1 m
- CE tanúsítvány

24 V-os lapos tápegységek

- LED-szalagok és 24 V-os világítótestek tápellátása, egyenáram
- tápellátás 220 – 240 V, 50 Hz



GARANCIA 3 ÉV

kód	teljesítmény	L × D × H (mm)
284622	40 W	160 × 58 × 20
284623	60 W	184 × 64 × 22
405188	75 W	170 × 57 × 32
284624	100 W	180 × 66 × 32

F | IP 20 | 220-240 V | 24V DC

- kerek JACK csatlakozó kimenettel
- a megfelelő működés érdekében javasoljuk, hogy a tápegység a lehető legközelebb legyen a fényforráshoz (A hosszabb kábelek feszültségveszteséget és ennek következtében a fényerő csökkenését okozzák. Lehetséges, hogy zavaró befolyást gyakorolnak a közelben levő elektromos készülékek.)
- transzformátor teljesítményének magasabbnak kell lenni, mint a világítótest energiafelvétele, ajánlott 20 %-os, tartósabb világítás mellett megnövelt 30 %-os tartalékot ajánlunk
- a tápegységnek legalább 0,5 m távolságra kell lennie más elektromos készülékektől
- úgy helyezze el, hogy biztosítva legyen a megfelelő szellőztetés – hőelvezetés
- kábel hossza 2 × 1 m
- CE tanúsítvány
- fedett sorkapcsok más kábelek esetleges csatlakoztatásához (csak engedéllyel rendelkező személy végezheti el)

StrongLumio 3PIN tápegységek 24 V-os mini csatlakozókkal

- Mini csatlakozókkal a kimeneten és egy 3PIN csatlakozóval a közös kapcsolóhoz
- kapcsolódó kapcsolókat lásd a 06.12. oldalon



kód	leírás
484188	tápegység 24 V – 36 W (6× Mini csatlakozó + 1x 3PIN érzékelő) 110 × 25 × 160 mm



kód	leírás
484189	tápegység 24 V – 80 W (8× Mini csatlakozó + 1× 3PIN érzékelő) 115 × 25 × 200 mm



kód	leírás
484190	tápegység 24 V – 100 W (8× Mini csatlakozó + 1× 3PIN érzékelő) 115 × 25 × 200 mm

MEAN WELL
Márkás tápegységek, nagy teljesítmény

– MEAN WELL márkájú 24 V-os tápegységek nagy teljesítménnyel (320 W-ig elérhető változatok) és kiváló minőséggel

A tápegységek csak a legjobb minőségű alkatrészekkel vannak felszerelve, amelyek hosszú távú és gondtalan működést biztosítanak.

A transzformátor mindkét végén kivezetett vezetékek vannak, a tápegység fedele fémből készült. A tápegység tokozott védőborítása megvédi az alkatrészeket a nedvesség vagy folyadék bejutásától. A tápegység teste két rögzítővel van felszerelve az alaphoz való könnyű rögzítés érdekében.

- a tápegység por- és vízálló kialakítása
- Mean Well megbízhatóság és minőségi garancia – 5 év garancia
- strapabíró fém tok tartókonzolokkal
- magas erőforrás-hatékonyság
- egyszerű csatlakoztatás közvetlenül a kábelekhez

IP67



kód	leírás
482670	MEAN WELL tápegység XLG-150-24-A, 24 V, 150 W, IP67, 180 × 63 × 35,5 mm



kód	leírás
482683	MEAN WELL tápegység XLG-200-24-A, 24 V, 200 W, IP67, 199 × 63 × 35,5 mm



kód	leírás
482686	MEAN WELL tápegység HLG-320H-24-A, 24 V, 320 W, IP67, 252 × 90 × 43,8 mm

StrongLumio S1 | LED-szalagok 12V

Energiafelvétel 4,8 W / m IP20

- egy összefüggő szalag maximális hossza: 5 m
- **dekoratív világításra ajánljuk**

Felhasználási javaslatok:
- szalagok tematikus világításhoz, alkalmasak belső terekhez
- dekorációs világítás az ágy körül
- lépcsőházi világítás
- TV háttérvilágítás
- lábazatok megvilágítása
- éjszakai világítás
- ruhásszekrények



kód	a fény színe	hőmérséklet (K)	fényerősség (lm / m)	diódák száma 1 m-re
132251	meleg fehér	±3000	475	60
249934	semleges fehér	±4000		
131573	hideg fehér	±6500	500	

12V DC | [h] 30000 | A dióda típusa: **2835**

Ajánlott összekötő kábelek

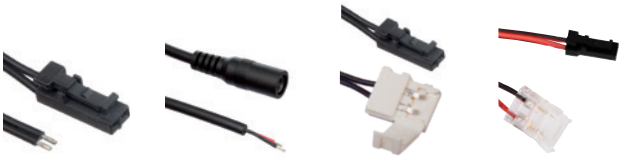

285094 | 134114 | 342535 | 487570

kód	leírás
285094	csatlakozó típusa Mini (forrasztott), 1,8 m
134114	közvetlen csatlakozás a transzformátorhoz (forrasztás), 2 m
342535	bekattintható csatlakozó[1] Mini végzáróval, 1 m
487570	kábel az All in One egységhez – Mini, 2 m

[1] A bepattintható csatlakozókat ne helyezze a főzőlap, vízforraló vagy más hőforrás közelében, valamint magas páratartalmú közegbe. A csatlakozók oxidálódhatnak.
A bepattintható csatlakozók csak olyan megfelelő teret biztosító profilokkal kombinálhatók, mint például a Fanto, a Wide és a Diagonal14. A csatlakozási ponton a fény megszakadhat vagy megváltozhat – a LED-szalag a csatlakozási ponton nem érintkezik a profillal.
A csatlakozási pontnál szükséges a LED-szalagokat és a konnektorokat ALU profilokhoz ragasztani.
A további csatlakozókat a 06.61–06.62 oldalon találja.

Ajánlott tápegységek

Az ajánlott tápegységeket lásd a 06.57–06.58 oldalakon

Áramelosztó



kód	leírás
285093	Mini 6 kivezetés (egyenként 72 W-ig), összesen max. 84 W, 0,25 m

Stronglumio S3 | LED-szalagok 12 V, IP65

Energiafelvétel 4,8 W / m IP65

- vízálló kivitel[1]
- nedves környezetben való használat esetén szigetelje le szilikonos ragasztóval azokat a helyeket, amelyek érintkezhetnek a vízzel
- egy összefüggő szalag maximális hossza: 5 m
- **dekoratív világításra ajánljuk**

[1] Ez a típusú LED-szalag a mérsékelt hőelvezetés miatt nem ajánlott hosszú távú világításra. Laminát, üveg stb. nem biztosítják a megfelelő hőelvezetést. Fennáll a diódák kiégése, a védőbevonat károsodása. A folyamatos világítás javasolt időtartama max. 60 perc. A túlmelegedés okozta károkra nem terjed ki a garancia.

Felhasználási javaslatok:
- szalagok tematikus világításhoz, kültéri használatra alkalmasak
- kültéri lépcsőház megvilágítás
- a ház, pavilonok, erkélyek díszvilágítása
- fürdőszoba világítás



kód	a fény színe	hőmérséklet (K)	fényerősség (lm / m)	diódák száma 1 m-re
132267	meleg fehér	±3000	450	60
132266	hideg fehér	±6500	475	

12V DC | [h] 30000 | A dióda típusa: **2835**

Ajánlott összekötő kábelek


285094


134114


487570

kód	leírás
285094	csatlakozó típusa Mini (forrasztott), 1,8 m
134114	közvetlen csatlakozás a transzformátorhoz (forrasztás), 2 m
487570	kábel az All in One egységhez – Mini, 2 m

[1] A bepattintható csatlakozókat ne helyezze a főzőlap, vízforraló vagy más hőforrás közelében, valamint magas páratartalmú közegbe. A csatlakozók oxidálódhatnak.
A bepattintható csatlakozók csak olyan megfelelő teret biztosító profilokkal kombinálhatók, mint például a Fanto, a Wide és a Diagonal14. A csatlakozási ponton a fény megszakadhat vagy megváltozhat – a LED-szalag a csatlakozási ponton nem érintkezik a profillal.
A csatlakozási pontnál szükséges a LED-szalagokat és a konnektorokat ALU profilokhoz ragasztani.
A további csatlakozókat a 06.61–06.62 oldalon találja.

Ajánlott tápegységek

Az ajánlott tápegységeket lásd a 06.57–06.58 oldalakon

Áramelosztó



kód	leírás
285093	Mini 6 kivezetés (egyenként 72 W-ig), összesen max. 84 W, 0,25 m

StrongLumio S1 | LED-szalagok 12V

Energiafelvétel 9,6 W/m IP20

- egy összefüggő szalag maximális hossza: 5 m
- **dekoratív világításra ajánljuk**

Felhasználási javaslatok:
- szalagok tematikus világításhoz
- dekorációs világítás az ágy körül
- lépcsőházi világítás
- fali világítás
- üvegpolcok megvilágítása
- TV háttérvilágítás
- lábazatok megvilágítása
- éjszakai világítás
- ruhásszekrények

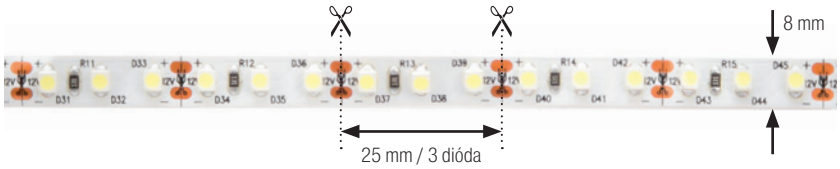

kód	a fény színe	hőmérséklet (K)	fényerősség (lm / m)	diódák száma 1 m-re
231392	meleg fehér	±3000	915	120
250029	semleges fehér	±4000	970	
231387	hideg fehér	±6500	970	

12V DC | [h] 30000 | A dióda típusa: **2835**

Ajánlott összekötő kábelek

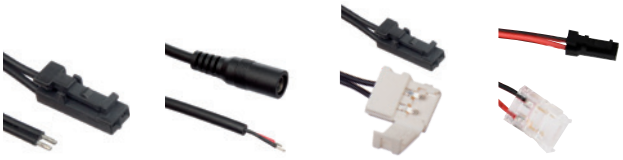

285094 | 134114 | 342535 | 487570

kód	leírás
285094	csatlakozó típusa Mini (forrasztott), 1,8 m
134114	közvetlen csatlakozás a transzformátorhoz (forrasztás), 2 m
342535	bekattintható csatlakozó[1] Mini végzáróval, 1 m
487570	kábel az All in One egységhez – Mini, 2 m

[1] A bepattintható csatlakozókat ne helyezze a főzőlap, vízforraló vagy más hőforrás közelében, valamint magas páratartalmú közegbe. A csatlakozók oxidálódhatnak.
A bepattintható csatlakozók csak olyan megfelelő teret biztosító profilokkal kombinálhatók, mint például a Fanto, a Wide és a Diagonal14. A csatlakozási ponton a fény megszakadhat vagy megváltozhat – a LED-szalag a csatlakozási ponton nem érintkezik a profillal.
A csatlakozási pontnál szükséges a LED-szalagokat és a konnektorokat ALU profilokhoz ragasztani.
A további csatlakozókat a 06.61–06.62 oldalon találja.

Ajánlott tápegységek

Az ajánlott tápegységeket lásd a 06.57–06.58 oldalakon

Áramelosztó



kód	leírás
285093	Mini 6 kivezetés (egyenként 72 W-ig), összesen max. 84 W, 0,25 m

StrongLumio S1 | LED-szalagok 12V

Energiafelvétel 12 W / m IP20

- egy összefüggő szalag maximális hossza: 3 m
- **nagy intenzitású világítás**

Felhasználási javaslatok:
- a konyhai munkalapok megvilágítása
- íróasztal megvilágítása
- álmennyezetek háttérvilágítása
- ruhásszekrények

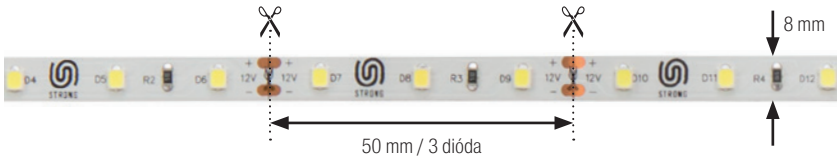

kód	a fény színe	hőmérséklet (K)	fényerősség (lm / m)	diódák száma 1 m-re
231394	meleg fehér	±3000	1240	60
250030	semleges fehér	±4000	1270	
231388	hideg fehér	±6500	1300	

12V DC | [h] 30000 | A dióda típusa: **2835**

Ajánlott összekötő kábelek



285094 134114 342535 487570

kód	leírás
285094	csatlakozó típusa Mini (forrasztott), 1,8 m
134114	közvetlen csatlakozás a transzformátorhoz (forrasztás), 2 m
342535	bekattintható csatlakozó[1] Mini végzáróval, 1 m
487570	kábel az All in One egységhez – Mini, 2 m

[1] A bepattintható csatlakozókat ne helyezze a főzőlap, vízforraló vagy más hőforrás közelében, valamint magas páratartalmú közegbe. A csatlakozók oxidálódhatnak.
A bepattintható csatlakozók csak olyan megfelelő teret biztosító profilokkal kombinálhatók, mint például a Fanto, a Wide és a Diagonal14. A csatlakozási ponton a fény megszakadhat vagy megváltozhat – a LED-szalag a csatlakozási ponton nem érintkezik a profillal.
A csatlakozási pontnál szükséges a LED-szalagokat és a konnektorokat ALU profilokhoz ragasztani.
A további csatlakozókat a 06.61–06.62 oldalon találja.

Ajánlott tápegységek

Az ajánlott tápegységeket lásd a 06.57–06.58 oldalakon

Áramelosztó



kód	leírás
285093	Mini 6 kivezetés (egyenként 72 W-ig), összesen max. 84 W, 0,25 m

StrongLumio S3 | LED-szalagok 12 V, IP65

Energiafelvétel 12 W/m IP65

- vízálló kivitel[1]
- nedves környezetben való használat esetén szigetelje le szilikonos ragasztóval azokat a helyeket, amelyek érintkezhetnek a vízzel
- egy összefüggő szalag maximális hossza: 3 m
- **nagyon erős világítás**

[1] Ez a típusú LED-szalag nem ajánlott hosszú távú világításra a rossz hőelvezetés miatt. A rosszabb hőelvezetés miatt rövidebb ideig tartó megvilágításhoz ajánlott. A laminált, üveg stb. nem biztosítja a megfelelő hőelvezetést. Fennáll a diódák kiégése, a védőbevonat károsodása. A folyamatos világítás javasolt időtartama max. 30 perc. A túlmelegedés okozta károkra nem terjed ki a garancia.

Felhasználási javaslatok:
- magasabb páratartalmú helyek rövid távú megvilágítása



kód	a fény színe	hőmérséklet (K)	fényerősség (lm / m)	diódák száma 1 m-re
231401	meleg fehér	±3000	1000	60
231396	hideg fehér	±6500	1050	

12V DC | [h] 30000 | A dióda típusa: **2835**

Ajánlott összekötő kábelek


285094


134114


487570

kód	leírás
285094	csatlakozó típusa Mini (forrasztott), 1,8 m
134114	közvetlen csatlakozás a transzformátorhoz (forrasztás), 2 m
487570	kábel az All in One egységhez – Mini, 2 m

[1] A bepattintható csatlakozókat ne helyezze a főzőlap, vízforraló vagy más hőforrás közelében, valamint magas páratartalmú közegbe. A csatlakozók oxidálódhatnak.
A bepattintható csatlakozók csak olyan megfelelő teret biztosító profilokkal kombinálhatók, mint például a Fanto, a Wide és a Diagonal14. A csatlakozási ponton a fény megszakadhat vagy megváltozhat – a LED-szalag a csatlakozási ponton nem érintkezik a profillal.
A csatlakozási pontnál szükséges a LED-szalagokat és a konnektorokat ALU profilokhoz ragasztani.
A további csatlakozókat a 06.61–06.62 oldalon találja.

Ajánlott tápegységek

Az ajánlott tápegységeket lásd a 06.57–06.58 oldalakon

Áramelosztó



kód	leírás
285093	Mini 6 kivezetés (egyenként 72 W-ig), összesen max. 84 W, 0,25 m

StrongLumio S1 | LED-szalagok 12V

Energiafelvétel 14,4 W / m IP20

- egy összefüggő szalag maximális hossza: 3 m
- **nagy intenzitású világítás**

Felhasználási javaslatok:
- a konyhai munkalapok megvilágítása
- íróasztal megvilágítása
- álmennyezetek háttérvilágítása
- ruhásszekrények



kód	a fény színe	hőmérséklet (K)	fényerősség (lm / m)	diódák száma 1 m-re
157844	meleg fehér	±3000	1200	60
291403	semleges fehér	±4000	1200	
132276	hideg fehér	±6500	1200	

12V DC | [h] 30000 | A dióda típusa: **5050**

Ajánlott összekötő kábelek



285094 134114 342536 487570

kód	leírás
285094	csatlakozó típusa Mini (forrasztott), 1,8 m
134114	közvetlen csatlakozás a transzformátorhoz (forrasztás), 2 m
342536	bekattintható csatlakozó[1] Mini végzáróval, 1 m
487570	kábel az All in One egységhez – Mini, 2 m

[1] A bepattintható csatlakozókat ne helyezze a főzőlap, vízforraló vagy más hőforrás közelében, valamint magas páratartalmú közegbe. A csatlakozók oxidálódhatnak.
A bepattintható csatlakozók csak olyan megfelelő teret biztosító profilokkal kombinálhatók, mint például a Fanto, a Wide és a Diagonal14. A csatlakozási ponton a fény megszakadhat vagy megváltozhat – a LED-szalag a csatlakozási ponton nem érintkezik a profillal.
A csatlakozási pontnál szükséges a LED-szalagokat és a konnektorokat ALU profilokhoz ragasztani.
A további csatlakozókat a 06.61–06.62 oldalon találja.

Ajánlott tápegységek

Az ajánlott tápegységeket lásd a 06.57–06.58 oldalakon

Áramelosztó



kód	leírás
285093	Mini 6 kivezetés (egyenként 72 W-ig), összesen max. 84 W, 0,25 m

StrongLumio tápegységek 12 V

A kiválasztás és a telepítés alapelvei

Tápegység teljesítménye (W) = x+ 20% (30%)

x = LED-szalag hossza (m) × LED-szalag teljesítménye (W/m)

Példa: 14,4 W/m teljesítményű szalag és 2,5 m hosszúságú beépített szalag használata esetén a szalag teljesítménye 36 W + 20% tartalék (7,2 W) = 43,2 W. Tehát 44 W-nál nagyobb tápegységre lesz szüksége.

Figyelmeztetés

A 12 V-os LED-szalagok nem kombinálhatók 24 V-os transzformátorral és fordítva.

A tápegységnek mindig elegendő tartalékkal kell rendelkeznie a LED-szalag összeállításához.

Normál használat esetén a tartaléknak 20%-nak kell lennie, 5 óránál hosszabb használat esetén javasoljuk a tartalék növelését 30%-ra vagy még többre. A kínált tápegységek olyan védelemmel rendelkeznek, amely megakadályozza a sérüléseket, túlterhelés esetén leáll, majd a terhelés csökkentése és lehűlése után a tápegység újra működőképes. A túlterhelés azonban negatív hatással van a teljes élettartamra.

A tápegységet úgy kell felszerelni, hogy az esetleges csere esetén mindig hozzáférhető és jól szellőztetett legyen. A kicsi, szellőzetlen helybe történő telepítés csökkenti az élettartamot.

Kérjük, vegye figyelembe, hogy a tápfeszültségnek meg kell felelnie a ČSN EN 60038 szabványnak, **az elektromos hálózat túlfeszültségéből adódó károk nem adnak okot a reklamációra.**

A reklamációk megoldása a hibás tápegység cseréjével történik. A csatlakozás cseréjével kapcsolatos többletköltségeket nem ismerjük el.

12 V-os tápegységek

- LED-szalagok és 12 V-os világítótestek tápellátása, egyenáram
- tápellátás 220 – 240 V, 50 Hz



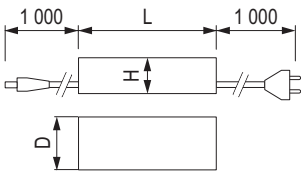

kód	teljesítmény	L × D × H (mm)
405179	18 W / 1,5 A	88 × 39 × 28
405180	30 W / 2,5 A	85 × 50 × 32
405181	48 W / 4,0 A	116 × 52 × 33
405182	80 W / 6,6 A	116 × 56 × 34
353250 [1]	120 W / 10 A	172 × 73 × 43

[1] a tápegység három vezetékes levehető tápkábellel és két kerek csatlakozóval rendelkezik a kimeneten

F | IP 20 | 220-240 V | 12V DC

- a kimeneten kerek JACK csatlakozó szürke aljzattal (12 V)
- a megfelelő működés érdekében javasoljuk, hogy a tápegység a lehető legközelebb legyen a fényforráshoz (A hosszabb kábelek feszültségveszteséget és ennek következtében a fényerő csökkenését okozzák. Lehetséges, hogy zavaró befolyást gyakorolnak a közelben levő elektromos készülékek.)
- a tápegységnek legalább 0,5 m távolságra kell lennie más elektromos készülékektől
- a tápegységeket úgy kell elhelyezni, hogy biztosítva legyen a megfelelő szellőztetés – hőelvezetés, zárt térben történő elhelyezéskor biztosítani kell a megfelelő szellőztetést (szellőző nyílások)
- a tápegység teljesítményének nagyobbnak kell lennie a lámpák energiafelvételénél, az ajánlott tartalék 20%, állandó világítás mellett javasoljuk tartalék növelését 30%-ra
- kábel hossza 2 × 1 m

12 V-os lapos tápegységek

- LED-szalagok és 12 V-os világítótestek tápellátása, egyenáram, szürke szélek (12 V)
- tápellátás 220 – 240 V, 50 Hz

GARANCIA 3 ÉV



kód	teljesítmény	L × D × H (mm)
405183	15 W / 1,25 A	160 × 30 × 16
405184	30 W / 2,5 A	160 × 58 × 18
405185	60 W / 5 A	184 × 64 × 22
405186	75 W / 6,25 A	170 × 57 × 32
405187	100 W / 8,33 A	180 × 66 × 32

F | IP 20 | 220-240 V | 12V DC

- kerek JACK csatlakozó kimenettel
- a megfelelő működés érdekében javasoljuk, hogy a tápegység a lehető legközelebb legyen a fényforráshoz (A hosszabb kábelek feszültségveszteséget és ennek következtében a fényerő csökkenését okozzák. Lehetséges, hogy zavaró befolyást gyakorolnak a közelben levő elektromos készülékek.)
- a tápegységnek legalább 0,5 m távolságra kell lennie más elektromos készülékektől
- a tápegységeket úgy kell elhelyezni, hogy biztosítva legyen a megfelelő szellőztetés – hőelvezetés, zárt térben történő elhelyezéskor biztosítani kell a megfelelő szellőztetést (szellőző nyílások)
- kábel hossza 2 × 1 m

Adapter 12 V-os konnektorhoz

- közvetlenül az aljzatba csatlakoztatható szürke konnektorhüvellyel (12 V)
- LED-szalagok és világítótestek tápellátására, tápfeszültség 12 V, egyenáram



kód	teljesítmény	L × D × H (mm)
405178	6 W / 0,5 A	58 × 26 × 35

F | IP 20 | 220-240 V | 12V DC

StrongLumio 3PIN tápegységek 12V-os Mini csatlakozókkal

- Mini csatlakozókkal a kimeneten és egy 3PIN csatlakozóval a közös kapcsolóhoz
- kapcsolódó kapcsolókat lásd a 06.12. oldalon



kód	leírás
484185	tápegység 12 V – 24 W (4× Mini csatlakozó + 1× 3PIN érzékelő) 110 × 25 × 160 mm



kód	leírás
484186	tápegység 12 V – 60 W (7× Mini csatlakozó + 1× 3PIN érzékelő) 115 × 25 × 200 mm



kód	leírás
484187	tápegység 12 V – 100 W (8× Mini csatlakozó + 1× 3PIN érzékelő) 115 × 25 × 200 mm

MEAN WELL
Márkás tápegységek, nagy teljesítmény

– MEAN WELL márkájú 12 V-os tápegységek nagy teljesítménnyel (264 W-ig elérhető változatok) és kiváló minőséggel

A tápegységek csak a legjobb minőségű alkatrészekkel vannak felszerelve, amelyek hosszú távú és gondtalan működést biztosítanak.

A transzformátor mindkét végén kivezetett vezetékek vannak, a tápegység fedele fémből készült. A tápegység tokozott védőborítása megvédi az alkatrészeket a nedvesség vagy folyadék bejutásától. A tápegység teste két rögzítővel van felszerelve az alaphoz való könnyű rögzítés érdekében.

- a tápegység por- és vízálló kialakítása
- Mean Well megbízhatóság és minőségi garancia – 5 év garancia
- strapabíró fém tok tartókonzolokkal
- magas erőforrás-hatékonyság
- egyszerű csatlakoztatás közvetlenül a kábelekhez

IP67



kód	leírás
482663	tápegység MEAN WELL XLG-150-12-A, 12 V, 150 W, IP67, 180 × 63 × 35,5 mm



kód	leírás
482682	tápegység MEAN WELL XLG-200-12-A, 12 V, 200 W, IP67, 199 × 63 × 35,5 mm



kód	leírás
482684	tápegység MEAN WELL HLG-320H-12-A, 12 V, 264 W, IP67, 252 × 90 × 43,8 mm

tartozékok LED-szalagokhoz

Csatlakozókábelek

- a tápegység és a LED-szalag csatlakoztatásához (közvetlen csatlakozás)



134114



179054

kód	leírás
134114	LED-szalagok tápellátásához (forrasztás), jack, 2 m
179054	LED-szalagok tápellátásához (forrasztás), jack, 0,15 m

12V DC 24V DC

- a lehető legrövidebb csatlakozókábeleket használja
- soha ne tekerje fel a kábeleket egy gombolyagba vagy tekercsbe, hanem rövidítse le a kívánt hosszúságra, vagy hagyja lazán megfeszítve

12 V-os és 24 V-os áramelosztók

- több fogyasztási helyre történő elosztás céljából
- kerek csatlakozó a bemeneten
- Ideális több LED-szalag vagy spotlámpa egyidejűleg vezérelt ágainak használatához



285093

kód	konnektor típusa
285093	Mini (egyenként 3A-ig, 6 kivezetés), összesen max. 3,5A (Jack), 0,25 m

12V DC 24V DC MINI

12 V-os és 24 V-os áramelosztók

- Mini csatlakozó a bemeneten
- Ideális több LED-szalag vagy spotlámpa egyidejűleg vezérelt ágainak használatához
- érzékelőkből és kapcsolókból több aljzatba történő elosztáshoz



356328

kód	konnektor típusa
356328	Mini (egyenként 3A-ig, 6 aljzat), összesen max. 3 A (Mini), 0,25 m

12V DC 24V DC MINI

Csatlakozókábelek csatlakozókkal

- alkalmas Mini végű kapcsoló csatlakoztatására StrongLumio tápegységekkel
- alkalmas Mini végű kapcsoló csatlakoztatására StrongLumio tápegységekkel
- alkalmas a Mini végű LED-szalagok csatlakoztatására távvezérlővel 223823



342541

kód	leírás
342541	tápegység (Jack) – Mini csatlakozó, 0,15 m

12V DC 24V DC MINI

Hosszabbító kábel 3PIN kapcsolókhoz

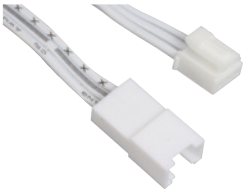

kód	leírás
507817	hosszabbító kábel 3PIN kapcsolókhoz, 2 m

12V DC 24V DC MINI

tartozékok LED-szalagokhoz

Csatlakozókábel áramelosztókhoz, forrasztáshoz

- LED-szalagok csatlakoztatásához
- tápellátás



285094

kód	leírás
285094	csatlakozó típusa Mini [1] F, 1,8 m

12V DC 24V DC

[1] ez a típus biztosítékkal van felszerelve, olyan helyekre javasoljuk, ahol nagyobb a mechanikus terhelés, magasabb a rezgés stb.

- a forrasztó kábelek nagyobb megbízhatóságot mutatnak, alkalmasak nedvesség jelenlétében történő használatra stb.
- Az összeköttetést javasoljuk zsugorcsővel leszigetelni, vagy legalább szigetelőszalaggal leragasztani

Hosszabbító kábelek



285110

kód	leírás
285110	hosszabbítókábel Mini – Mini, 1,8 m

12V DC 24V DC

Csatlakozókábelek All in One egységhez

- az All in One egység csatlakoztatására szolgál a megfelelő LED-szalaggal
- csak kattintsa rá és csatlakoztassa
- a kimeneti csatlakozók leválaszthatók, és a szalag cseréje esetén újra felhasználhatók
- az egyszínűek 10 mm-es szalagokhoz vannak méretezve, de 8 mm-es szalagokhoz is használhatók. A profil kiválasztásakor azonban figyelembe kell venni a nagyobb méreteket

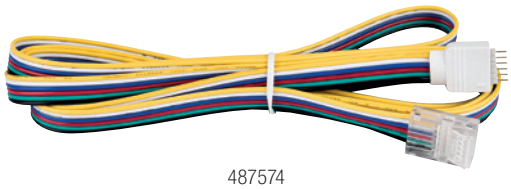

487574

kód	megfelelő szalagtípus
487570	egyszínű LED
487575	egyszínű LED COB
487571	CCT
487576	CCT COB
487572	RGB
487577	RGB COB
487573	RGBW
487574	RGBCCT

DC tápaljzat sorkapcsokkal

- anya a tápegység kerek csatlakozójához való csatlakoztatáshoz
- a dupla vezeték egyszerű csatlakoztatása forrasztás nélkül



381175

kód	leírás
381175	feketészöld

12V DC 24V DC

- maximális áram 5 A
- maximális feszültség 50 V

tartozékok LED-szalagokhoz

Kábelek csatlakozóval



342535



342536

- kábelhossz 1 m
- konnektor típusa: Mini
- egyszínű 8 vagy 10 mm-es LED-szalaghoz alkalmas csatlakozók
- nem alkalmas olyan LED-szalagokra, amelyeknek sűrűsége meghaladja a 120 LED/m-t
- a csatlakozók ezekbe a profilokba illeszkednek: Fanto, Wide, Diagonal14

kód	a LED-szalag szélességéhez	csatlakozó mérete (mm)	kábel hossza
342535	8 mm	13 × 15 × 5	1 m
342536	10 mm	15 × 15 × 5	

12V DC | 24V DC | MINI

- a forrasztott kötést nem szabad a főzőlap, a vízforraló vagy más hőforrás közelében és magas páratartalmú helyekre helyezni (a csatlakozók oxidálódhatnak)
- az illeszkedésnél látható lehet a fény megszakítása
- a csatlakozási pontnál szükséges a LED-szalagokat és a konnektorokat ALU profilokhoz ragasztani

LED fordító, forrasztásra

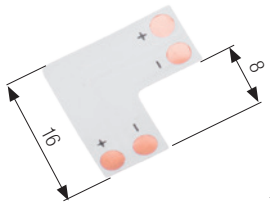

342539

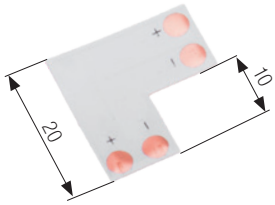

342540

kód	a LED-szalag szélességéhez
342539	8 mm
342540	10 mm

12V DC | 24V DC

- a sarok 2 LED-szalag összekötésére alkalmas, 90°-os szögben
- ügyelni kell a helyes polaritás betartására

Gyorscsatlakozók





342537

- csatlakozó 2 LED-szalag összekötéséhez 8 vagy 10 mm szélességűhöz
- nem alkalmas olyan LED-szalagokra, amelyeknek sűrűsége meghaladja a 120 LED/m-t
- a csatlakozók ezekbe a profilokba illeszkednek: Fanto, Wide, Diagonal14

kód	a LED-szalag szélességéhez	méret (mm)
342537	8 mm	13 × 15 × 5
342538	10 mm	15 × 15 × 5

12V DC | 24V DC

- a forrasztott kötést nem szabad a főzőlap, a vízforraló vagy más hőforrás közelében és magas páratartalmú helyekre helyezni (a csatlakozók oxidálódhatnak)
- az illeszkedésnél látható lehet a fény megszakítása
- a csatlakozási pontnál szükséges a LED-szalagokat és a konnektorokat ALU profilokhoz ragasztani

"L" alakú csatlakozó 2 db LED-szalaghoz



kód	leírás
467212	10 mm, egyszínű – 2 CSAPSZEG
467213	10 mm, RGB – 4 CSAPSZEG



kód	leírás
388254	10 mm, RGBW – 5 CSAPSZEG



kód	leírás
507815	8 mm, egyszínű – 2 CSAPSZEG
507816	10 mm, egyszínű – 2 CSAPSZEG

❗ nem használható 5730-as diódákhoz (szalagok 06.39. o.)

tartozékok LED-szalagokhoz

2 LED-szalag csatlakoztatása



kód	leírás
467209	8 mm, egyszínű – 2 CSAPSZEG
467217	10 mm, egyszínű – 2 CSAPSZEG
467210	10 mm, CCT – 3 CSAPSZEG
467211	10 mm, RGB – 4 CSAPSZEG
467215	10 mm, RGBW – 5 CSAPSZEG
467216	10 mm, RGBCCT – 6 CSAPSZEG



kód	leírás
378296	8 mm, egyszínű – 2 CSAPSZEG
388183	10 mm, egyszínű – 2 CSAPSZEG



kód	leírás
487104	10 mm, CCT – 3 CSAPSZEG
487104	10 mm, RGB – 4 CSAPSZEG

COB-szalagokhoz alkalmas



kód	leírás
467226	8 mm, egyszínű – 2 CSAPSZEG
467222	10 mm, egyszínű – 2 CSAPSZEG
467223	10 mm, CCT – 3 CSAPSZEG
467224	10 mm, RGB – 4 CSAPSZEG

LED-szalagok csatlakoztatása <-> kábel



kód	leírás
467207	8 mm, egyszínű – 2 CSAPSZEG
467201	10 mm, egyszínű – 2 CSAPSZEG
467202	10 mm, CCT – 3 CSAPSZEG
467203	10 mm, RGB – 4 CSAPSZEG
467205	10 mm, RGBW – 5 CSAPSZEG
467206	12 mm, RGBCCT – 6 CSAPSZEG



kód	leírás
378297	8 mm, egyszínű – 2 CSAPSZEG
388184	10 mm, egyszínű – 2 CSAPSZEG



kód	leírás
487105	10 mm, CCT – 3 CSAPSZEG
487106	10 mm, RGB – 4 CSAPSZEG

COB-szalagokhoz alkalmas
- a kábel hossza 15 cm



kód	leírás
467225	8 mm, egyszínű – 2 CSAPSZEG
467219	10 mm, egyszínű – 2 CSAPSZEG
467220	10 mm, CCT – 3 CSAPSZEG
467221	10 mm, RGB – 4 CSAPSZEG

LED-szalag <-> kábel <-> LED-szalag



COB-szalagokhoz alkalmas
- a kábel hossza 15 cm

kód	leírás
487107	10 mm, CCT – 3 CSAPSZEG
487108	10 mm, RGB – 4 CSAPSZEG

Szalagok és kábelek univerzális csatlakoztatása – 2 PIN





Alkalmas minden típusú egyszínű IP20 szalaghoz (beleértve a COB-ot is)

kód	leírás
507813	8 mm
507814	10 mm

tartozékok LED-szalagokhoz

Öntapadós kábelcsatorna



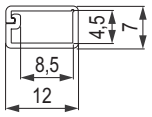

mini 12 × 7 mm

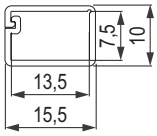

nagy 15 × 10 mm

- ragasztószalaggal felszerelve
- bútorokba szerelt kábelek elrejtésére
- anyag: PVC műanyag
- megfelel a ČSN EN 50085 szabványnak
- B tűzveszélyességi fokozat (nehezen gyúlékony)
- nem alkalmas kültéri használatra

hossz (m)	mini 12 × 7 mm			nagy 5 ×10 mm
	fehér	fa	sötét fa	fehér
1	**356970**	**356971**	**356972**	**356973**
2	**356974**	**356975**	**356976**	**356977**

Tápkábel



347904

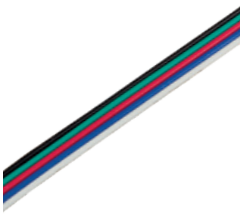

399079

kód	leírás
347904	kéteres kábel 2×0,5 mm², 20 AWG, piros-fekete
465852	kéteres kábel 2 × 0,5 mm², 20 AWG, fehér-piros
367822	háromeres kábel CCT-szalagokhoz, 3 × 0,35 mm²
276497	négyeres kábel RGB-szalagokhoz, 4 × 0,35 mm²
399079	öteres kábel RGBW szalagokhoz, 5 × 0,3 mm²
489472	hateres kábel RGBCCT szalagokhoz, 6 × 0,3 mm²

- A színkóddal ellátott kábelek megkönnyítik a szalag és a vezérlő csatlakoztatását, valamint a szalagok összekapcsolását
- max. terhelés a DIN VDE 0100 szerint 30°C-ig: 7 A (1. csoport), 9 A (2. csoport), 12 A (3. csoport)
- a megfelelő működés érdekében javasoljuk, hogy a tápegység a lehető legközelebb legyen a fényhez, a hosszabb kábelek feszültségveszteséget és ennek következtében a fényerő csökkenését okozzák, valamint hatással lehetnek a közeli elektromos készülékekre is
- ne tekerje fel a kábelt gombolyagba vagy a tekercsbe, fennáll a zárlat és a túlmelegedés veszélye

Zsugorcső



359353

- alkalmas a LED-szalagok/hálózati kábel átmenetének szigetelésére
- húzza fel a kábel és a LED-szalag átmenetére
- a zsugorodás hevítéskor következik be
- a vízálló összeköttetés szükségességének esetén a belsejébe további szilikon tömítő anyagot kell alkalmazni
- eladás méterenként tekercsről vagy egy méteres darabonként

kód	leírás
359353	8,0 / 4,0 mm, fekete
359355	10,0 / 5,0 mm, fekete
416547	6,0 / 3,0 mm, átlátszó 1 m
416548	8,0 / 4,0 mm, átlátszó 1 m
416549	10.0 / 5,0 mm, átlátszó 1 m
481469	8,0 / 4,0 mm, sárgászöld
503155	10,0 / 5,0 mm, barna

Gyorscsatlakozók kábelekhez

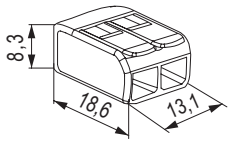

kód	leírás
316055	2-pólusú telepítő kapocs (Wago)
507264	3-pólusú telepítő kapocs (Wago)

- 12 V, 24 V és 230 V vezetékek csatlakoztatására szolgál – forrasztás helyett
- **egymással összekapcsolt bemenetek**
- szilárd vezető 0,2–4 mm²
- kábelvezetők 0,14–4 mm²
- névleges feszültség 450 V
- 2 összekapcsolt bemenet – **mindegyik pólusnak külön kapoccsal kell rendelkeznie**
- vezérlőkarokkal – egyszerű kezelhetőség



388187



388189

kód	leírás
388187	egyenes gyorscsatlakozó kéteres kábelhez
388189	gyors csatlakozás a T típusú kéteres kábelek osztásához

- kábel átmérője 0,32-0,5 mm²
- max. terhelés 5 A

Információk az alumíniumprofilokról

Az alumíniumprofilok biztosítják a LED-szalagok hűtését. A nem megfelelő hűtés csökkenti a LED-szalagok élettartamát, vagy károsodhatnak a LED-szalagok.

Profilkészítés és ragasztás
A LED-szalag jó tapadása érdekében a profilokat mindig alaposan meg kell tisztítani és zsírtalanítani kell. Bizonyos típusú felületek (pl. porfesték) kevésbé tapadnak, a LED-szalag idővel leválhat. Hosszú távú használat esetén javasoljuk, hogy ellenőrizze a tapadást a bekapcsolt – felmelegedett LED-szalag esetében. A felület könnyen csiszolttá tehető a tapadás növelése érdekében.

Fényelnyelés különböző takarósapkákkal

Az egyes alumíniumprofilokhoz különböző típusú takaró profilok állnak rendelkezésre, amelyek a fényáteresztés mértékében és az összeszerelés típusában különböznek egymástól.
A felszereléshez a legkényelmesebbek a rápattintható takaró profilok, amelyek lehetővé teszik, hogy bármikor eltávolítsák őket a profilról, anélkül, hogy a profil körül további helyet kellene biztosítani. Az egyes takaró profilok fényszóró/elnyelő képességüknek köszönhetően csökkenthetik a LED-világítás intenzitását vagy folyamatos fénysort hozhatnak létre anélkül, hogy az egyes pontok láthatóak lennének.
Az áttetsző és átlátszó takaró elemek minimális fényt nyelnek el, a LED-szalag egyes diódái láthatók.
A tejszínű takaró elemek részben elnyelik a LED-szalagok fényét. Az egyes takaró elem típusok a fény 20 – 30%-át nyelik el (az adott típustól függően). Ezek a takaró elemek sokkal kellemesebb benyomást keltenek a LED-szalagról, ha látszó helyen vannak.
A LED-szalag egyes diódái nem láthatók az alábbi profilokban, a megfelelő LED-szalaggal kombinálva.
A folyamatos fénysor elérése érdekében a COB-szalag használata minden profiltípusnál ajánlott (06.32. oldal).

Profilok felületi rögzítéssel

Fanto

- széles profil, több sor szalag egymás mellé helyezésének lehetőségével (akár 2 db)
- jó hőelvezetés a LED-szalagról
- ez a profil akár 10 mm széles LED-szalagok rápattintható csatlakozóit is képes befogadni
- A LED-szalagok > 210 diódával / m folyamatos fényvonalat hoznak létre



hossz	profil	rápattintható takaró profil	
	eloxált ezüst	tejfehér	matt
2 m	**342530**	**342531**	**367242**

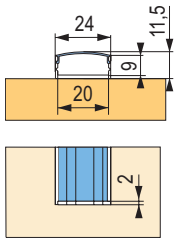

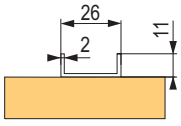

342533

Tartozékok

kód	leírás
342532	profilvégzáró sapka (db)
342533	műanyag kapocs (db)

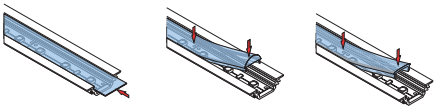

különböző takaró profil használatának ábrázolása

profilok felületi rögzítéssel

S10/S20 lapos profil

- alumíniumszalag, amelyre a LED-szalagot fel lehet ragasztani
- nem alkalmas nagy teljesítményű LED-szalagokhoz, nem garantálja a megfelelő hőelvezetést
- a léc nincs ellátva ragasztóval
- használat: LTD, FFL, üveg, tükör
- vastagság 2 mm



135156

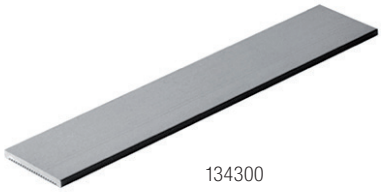

134300

hossz	szélesség 10 mm	szélesség 20 mm
3 m	**135156**	**134300**

Felület

- felületre szerelhető profil, eloxált felület
- rögzítés kapcsokkal, ragasztással vagy csavarozással
- masszív profil a felületi szereléshez, jó hőelvezetés

	profil			becsúsztatható takaró profil		rápattintható takaró profil			lencse alakú
hossz	eloxált ezüst	fekete matt	fehér lakk[1]	áttetsző	tejfehér	áttetsző	tejfehér	fekete	átlátszó
1 m	**130588**	**231266**	**231267**	**130645**	**130642**	**198516**	**221007**	**416702**	×
2 m	**130589**	**230903**	**230904**	**130646**	**130643**	**198517**	**221008**	**416707**	**130649**
3 m	**244328**	**275767**	**285023**	×	×	**244352**	**233554**	**416709**	×
4 m	**252277**	**353541**	**353540**	×	×	**252279**	**269801**	**416710**	×
20 m	×	×	×	×	×	×	**404412**	×	×

[1] figyelem, lakkozott profilok esetén a jelzés szigetelése miatt nem lehet kapacitív érintőkapcsolót használni



404412 – 20 m

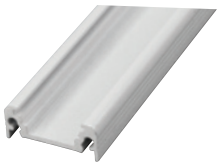

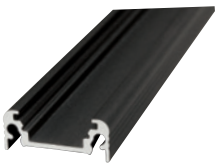

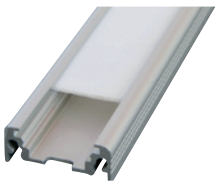

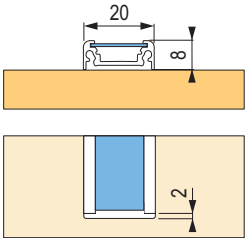

Tartozékok

kód	leírás
130658	profilvégzárók – világosszürke (pár)
230911	profilvégzárók – fekete (pár)
276179	profilvégzárók – fehér (pár)
215054	rugós kapcsok (pár)





profilok felületi rögzítéssel

Arbona

- LED-profil felületi szereléssel 2m
- LED-szalagokhoz, szélesség max.10 mm

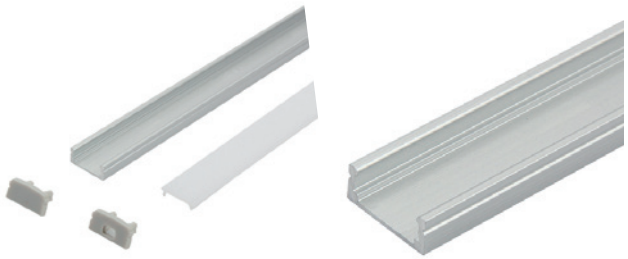

hossz	profil	rápattintható takaró profil	
	eloxált ezüst	tejfehér	matt
2 m	**405210**	**405211**	**405212**

Tartozékok

kód	leírás
405213	profilvégzáró sapka (db)
405214	kapocs fém profil megerősítéséhez (db)

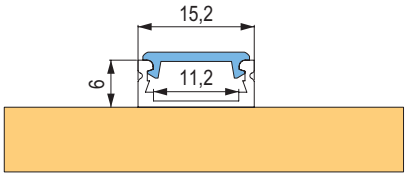

Slim

- felületre szerelhető profil, eloxált felület
- csak becsúsztatható takarósapkák
- szűk, visszafogott profil a minimalista alkalmazásokhoz
- **csak legfeljebb 8 mm széles LED-szalagokhoz**
- rögzítés kapcsokkal, ragasztással vagy csavarozással



hossz	profil			becsúsztatható takaró profil	
	eloxált ezüst	fekete matt	fehér lakk	áttetsző	tejfehér
1 m	**215825**	×	×	**215847**	**215845**
2 m	**215826**	**285028**	**285027**	**215848**	**215846**
3 m	**285029**	×	×	**285031**	×

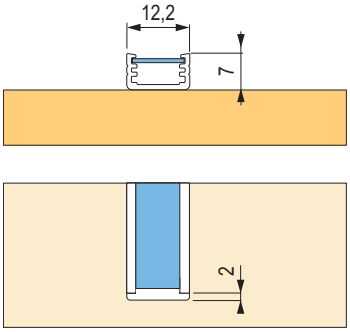

Tartozékok

kód	leírás
215852	profilvégzárók – világosszürke (pár)
285033	profilvégzárók – fekete (pár)
285032	profilvégzárók – fehér (pár)
230862	rugós kapcsok rozsdamentes acél
285060	fekete rugós kapcsok
285059	fehér rugós kapcsok





profilok felületi rögzítéssel

Begton

- profil felületi szereléshez
- takarósapka felső rögzítéssel
- ragasztással vagy csavarozással történő rögzítés
- akár 12 mm széles LED-szalagokhoz



hossz	profil			becsúsztatható takaró profil		rápattintható takaró profil		
	eloxált ezüst	fekete matt	fehér lakk	áttetsző	tejfehér	áttetsző	tejfehér	fekete
2 m	**285041**	**285043**	**285042**	**285053**	**285052**	**198517**	**221008**	**416707**
3 m	**285044**	×	×	**285055**	×	**244352**	**233554**	**416709**

Tartozékok

kód	leírás
285045	végzárók rácsúsztatható takarósapkákhoz – világosszürke (pár)
285047	végzárók rácsúsztatható takarósapkákhoz – fekete (pár)
285046	végzárók rácsúsztatható takarósapkákhoz – fehér (pár)
405277	végzárók rápattintható takarósapkákhoz – kerek világosszürke (pár)
405279	végzárók rápattintható takarósapkákhoz – kerek fekete (pár)
405278	végzárók rápattintható takarósapkákhoz – kerek fehér (pár)

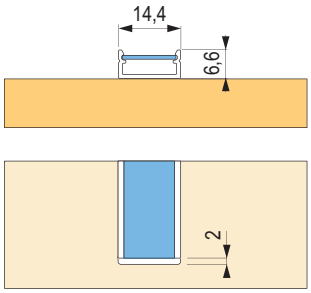

ARC 12

- egyszerű profil a felületi szereléshez
- max. 500 mm-es sugárral hajlítható
- félkör takaróelemmel és LED-szalaggal > 210 diódával / m kombinálva folyamatos fényvonalat hoz létre



hossz	profil	rápattintható takaró profil		
	nyers ALU	tejes félkör alakú takaró	áttetsző	tejfehér
2 m	**343063**	**255931**	**198517**	**221008**

Tartozékok

kód	leírás
343064	félkör profilvégzárók (pár)
354319	egyenes profilvégzárók (pár)

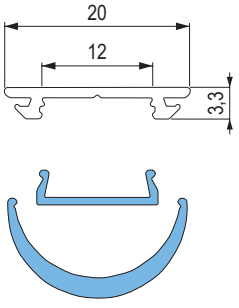

Wide

- széles profil, akár 3 sor szalag egymás mellé helyezésének lehetőségével
- felületi szereléshez
- csak becsúsztatható takarósapkák
- ez a profil akár 10 mm széles LED-szalagok rápattintható csatlakozóit is képes befogadni

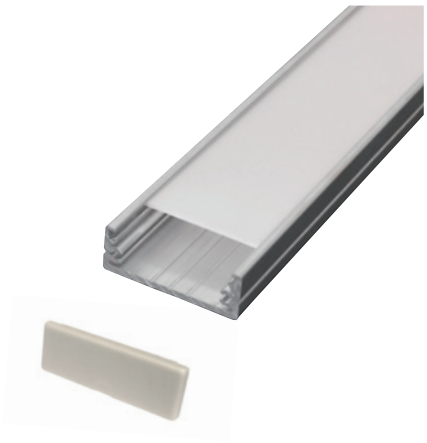

hossz	profil		becsúsztatható takaró profil	
	nyers alumínium	eloxált ezüst	áttetsző	tejfehér
1 m	**130639**	**224549**	**130654**	**130651**
2 m	**130640**	**179745**	**130655**	**130652**

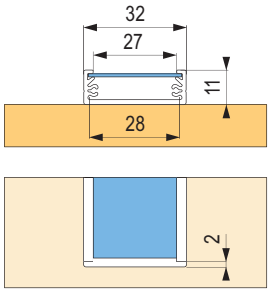

Tartozékok

kód	leírás
130659	profilvégzárók – világosszürke (pár)

Smart

- felületi szereléshez
- 120 diódával / m LED-szalag használata esetén tejszínű takaróelemmel a fény összefüggő vonalban folyik össze
- takarósapka felső rögzítéssel
- ragasztással vagy csavarozással történő rögzítés
- 10 mm széles LED-szalagokhoz

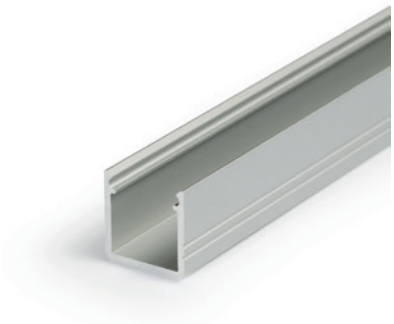

hossz	profil			rápattintható takaró profil	
	eloxált ezüst	fekete matt	fehér lakk[1]	áttetsző	tejfehér
2 m	**285048**	**285050**	**285049**	**215848**	**215846**
3 m	**285051**	×	×	**285031**	×

[1] figyelem, lakkozott profilok esetén a jelzés szigetelése miatt nem lehet kapacitív érintőkapcsolót használni

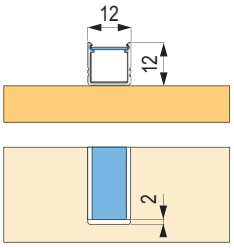

Tartozékok

kód	leírás
285056	profilvégzárók – világosszürke (pár)
285058	profilvégzárók – fekete (pár)
285057	profilvégzárók – fehér (pár)

kód	leírás
230862	rugós kapcsok rozsdamentes acél
285060	fekete rugós kapcsok
285059	fehér rugós kapcsok

profil bemarásra

Smart-In10

- a mélyebb profil nagyobb fényszóródást biztosít
- csavarozással vagy ragasztással történő telepítés
- nem csak bútorokhoz, hanem elegáns belső világításhoz is alkalmas
- akár 10 mm széles LED-szalagok



hossz	profil	rápattintható takaró profil	
	eloxált ezüst	áttetsző	tejfehér
2 m	**356623**	**505946**	**472725**
3 m	**424669**	**505948**	**424699**

Tartozékok

kód	leírás
356630	végzárók Smart-In10 léchez szürke (pár)
230862	rugós fogantyúk (pár)

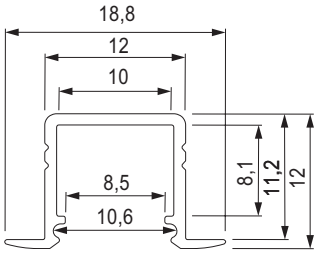

Slash 8

- a LED-szalag egyszerű telepítése
- beszerelés keskeny vájatba 5 × 14 mm
- ívbe történő beépítés lehetősége (minimális hajlítási sugár 25 cm)
- ha világít, akkor folyamatos vonalat képez, 120 dióda/m LED-szalagot használ
- LED-szalag szélessége: 8 mm
- legfeljebb 10 W/m teljesítményű LED-szalagokat ajánlunk

hossz	profil
	alu eloxált
1 m	**405268**
2 m	**405269**
3 m	**405270**

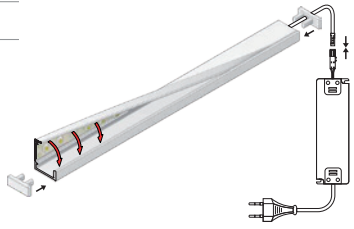

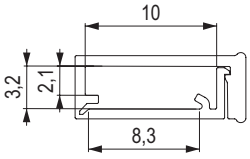

Tartozékok

kód	profilvégzárók (pár)
405267	végzárók a Slash 8 profilhoz – tejfehér (pár)



405267

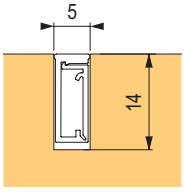

HI8

- dekoratív világításhoz
- munkalapok, lépcsők stb. széleire alkalmas
- egy síkban van a lap szélével
- a LED-szalag maximális hossza 8 mm



hossz	profil	rápattintható takaró profil
	alu eloxált	tejfehér
2 m	**405259**	**405262**
3 m	**405260**	**405263**
4 m	**405261**	**405264**



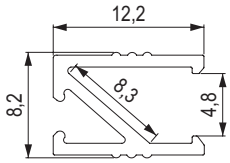

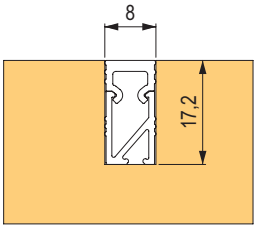

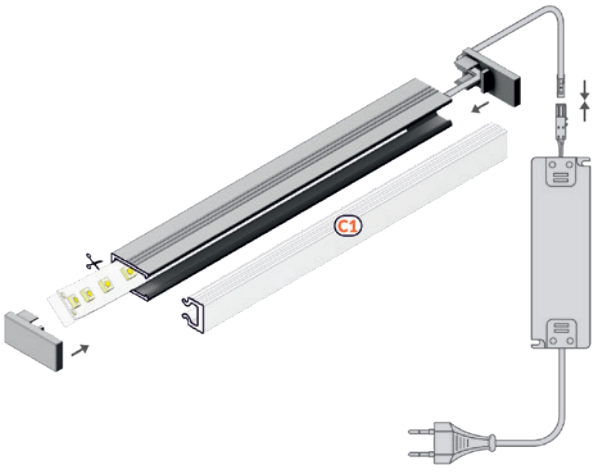

Tartozékok

kód	profilvégzárók (pár)
405265	végzárók HI8 világosszürke listákhoz (pár)
405266	végzárók HI8 tejszínű listákhoz (pár)

profil bemarásra

Ormio

- masszív profil bemaráshoz
- jó hőelvezetés a LED-szalagról
- ragasztással vagy csavarozással történő rögzítés
- LED-szalagok > 210 diódával/m folyamatos fényvonalat hoznak létre



hossz	profil	rápattintható takaró profil	
	eloxált ezüst	tejfehér	áttetsző
2 m	**342521**	**342522**	**367241**

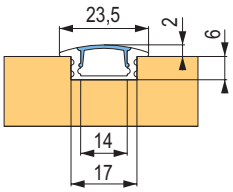

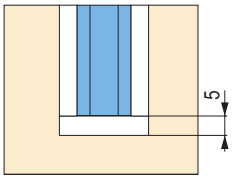

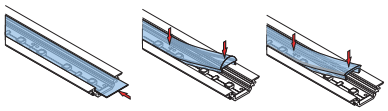

TARTOZÉKOK

kód	leírás
342523	profilvégzárók (db)

Groove

- masszív profil bemaráshoz, jó hőelvezetés
- rögzítés kapcsokkal, ragasztással vagy csavarozással

hossz	profil			becsúsztatható takaró profil		rápattintható takaró profil			lencse alakú
	eloxált ezüst	fekete matt	fehér lakk[1]	áttetsző	tejfehér	áttetsző	tejfehér	fekete	átlátszó
1 m	**130633**	**231268**	**231269**	**130645**	**130642**	**198516**	**221007**	**416702**	×
2 m	**130634**	**230905**	**230906**	**130646**	**130643**	**198517**	**221008**	**416707**	**130649**
3 m	**233553**	**277173**	**285024**	×	×	**244352**	**233554**	**416709**	×
4 m	**269800**	**353543**	**353542**	×	×	**252279**	**269801**	**416710**	×
20 m	×	×	×	×	×	×	**404412**	×	×

[1] figyelem, lakkozott profilok esetén a jelzés szigetelése miatt nem lehet kapacitív érintőkapcsolót használni

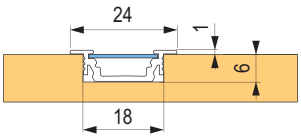

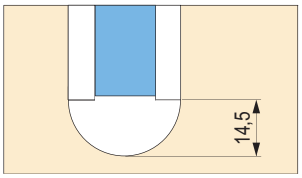

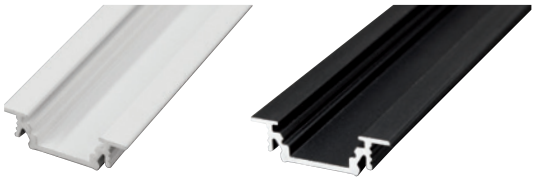

Tartozékok

	szürke	fekete	fehér
kerek végzárók (pár)	**130656**	**230909**	**274415**
egyenes végzárók (pár)	**472101**	**471886**	**499423**
rugós kapcsok (pár)		**215054**	


130656


472101


215054

Begtin

- profil bemaráshoz
- takarósapka felső rögzítéssel
- ragasztással vagy csavarozással történő rögzítés
- akár 12 mm széles LED-szalagokhoz



hossz	profil			becsúsztatható takaró profil	
	eloxált ezüst	fekete matt	fehér lakk[1]	áttetsző	tejfehér
2 m	**285034**	**285036**	**285035**	**285053**	**285052**
3 m	**285037**	×	×	**285055**	×

[1] figyelem, lakkozott profilok esetén a jelzés szigetelése miatt nem lehet kapacitív érintőkapcsolót használni

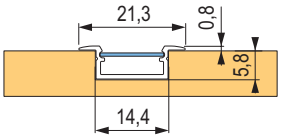

Tartozékok

kód	leírás
285038	profilvégzárók – világosszürke (pár)
285040	profilvégzárók – fekete (pár)
285039	profilvégzárók – fehér (pár)

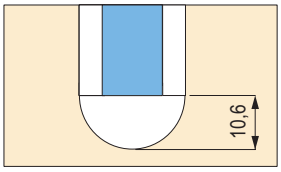

Diagonal14

- profil bemaráshoz
- csökkenti a vakító hatást
- akár 14 mm széles LED-szalagokhoz



hossz	profil			takaró profil		
	fehér	fekete	anódozott / eloxált Alu	tejfehér	áttetsző	fekete
2 m	**461836**	**461812**	**461786**	**408366**	**408365**	**461859**
3 m	**468143**	**461818**	**461787**	**461863**	**461860**	**461874**

Tartozékok

kód	leírás
462171	Átlós, fehér, műanyag
462159	Átlós, fekete, műanyag
462099	Átlós, szürke, műanyag
462078	rugós rögzítő elem

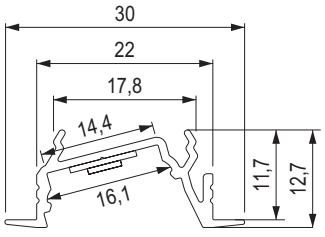

profil bemarásra

Flat

- széles süllyesztett profil, alkalmas lépcsők, lábazatok megvilágítására (gipszkartonba is telepíthető)
- a LED-szalag oldalirányú elhelyezése a szórt fény érdekében
- ha erős megvilágításra van szükség, több LED-szalag is felszerelhető, közvetlenül a fényvisszaverő felületre ragasztva



hossz	profil	becsúsztatható takaró profil	
	eloxált ezüst	átlátszó	tejfehér
1 m	**215047**	**215052**	**215050**
2 m	**215048**	**215053**	**215051**

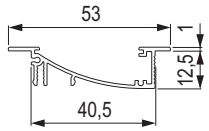

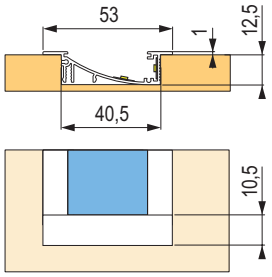

Tartozékok

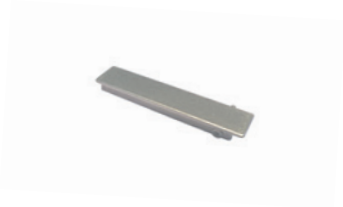

kód	leírás
215049	profilvégzárók (pár)

Floor

- rendkívül ellenálló profil masszív takaróelemmel, alkalmas süllyesztésre,lépésálló
- beltéren és kültéren is használható vízálló szilikon használata esetén
- LED-szalaggal > 120 diódával/m kombinálva folytonos fényvonalat hoz létre



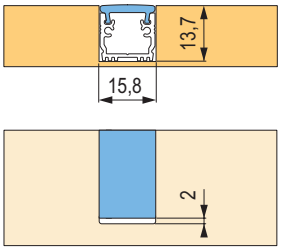

hossz	profil	rápattintható takaró profil
	eloxált ezüst	tejfehér
2 m	**285070**	**285071**

Tartozékok

kód	leírás
285072	szürke profilvégzárók (pár)



Belcore

- profil felületi szereléshez
- sarokkialakítás
- fénysugár szöge 45°
- szögletes/ívelt takaró elem
- rögzítés kapcsokkal, ragasztással, csavarozással
- LED-szalaggal > 210 diódával/m kombinálva folytonos fényvonalat hoz létre

Felhasználási javaslatok:
- konyhák
- lépcsők
- szekrények
- padlóvilágítás (végzáró lécek helyett)

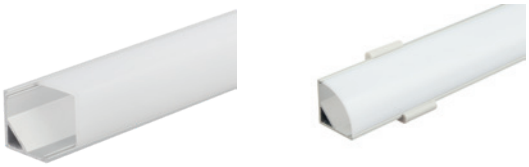

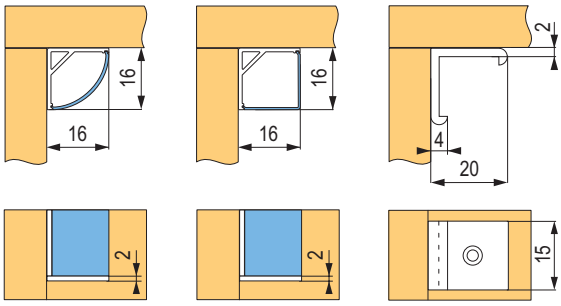

hossz	profil	rápattintható takaró profil		
	eloxált ezüst	szögletes tejes	kerek tejes	kerek áttetsző
2 m	**342524**	**342525**	**342526**	**367249**

Tartozékok

kód	leírás
342527	négyzet alakú profilvégzárók (db)
342528	kerek profilvégzárók (db)
342529	műanyag kapocs (db)

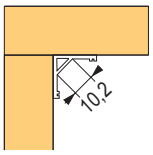

342524

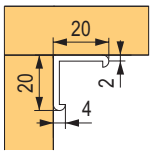

342529

Cabi

- nagy szórási felülettel rendelkező sarokprofil
- a 30°/60° fény beesési szög lehetővé teszi a megvilágítás irányának szükség szerinti beállítását
- takarósapka felső rögzítéssel
- ragasztással vagy csavarozással történő rögzítés
- LED-szalaggal > 210 diódával/m kombinálva folytonos fényvonalat hoz létre



hossz	profil	rápattintható takaró profil	
	eloxált ezüst	áttetsző	tejfehér
2 m	**406041**	**285083**	**285084**

Tartozékok

kód	leírás
285085	szürke profilvégzárók (pár)

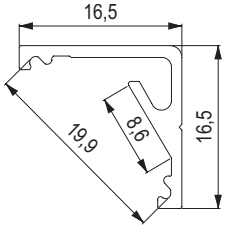

406041

sarokszerelésű profilok

Corner

- profil felületre szereléshez, sarokkialakítás
- fénysugár szöge 30°/60° elhelyezéstől függően
- érintő kapcsoló / fényerő-szabályozó használata esetén szigetelni kell a profilt a fal közvetlen érintésétől (alá ragasztott szigetelőszalaggal, stb.), hogy a kapcsoló zavartalanul működjön
- rögzítés kapcsokkal, ragasztással vagy csavarozással

Felhasználási javaslatok:
- konyhák
- lépcsők
- szekrények

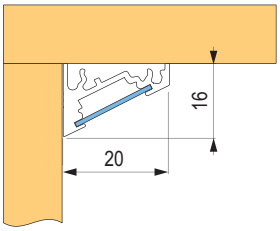

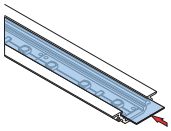

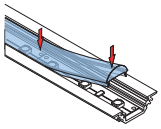

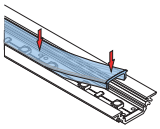

különböző takaró profil használatának ábrázolása

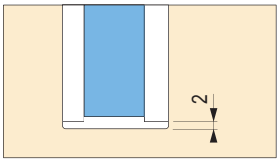

hossz	profil			becsúsztatható takaró profil		rápattintható takaró profil			lencse alakú
	eloxált ezüst	fekete matt	fehér lakk[1]	áttetsző	tejfehér	áttetsző	tejfehér	fekete	átlátszó
1 m	**130636**	**231270**	**231271**	**130645**	**130642**	**198516**	**221007**	**416702**	×
2 m	**130637**	**230907**	**230908**	**130646**	**130643**	**198517**	**221008**	**416707**	**130649**
3 m	**244329**	**285025**	**285026**	×	×	**244352**	**233554**	**416709**	×
4 m	**252278**	**353539**	**353538**	×	×	**252279**	**269801**	**416710**	×
20 m	×	×	×	×	×	×	**404412**	×	×

[1] figyelem, lakkozott profilok esetén a jelzés szigetelése miatt nem lehet kapacitív érintőkapcsolót használni







Tartozékok

kód	leírás
130657	profilvégzárók – világosszürke (pár)
230910	profilvégzárók – fekete (pár)
276178	profilvégzárók – fehér (pár)
215054	rugós kapcsok (pár)

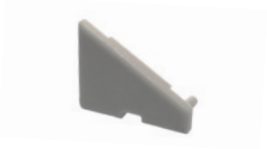



Lucera

- rápattintható profil a lemez elülső szélén
- lehetőség a LED-szalagok fel/le helyezésére
- a profil elülső éle rugalmas támfallal van ellátva
- a profil fogantyú nélküli konyhához is használható

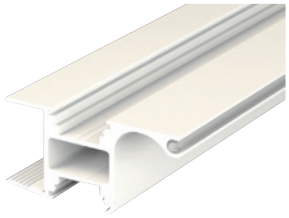

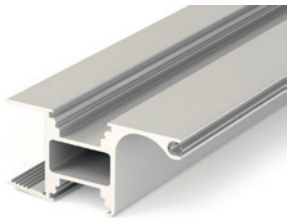

hossz	profil		rápattintható takaró profil	
	eloxált ezüst	fehér lakk[1]	áttetsző	tejfehér
2 m	**359333**	**359334**	**198517**	**221008**
4 m	**359426**	**359427**	**252279**	**269801**

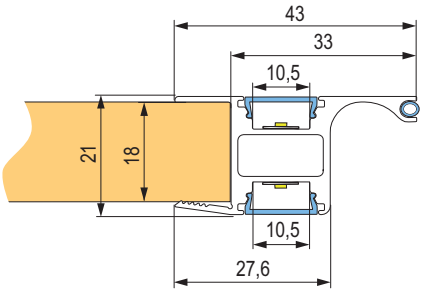

[1] figyelem, lakkozott profilok esetén a jelzés szigetelése miatt nem lehet kapacitív érintőkapcsolót használni

Lucas

- rápattintható profil a lemez elülső szélén
- lehetőség a LED-szalagok fel/le helyezésére
- fogantyúval rendelkező ajtókhoz alkalmas

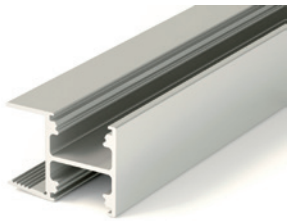

hossz	profil			rápattintható takaró profil		
	alu eloxált	fehér lakk	fekete eloxált	áttetsző	tejfehér	fekete
2 m	**405271**	**405272**	**405273**	**198517**	**221008**	**416707**
4 m	**467080**	**467088**	**467079**	**252279**	**269801**	**416709**

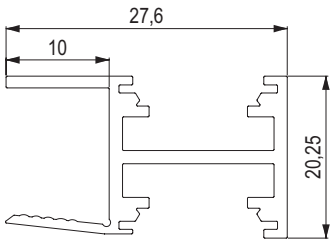

speciális profilok és tartozékok

Rail

- ovális ruhatartó rúd 15 × 30 mm
- lehetővé teszi LED-szalag beszerelését a szekrény megvilágításához

azt javasoljuk, hogy ruhatartó rudakat használjon a rögzítéshez, lásd katalógus 07.121–07.123 o.

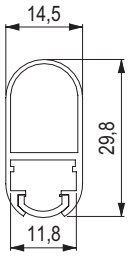



hossz	profil	rápattintható takarósapka
	eloxált ezüst	tejfehér
2 m	**405280**	**405281**

Pen

- kör alakú profil, amely alkalmas vitrinek, szekrények stb. megvilágítására
- forgatható, átmérője csak 13 mm
- 8 mm széles LED-szalagokhoz
- nem alkalmas nagy teljesítményű LED-szalagokhoz folyamatos megvilágítás esetén



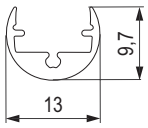



hossz	profil	takaró profil áttetsző
1 m	**230866**	**230901**
2 m	**230867**	**230902**

TARTOZÉKOK

kód	leírás
230893	fogantyúk és végzárók (pár)

Kétoldalas ragasztószalag

- LED-profilok egyszerű és gyors felszereléséhez fúrás és csavarozás nélkül
- nem szükséges a teljes hosszban ragasztani
- tapadás 55 N / 25 mm
- biztonságos üzemi hőmérséklet -10/+75 °C



kód	leírás
467484	szélesség 12 mm, tekercselés 5 m
471803	szélesség 12 mm, tekercselés 25 m

spotlámpák

Cirat

- spotlámpa nagy fényerejű LED-diódákkal
- az egyes pontok nem láthatók
- nagyon alacsony profil, elegáns kialakítás
- egyszerű telepítés, alacsony fogyasztás

Felhasználási javaslatok:
- konyhák
- nappali
- ruhásszekrények







világítótest színe	meleg fehér fényszín	fényáram (lm)	a fény színe hideg fehér	fényáram (lm)	a fény színe semleges fehér	fényáram (lm)	energiafelvétel (W)
fehér	**356615**	180	**356617**	180	**356616**	180	3
alumínium	**356620**	180	**356618**	180	**356619**	180	3
fekete	**405282**	180	**405284**	180	**405283**	180	3

F | III | 12V DC | 2 m | MINI

Műszaki adatok
feszültség: 12 V
méret: 100 × 100 × 7 mm
konnektor típusa: Mini
kábelhossz 2 m

TIPP: ideális 3 PIN tápegységekkel kombinálva 06.12 o.

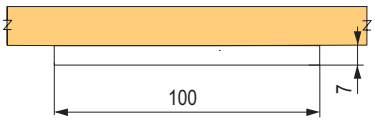

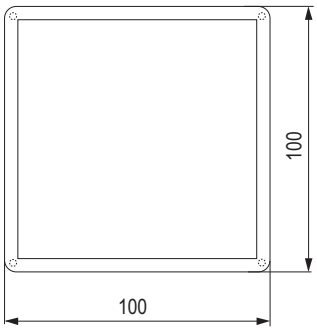

Tartozékok



342541



285093



285110

kód	leírás
342541	csatlakozó kábel közvetlenül a transzformátorhoz (1 lámpához alkalmas)
285093	Mini áramelosztó akár 6 kimenetre[1]
285110	Mini hosszabbítókábel 1,8 m

[1] VAGY – válasszon egy mini csatlakozóval és 3PIN bemenettel rendelkező tápegységet, és nincs szüksége áramelosztóra

Ajánlott tápegységek

Az ajánlott tápegységeket lásd a 06.57–06.58 oldalakon

spotlámpák

Bailen

- spotlámpa nagy fényerejű LED-diódákkal
- az egyes pontok nem láthatók
- nagyon alacsony profil, elegáns kialakítás
- egyszerű telepítés, alacsony fogyasztás
- lehetőség bemarásra / felszíni szerelésre

Felhasználási javaslatok:
- konyhák
- nappali
- ruhásszekrények





világítótest színe	meleg fehér fényszín	fényáram (lm)	a fény színe hideg fehér	fényáram (lm)	a fény színe semleges fehér	fényáram (lm)	energiafelvétel (W)
fehér	**358290**	100	**358293**	100	**358291**	100	3
csiszolt acél	**358289**	100	**358287**	100	**358288**	100	3
fekete	**405285**	100	**405287**	100	**405286**	100	3

F | III | 12V DC | 2 m | MINI

Műszaki adatok
feszültség: 12 V
méret: ø 75 mm × 5,7 mm
konnektor típusa: Mini
kábelhossz 2 m

TIPP: ideális 3 PIN tápegységekkel kombinálva 06.12 o.

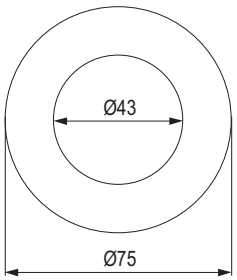

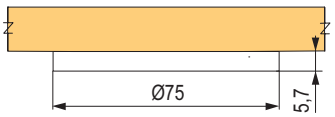

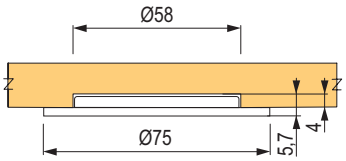

Tartozékok


342541


285093


285110

kód	leírás
342541	csatlakozó kábel közvetlenül a transzformátorhoz (1 lámpához alkalmas)
285093	Mini áramelosztó akár 6 kimenetre[1]
285110	Mini hosszabbítókábel 1,8 m

[1] VAGY – válasszon egy mini csatlakozóval és 3PIN bemenettel rendelkező tápegységet, és nincs szüksége áramelosztóra

Ajánlott tápegységek

Az ajánlott tápegységeket lásd a 06.57–06.58 oldalakon

LED lámpák

Mera LED lámpa

- tápellátás 220-240 V, 50/60 Hz
- nem cserélhető LED-forrás
- tápkábel 1,5 m
- a fény színe semleges fehér (4000 K)
- egymásba kapcsolható
- összekötő kábel (200 mm) (392296)



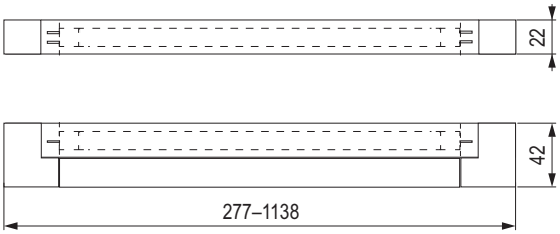

kód	teljesítmény (W)	hossz (mm)
392293	10	538
392294	15	838
392295	20	1 138

F | 220-240 V | [h] 30000

Polc megvilágítása

- üvegpolcok megvilágítására szolgáló klipsz, rögzítésre alkalmas matricával ellátva
- egyszerű telepítés, a készlet esetén összesen 4 db klipsz csatlakoztatható a tápegységhez
- a fény a lámpa csiszolt szélére esik és szóródik szét, polconként több klipsz használható a polc hosszának és a kívánt megvilágításnak megfelelően
- a szett tartalmaz közvetlenül a kapcsolóba dugható tápegységet, kábelt kapcsolóval, 4 kimenetet az áramelosztó végén



SAL111

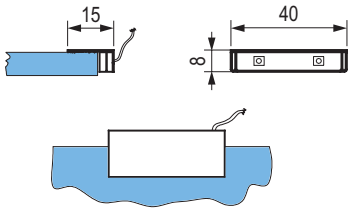

kód	leírás	teljesítmény
SAL091	üvegpolc megvilágítás	0,25 W
SAL111	2 db üvegpolc megvilágítás+ tápegység 6 W	2× 0,25 W

F | III | 12V DC | IP 20

- a kábel hossza a klipsznél 1,5 m

fürdőszobai megvilágítás

Caracalla

- design lámpa IP44 kivitelben, alkalmas fürdőszobába
- ABS műanyag, felületkezelés – króm
- beépített tápegység, 230 V-os tápellátás
- fény színe 4000 K – semleges fehér, CRI Ra > 80, CE tanúsítvány, RoHS
- rögzítés felülről csavarokkal vagy tükörre történő rögzítéssel lehetséges
- falra szerelés lehetősége



kód	hossz (mm)	világtóképesség (lm)	energiafelvétel (W)
405291	300	250–350	5.5
405292	600	400–500	7.5



Balneum

- design lámpa IP44 kivitelben, alkalmas fürdőszobába
- alumínium + ABS műanyag, felületkezelés – króm
- beépített tápegység, 230 V-os tápellátás
- fény színe 4000 K – semleges fehér, CRI Ra > 80, CE tanúsítvány, RoHS
- rögzítés felülről csavarokkal vagy tükörre történő rögzítéssel lehetséges
- falra szerelés lehetősége



kód	hossz (mm)	világtóképesség (lm)	energiafelvétel (W)
405293	500	330–530	7.5



Tükrök LED világítással

- Megrendelésre LED-es háttérvilágítással ellátott tükröket is tudunk szállítani
- Az aktuális tervezési lehetőségek a gyártó www.cordia.pl / lustra weboldalán találhatók
- Az igényeket egyénileg, telefonon vagy e-mailben kezeljük



piktogramok jelentése

Biztonsági osztályok (szigetelés)

osztály	szimbólum	leírás
0	×	Az áramütés elleni védelem alapja az az alapszigetelés.
I		Az áramütés elleni védelem alapja és biztosítéka az élettelen részek védővezetőhöz való csatlakoztatása.
II		A II. osztályú védőeszközök nem rendelkeznek a védővezető csatlakoztatására szolgáló eszközökkel, kiegészítő vagy megerősített szigeteléssel vannak ellátva.
III		A III. osztályba tartozó védelem az áramütés ellen a biztonságos alacsony feszültségű tápellátáson alapul.

Lobbanás elleni védelem

szimbólum	leírás
×	Nem éghető felületekre (kő, beton) történő felszerelésre tervezték.
	Általában éghető felületekre történő felszerelésre tervezték (bútor). Az anyag lobbanáspontja magasabb, mint 200 °C.
	Könnyen gyúlékony felületre szerelhető. A lobbanáspont kevesebb, mint 200 °C.

IP – szilárd tárgyak és víz behatolása elleni védelem foka

az első szám a mechanikus részek elleni védettségi fokot jelzi, a második a víz ellenit



IP	leírás
0	védelem nélkül
1	50 mm-nél nagyobb testek elleni védelem
2	12 mm-nél nagyobb testek elleni védelem
3	2,5 mm-nél nagyobb testek elleni védelem
4	1 mm-nél nagyobb testek elleni védelem
5	por elleni védelem
6	porálló

IP	leírás
0	Védelem nélkül
1	Függőlegesen cseppenő
2	15° szögben cseppenő
3	Vízpermet, eső
4	Fröccsenő
5	Vízsugár
6	Erős vízsugár
7	Ideiglenes vízbemerítés
8	Folyamatos vízbemerítés

Tápellátás

piktogram	leírás
	egyenáramú feszültség 12 V
	egyenáramú feszültség 24 V
	hálózati áramú feszültség 220 – 240 V, 50 Hz

Konnektorok típusai

piktogram	leírás
	a megfelelő működéshez ugyanolyan típusú csatlakozóval rendelkező komponenseket és ugyanazt a hálózati feszültséget kell használni

Egyéb tulajdonságok

piktogram	leírás
	belső használatra
	minimális távolság a megvilágított tárgytól
	kábelhossz

piktogram	leírás
	kapcsolóval felszerelve
	fényerő szabályozási funkció
	élettartam

StrongPower – billenő és kihúzható konnektorok

Az ikonok magyarázata


FR változat csappal


SCHUKO változat



HDMI csatlakozó



USB-A csatlakozó



USB-C csatlakozó



USB MICRO A csatlakozó



USB MICRO B csatlakozó



RJ 45 csatlakozó (CAT 6)



VGA csatlakozó



Audio csatlakozó


Névleges teljesítményű vezeték nélküli töltő



Nyitási rendszer – beépített nyitás és zárás


Nyitási rendszer – kézi nyitás és zárás



Tápkábel



Adatkábel



HDMI-kábel



Védettségi fokozat

StrongPower – billenő és kihúzható konnektorok

Elektromosan kihúzható konnektor

- automatikus nyitás és zárás dupla érintéssel
- a konnektor megállításának lehetősége bármilyen helyzetben
- ütközésgátló rendszer
- szerelési nyílás átmérője 65 mm
- USB A / C, 5 V /2,1/3,1 A, max. 15,5 W





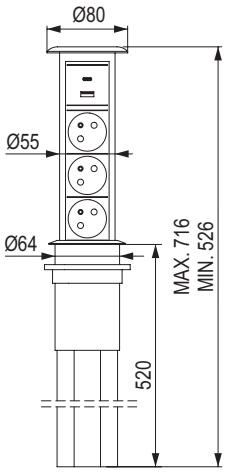

kód	leírás	szín	változat
462117	3× 230 V, 1× USB A / C töltő, vezeték nélküli töltés	fekete	földelő csappal
462118		ezüst	
462119		fekete	schuko
462120		ezüst	

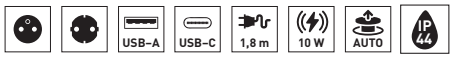



Felnyíló elektromos konnektor

- szerelési nyílás 225 × 111 mm
- maximum 36 mm anyagvastagsághoz
- USB A / C 5 V /2,1 A, max. 10,5 W





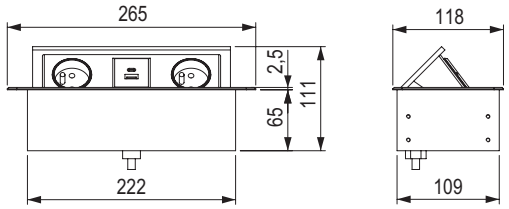

kód	leírás	szín	változat
353327	3× 230 V	ezüst	földelő csappal
405247		fekete	
405226	2× 230 V, 1× USB A / C töltés	ezüst	
405228		fekete	
353328	3× 230 V	ezüst	schuko
405248		fekete	
405245	2× 230 V, 1× USB A / C töltés	ezüst	
405246		fekete	



StrongPower – billenő és kihúzható konnektorok

Elektromos nyitható konnektor

- szerelési nyílás átmérője 80 mm
- a keystone HDMI a csomag része, amely az RJ45 (CAT 6) helyett egyszerűen kicserélhető
- USB A / C, 5 V / 2 A, max. 10 W
- vezeték nélküli töltés – csak nyitott állapotban



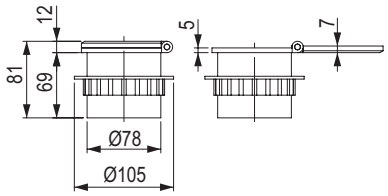

kód	leírás	szín	változat
403252	1× 230 V, 1× USB A / C, 1× RJ45, vezeték nélküli töltő	fekete	földelőcsappal
406457			schuko

USB-A | USB-C | RJ 45 | 5 W | 2 m | IP 20

Kihúzható elektromos konnektor

- szerelési nyílás átmérője 120 mm
- USB A, 5 V / 2,4 A, max. 12 W
- 5 W vezeték nélküli töltés
- RJ 45 (CAT6)




1× HDMI


USB A/C


1× RJ45

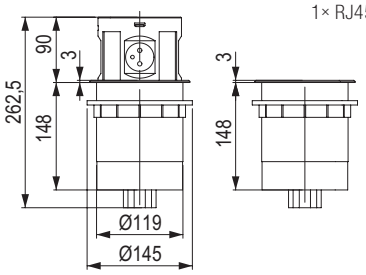

kód	leírás	szín	változat
508881	4× 230 V, 1× RJ45, USB A/C, 1× HDMI, vezeték nélküli töltő	fekete	földelőcsappal
508880			schuko

USB-A | RJ 45 | HDMI | 5 W | AUTO | 2 m | 1,7 m | 1,9 m | IP 20

Elektromos kihúzható konnektor

- szerelési nyílás átmérője 60 mm
- USB A/C, 5 V / 2,4 A, max. 12 W

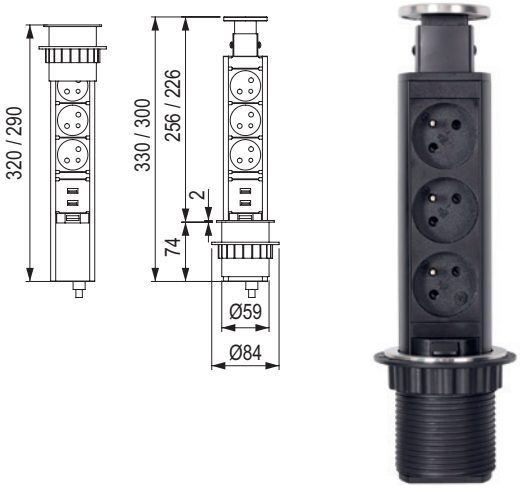

kód	leírás	szín	változat
501466	3× 230 V	fekete	földelő csappal
503154	3× 230 V, 1× USB A / C		
501467	3× 230 V		schuko
503156	3× 230 V, 1× USB A / C		

USB-A | USB-C | 2 m | IP 20

StrongPower – billenő és kihúzható konnektorok

PowerUp konnektor

- szerelési nyílás átmérője 80 mm
- USB A / C, 5-12 V, max. 20 W



477461



477462



477463

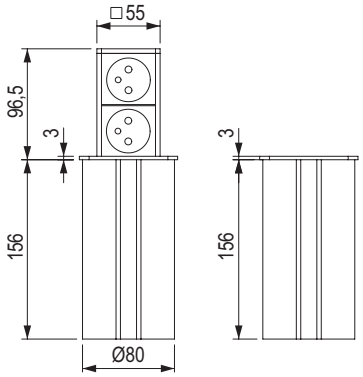

kód	leírás	szín	változat
477461	2× 230 V	rozsdamentes acél	földelő csappal
477462		fekete	
477463		fehér	
477467	1× 230 V, 1× USB A / C	rozsdamentes acél	
477468		fekete	
477469		fehér	
477464	2× 230 V	rozsdamentes acél	schuko
477465		fekete	
477470	1× 230 V, 1× USB A / C	rozsdamentes acél	



PowerUp töltő

- csúszásmentes felület
- szerelési nyílás átmérője 60 mm
- USB A / C 5-12 V max. 30 W





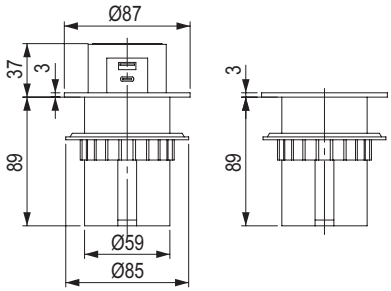

kód	leírás	szín
492988	vezeték nélküli, 1× USB A / C töltő	fekete / rozsdamentes acél imitáció



StrongPower – USB-töltők

USB-töltő

- szerelő nyílások ø 47 mm
- 3× USB A, 5 V / 3,1 A, max. 15,5 W



kód	leírás	szín
361007	3× USB A	fehér
367886		fekete

USB-A 1,5 m IP20

USB-töltő

- trafóval együtt szállítva
- USB A / C 5 / 9 / 12 V, max. 18 W
- LED-diódával megvilágítva
- max. 25 mm anyagvastagsághoz
- szerelési nyílás átmérője 30 mm

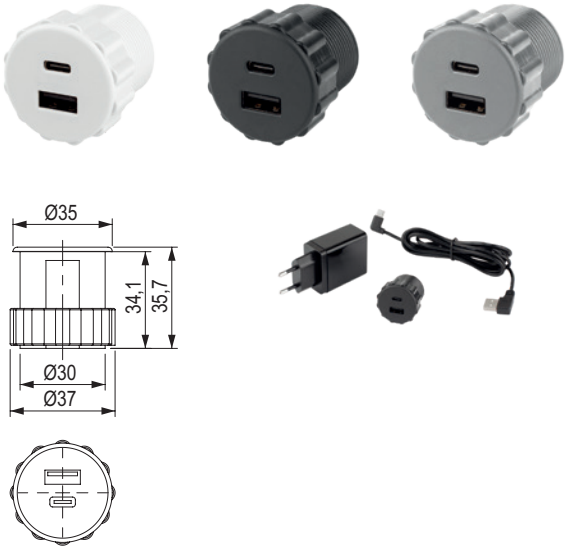

kód	leírás	szín
481298	1× USB A / C	fehér
481299		fekete
481300		ezüst

USB-A USB-C 2 m IP20

StrongPower – vezeték nélküli töltő

Qi Vezeték nélküli töltő

- szerelési nyílás átmérője 80 mm
- 10 W vezeték nélküli töltés
- QI tanúsítási szabvány
- **felső és alsó (rejtett) szerelés**
- rejtett szerelés esetén a töltő feletti mart furatban az ajánlott anyagvastagság 3 mm









kód	leírás
397998	Qi vezeték nélküli töltő

10 W | 1,5 m | IP 20

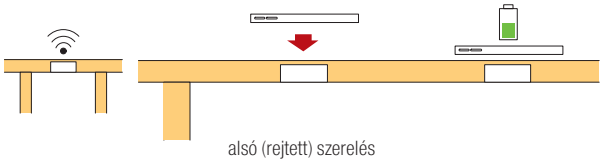

alsó (rejtett) szerelés

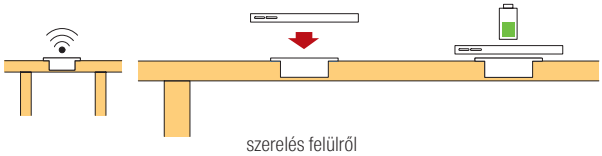

szerelés felülről

Vezeték nélküli töltés

Talán nem tudják, de a híres feltaláló, Nikola Tesla sok tekintetben megelőzte korát, és képes volt több méter távolságból, vezetékek nélkül meggyújtani az izzót. Manapság a vezeték nélküli töltés a trend, amely az elektromágneses indukció egyszerű elvén működik. A Qi szabványú vezeték nélküli töltők a klasszikus vezetékes töltőkhöz hasonló hatékonyságot próbálnak nyújtani, de bizonyos veszteségek továbbra is előfordulnak. Ez függ a készülék távolságától és attól, hogy a készülék fedelében vagy tokjában van-e.



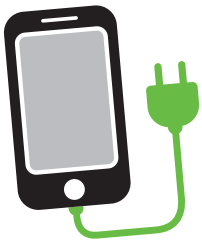

Vezeték nélküli töltő
- 7,5–15 W | 1–4 h [1]

Standard töltő
- 5 W / 1 A | 3 h [1]
- 10 W / 2 A | 2 h [1]
- 18 W / 3 A | 45 min [1]

[1] a készülék típusa és az akkumulátor kapacitása szerint

ELŐNYÖK

+ A csatlakozók között nincs érintkezés, ami csökkenti az elektromos hibák, például a rövidzárlatok kockázatát.
+ Nincs szükség eszközök csatlakoztatására és leválasztására, és a csatlakozókábel nincs kitéve a kopásnak.
+ Kényelmes töltés – csak helyezze a készüléket az alátétre.
+ Nem gabalyodnak össze a töltőkábelek.
+ A töltő rejtett felszerelése lehetséges.

– Lassabb töltés – az alacsonyabb hatékonyság miatt a készülék töltése tovább tart, mint a vezetékes töltéssel.
– Kompatibilitás – Nem minden eszköz kompatibilis a különböző induktív töltőkkel.

billenő konnektorok és USB-töltők

Versaturn 3.0

Rejtett konnektor. Az érzékelő gomb megérintésével a csendes szervomotor segítségével 180°-kal elfordítja a konnektort, és készen áll a használatra. Nyomja meg újra a gombot a bezáráshoz.

- a szervomotor csendes működése
- lézeres védelem a véletlenszerű bezáródás ellen
- 381 × 103 mm-es szerelési nyílás
- USB A / C, 5 V / 3,6 A, max. 18 W



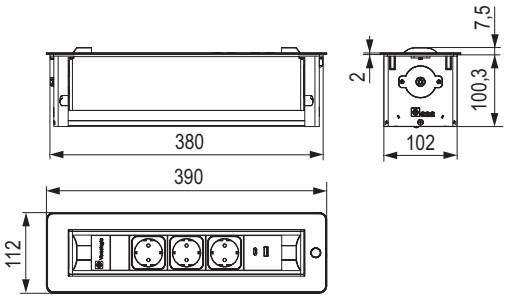

fehér üveg	fekete üveg	rozsdamentes acél	leírás
468925	**468927**	**468928**	2× 230 V, 1× USB A / C, 1× RJ 45, 1× HDMI
468926	**468929**	**468930**	3× 230 V, 1× USB A / C
311925	**311926**	**311927**	4× 230 V

- schuko változat kérésre rendelhető

USB-A USB-C RJ 45 HDMI 2 m IP 20

VersaPick USB töltők

- szerelési nyílás:
  - négyzet / kör ø 35 mm
  - ovális / téglalap 63 × 19 mm
  - tápegység-transzformátorral szállítva
- beépítési lehetőség az asztallap szélére
- zamak anyag
- USB A / C, 5 V / 3,6 A, max. 18 W



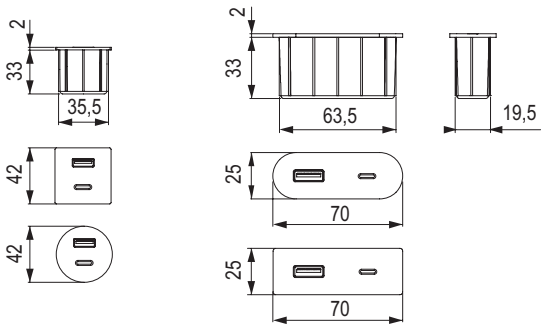

kód	alak	szín
468931	négyzet	rozsdamentes acél
468932		fehér matt RAL 9003
468933		matt fekete
468936	kör	rozsdamentes acél
468937		fehér matt RAL 9003
468938		matt fekete
468940	ovális	rozsdamentes acél
468941		fehér matt RAL 9003
468942		matt fekete
468944	téglalap	rozsdamentes acél
468946		fehér matt RAL 9003
468948		matt fekete

USB-A USB-C 2 m IP 20

vezeték nélküli töltők és hosszabbító aljzatok

VersaCharger

- szerelési nyílás átmérője 80 mm
- Vezeték nélküli töltő QI technológiával
- a töltés kezdetét a hangjelzés jelzi, a töltési állapotot pedig a kék LED dióda
- csúszásmentes kialakítás







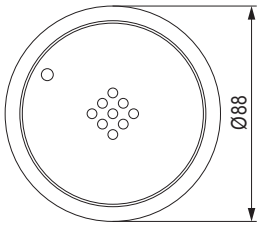

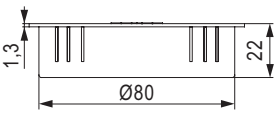

kód	szín
311963	fekete / polírozott fekete
311964	króm / polírozott fekete
311965	fehér matt / polírozott fehér

15 W · 2 m · IP 20

Versa Tag

- szerelési nyílás átmérője 60 / 80 mm
- a távtartó gyűrű a 80 mm átmérőjű nyíláshoz a szállítmány része
- 1× USB A, 5-12 V / 1 A, max. 12 W
- anyag: műanyag









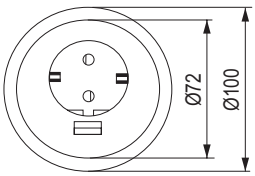

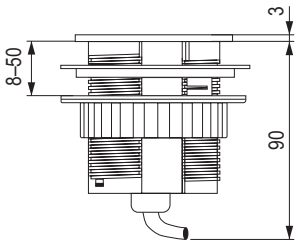

kód	szín	változat
459800	fehér	földelőcsappal
459801	fekete	
459802	fehér	schuko
459803	fekete	

USB-A · 1,5 m · IP 20

csatlakozók csúsztatható takarósapkával

VersaHit – Dual

- a csatlakozók a takarósapka megnyomásával és elcsúsztatásával nyithatók ki
- szerelési nyílás: 108 × 108 mm
- alacsony telepítési mélység: 40 mm
- USB A / C, 5 V / 3,6 A, max. 18 W



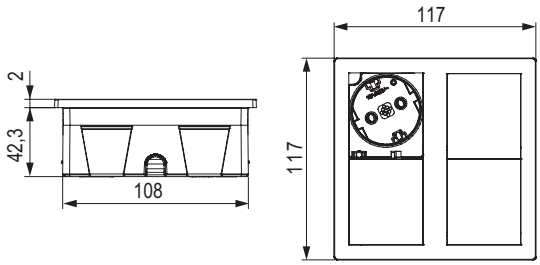

kód	leírás	szín	változat
311937	2× 230 V	fehér RAL9003	földelőcsappal
311938		fekete	
311931		csiszolt alumínium	
484595	1× 230 V, 1× USB A / C	fehér RAL9003	
484606		fekete	
484590		csiszolt alumínium	
318122	2× 230 V	fehér RAL9003	schuko
318123		fekete	
314930		csiszolt alumínium	
484597	1× 230 V, 1× USB A / C	fekete	
484581		csiszolt alumínium	

USB-A USB-C 2 m IP 54

VersaHit – Mono combi

- a csatlakozók a takarósapka megnyomásával és elcsúsztatásával nyithatók ki
- szerelési nyílás: 229 × 58 mm
- alacsony telepítési mélység: 40 mm
- USB A / C, 5 V / 3,6 A, max. 18 W



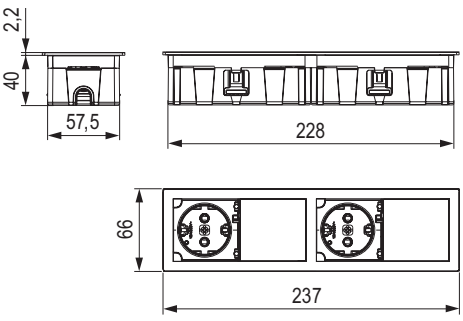

kód	leírás	szín	változat
497030	2× 230 V	fekete	földelőcsappal
497029		csiszolt alumínium	
497032	1× 230, 1× USB A / C	fekete	
497031		csiszolt alumínium	
497034	2× 230 V	fekete	schuko
497033		csiszolt alumínium	

USB-A USB-C 2 m IP 54

csatlakozók csúsztatható takarósapkával

VersaHit – Mono

- a csatlakozók a takarósapka megnyomásával és elcsúsztatásával nyithatók ki
- szerelési nyílás: 115 × 58 mm
- alacsony telepítési mélység: 40 mm



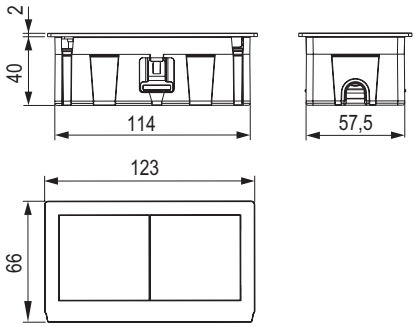

kód	leírás	szín	változat
311953	1× 230 V	fehér RAL9003	földelőcsappal
311954		fekete	
311947		csiszolt alumínium	
318125		fekete	schuko
318127		csiszolt alumínium	

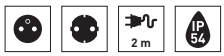

felnyíló fedelű aljzatok

Versa Flap 2.0

- egy kész kábelkivezető szerelvényt és egy foglalat egységet egyesítő rendszer
- látható rész – alumínium kábelkivezető
- egyszerű szerelés

VersaFlap 2.0 Mono





Változat az egyik oldalon lévő kábelkivezető nyílással

kód	szerelési nyílás (-0/+0,5 mm)	leírás	szín
497037	251,5 × 140,5	3× 230 V	ezüst
497038			fekete
497039			fehér
497040		2× 230 V, 2× RJ45, 1× USB A / C töltés	ezüst
497041			fekete
497042			fehér
497043		3× 230 V, 2× RJ45	ezüst
497044			fekete
497045			fehér
497049	304,5 × 140,5	3× 230 V, 2× RJ45, 1× HDMI, USB A / C töltés, 1× USB A adatátvitel	ezüst
497050			fekete
497051			fehér

- ki kell egészíteni egy tápkábellel
- USB A / C, 5 V / 3,6 A, max. 18 W
- RJ45 (CAT 6)

VersaFlap 2.0 Dual

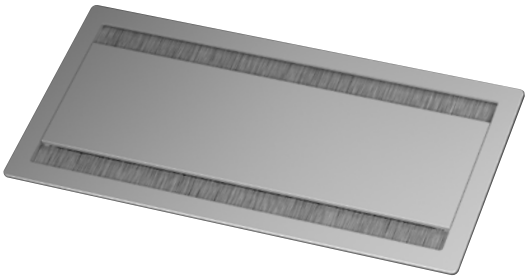

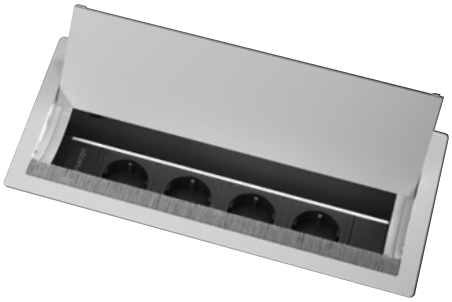

Változat a kábelkivezető mindkét oldali nyitásának lehetőségével

kód	szerelési nyílás (-0/+0,5 mm)	leírás	szín
497052	251,5 × 140,5	3× 230 V	ezüst
497053			fekete
497054			fehér
497055		2× 230 V, 2× RJ45, 1× USB A / C töltés	ezüst
497056			fekete
497057			fehér
497059	304,5 × 140,5	3× 230 V, 2× RJ45, 1× HDMI, USB A / C töltés, 1× USB A adat	ezüst
497060			fekete
497061			fehér

- ki kell egészíteni egy tápkábellel
- USB A / C, 5 V / 3,6 A, max. 18 W
- RJ45 (CAT 6)

csatlakozóaljzatok és tartozékok lenyíló fedéllel ellátott tokban

VersaTek

- minden elektromos aljzat E típusú (FR), egyéb típusok kérésre, cat. 6
- a csomagban kapcsok találhatók, amelyek segítségével a foglalat az alatta lévő anyaghoz rögzíthető
- a tápkábel nem része a VersaTek rendszernek





kód	leírás
449937	4× 230 V
190411	3× 230 V, 2× adat RJ45

Ellátó- és csatlakozókábelek a Versa Flap 2.0-hoz és a VersaTekhez





kód	leírás
179748	tápkábel 2 m
179749	tápkábel 3 m
421746	összekötő 1 m
210491	összekötő 2 m

aljzatok forgatható fedéllel

BACH MANN

Twist

- nagyon kis telepítési mélység (kb. 40 mm)
- szerelési nyílás átmérője 105 mm
- USB A 6 V / 3,16 A, max. 19 W

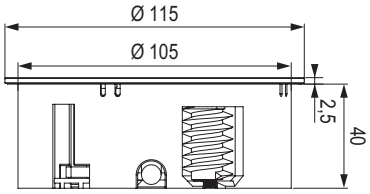



kód	kód Bachmann	leírás	szín	változat
245795	931.002	2× 230 V	rozsdamentes acél	földelő csappal
374149	931.152		matt fekete	
374151	931.252		fehér	
382197	931.032	1× 230 V, 1× USB A / A	rozsdamentes acél	
388138	931.132		matt fekete	
288735	931.000	2× 230 V	rozsdamentes acél	schuko
479505	931.150		matt fekete	

USB-A · 2 m · IP 20

Twist 2

- a fiók automatikus kinyitása a középső gomb megnyomása után
- szerelési nyílás átmérője 105 mm
- telepítési mélység kb. 40 mm, 6-40 mm vastagságú lemezekhez
- anti-fingerprint felület, cserélhető felső fedő
- USB A / C, max. 22 W





kód	kód Bachmann	alak	leírás	szín	változat
489707	946.002	kör	2× 230 V	rozsdamentes acél	földelőcsappal
489709	946.006		1× 230 V, 1× USB A / C		
489711	946.102		2× 230 V	fekete	
489713	946.106		1× 230 V, 1× USB A / C		
489719	946.003	négyzet	2× 230 V	rozsdamentes acél	
489721	946.007		1× 230 V, 1× USB A / C		
489723	946.103		2× 230 V	fekete	
489725	946.107		1× 230 V, 1× USB A / C		
489706	946.000	kör	2× 230 V	rozsdamentes acél	schuko
489708	946.004		1× 230 V, 1× USB A / C		
489710	946.100		2× 230 V	fekete	
489712	946.104		1× 230 V, 1× USB A / C		
489718	946.001	négyzet	2× 230 V	rozsdamentes acél	
489720	946.005		1× 230 V, 1× USB A / C		
489722	946.101		2× 230 V	fekete	
489724	946.105		1× 230 V, 1× USB A / C		

USB-A · USB-C · 2 m · IP 20



Elevator

- az egység kitolása egyetlen nyomással
- szerelési nyílás átmérője 80 mm
- 16-60 mm vastagságú munkalapokhoz
- USB A / A 5,2 V / 3,15 A, max. 15 W
- **beépítési lehetőség a felső szekrény aljába - fentről lefelé történő kicsúsztatás**



245796



273746

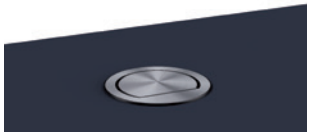

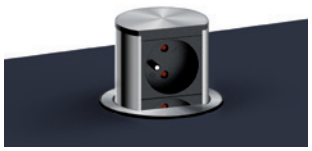

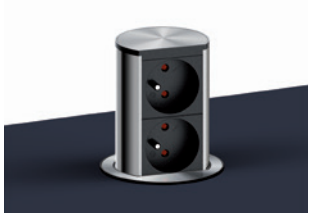

kód	szállítói kód	leírás	szín	változat
245796	928.007	2× 230 V	csiszolt rozsdamentes acél	földelő csappal
499630	928.0072		matt fekete	
273746	928.020	1× 230 V, 1× USB A / A	csiszolt rozsdamentes acél	
288736	928.002	2× 230 V	csiszolt rozsdamentes acél	schuko
499631	928.024		matt fekete	

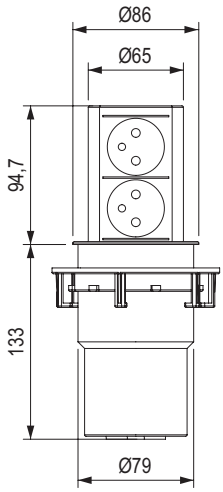

Casia

- konnektor falra vagy sarokba
- a csomag része a fedőprofil is - fedőlapként szolgál a felső szekrény és a munkapult közötti telepítés esetén, hogy a teljes tér ki legyen töltve (magassábegállítás 457 - 585 mm)
- **a tápkábel az aljzattól hosszirányban vagy keresztirányban is elvezethető**

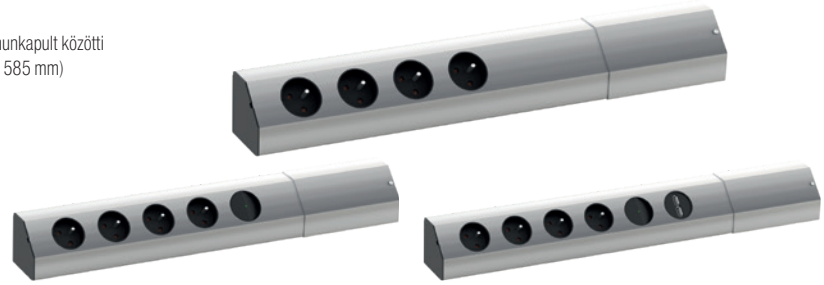

kód	kód Bachmann	leírás	szín	változat
276540	923.010	4× 230 V kapcsoló nélkül	rozsdamentes acél	földelőcsappal
276541	923.011	4× 230 V kapcsolóval		
276542	923.012	4× 230 V, 1× USB A / A töltő, kapcsolóval		

aljzatok és csatlakozási pontok egy saját készlet összeállításának lehetőségével

PIX

kód	kód Bachmann	leírás
308075	926.002	PIX egység, 1 × 230 V, kábel nélkül
308076	926.003	PIX egység, 1× 230 V, 2 m-es vezető kábellel
308077[1]	926.010	felhasználói modul a zárókő felszereléséhez

- része egy fekete dekoratív gyűrű, amely hasonló a RAL 9005-höz
- zárt, fehér díszgyűrű, amely hasonló a RAL 9010-hez
- szerelési nyílás átmérője 55 mm
- alacsony telepítési mélység (50 mm)

[1] a 308077 modul egy felhasználói modullal és egy keystone-nal van felszerelve



308075

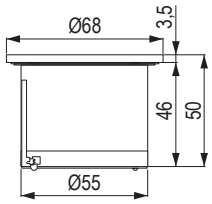



308077

Power Frame

A Power Frame rendszer ideális megoldás nem csak az irodába. A cserélhető betéteknek köszönhetően a dugaljat igényeihez igazíthatja. A beszerelés nagyon egyszerű – a keretet az előkészített nyílásba helyezzük és 4 csavarral rögzítjük. A dugaszolóaljzat-egység bepattintható a keretbe. A dugaszolóaljzat-egységben lévő szabad modulok a műanyag elhatárolókeretekbe vannak csavarozva, amelyekbe a keystone-t az egyedi igényeknek megfelelően csavarozzák be.

kód	kód Bachmann	leírás	leírás
267359	916.002	3 pozíció	2× 230 V, 1× szabad modul
469356	916.525		2× 230 V, 1× USB A / C
470496	916.527		1× 230 V, 1× USB A / C, 1× szabad modul
267473	916.047	4 pozíció	2× 230 V, 2× szabad modul
470497	916.528		2× 230 V, USB A / C, 1× szabad modul
277922	916.0621		3× 230 V, 1× szabad modul

- egység elektromos csatlakozókkal és a felhasználói modulok betétekkel való felszerelésének lehetősége
- USB A/C-vel felszerelve – újratölthető, max. 22 W



267359



277922

Tartozékok a PIX-hez

kód	kód Bachmann	leírás
335534	926.100	forgó burkolat, rozsdamentes acél
308078	926.101	borítókészlet fekete, hasonló a RAL 9005-höz
308079	926.102	borítókészlet fehér, hasonló a RAL 9010-hez
308080	926.200	színes Pix gyűrűk készlete

308078



308079



308080

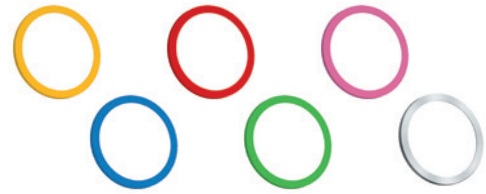

Tartozékok a Power Frame-hez

kód	kód Bachmann	leírás	szín
267358	317.000	3 pozíció	szürke (RAL 9006)
273630	915.000		fekete
267472	317.006	4 pozíció	szürke (RAL 9006)
273632	915.004		fekete

- keret a fiókos egységhez
- keret mérete 3 pozícióhoz: 241 × 73 mm
- keret mérete 4 pozícióhoz: 284 × 73 mm
- beépítési mélység 36 mm
- szerelési nyílás 60 × 225 mm (3 pozíció esetén), 60 × 267,5 mm (4 pozíció esetén)



267358

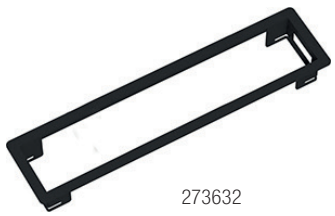

273632

BACHMANN

aljzatok és csatlakozási pontok egy saját készlet összeállításának lehetőségével

Tartozékok a PIX és a Power Frame számára

Határoló keretek keystone betétekhez

- a dugaszolóaljzat-egység szabad helyzetébe történő beillesztéshez
- összeszerelés a mellékelt csavarok segítségével
- egyedi igényeknek megfelelően keystone-nal felszerelve

kód	kód Bachmann	leírás
259721	917.001	1× keystone
259724	917.000	2× keystone
267046	917.009	dugasz



259721



259724



267046

Keystone betétek határoló kerettel

- a dugaszolóaljzat-egység egyik szabad moduljába illeszkedik
- a 335373 és 412406 USB-töltőt ki kell egészíteni a 364557 kódú GST18i leágazó blokkal (Bachmann 375.107)

kód	kód Bachmann	leírás
335373	917.224	USB A / A töltő, 10 W
412406	917.227	USB A / C töltő, 22 W
273664	917.032	kábelkivezető
364557	375.107	eltérülési blokkoló GST18i



335373



412406

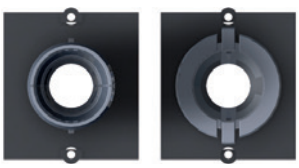

273664



364557

Keystone betétek

- a műanyag elhatároló keretbe helyezve
- rögzítés egy határoló műanyag keret bepattintásával

kód	kód Bachmann	leírás
259725	940.083	RJ45 Cat6A
343794	918.041	HDMI
267374	917.120	USB 3.0 AA csatlakozás
394661	917.121	USB C 3.1 csatlakozás



259725



343794



267374



394661

Kábelek

kód	kód Bachmann	leírás
267509	375.075	tápkábel 2 m
259727	375.003	tápkábel 3 m
421746	375.053	összekötő 1 m
210491	375.038	összekötő 2 m





billenő konnektorok

Egyedülálló Surface biztonsági elektromos aljzat

- nagyobb biztonság – nehéz hozzáférés a feszültség alatt álló kábelekhez
- tisztaság – egyszerűbb tisztítás és karbantartás
- higiénia – a műanyag részek ezüstionokkal ellátott antibakteriális műanyagból készülnek

Megj.: csak az E-típusú konnektorokra vonatkozik (francia típus földelő gombbal).

Pop-Up egyszerű

- szerelési nyílás: 107 × 129 mm
- beépítési mélység: kb. 75 mm
- surface lapos aljzat
- kész szerelvények, amelyek készen állnak a hálózatra történő csatlakozásra
- RJ 45 – 6-os típus
- USB A / C 5 V, 3 A, max. 15 W





kód	megnevezés	szín	változat
492629	2× 230 V	csiszolt alumínium	földelőcsappal
492630		alumínium	
492632		matt fekete	
492633		fehér matt	
492636	1× 230 V, 1× USB A / C	csiszolt alumínium	
492638		alumínium	
492640		matt fekete	
492634	1× 230 V, 1× RJ45, 1× HDMI	rozsdamentes acél	
492635		alumínium	
492641	2× 230 V	csiszolt alumínium	schuko
492642		alumínium	
492644		matt fekete	
492645	1× 230 V, 1× USB A / C	matt fekete	

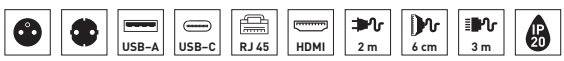

Pop-Up dupla

- szerelési nyílás: 107 × 219 mm
- beépítési mélység: kb. 75 mm
- surface lapos aljzat
- kész szerelvények, amelyek készen állnak a hálózatra történő csatlakozásra
- RJ 45 – 6-os típus
- USB A / C 5 V, 3 A, max. 15 W





kód	megnevezés	szín	változat
492658	4× 230 V	csiszolt alumínium	földelőcsappal
492659		alumínium	
492661		matt fekete	
492660		fehér matt	
492654	3× 230 V, 1× USB A / C	csiszolt alumínium	
492655		alumínium	
492657		matt fekete	
492656		fehér matt	
492651	2× 230 V, 1× USB A / C, 1× HDMI, 1× RJ45	csiszolt alumínium	
492652		alumínium	
492653		matt fekete	
492665	4× 230 V	csiszolt alumínium	schuko
492666		alumínium	
492662	3× 230 V, 1× USB A / C	csiszolt alumínium	
492663		alumínium	
492664		matt fekete	

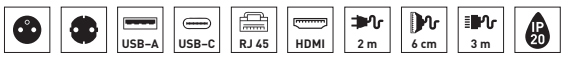

Disq'In

- 2, 3 vagy 4 modulos változat
- szerelőnyílás (2 / 3 / 4 modul): 70 × 130 / 182 / 234 mm
- beépítési mélység kb. 80 mm
- USB A / C, 5 V, 3 A, max. 15 W
- surface lapos aljzat



kód	leírás	szín	változat
496916	1× 230 V, 1× USB A / C	fekete / fekete	földelő csappal
496919		fekete /rozsdamentes acél	
496748		fehér / fehér	
496917	2× 230 V, 1× USB A / C	fekete / fekete	
496920		fekete /rozsdamentes acél	
496878		fehér / fehér	
496918	2× 230 V, 1× USB A / C, 1× HDMI	fekete / fekete	
496921		fekete /rozsdamentes acél	
496915		fehér / fehér	





Disq 60

- telepítési nyílás átmérője 60 mm
- beépített mélység: 50 mm
- surface lapos aljzat
- USB A / C, 5 V, 3 A, max. 15 W



kód	leírás	szín	változat
495563	1× 230 V	fekete	földelő csappal
495564		fekete /rozsdamentes acél	
495562		fehér	
497971	USB A / C töltő	fekete	
497972		fekete /rozsdamentes acél	
497970		fehér	



07

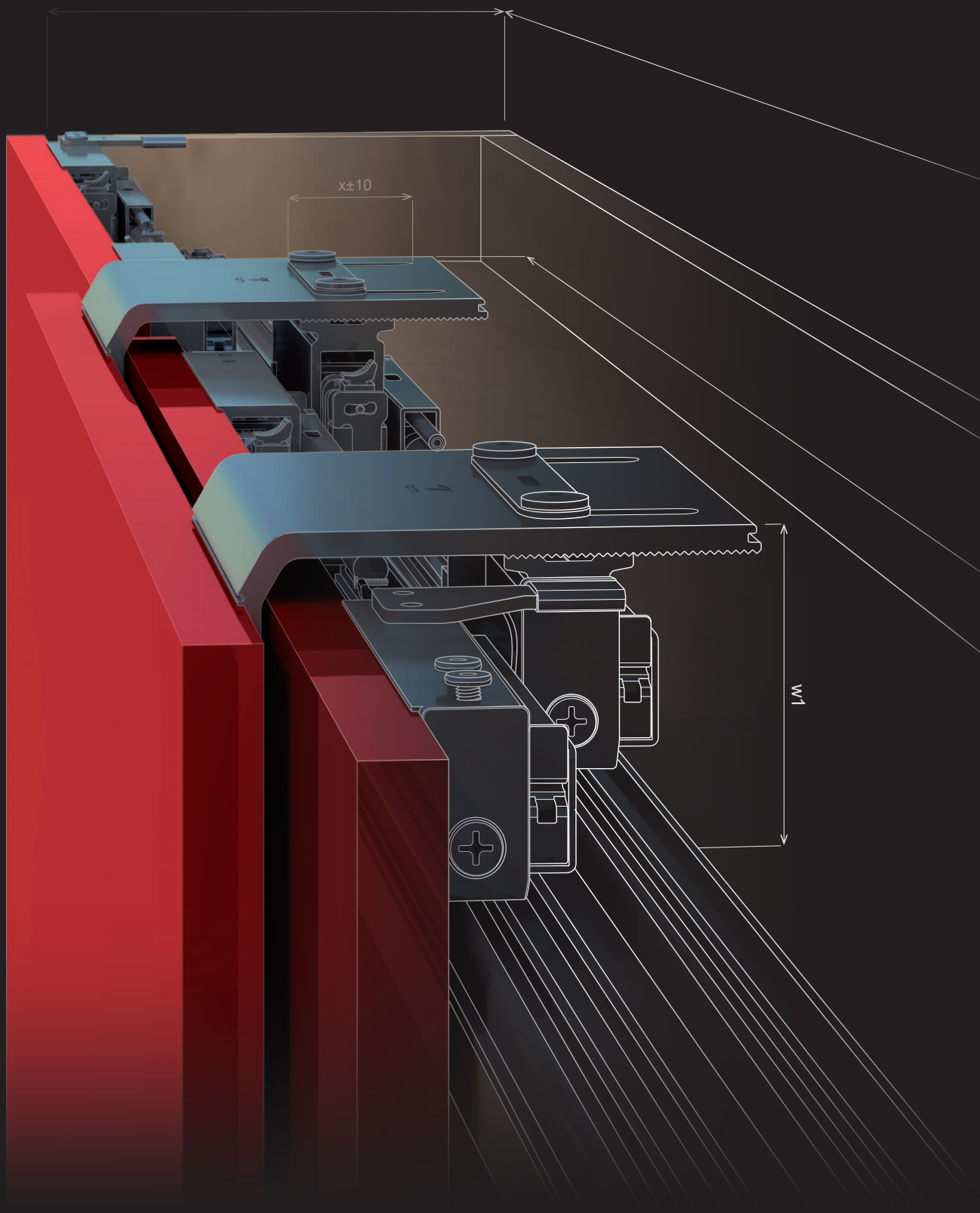

toló- és harmónikaajtók vasalatai, gardróbszekrény felszerelése

BEÉPÍTETT SZEKRÉNYEK VASALATAINAK RENDELÉSI FORMANYOMTATVÁNYA

Az online konfigurátornak köszönhetően a tolóajtó összes alkatrészének helyes összeállítása gyerekjáték. Letölthető honlapunkról.

SZEKRÉNYEK ÉS AJTÓK GYÁRTÁSÁHOZ SZÜKSÉGES ANYAGOK

Az ajtó és a korpusz anyaga a vasalatokkal együtt? Mi sem egyszerűbb, mint mindkettőt tőlünk rendelni.

TANÁCSADÁS

Nem tudja, hogyan válassza ki vagy szerelje be a vasalatokat? Hívja ügyfélszolgálatunkat a 06 1 445 3730 telefonszámon, vagy írjon a megrendelesek@demos-trade.com e-mail címre, és örömmel adunk Önnek tanácsot.

BEMUTATÓK A MINTATERMEINKBEN

Hogyan néznek ki a beépített szekrények fogantyúi? Hogyan működnek a ráütődő tolóajtós szekrények? Hogyan működnek az egyes típusok? Látogassa meg, vagy küldje ügyfeleit partnereinkhez, ahol élőben megtekintheti termékeinket és szakmai tanácsokat kaphat.

DÉMOS24PLUS

Ügyfélportál – vásárlási lehetőség, rendelések áttekintése, rendelések bevitele és formázása, rendelés állapotának ellenőrzése, készletinformációk, árak és sok más hasznos funkció egy helyen.

SZERELÉSI ESZKÖZÖK

Ahogy a sablon, ugyanúgy a segédeszköz a legbiztosabb módja az alkatrész pontos elkészítésének.

HÁZHOZSZÁLLÍTÁS

Minden megrendelést akár két napon belül kézbesítünk Önnek.

01
02 13
03
04 14
05
06
15
07
08
09 16
10
11 17
12

tartalom

leírás	mozgás	szerelés	márka	sorozat	modell	teherbírás (kg)	az ajtó szárnyak száma	csillapítás	oldal
szekrényes	csúsztatható	ráütődő	Strong	StrongLine	Planio	20 – 80	2 – 3	igen	07.15
			Terno	–	Dama (üveg, ajtó)	30	1	igen	07.69
			Hettich	TopLine	TopLine XL	60 – 100	2 – 4	igen	07.77
					TopLine L	50	2 – 4	igen	07.79
				SlideLine	SlideLine M	30	1	igen	07.87
		közézáródó	Strong	StrongLine	Linio	40	2 – 3	igen	07.17
					Baleo	30	1 – 2	nem	07.19
					egyéb	30	1 – 3	nem	07.16
			Sevroll	–	10 mm-es betéthez	50	1 – ∞	igen	07.24–38
					18 mm-es betéthez	50	1 – ∞	igen	07.39–66
			Terno	–	Dama	30	1	igen	07.69
					üvegajtókhoz	10	1 – 2	nem	07.71
					üvegajtókhoz	30	1 – 2	nem	07.72
					egyéb	15 – 35	1 – 2	nem	07.18
			Hettich	TopLine	TopLine 25 és 27	25	1 – 3	igen	07.81
					TopLine 1	50 vagy 75	1 – 3	igen	07.81
				SysLine	SysLine S	15	1 – 2	igen	07.84
				SlideLine	SlideLine M	30	1 – 3	igen	07.87
					SlideLine 55	15 vagy 30	1 – 2	nem	07.89
					SlideLine 55 plus	30	1 – 2	igen	07.90
					SlideLine 56	40	2 – 3	nem	07.92
					SlideLine 97 (üveg)	25 vagy 50	1 – 2	nem	07.93
	tokba		Hawa	Concepta	–	25 – 50	1 – 2	igen	07.9
			Hettich	–	KA 5740	14	1	nem	07.108
	összecsukható	ráütődő	Sisco System	–	–	20	2	nem	07.13
			Hettich	WingLine	WingLine L	25	2, 4	igen	07.96
					WingLine S	5	2, 4	igen	07.101
					Wing 77	25	2, 4	nem	07.104
				WingLine 230	–	20 – 25	2, 4	nem	07.103

Az ajtópanelek hozzávetőleges súlyát lásd a 07.135 o-on.

tartalom

belső felszerelés ruhásszekrényekbe	kihúzható kosarak	Strong	07.109 / 07.114
		Kesseböhmer	07.117
		Vibo	07.124
	kihúzható fogasok	Strong	07.112
		Kesseböhmer	07.119
		Vibo	07.126
	ruhaliftek	Strong	07.111 / 07.116
		Kesseböhmer	07.120
		Vibo	07.127
	ruharúd	Strong	07.121
		Hettich	07.129

leírás	mozgás	anyag	szerelés	márka	sorozat	modell	az ajtószárnyak száma	teherbírás (kg)	csillapítás	oldal
beltéri	csúsztatható	fa	falra	Strong	StrongLine	Barnio	1	80	igen	07.141
			mennyezetre			fokozatos sima nyitás	3	80	nem	07.145
			falra	Terno	–	Magic 2	1	80	igen	07.136
						Diva Fluid	1 – 2	40 – 80	igen	07.137
			a mennyezetre, a falra			Step	1	30 – 180	igen	07.143
						szinkronnyitás	2	80	igen	07.147
			mennyezetre			fokozatos nyitás	2 – 4	160	nem	07.146
			a mennyezetre, a falra				1	40	igen	07.148
				Sisco		Silent	1	40, 100	igen	07.149
				Sevroll	Simple Blue	Simple Blue	1	35, 50	igen	07.150
		üveg	falra	Terno	–	Magic 2	1	30 – 80	igen	07.136
					–	Diva Fluid	1 – 2	30 – 80	igen	07.139
			a mennyezetre, a falra	Terno	–	Vetro 40	1	80, 120	igen	07.142
	összecsukható	fa	mennyezetre	Terno	–	–	2	30 – 40	nem	07.152
					–	–	2 – 6	40	nem	07.153
				Sisco System	–	–	2	30	nem	07.154
				Hettich	WingLine 230	WingLine 230	2	20 – 25	nem	07.103

Mi van ebben a fejezetben?

A gyártók, termékek vagy fontos értékek rövid bemutatása a következő fejezetből.

Ebben a fejezetben a **Strong, Sevroll, Terno, Hawa és Sisco system márkájú ajtóvasalatokat találja.** Alkalmazás (szekrények, belső tér) és továbbá a nyitás típusa (toló, összecsukható) szerint vannak rendezve.

Néhány kifejezés magyarázata

Beltéri



Az egyes helyiségeket elválasztó ajtókhoz vagy a falban lévő fülke lefedéséhez szükséges szerelvények. Működésükhöz nincs szükségük korpuszra, közvetlenül a falra vagy a mennyezetre szerelhetők, egyes rendszereknél mindkét megoldás lehetséges.

Szekrény



A név is arra utal, hogy gardróbokhoz és szekrényekhez való szerelvényekről van szó. A megfelelő működés érdekében az esetek többségében ehhez a vasalathoz szükség van egy korpuszra, amelybe be tudjuk helyezni.



Újdonság – 3. generáció

A Hawa a Concepta rendszer új tagját készíti elő, amelyet „Generation 3” néven 2024 során hoznak piacra.

Tolóajtó



Az ajtó oldalra csúsztatva nyílik. A görgők a típustól függően alul vagy felül helyezkednek el. A szárnyaknak a megfelelő működéshez megfelelő szélesség-magasság arányra van szükségük (1:3) (különösen a csillapított változatok esetében).

Harmonika ajtó



Nyitáskor az ajtó magába csukódik. A görgők általában fent helyezkednek el. A szerelési útmutatás és a teherbírás határozza meg a szárnyak magasságát, szélességét és számát.

Klasszikusan nyíló vagy harmonika ajtó a szekrény oldalába csúsztatható

Speciális klasszikus nyitású vagy harmonikaajtók, amelyek nyitás után a bútorfal mentén egy tokba csúsztathatók. A működtető szerkezet rejtve van, és a nyitott ajtó nem korlátozza a teret. Érdekes megoldás konferenciatermekbe, konyhasarokkal rendelkező irodákba, de otthonra is.



Ráütődő

A bútorpántos ajtókhoz hasonlóan ez a vasalat is lehetővé teszi, hogy a korpusz oldalait az ajtó takarja. A szekrénynek 2 – 4 szárnya lehet, és (típustól függően) oldalra csúsztatva vagy összecsukva nyitható. A tolóajtós vasalattal akár 5,3 méter széles (4 szárny) szekrényt is lehet kezelni. A szekrény teteje fölött szabad helyet kell hagyni.

Közézáródó

A vezetőprofilok a szekrény belsejében vannak elhelyezve (közézáródó), a görgők ezáltal általában alul vannak. A szekrény alapvetően korlátlan számú szárnnyal rendelkezhet, csak az ajtó eltolásához szükséges megfelelő helyet kell létrehozni. A szekrény a padlótól a mennyezetig érhet.

Milyenek a TOP termékek?

Összeállítottunk Önnek egy válogatást a legérdekesebb termékekből, amelyeket a katalógusban talál.

Tervezzen a Planio-val

07.15

Úgy hangzik, mintha egy új bútortervezési program neve lenne, de van benne egy csavar. A Planio ugyanis egy StrongLine vasalat ráütődő tolóajtókhoz. 2 vagy 3 szárnyú, teljesen csillapított, 2, 3 és 4 m hosszúságú profilokkal rendelkező, 2 vagy 3 szárnyú szekrényekhez készült változatban kínáljuk. Az ár és a minőség örömet okoz Önnek!





A Diva Fluid megérdemli a figyelmet

Az olasz Terno cég képes meglepetést okozni termékeivel. Nagyszerű és ötletes megoldások, magas színvonalú kivitelezéssel társítva. Ugyanez igaz a Diva Fluid vasalatokra is. A belső tolóajtók vasalatai az ajtó mögé vannak rejtve, ezáltal kidomborodik a dizájn. Ez vonatkozik a teljesen üvegből készült szárnyakra, és újonnan a keretes változatokra is.

07.137

toló- és harmónikaajtók vasalatai, gardróbszekrény felszerelése

07

További újdonságok a fejezetben

WingLine L – egyszerűen és gyorsan

Amióta a Hettich szabadalmaztatta és piacra dobta ezt a díjnyertes terméket, az összecsukható szekrényajtókhoz való vasalat számos vásárló tetszését elnyerte. Ennek az érdeklődésnek a fenntartása érdekében létrehoztunk egy 1 kódú rendszert a teljes szekrénykészlethez (görgők, nyitószerkezet, vezetőprofilok). Megrendelésük most nagyon egyszerű, próbálja ki.

07.96

Fő a helyes rendelés!

Megrendelni mindent, amire szükségem van, minden illeszkedjen egymáshoz, ... gondolatok, amelyek mindig kísértenek a többrészes vasalatok kapcsán. Különösen a Sevroll vasalatok esetében sürgetőek ezek a kérdések, ahol a szett sok különböző alkatrészből áll. A honlapunkról letölthető űrlap megszabadítja Önt ezektől a gondoktól. Keresse a www.demos-trade.com oldalon vagy a www.demos24plus.com-on.

Ajtókat a tokba

A Hawa ajtót tényleg zsebre vághatja. Bár nem a nadrágba, de úgyis eltűnnek, nem lesznek láthatóak, és nem akadályozzák a bútorok körüli szabad mozgást. Bezárás után elrejtik a teljes szekrényt, konyhát, munkasarkat vagy csak ezek egy részét. A választás az Öné. A Concepta és a Folding Concepta vasalatok mindig jó szolgálatot tesznek Önnek.

07.9

Dama vagy SlideLine M

2 rendszer, egy funkció, 2 beszállító, hasonló megoldások. Mind a Dama-t, mind a SlideLine-t szekrényajtókhoz tervezték, ráütődőkhöz és közézáródókhoz. A Dama esetében mindkét ajtóelhelyezéshez különböző vasalatokat kell választania, a Hettich esetében csak a vezetőprofilokat kell megváltoztatnia. A választás teljes egészében Önön múlik, egyik termék minősége sem okoz majd csalódást.

07.69 / 07.87

Sevroll egészen a földig

Tudta, hogy a beépített szekrények tolóajtóihoz való Sevroll vasalatokat nem csak a szekrényekhez lehet használni? Az átmeneti profiloknak köszönhetően szobai térelválasztóként vagy a falban lévő fülkék elfedésére is használható.

07.30

Az új termékekről szóló videók és további információk itt találhatók:

kifordítható/tokba csúsztatható tolóajtó vasalatok

Concepta 25 / 30 / 40 / 50

18 – 50 mm

terhelés 25 / 30 / 40 / 50 kg

- tokba szerelhető szabadalmazott kifordítható/tolóajtó szerelvényrendszer
- lehetővé teszi az ajtószárny tokba való becsúsztatását
- a vasalatok kombinálhatók a Folding Concepta rendszerrel, amely a harmonikaajtókat a tokba vezeti
- univerzális jobbos/balos megoldás
- csillapított nyitás és tokba vezetés
- alkalmas ajtó vastagsághoz 18 – 50 mm-ig

Használati tippek:

- otthoni irodák
- konyha
- funkcionális terek a házban – mosodai szekrény
- minimalista lakások



kód	ajtók magassága (mm)	a korpusz mélysége (mm)	Concepta teherbírás (kg)	ajtók szélessége (mm)	ajtók magassága (mm)	az ajtó becsúszó része (mm)
464078	1250 – 1850	300 – 600	25	≤ 650	1250 – 1850	≤ 577
352468	1851 – 2300		30	≤ 900	1851 – 2300	≤ 827
352479	1851 – 2500		40		1851 – 2500	
352483	2301 – 2850		50		2301 – 2850	

600 mm-nél szélesebb ajtók esetén merevítés használata javasolt, 07.68 o.

Összekötő profil 55 mm

kód	hossz (mm)
396158	650
396159	900

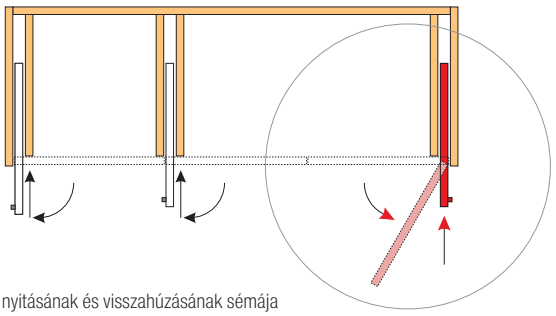

az ajtó nyitásának és visszahúzásának sémája

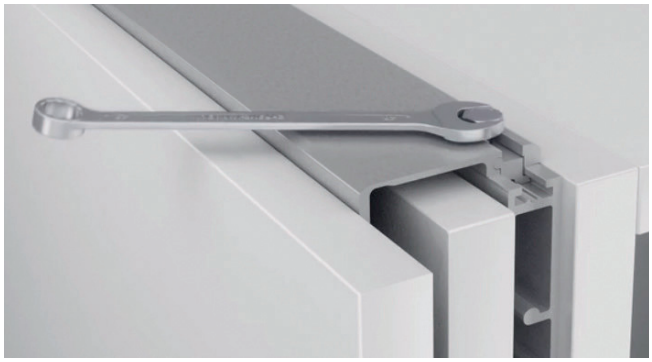

A termékhez mellékelt teljes utasítások, melyek letölthetők a portálon. A Hawa.com webhelyen dxf fájlok, videofelvételek és egyéb segédprogramok állnak rendelkezésre, amelyek megkönnyítik a tervezést és a telepítést.

kifordítható/tokba csúsztatható tolóajtó vasalatok

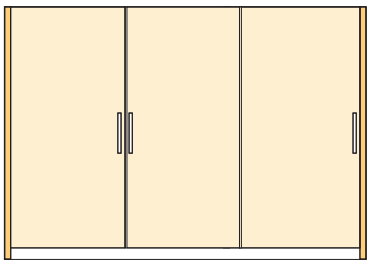

egy ráütődő oldallapos ajtó példája

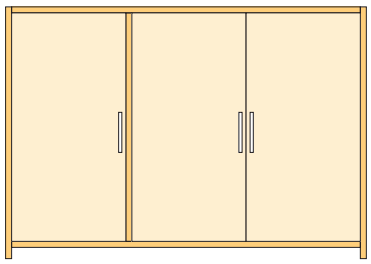

egy közézáródó ajtó példája

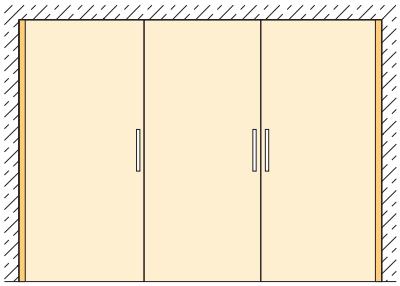

egy falba helyezett ajtó példája

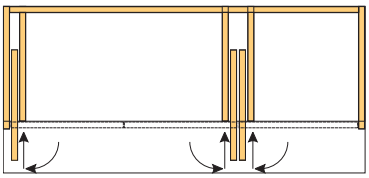

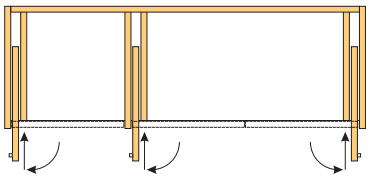

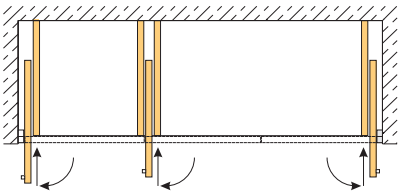

A megfelelő vasalattípus meghatározására szolgáló táblázat a szárny magassága és szélessége alapján

- a szárnyméretek szerint válassza ki a megfelelő típust

magasság (mm)	szélesség (mm)												
	300	350	400	450	500	550	600	650	700	750	800	850	900
1250	25	25	25	25									
1300	25	25	25	25									
1350	25	25	25	25	25								
1400	25	25	25	25	25								
1450	25	25	25	25	25	25							
1500	25	25	25	25	25	25							
1550	25	25	25	25	25	25							
1600	25	25	25	25	25	25	25						
1650	25	25	25	25	25	25	25						
1700	25	25	25	25	25	25	25	25					
1750	25	25	25	25	25	25	25	25					
1800	25	25	25	25	25	25	25	25	25				
1850	25 / 30 / 40	25 / 30 / 40	25 / 30 / 40	25 / 30 / 40	25 / 30 / 40	25 / 30 / 40	25 / 30	25	25				
1900	30 / 40	30 / 40	30 / 40	30 / 40	30 / 40	30 / 40	30 / 40						
1950	30 / 40	30 / 40	30 / 40	30 / 40	30 / 40	30 / 40	30 / 40						
2000	30 / 40	30 / 40	30 / 40	30 / 40	30 / 40	30 / 40	30 / 40	30 / 40					
2050	30 / 40	30 / 40	30 / 40	30 / 40	30 / 40	30 / 40	30 / 40	30 / 40					
2100	30 / 40	30 / 40	30 / 40	30 / 40	30 / 40	30 / 40	30 / 40	30 / 40	30 / 40				
2150	30 / 40	30 / 40	30 / 40	30 / 40	30 / 40	30 / 40	30 / 40	30 / 40	30 / 40				
2200	30 / 40	30 / 40	30 / 40	30 / 40	30 / 40	30 / 40	30 / 40	30 / 40	30 / 40	30 / 40			
2250	30 / 40	30 / 40	30 / 40	30 / 40	30 / 40	30 / 40	30 / 40	30 / 40	30 / 40	30 / 40			
2300	30 / 40 / 50	30 / 40 / 50	30 / 40 / 50	30 / 40 / 50	30 / 40 / 50	30 / 40 / 50	30 / 40 / 50	30 / 40 / 50	30 / 40 / 50	30 / 40 / 50	30 / 40 / 50	50	
2350	40 / 50	40 / 50	40 / 50	40 / 50	40 / 50	40 / 50	40 / 50	40 / 50	40 / 50	40 / 50	40 / 50	50	
2400	40 / 50	40 / 50	40 / 50	40 / 50	40 / 50	40 / 50	40 / 50	40 / 50	40 / 50	40 / 50	40 / 50	40 / 50	50
2450	40 / 50	40 / 50	40 / 50	40 / 50	40 / 50	40 / 50	40 / 50	40 / 50	40 / 50	40 / 50	40 / 50	40 / 50	50
2500	40 / 50	40 / 50	40 / 50	40 / 50	40 / 50	40 / 50	40 / 50	40 / 50	40 / 50	40 / 50	40 / 50	40 / 50	40 / 50
2550	50	50	50	50	50	50	50	50	50	50	50	50	50
2600	50	50	50	50	50	50	50	50	50	50	50	50	50
2650	50	50	50	50	50	50	50	50	50	50	50	50	50
2700	50	50	50	50	50	50	50	50	50	50	50	50	50
2750	50	50	50	50	50	50	50	50	50	50	50	50	50
2800	50	50	50	50	50	50	50	50	50	50	50	50	50
2850	50	50	50	50	50	50	50	50	50	50	50	50	50

összecsukható/tokba csúsztatható tolóajtók

Folding Concepta 25


18 – 28 mm


terhelés 2 × 25 kg

- szabadalmaztatott tokba csúsztatható harmonika/tolóajtó rendszer
- harmonikaajtó-nyitórendszer, utólagos becsúsztatással egy csupán 110 mm széles tokba
- a fő előnye az egyszerűség és a maximálisan kényelmes használat
- a szerelvények kombinálhatók a Concepta 25 rendszerrel, az ajtó tokba való nyitásához
- a különböző ajtómagasságoknak köszönhetően mindenki megtalálja a megfelelő szettet
- 1400 mm-es szekrényszélességig terjedő megoldásokhoz
- alkalmas 18 – 28 mm vastagságú ajtókhoz

összeszerelési útmutató videó a Youtube-on

Használati tippek:
- otthoni irodák
- konyha
- funkcionális terek a házban – mosodai szekrény
- minimalista lakások
- ruhásszekrények

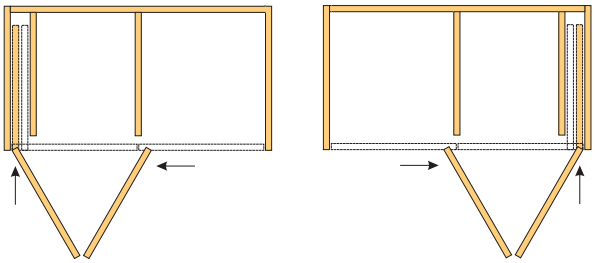
bal oldali telepítés

jobb oldali telepítés

kód	ajtómagasság (mm)	a vasalatok színe	szerelés
469317	1250–1850	alumínium	bal
469318			jobb
352492	1851–2600		bal
352494			jobb
352489	1250–1850	fekete	bal
352491			jobb
352493	1851–2600		bal
352495			jobb

Kiegészítők

kód	leírás
352524	központosító mágnes
352532	2600 mm-es talajmerevítő
352519	1300 mm-es ALU alapprofil
352520	1300 mm-es fekete alapprofil

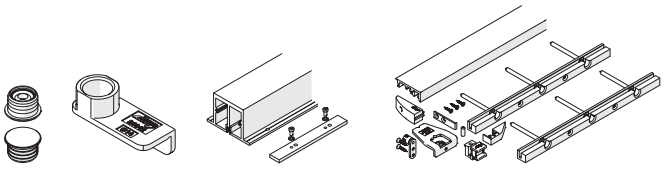
352524

352532

352519 / 352520

t2 = tb + 73 mm – Q4

E2 = T2–73 mm

Q4 = 73 mm + S

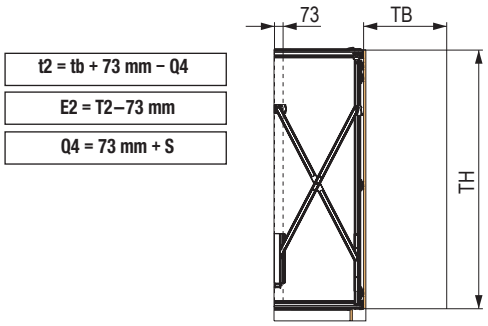

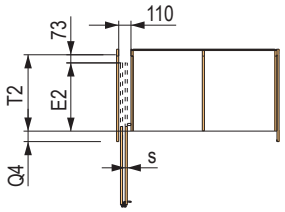

- TB – ajtó szélessége
- TH – ajtó magassága
- E2 – az ajtó becsúszott része
- T2 – a korpusz belső mélysége
- Q4 – oldallap átnyúlása

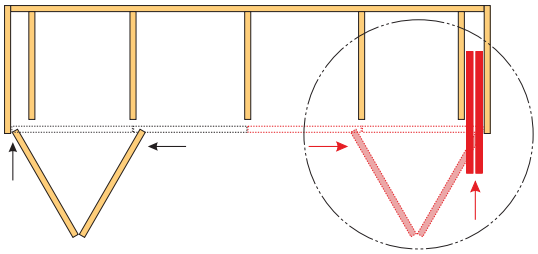
az ajtó összecsukásának és becsúsztatásának sémája

A termékhez mellékelt teljes utasítások, melyek letölthetők a portálon. A Hawa.com webhelyen dxf fájlok, videofelvételek és egyéb segédprogramok állnak rendelkezésre, amelyek megkönnyítik a tervezést és a telepítést.

az ajtónál merevítők használatát javasoljuk, 7.68 o.

összecsukható/tokba csúsztatható tolóajtók



példa a 2× Folding Concepta, 2× Concepta kombinációra

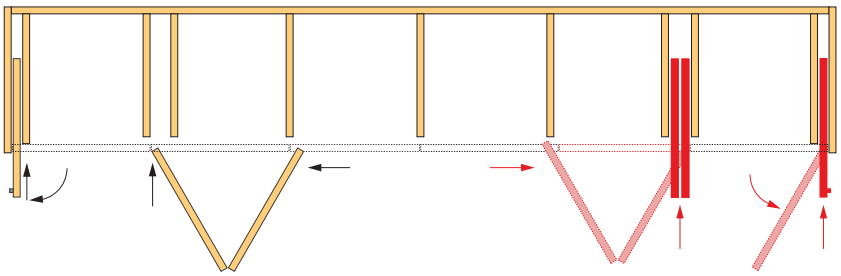

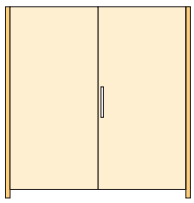

egy közézáródó ajtó példája

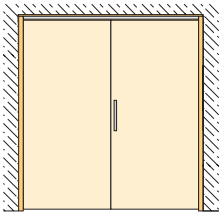

egy közézáródó falba illesztett ajtó példája

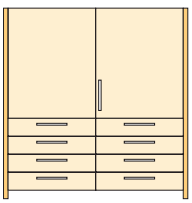

egy közézáródó ajtó példája, részleges takarással

ráütődő harmonikaajtó szekrényhez

Görgőszettek



felső vezető | max. 16 – 30 mm | golyós csapágyak | golyós 20 kg | harmonikaajtók

- vasalat felső vezetővel ellátott, ráütődő harmonikaajtókhoz
- az ajtó súlyát elsősorban a szekrény oldalán lévő pántok tartják (nem tartozékok)
- az ajtó súlyának és típusának megfelelő számú pántot használjon
- a 110°-os ráütődő pántot ajánljuk (lásd az 1. fejezetet)



Alsó vezetősín nélkül

kód	leírás
87470	vasalatszett max. – 300 × 2 000 mm-es szárnyakhoz

- alsó futó – a kerék az élén fut

Alsó vezetéssel

kód	leírás
87478	vasalatszett max. – 300 × 2 000 mm-es szárnyakhoz

Alsó vezetéssel nagyobb ajtókhoz

kód	leírás
87479	vasalatszett max. – 500 × 2 600 mm-es szárnyhoz

- alsó vezetősínes változat nagyobb ajtókhoz, dupla bútorpánttal

Felső és alsó vezetősín



vezetés hossz	felső vezetés Cikkszám 0120	alsó vezető Cikkszám 0823
1,5 m	**87481**	**87516**
2 m	**87482**	**87517**
3 m	**87483**	**87518**

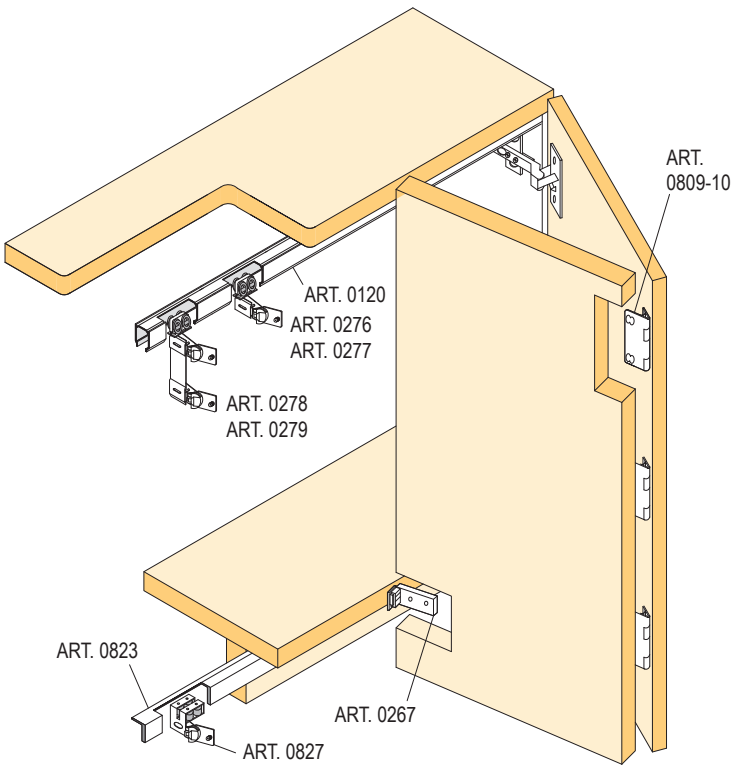

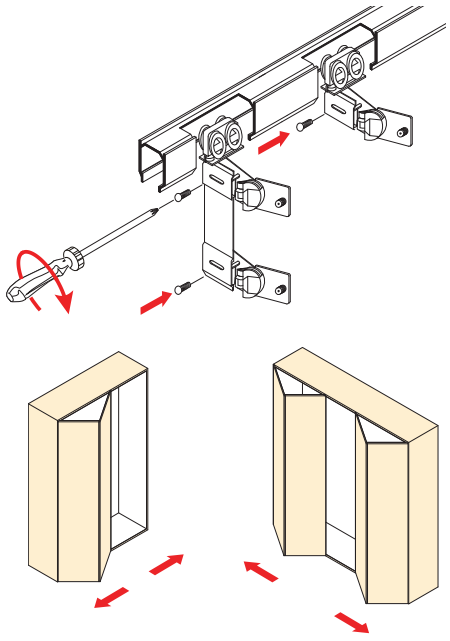

az alsó vezetősín nélküli szett alsó görgőjének nyílásméret rajza

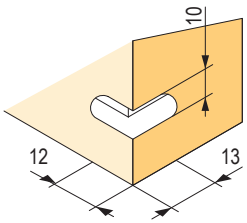

ráütődő harmonikaajtó szekrényhez

a középső bútorpánt szerelési rajza

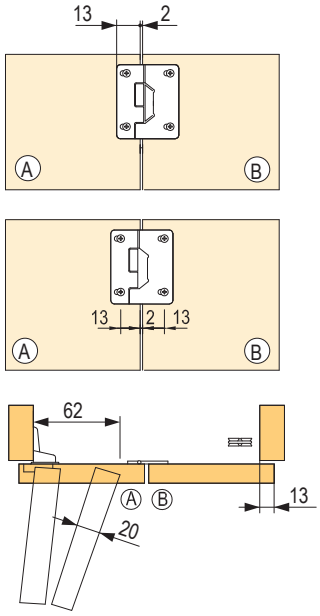

alsó vezetősín nélkül

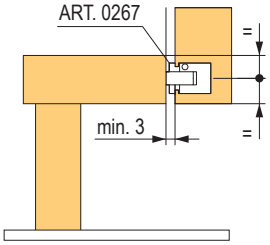

alsó vezetősínnel az alaplap alatt

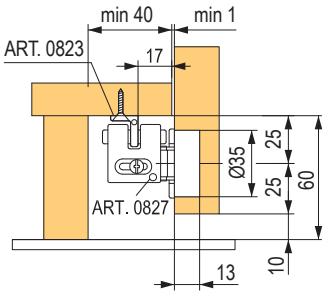

alsó vezetősínnel az alaplapon

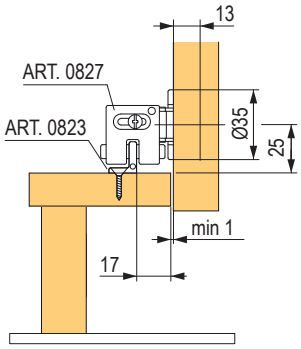

a szett szerelési ábrája alsó vezetés nélkül és alsó vezetéssel

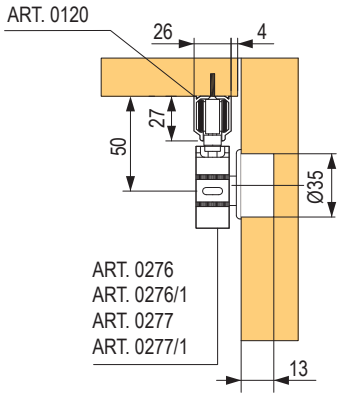

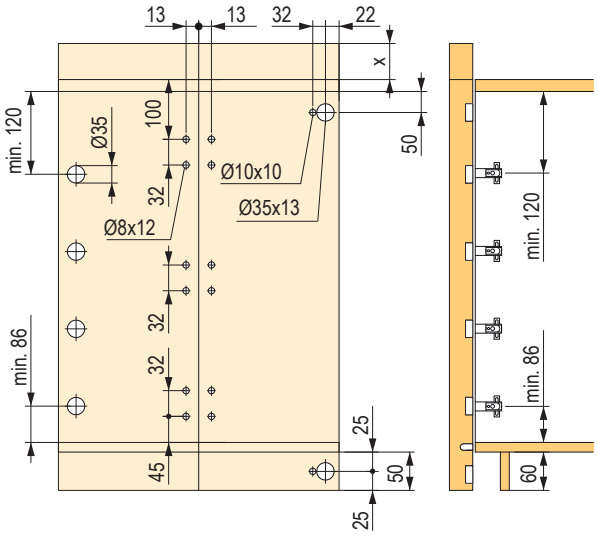

a nagyobb ajtókhoz való szett szerelési rajza

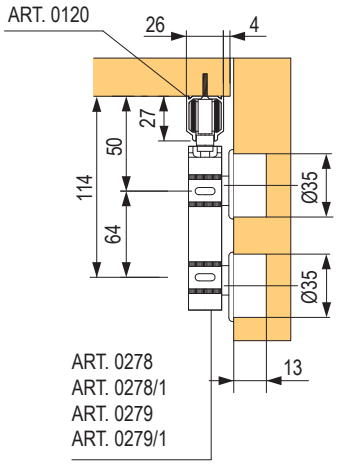

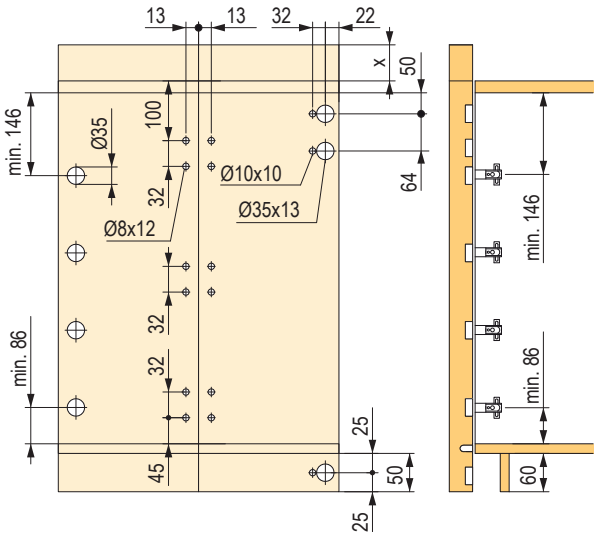

ráütődő tolószekrényajtók

StrongLine Planio

felső vezető | golyós csapágyak | 16 – 46 mm | terhelés 20 – 80 kg

- toló ráütődő rendszer 2 vagy 3 ajtóhoz
- kétoldalas csillapítás minden ajtónál
- alkalmas keskeny ajtókhoz is
- ütközésgátló rendszer a 3 szárnyas változatnál
- állítható 16 – 46 mm vastagságú anyaghoz
- kiakadás elleni biztosítékkal

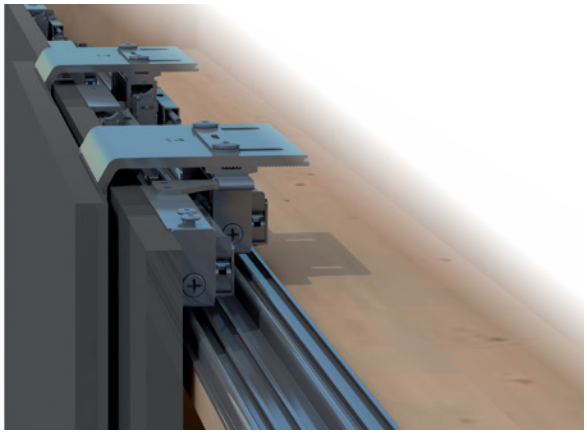

kód	leírás
388537	vasalatszett 2 szárnyra beleértve a csillapítót
398930	szett 3 szárnyra beleértve a csillapítót, középső csillapítót és az ütközésgátlókat
388539	felső vezetés eloxált 2 m
388540	felső vezetés eloxált 3 m
388541	felső vezetés eloxált 4 m
388542	alsó vezetés eloxált 2 m
388543	alsó vezetés eloxált 3 m
388544	alsó vezetés eloxált 4 m
388545	takaróprofil eloxált 2 m

az ajtóknál merevítő használatát javasoljuk, 07.68 o.

A méretek kiszámítása

az oldallapok méretei: K1 (mm) = K + T + 8 (T = ajtó vastagsága 16 ≤ T ≤ 46)
szárnyszélesség: B = W / 2 + 10 (2 szárny)
B = W / 3 + 10 (3 szárny)

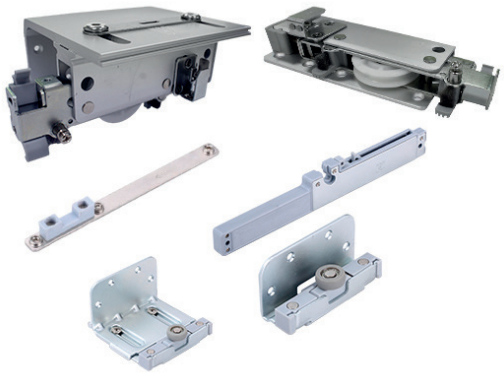

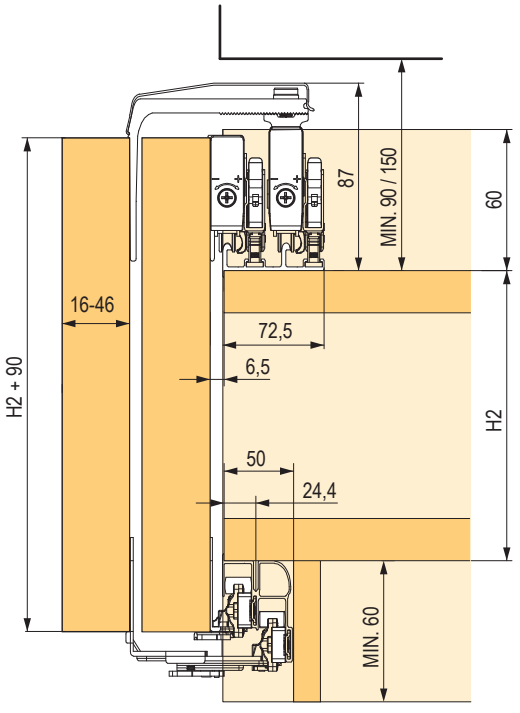

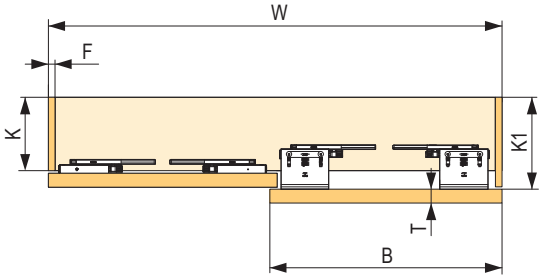

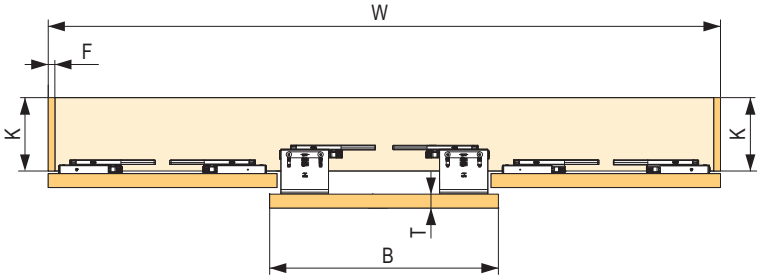

közézáródó tolószekrényajtók

StrongLine felső vezetősínnel

felső vezető | min. 16 mm | golyós csapágyak csak 30 kg | terhelés 20/30 kg

kód	leírás
88150	vasalatszett 1 S20 szárnyhoz, teherbírás 20 kg, siklócsapágyak
88151	vasalatszett 1 S30 szárnyhoz, teherbírás 30 kg, golyós csapágyak

profil hossza	felső vezetés egyszerű, acél	felső vezetés dupla, alumínium
2 m	**88152**	**88154**
3 m	**88153**	**88155**

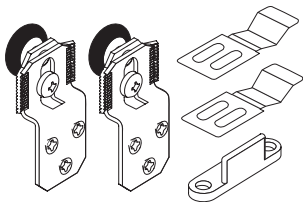

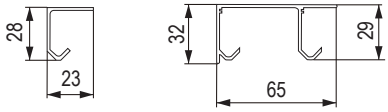

Választható tartozékok

kód	leírás
88156	S20 / S30 fék acélvezetéshez
88169	S20 / S30 fék aluvezetéshez
88157	S20 / S30 ütköző
88633	tolórúdvezető
87315	vezetőprofil bemaráshoz 2 m
87314	vezetőprofil bemaráshoz 3 m
328426	csillapító

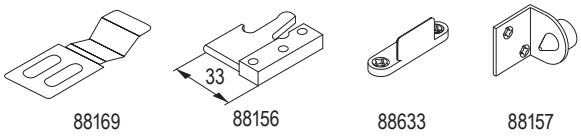

- anyaga – alumínium, mart szélesség 8 mm, mélység 10 mm

Az egyes vezetőprofilok közötti rés a szárny anyagának vastagságától függően

S (mm)	16	19	22	25	30	35
D (mm)	16	19	22	11	16	22

a görgők tájolása a szárny anyagvastagsága szerint

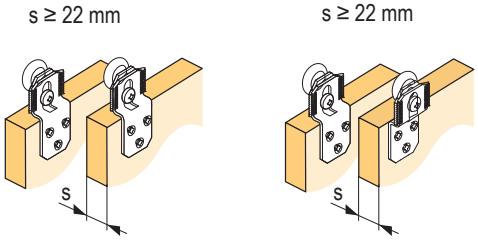

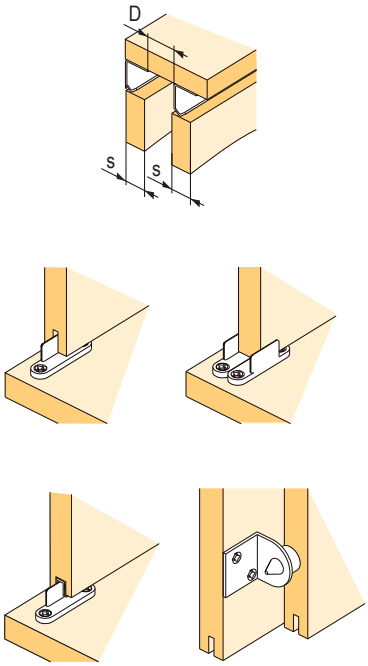

méretdiagram

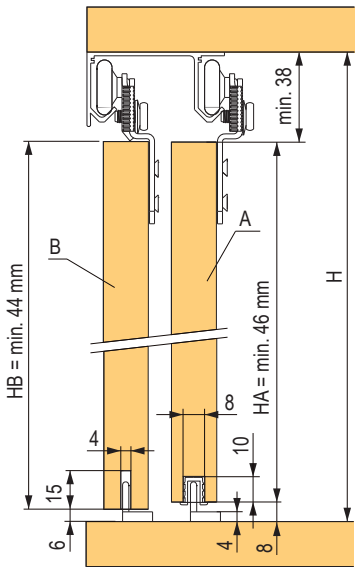

a szárny beillesztése a profilba és a vezető tüskébe

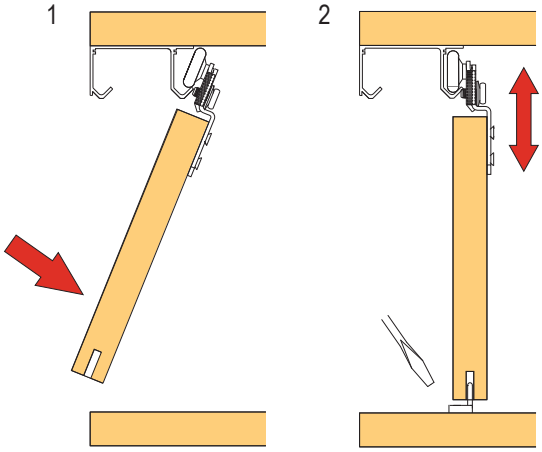

közézáródó tolószekrényajtók

StrongLine LINIO



- elegáns megoldás a közézáródó ajtókhoz
- a korpuszba mart vezetés, min. vastagság 18 mm
- csendes működés, minőségi csapágyak a hosszú élettartamért
- a szárnyak csendes csukása érdekében a vezetőben csillapítás van elrejtve
- könnyű szabályozás, a biztosíték megkönnyíti a szárny felszerelését

kód	leírás
284545	szett 2 szárnyhoz, 4 × csillapító
284546	szett 3 szárnyhoz, 4 × csillapító

- a szett tartalmazza a megfelelő számú görgőt, a vezetékvégeket, a rögzítő vasalatokat és egy imbuszkulcsot
- a szárny minimális szélessége 600 mm

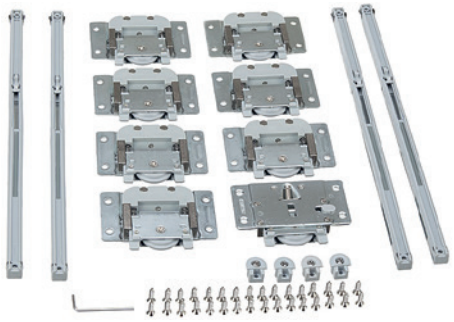

Középső csillapító

kód	leírás
284551	3 szárnyas szetthez

- a középső csillapító felszereléséhez a középső szárnyat hátra kell helyezni, vagy a szárnyak közötti távolságot meg kell növelni, hogy a csillapító teste ne akadályozza a többi szárny mozgását
- a középső csillapítót a korpuszra szerelik, a tüske a szárnyra kerül

Felső/alsó vezetés

kód	hossz (m)
284547	1,5
284549	2
284550	3

- eloxált ezüst felületkezelés

a csillapító helyes tájolása a vezetőprofilban

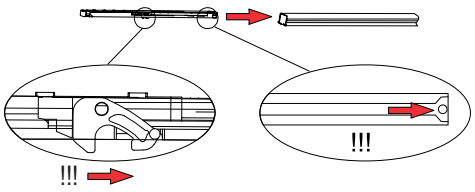

Szerelési figyelmeztetés:

1. A vezetősín korpuszba helyezése előtt helyezze a sínbe a végzárókat és csillapítókat. Ügyeljen a csillapító helyes tájolására – a nyilaknak a korpusz közepe felé kell mutatniuk.
2. Húzza a csillapítókat munkapozícióba (a nyíl szerint – a korpusz közepe felé).
3. A szárny felszerelése előtt tolja a felső görgőket a szerelési pozícióba, és rögzítse egy biztosítékkal.
4. Helyezze a szárnyat az alsó sínbe, majd irányítsa a felső görgőt a felső sínbe és engedje fel a biztosítékot.
5. Vigyázat – a szárny elhajlása az installáció során nem lehet nagyobb 20°-nál, különben a vezetés és a korpusz is sérülhet!
6. Állítsa be a szárny helyzetét, majd húzza be a felső görgőt és biztosítsa a kiakadás ellen.
7. Állítsa be és rögzítse a csillapítás helyzetét úgy, hogy az ajtó megfelelően illeszkedjen a korpusz falához.

méretdiagram

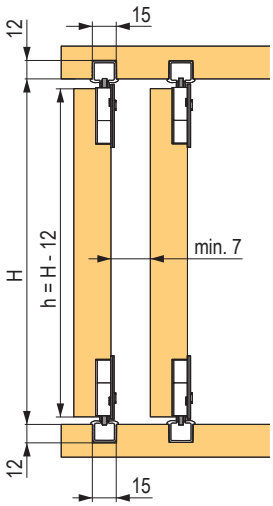

vezetőprofil végzárójának használata

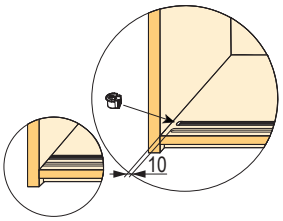

a felső görgő nyílása

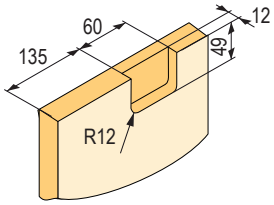

az alsó görgő nyílása

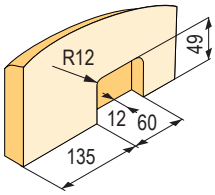

a szárny felhelyezése és beállítása

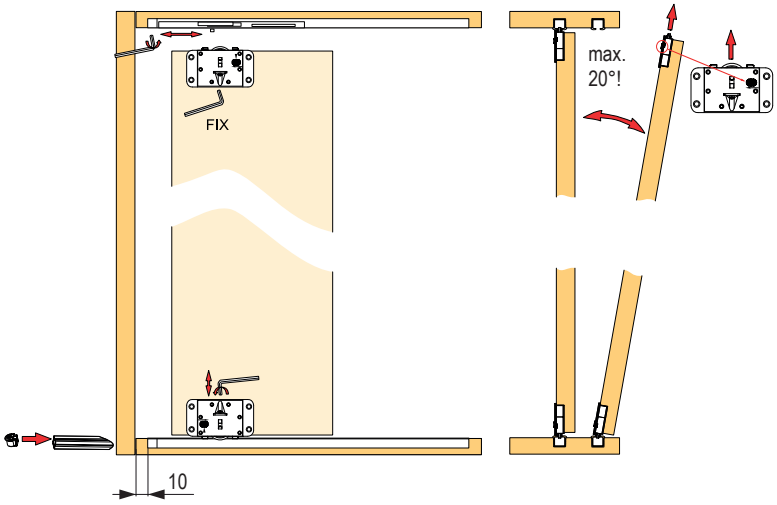

közézáródó tolószekrényajtók

Alsó vezetéssel

alsó vezető | 18–22 mm | golyós csapágyak | terhelés 30 kg

- minőségi vasalatok kisebb ajtókhoz, csillapítási lehetőség nélkül

kód	leírás
DT396	vasalatszett 1 ajtó – max. 30 kg



Felső/alsó vezetés

hossz (m)	felső / alsó vezetés egyszerű	felső / alsó vezetés dupla
1,2	**DT395**	**DT397**
2	**DT391**	**DT398**
3	**DT392**	**DT399**

A dupla vezetés takarósapkája

kód	leírás
460144	gumis

méretrajz – egyszerű profil

Y = 18 X = 14 Z = 6,5
Y = 20 X = 16 Z = 8,5
Y = 22 X = 18 Z = 10,5

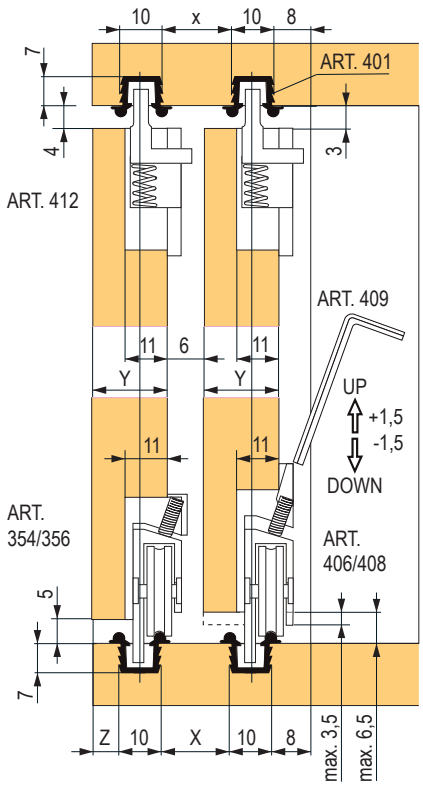

az alsó görgő nyílása

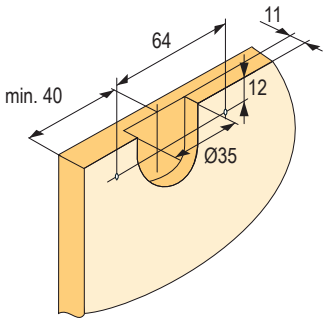

a felső görgő nyílása

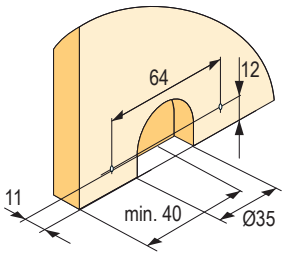

méretrajz – dupla profil

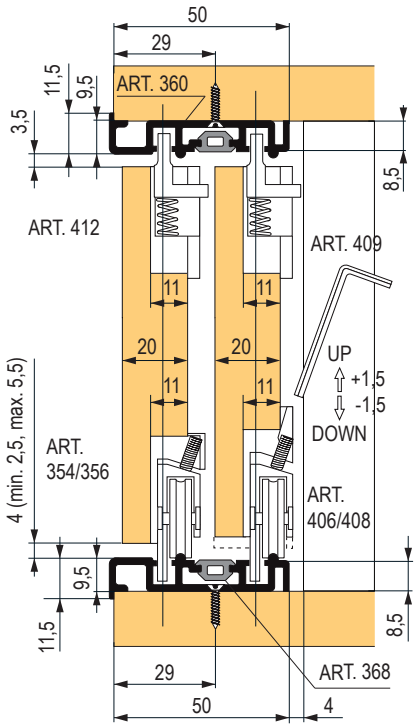

közézáródó tolószekrényajtók

StrongLine Baleo

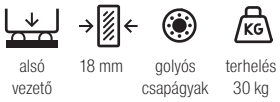

- minőségi vasalatok kisebb ajtókhoz
- csillapítás lehetősége nélkül
- csendes működés, minőségi csapágyak a hosszú élettartamért

kód	leírás
284637	vasalatszett 1 ajtó

Szett tartalma:
- 2 felső csúszótalp
- 2 alsó futó golyós görgőkkel
- ütközővégek
- imbuszkulcs

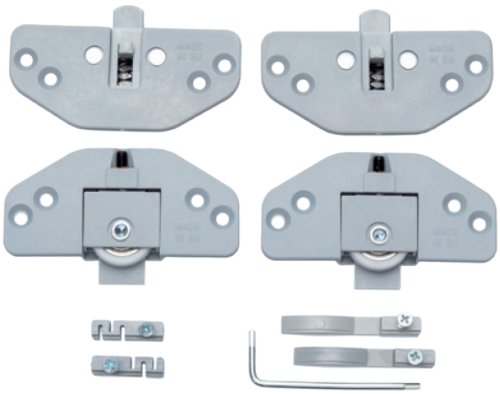

Felső/alsó vezetés



hossz	felső / alsó vezetés egyszerű	felső / alsó vezetés dupla
1,2 m	**284638**	**284641**
2 m	**284639**	**284642**
3 m	**284640**	**284643**

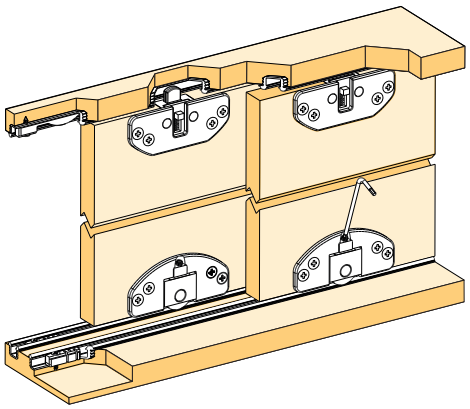

Dupla vezetés végzáró

kód	hossz
284644	3 m

- anyag – szürke műanyag

méretrajz – egyszerű profil

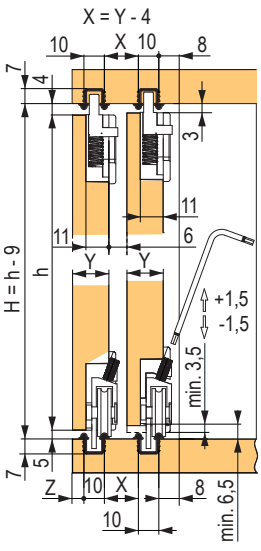

nyílás a felső / alsó görgők számára

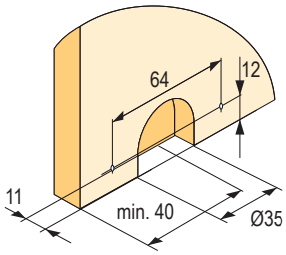

méretrajz

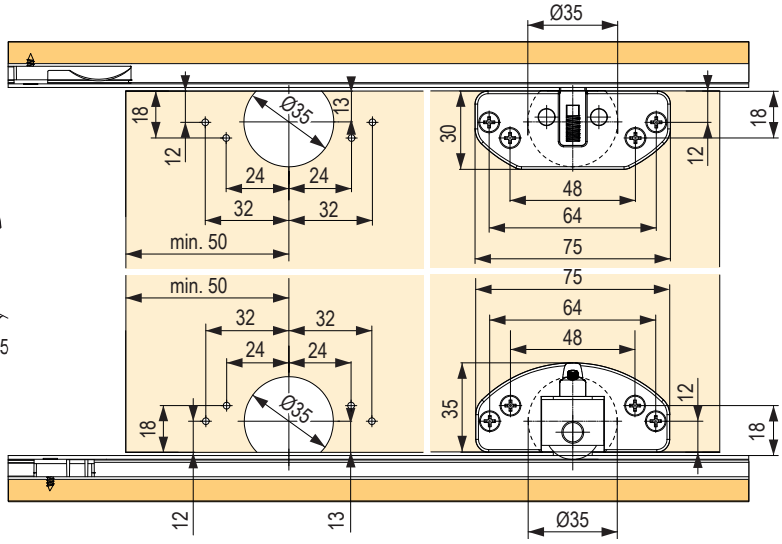

közézáródó tolószekrényajtók

StrongLine 1030 alsó vezetősínnel

alsó vezető | min. 16 mm | golyós csapágyak | terhelés 30 kg

kód	leírás
92113	2 szárnyhoz való vasalatszett
92114	3 szárnyhoz való vasalatszett

- golyós csapágyas tolószekrényajtókhoz való vasalatszett, amelynek előnye a különösen kedvező ár és a könnyű szerelhetőség.
- vasalat felső és alsó görgő szettel + ütköző fékek szükséges mennyiségben
- a féket a végleges rögzítés előtt illessze be a felső sínbe

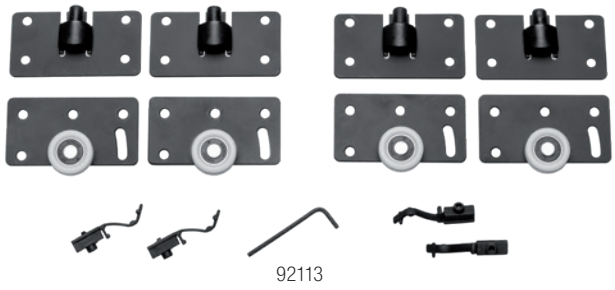

92113

Felső/alsó vezetés



vezetés hossz	felső vezetés
	felső sín
1,2 m	**92115**
2 m	**92116**
3 m	**92117**

az alsó görgő nyílása

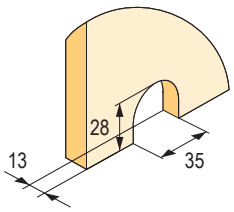

a felső görgő nyílása

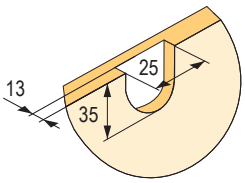



vezetés hossz	alsó vezető	
	csavarozáshoz	maráshoz[1]
1,2 m	**92107**	**92118**
2 m	**92108**	**92119**
3 m	**92109**	**92120**

[1] mart szélesség 2 mm, mélység 6 mm

méretdiagram

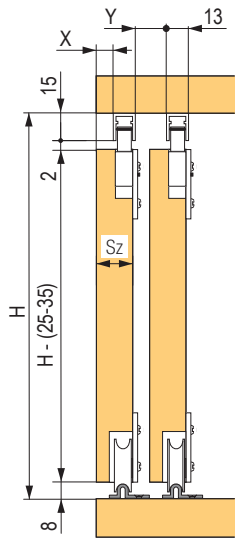

X = Sz – 13 mm
Y = Sz – 8 mm

a görgők elhelyezése és méretei

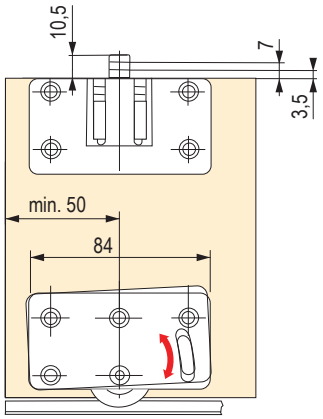

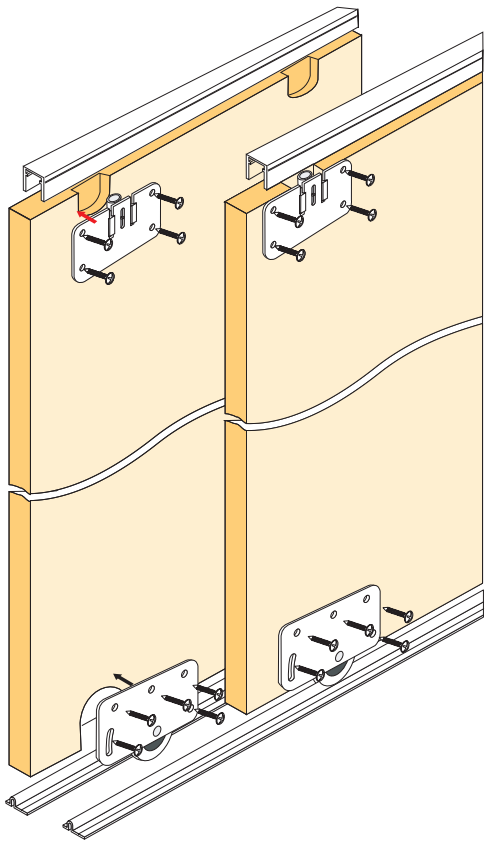

kiegészítők beépített szekrényekhez

SEVROLL

Védőfólia üvegpanelekhez

- a biztonsági fólia a bútoriparban használt üvegpanelek biztosítására szolgál, szilánkos törés esetén véd a szilánkok okozta sérülésektől.
- a szerelést az üvegtáblák hátoldalán, tiszta és zsírtalanított felületen kell végezni
- több szalag alkalmazása esetén legalább 20 mm-es áttételt kell megtartani



- anyag – poliolefin fólia, vastagság 0,1 mm, nem eltávolítható, átlátszó
- nem alkalmas belső üveg válaszfalakhoz, ablakokhoz, ajtókhoz stb.

kód	szélesség
203857	200 mm
203859	250 mm
203860	300 mm
203861	400 mm
203862	500 mm

Ütköző és porkefék

- porfogó kefék különböző magasságban és színben, csillapítják a szárny ütközését és védik a szekrény belsejét a portól

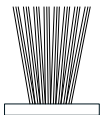

fehér	szürke	fekete	típusa	szélesség (mm)	magasság (mm)
305137	**229433**	**409699**	befűzős	4,8	4
×	**89284**	×	öntapadó		
×	**196947**	×	befűzős		6
×	**95946**	×	befűzős		13
×	**89131**	×	öntapadó	6,7	4
×	**361759**	×	öntapadó		9
306523	**98067**	**409700**	befűzős	14	4

Öntapadó takarók 13 mm

- 20 db-os csomag, az összekötő csavarok nyílásainak elfedésére szolgál
- a takarósapka színe nem teljesen egyezik a fogantyú színével



kód	szín
283281	ezüst
283283	oliva

tömítés üvegre

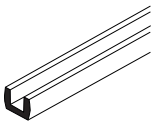

kód	üveg vastagsága (mm)
89238	4
135164	4,5
89243	6
212607	6,4
132953	8

- biztonsági fólia alkalmazása esetén távolítsa el a fólia szélét úgy, hogy a csillapítás alatt ne legyen

Kapcsok öntapadós keféhez

- biztosítja az kefe tapadását



223569



157926

kód	leírás
223569	drót
157926	pléh

SEVROLL

Micra C és V tolóajtókhoz való vasalatok

- egyszerű vasalat könnyebb ajtókhoz, csillapítási lehetőség nélkül
- ha a magasság meghaladja a 1,5 m-t, az ajtó kiesés elleni rögzítéséhez használjon sarokvasat (4. ábra)
- az egy szárnyhoz való vasalatszett tartalmazza a felső és alsó görgőt + csavarokat
- bármely 16 / 18 mm-es fogantyúsín használatának lehetősége



alsó vezető | 16 / 18 mm | golyós csapágyak | terhelés 40 kg

Két változat:
- Micra C – alsó vezetés gömbvassal
- Micra V – alsó vezetés bemarással

Micra C

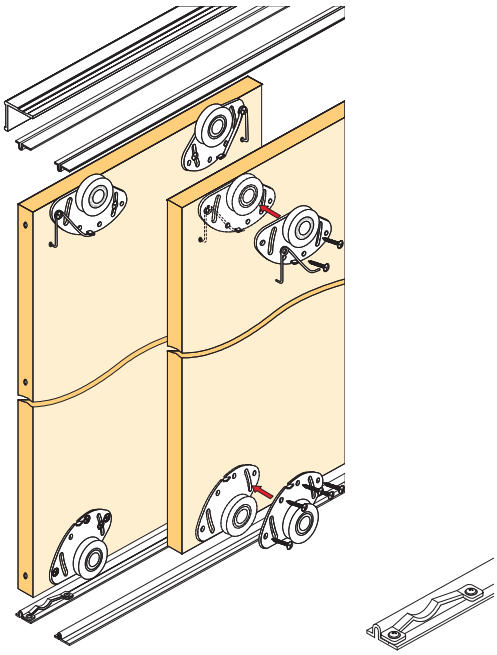

341987

kód	leírás
98064	vasalatszett 1 szárnyra
341987	fék (2 db a csomagban)

vezetés hossz (m)	felső / alsó vezetés ezüst	derékszög K2 8 × 19 mm ezüst
1,7	**89150**	**89050**
2,35	**89151**	**89053**
3	**89152**	**89056**

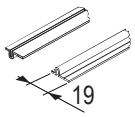

vezető



vasalatszett

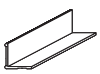

K2 sarokkonzol

Fúrósablon

- anyag – fém

kód	leírás
351824	görgőkre

Micra V

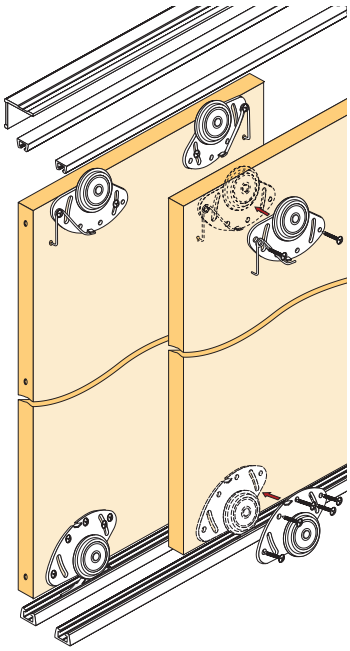

kód	leírás
391700	vasalatszett 1 szárnyra
89063	alsó görgő-pozícionáló (1db)

vezetés hossz (m)	felső / alsó vezetés ezüst	derékszög K2 8 × 19 mm ezüst
1,7	**84192**	**89050**
2,35	**84195**	**89053**
3	**84198**	**89056**

A méretek kiszámítása

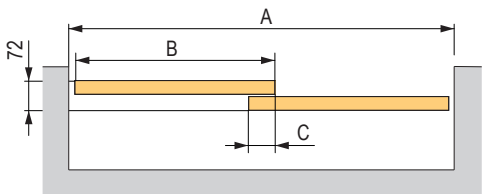

ajtószárny magassága (mm)	h	h = H[1] - 13

[1] H = A korpusz belső magassága

beépített tolószekrények fogantyúi – 10 mm vastag betét vagy üveg

SEVROLL

Felületkezelések

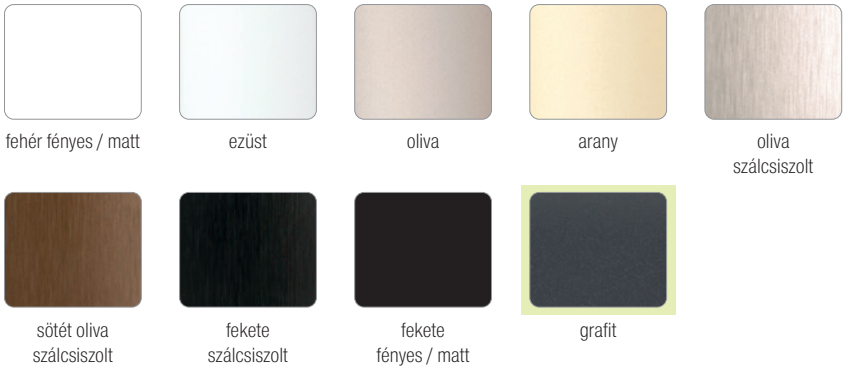

fehér fényes / matt | ezüst | oliva | arany | oliva szálcsiszolt

sötét oliva szálcsiszolt | fekete szálcsiszolt | fekete fényes / matt | grafit



alsó vezető | lapanyag 10 mm | üveg 4/4,5/6/6,4/8 mm | golyós csapágyak | terhelés 50 kg



kód	leírás
494207	A 2023-as fogantyúminták – mappa

Használjon biztonsági üveget vagy tükröt, vagy biztosítsa védőfóliával

- az egyes komponensek kiszámítására használja az űrlapot, amelyet megtalál a www.demos-trade.hu oldalon

Az egyes típusok

- a Sevroll rendszer kivitel lehetővé teszi az üvegbetétek széleskörű használatát FFL 10 mm-rel kombinálva
- az üvegbetétek a tömítés segítségével vannak a keretbe rögzítve, betétvastagságok széles skálája
- a szárny méretét csak a görgők teherbírása (50 kg) korlátozza
- a lehető legszélesebb szárnyak használatát javasoljuk
- a keskeny és magas szárnyak kevésbé stabilak, különösen, ha csillapítót használ, előfordulhat felugrás és hibás működés
- használjon biztonsági üveget vagy tükröt, vagy biztosítsa védőfóliával

SYSTEM 10 II

- hosszúság 2,7 m, 10 mm vastag lapanyag, vagy üveg[1)]

szín	kód
ezüst	**98073**
oliva	**98074**
arany	**98075**



GEMINI

- hosszúság 2,7 m, 10 mm vastag lapanyag, vagy üveg[1)]

szín	kód
ezüst	**98070**
oliva	**98071**
arany	**98072**
fekete matt	**278164**



ROMEO II

- hosszúság 2,7 m, 10 mm vastag lapanyag, vagy üveg[1)]

szín	kód
ezüst	**135366**
oliva	**135365**



[1)] használjon biztonsági üveget vagy tükröt, vagy biztosítsa védőfóliával

védőfóliák kínálata az 07.21 oldalon

A Demos Trade, a. s. cég nem vállal felelősséget az ajtó elhajlásáért rossz minőségű betét használata esetén.

SEVROLL

beépített tolószekrények fogantyúi – 10 mm vastag betét vagy üveg

FOX II

- hosszúság 2,7 m, 10 mm vastag Lapanyag, vagy üveg[1]

szín	kód
ezüst	**96421**
oliva	**96427**
arany	**96428**
oliva szálcsiszolt	**96429**
oliva sötét szálcsiszolt	**205074**
szálcsiszolt fekete	**205077**
fehér fényes	**265065**
fekete fényes	**395506**
fekete matt	**425057**
fehér matt	**489302**
grafit	**495587**



JULIA II

- hosszúság 2,7 m, 10 mm vastag Lapanyag, vagy üveg[1]

szín	kód
ezüst	**135344**
oliva	**135342**



VITARA

- hosszúság 2,7 m, 10 mm vastag Lapanyag, vagy üveg[1]

szín	kód
ezüst	**372604**
oliva	**372605**
fehér fényes	**372606**



LYNX

- hosszúság 2,7 m, 10 mm vastag Lapanyag, vagy üveg[1]

szín	kód
ezüst	**394690**
oliva	**394691**



LUX III

- hosszúság 2,7 m, 3 m, 10 mm-es Lapanyag, vagy üveg[1]

szín	kód
ezüst	**196711**
oliva	**196709**



KARAT

- hosszúság 2,7 m, 10 mm vastag Lapanyag, vagy üveg[1]

szín	kód
ezüst	**223572**
oliva	**223573**

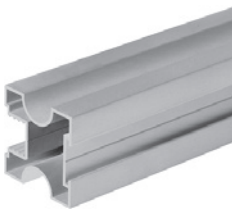

[1] használjon biztonsági üveget vagy tükröt, vagy biztosítsa védőfóliával

a védőfóliák választéka az 7.21 o.-on

- az egyes komponensek kiszámítására használja az űrlapot, amelyet megtalál a www.demos-trade.hu oldalon

12345 Tétel raktáron **12345** Tétel megrendelésre

SEVROLL

fogantyúk, vezető- és takaróprofilok beépített tolószekrényekhez – 10 mm vastag betét vagy üveg

A fogantyúk összefoglaló táblázata

fogantyú / felület-kezelés	ezüst	oliva	oliva szálcsiszolt	oliva sötét szálcsiszolt	arany	fehér fényes	fehér matt	grafit	szálcsiszolt fekete	fekete fényes	fekete matt
Fox II 2,7 m	**96421**	**96427**	**96429**	205074	96428	**265065**	489302	495587	**205077**	**395506**	**425057**
Gemini 2,7 m	**98070**	**98071**	×	×	98072	×	×	×	×	×	278164
Julia II 2,7 m	**135344**	**135342**	×	×	×	×	×	×	×	×	×
Karat 2,7 m	**223572**	223573	×	×	×	×	×	×	×	×	×
Lux III 2,7 m	**196711**	**196709**	×	×	489624	×	×	×	×	×	×
Lux III 3 m	489625	489948	×	×	489949	×	×	×	×	×	×
Lynx 2,7 m	**394690**	**394691**	×	×	×	×	×	×	×	×	×
Romeo II 2,7 m	**135366**	**135365**	×	×	×	×	×	×	×	×	×
System 10 II 2,7 m	**98073**	**98074**	×	×	98075	×	×	×	×	×	×
Vitara 2,7 m	**372604**	**372605**	×	×	×	**372606**	×	×	×	×	489309

Tartozékok – Profilok

Ezüst

profil hossza	Gemini felső vezetés	Elegant II alsó vezetés	takaróprofil (maszk) Elegant II	Gemini alsó vezetés	felső vezetősín	alsó takaróprofil	H04/06 összekötő profil	H04/07 összekötő profil	H10 összekötő profil	H10 Decor összekötő profil	H30 Decor összekötő profil [1]
1,7 m	**89106**	**84385**	**318657**	**84410**	**89230**	**89228**	×	×	×	×	×
2,35 m	**89109**	**84388**	**318660**	**98057**	**89232**	**89226**	×	×	×	×	×
3 m	**89112**	**84391**	**345408**	**84412**	**89234**	**89224**	503398	503399	**89236**	**214745**	**89069**
4,05 m	**89115**	**84394**	**345776**	**98058**	×	×	×	×	×	×	×
6 m	**134933**	**350687**	**346118**	**159409**	×	×	×	×	×	×	×
											

Oliva

profil hossza	Gemini felső vezetés	Elegant II alsó vezetés	takaróprofil (maszk) Elegant II	Gemini alsó vezetés	felső vezetősín	alsó takaróprofil	H04/06 összekötő profil	H04/07 összekötő profil	H10 összekötő profil	H10 Decor összekötő profil	H30 Decor összekötő profil [1]
1,7 m	**89105**	**318666**	**318655**	**308647**	**89231**	**89229**	×	×	×	×	×
2,35 m	**89108**	**84387**	**318658**	**308653**	**89233**	**89227**	×	×	×	×	×
3 m	**89111**	**84390**	**345409**	**308657**	**89235**	**89225**	503400	503401	**89237**	227193	**89071**
4,05 m	**89114**	**84393**	**345777**	**308666**	×	×	×	×	×	×	×
6 m	**134934**	**350688**	**346119**	**308668**	×	×	×	×	×	×	×
											

vezető- és takaróprofilok beépített tolószekrényekhez – 10 mm vastag betét vagy üveg

Oliva szálcsiszolt

profil hossza	Gemini felső vezetés	Elegant II alsó vezetés	takaró-profil (maszk) Elegant II	felső vezetősín	alsó taka-róprofil	H10 összekö-tő profil
1,7 m	**119459**	**120868**	**345401**	**119414**	**119417**	×
2,35 m	**120864**	**120869**	**345404**	**119415**	**119421**	×
3 m	**120865**	**120870**	**345410**	**119416**	**119422**	**121028**
4,05 m	**120867**	**120871**	**346114**	×	×	×
6 m	**225370**	**225367**	**346120**	×	×	×
						

Oliva sötét szálcsiszolt

profil hossza	Gemini felső vezetés	Elegant II alsó vezetés	takaró-profil (maszk) Elegant II	felső vezetősín	alsó taka-róprofil	H10 összekö-tő profil
1,7 m	**205162**	**205089**	**345402**	**205103**	**205170**	×
2,35 m	**205164**	**205078**	**345405**	**205156**	**205172**	×
3 m	**205166**	**205098**	**345411**	**205158**	**205174**	**205160**
4,05 m	**205168**	**205087**	**346115**	×	×	×
6 m	**225371**	**225368**	**346121**	×	×	×
						

Arany

profil hossza	Gemini felső vezetés	Elegant II alsó vezetés	takaró-profil (maszk) Elegant II	felső vezetősín	alsó taka-róprofil	H10 összekö-tő profil
1,7 m	**89104**	**84383**	**318638**	**89251**	**89254**	×
2,35 m	**89107**	**84386**	**318643**	**89252**	**89255**	×
3 m	**89110**	**84389**	**318644**	**89253**	**89256**	**89257**
4,05 m	**89113**	**84392**	**318645**	×	×	×
6 m	**134935**	**334858**	**318646**	×	×	×
						

Fehér fényes

profil hossza	Gemini felső vezetés	Elegant II alsó vezetés	takaró-profil (maszk) Elegant II	felső vezetősín	alsó taka-róprofil	H10 összekö-tő profil
1,7 m	**276751**	**276744**	**318656**	**276737**	**276736**	×
2,35 m	**267882**	**276745**	**318659**	**267944**	**267954**	×
3 m	**252566**	**252568**	**345413**	**265066**	**265067**	**276739**
4,05 m	**276749**	**276746**	**346117**	×	×	×
6 m	**311586**	**308645**	**346123**	×	×	×
						

Fehér matt

profil hossza	Gemini felső vezetés	Elegant II alsó vezetés	takaró-profil (maszk) Elegant II	felső vezetősín	alsó taka-róprofil	H10 összekö-tő profil
1,7 m	**394802**	**394792**	**394848**	**497670**	**497666**	×
2,35 m	**394813**	**394795**	**395039**	**497672**	**497668**	×
3 m	**233016**	**276743**	**395041**	**497673**	**497669**	**497953**
4,05 m	**394815**	**394796**	**395042**	×	×	×
6 m	**394824**	**394800**	**394831**	×	×	×
						

Grafit

profil hossza	Gemini felső vezetés	Elegant II alsó vezetés	takaró-profil (maszk) Elegant II	felső vezetősín	alsó taka-róprofil	H10 összekö-tő profil
1,7 m	**494742**	**494741**	**496356**	**495477**	**495473**	×
2,35 m	**494669**	**494692**	**494693**	**495616**	**495474**	×
3 m	**494730**	**494739**	**494740**	**495617**	**495475**	**496358**
4,05 m	**494670**	**494672**	**494703**	×	×	×
6 m	**495629**	**496355**	**496357**	×	×	×
						

SEVROLL

vezető- és takaróprofilok, valamint tartozékok beépített tolóajtós szekrényekhez – 10 mm vastag betét vagy üveg

Szálcsiszolt fekete

profil hossza	Gemini felső vezetés	Elegant II alsó vezetés	takaró-profil (maszk) Elegant II	felső vezetősín	alsó taka-róprofil	H10 összekö-tő profil
1,7 m	**205163**	**205090**	**345403**	**205105**	**205171**	×
2,35 m	**205165**	**205079**	**345407**	**205157**	**205173**	×
3 m	**205167**	**205186**	**345412**	**205159**	**205175**	**205161**
4,05 m	**205169**	**205088**	**346116**	×	×	×
6 m	**225372**	**225369**	**346122**	×	×	×
						

Fekete fényes

profil hossza	Gemini felső vezetés	Elegant II alsó vezetés	takaró-profil (maszk) Elegant II	felső vezetősín	alsó taka-róprofil	H10 összekö-tő profil
1,7 m	**405407**	**405393**	**405427**	**405377**	**405369**	×
2,35 m	**398096**	**398188**	**398553**	**405379**	**405375**	×
3 m	**405423**	**405403**	**405428**	**405382**	**405376**	**395508**
4,05 m	**405425**	**405404**	**405429**	×	×	×
6 m	**405426**	**405406**	**405430**	×	×	×
						

Fekete matt

profil hossza	Gemini felső vezetés	Elegant II alsó vezetés	takaróprofil (maszk) Elegant II	felső veze-tősín	alsó takaróprofil	H04/06 összekötő profil	H04/07 összekötő profil	H10 összekö-tő profil	H30 Decor összekötő profil [1]
1,7 m	**422008**	**422007**	**452751**	**422043**	**422027**	×	×	×	×
2,35 m	**409670**	**409678**	**409679**	**452608**	**422029**	×	×	×	×
3 m	**412229**	**412231**	**414086**	**452734**	**422030**	**503403**	**503404**	**452761**	**452604**
4,05 m	**409674**	**409676**	**409680**	×	×	×	×	×	×
6 m	**452736**	**452743**	**452757**	×	×	×	×	×	×
									

Tartozékok – Fox II, Lux III, system 10 és Vitara modellekhez

kód	kiegészítők – egyéb
89265	felső görgőkészlet
328321	alsó görgőszett Elegant II vezetéshez
229441	alsó görgőszett Gemini vezetéshez
89244	összekötő csavar
98067	14 × 4 mm-es szürke ütközőkefe
306523	ütközőkefe 14 × 4 mm fehér
409700	ütközőkefe 14 × 4 mm fekete
98067	porfogó kefe 4,8 × 13 mm szürke
89063	alsó pozicionáló
298035	felső pozicionáló
98019	csavar az alsó vezetés rögzítéséhez
89238	üvegtömítés 10 / 4 mm
135164	üvegtömítés 10 / 4,5 mm
89243	üvegtömítés 10 / 6 mm
212607	üvegtömítés 10 / 6,4 mm
132953	üvegtömítés 10,1 / 8 mm

Tartozékok – Gemini, Julia II, Karat, Lynx és Romeo II modellekhez

kód	kiegészítők – egyéb
228009	felső görgőkészlet
328321	alsó görgőszett Elegant II vezetéshez
229441	alsó görgőszett Gemini vezetéshez
89244	összekötő csavar
98067	14 × 4 mm-es szürke ütközőkefe
306523	ütközőkefe 14 × 4 mm fehér
409700	ütközőkefe 14 × 4 mm fekete
89063	alsó pozicionáló
298035	felső pozicionáló
98019	csavar az alsó vezetés rögzítéséhez
89238	üvegtömítés 10 / 4 mm
135164	üvegtömítés 10 / 4,5 mm
89243	üvegtömítés 10 / 6 mm
212607	üvegtömítés 10 / 6,4 mm
132953	üvegtömítés 10,1 / 8 mm

Csillapítók lásd 07.29 o.

[1] a fogantyú profilhoz a H30 profilt összekötő csavarok segítségével kapcsoljuk, ami egyúttal erősíti is a szárnyszerkezetet

tartozékok beépített tolószekrényekhez – 10 mm vastag töltelék vagy üveg

Felső görgőszett



228009

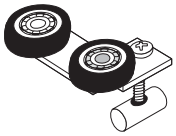

89265

kód	leírás
228009	felső görgő szett szimmetrikus
89265	felső görgő szett aszimmetrikus

- a fogantyúprofilok szerint változik, minden egyes fogantyúprofilnál fel van tüntetve

Alsó görgőszett

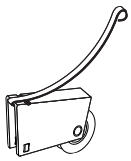

328321

kód	leírás
328321	Elegant II alsó görgőkészlet
229441	Gemini alsó görgőszett

Pozicionálók



kód	leírás
298035	felső görgőhöz

- a felső görgő pozicionáló megtartja az ajtót a kiválasztott helyzetben
- rögzített, csavarral a felső vezetősínbe

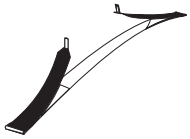

kód	leírás
89063	alsó görgőhöz

Összekötő csavar

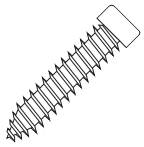

kód	leírás
89244	6,3 × 32

- a keret profilok (4db/szárny) és osztó profilok (kizárólag H30 osztó profil) a fogantyú profilokkal való összekötésére szolgálnak
- H30 osztóprofilok használata esetén kb. 2 mm távolságot kell hagyni az egyes laminált részek között, hogy a betétek mozoghassanak

csavar az alsó vezetésbe



kód	leírás
98019	2,5 × 18

- az egyszerű alsó vezetősín rögzítésére szolgál
- a keskeny fej lehetővé teszi egyenesen az alsó vezetés vájatába való szerelést, 2,5 mm nyílás előfúrására van szükség

Szerelési segédeszközök

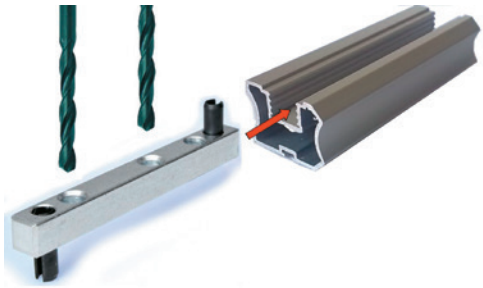

kód	leírás
128842	6,5 / 9,5 mm-es lépcsős fúró
129677	szerelési sablon

- egyszerű szerkezet a fogantyúprofilba történő lyukfúráshoz
- a fogantyúkhoz szükséges lyukak megfelelő pozícióban történő előfúrására szolgál, mérés, jelölés stb. nélkül.
- figyelmeztetés – a termék nem használható más rendszerekkel, amelyek más típusú profilt használnak

csillapítók – 10 mm vastag betét vagy üveg

Sevroll

Standard csillapítók 10 és 18 mm-es rendszerekhez

- helyettesítik a felső görgőket
- állítható szélesség – hagyományos és COMFORT vezetősínhez egyaránt használható
- a megfelelő működéshez a sínszélesség és a sínben elfoglalt pozíció helyes beállítása szükséges
- fogantyú profil nem érintkezhet a sínnel, a távolságnak azonosnak kell lenni mint az átlagos görgőknél, hogy elkerülje szárny kifordulását

kód	leírás
227185	14 – 25 kg súlyú szárnyhoz
227187	25 – 50 kg súlyú szárnyhoz

- 2 darab a csomagban – jobb + bal
- a csillapítók rendelkezésre állnak külön is, jobbos és balos változatban

Figyelem!
Mielőtt behelyezi az ajtót, húzza fel a csillapító reteszét.
Ne szerelje be a pozicionálót, ha a csillapítót használja.

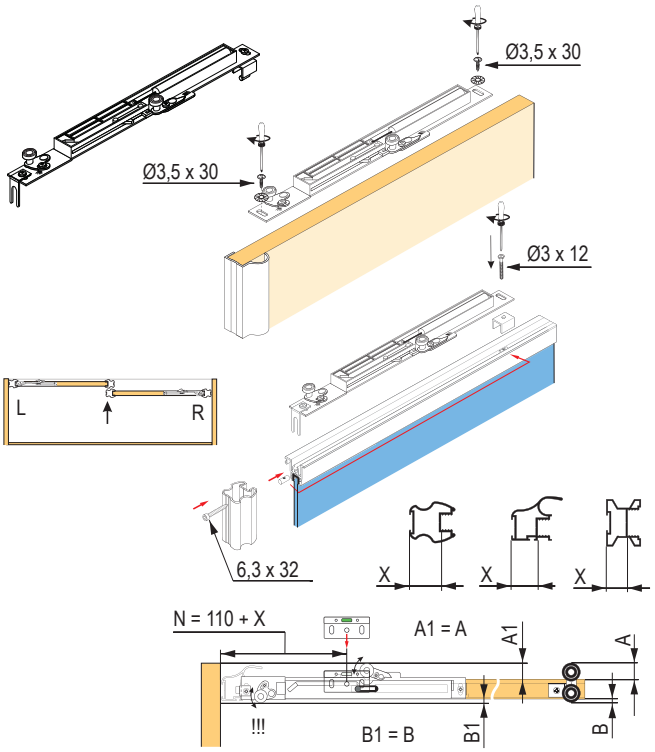

Mini SV

- 25 / 40 / 60 kg tömegű szárnyakra
- a csomagolás 3 fogómagasságot tartalmaz finomhangoláshoz
- Single vezetősín használatához a befogó alsó éleket enyhén meg kell csiszolni, hogy a sín teljes felületével illeszkedjen

kód	leírás
318662	Mini SV-25 (14–25 kg)
283956	Mini SV-40 (25–40 kg)
351743	Mini SV-60 (40–60 kg)

Fontos figyelmeztetés
Az ajtó első zárásakor a csillapítók még nem aktívak, csukja be az ajtót lassan, hogy a csillapítók aktiválódjanak (kattanás).
A gyors ütközés károsíthatja a csillapítót, mivel a szárny csillapítás nélkül éri el a véghelyzetet!
Ezt mindig az ügyfélnek történő átadás előtt tegye meg, hogy elkerülje a lehetséges problémákat.

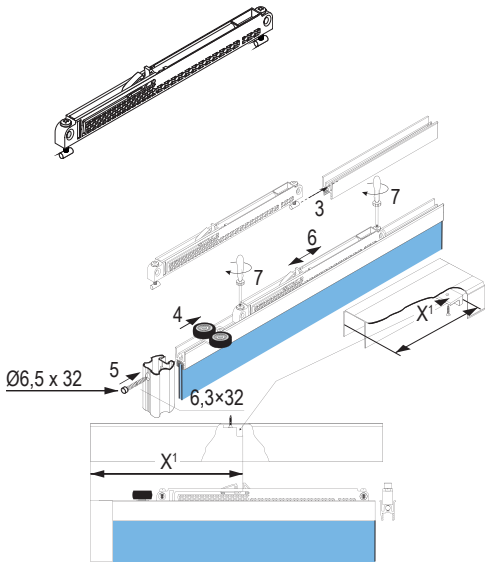

[1] X = választható távolság, lásd a szerelési útmutatót

CENTRAL SV

- kétoldalú csillapító, a középső szárnyhoz, lehetővé teszi a nyitást mindkét oldalon, a szárnyakat mindkét oldalról középső pozícióban kapja el
- 25 / 40 kg tömegű szárnyakhoz
- Single vezetősín használatához a befogó alsó éleket enyhén meg kell csiszolni, hogy a sín teljes felületével illeszkedjen

Vigyázat, a szárny magasságának csökkentése szükséges, az ajtószárny teljes magasságának 44 mm-rel kisebbnek kell lennie a nyílás magasságánál.

kód	leírás
318663	Central SV-25 (kétoldali) 25 kg-ig
283955	Central SV-40 (kétoldali) 40kg-ig

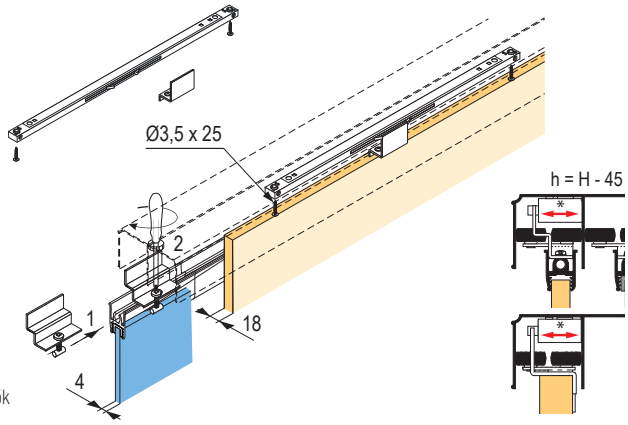

- az egyes csillapítókra vonatkozó részletes utasítások az árucikk kódja szerint a weboldalról letölthetők

alsó és egyszerű vezetősín és tartozékok a beépített tolóajtós szekrényekhez – 10 mm vastag betét vagy üveg

Süllyesztett alsó vezetősín, átmenet

profil hossza (m)	ezüst		oliva	
	M típus (maráshoz)	N típus (felületi szerelés)	M típus (maráshoz)	N típus (felületi szerelés)
3	**213609**	**197753**	223405	197755
6	308673	251132	×	279078
végzárók	×	**212613**	×	×

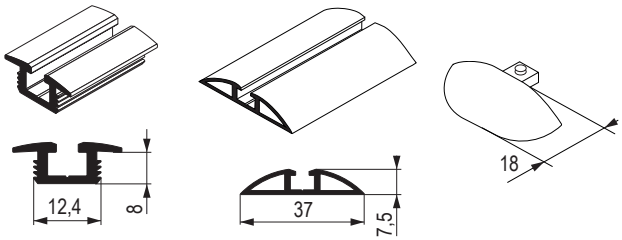

Egyszerű vezetősín

profil hossza (m)	ezüst		oliva	
	felső vezetés	alsó vezető SMART	felső vezetés	alsó vezető SMART
1,7	**89029**	**84192**	89028	84191
2,35	**89032**	**84195**	89031	84194
3	**89035**	**84198**	89034	84197



- a helyes szereléshez a 98019 (2,5 × 18 mm) csavarok használatát javasoljuk

Tartozékok

Fék vezetősínhez

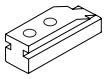

kód	leírás
212616	M és N típushoz

Alsó vezető tartó Gemini

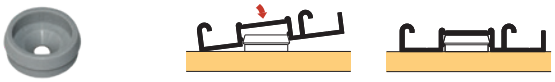

kód	leírás
387424	Gemini vezetősínhez

Tolóajtó zár

- 10 mm + 18 mm fából készült betéthez
- nem használható üvegbetétekhez
- kölcsönösen blokkolja a szárnyakat, nincs biztonsági funkciója, a szárnyakat ki lehet akasztani stb.

kód	leírás
216363	bajonettzár

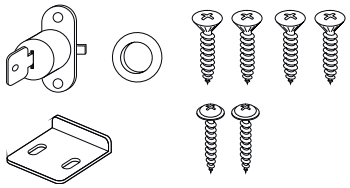

Csavar méretei:
- 3,5 × 10
- 3,5 × 16
- 3,9 × 9,5

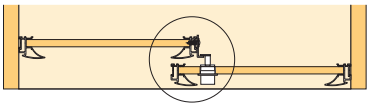

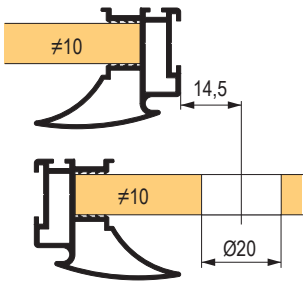

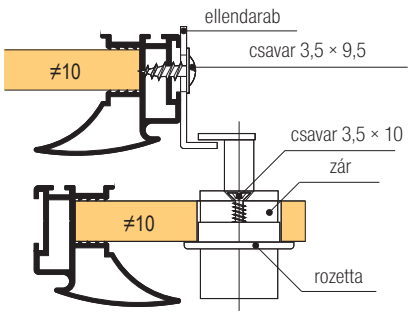

példa egy tolóajtós beépített szekrény szerelésére – 10 mm vastag betét vagy üveg

SEVROLL

Fox II

- a többi fogantyú összeszerelési rajza letölthető a www.demos-trade.hu oldalon

Ne felejtse el a 4 mm-es dilettáció fa betéteknél, kerülje el a szárnyak hajlásának kockázatát.

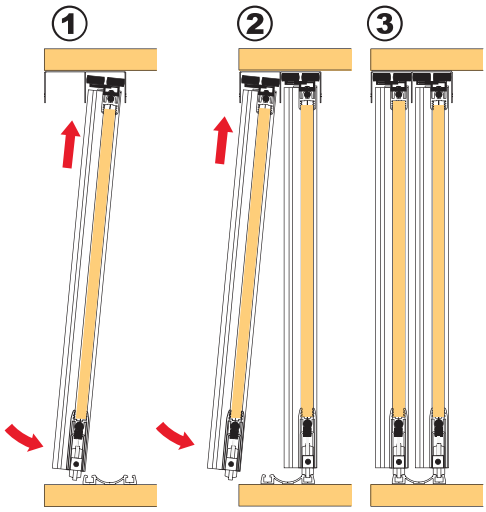

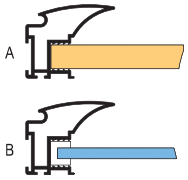

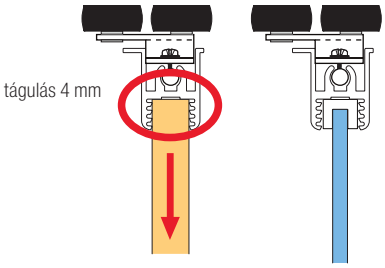

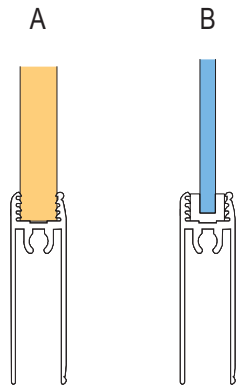

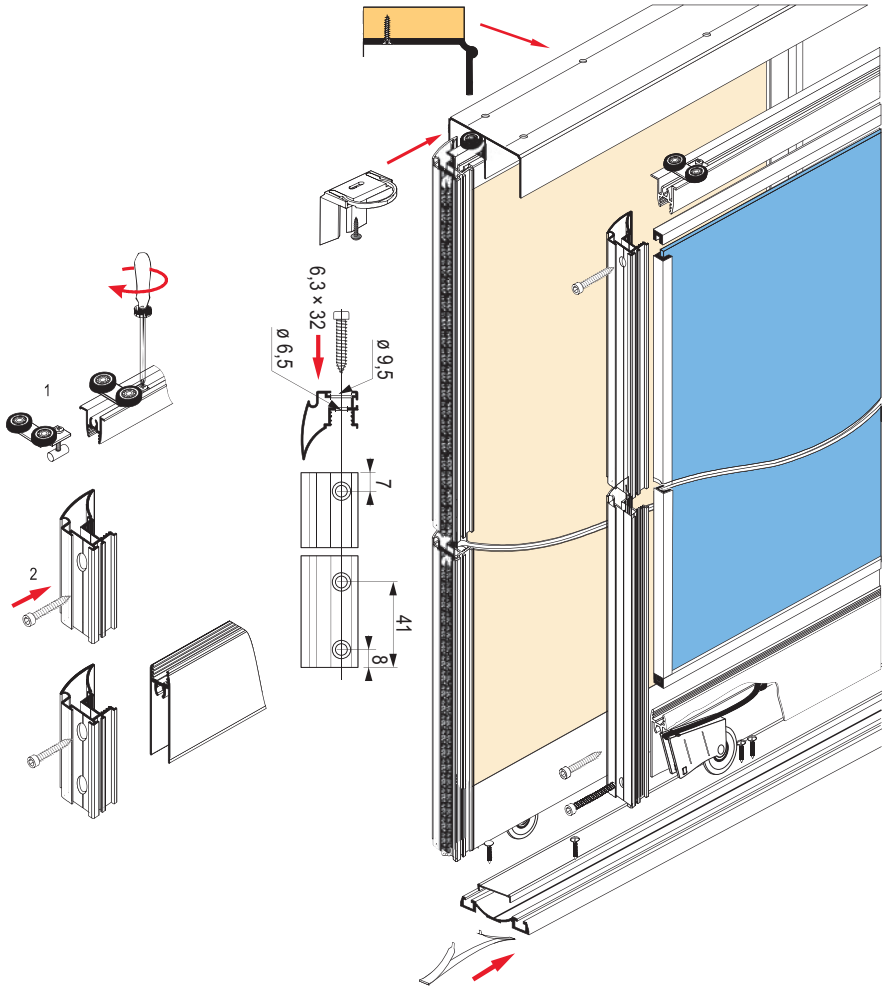

alsó vezetősín – Elegant II

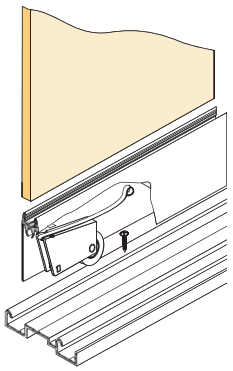

alsó vezetősín – Gemini

SEVROLL

tolóajtós beépített szekrény méreteinek kiszámítása – 10 mm vastag betét vagy üveg

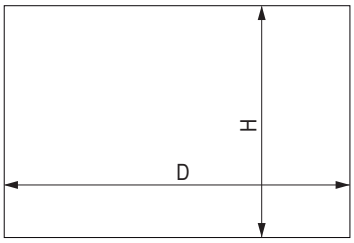

Az egyes komponensek kiszámítására használja az űrlapot, amelyet megtalál a www.demos-trade.hu oldalon, értékesítés támogatás/speciális megrendelések

fogantyú	ajtószárny magassága és a fogantyú h hossza	betét magassága 10 mm hp	tükörbetét magassága / üveg hl	ajtószárny szélessége d	betét szélessége 10 mm dp	tükörbetét szélessége / üveg dl	a vezető és taka-róprofil hossza P
Fox II	h = H - 40 mm	hp = h - 64 mm	hl = hp	d = (D - 3 mm + Z) : N	dp = d - 20 mm	dl = dp - 4 mm	P = d - 37 mm
Gemini					dp = d - 46 mm		P = d - 62 mm
Julia II					dp = d - 25 mm		P = d - 42 mm
Karat					dp = d - 41 mm		P = d - 58 mm
Lux III					dp = d - 25 mm		P = d - 42 mm
Lynx					dp = d - 41 mm		P = d - 58 mm
Romeo					dp = d - 25 mm		P = d - 42 mm
System 10					dp = d - 36 mm		P = d - 53 mm
Vitara					dp = d - 20 mm		P = d - 36 mm

H – a nyílás belső magassága mm-ben Z – átnyúlási szélesség mm-ben D – a nyílás belső szélessége mm-ben N – a szárnyak száma

fogantyú	N – a szárnyak száma	2	3	4 (szárnyak két átnyúlással)	4 (szárnyak három átnyúlással)	5
Fox II	Z – átnyúlás szélessége mm-ben	36	72	69	108	144
Gemini		32	64	61	96	128
Julia II		22	44	41	66	88
Karat		30	60	57	90	120
Lux III		40	80	77	120	160
Lynx		30	60	57	90	120
Romeo		22	44	41	66	88
System 10		35	70	67	105	140
Vitara		20	39	36	59	78

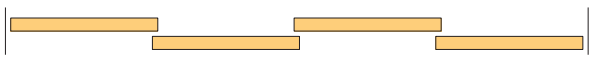

szárnyak három átnyúlása



szárnyak két átnyúlása

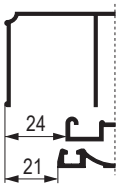

Fox II
Lux III
System 10
Vitara

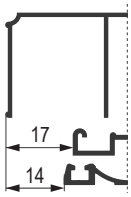

Gemini
Julia II
Karat
Lynx
Romeo



Fox II



Lux III



System 10



Vitara



Gemini



Julia II



Karat



Lynx



Romeo

SEVROLL

speciális vasalat tolóajtós beépített szekrényekhez – 10 mm vastag betét vagy üveg

Akár 3,5 m-es szárnymagasságig



alsó, dupla | laminált 10 mm | üveg 4/4,5/ 6/8 mm | golyós csapágyak | terhelés 50 kg

- ez a sorozat a COMFORT felső vezetést és a Doubler alsó vezetést használja
- nem kombinálható más vezetősín-rendszerekkel
- a masszív profilok lehetővé teszik a magas szárnyak beépítését
- betétként használható más dekor anyag, mint a Decoacryl, lásd a lap anyagok katalógusát
- a lehető legszélesebb szárnyak használatát javasoljuk
- a keskeny és magas szárnyak kevésbé stabilak, különösen, ha csillapítót használ, előfordulhat felugrás és hibás működés
- használjon biztonsági üveget vagy tükröt, vagy biztosítsa védőfóliával

fogantyú / felületkezelés	ezüst	oliva
Future 2,7 m	**179229**	179230
Future 3,5 m	**179224**	179227
Master 2,7 m	100102	100103
Master 3 m	**100105**	100106
Star 2,7 m	212542	212543



Future



Master



Star

Tartozékok – Profilok

Ezüst

profil hossza	Comfort felső vezetősín	Doubler II alsó vezetősín	Doubler II takaróprofil (maszk)	felső vezetősín	alsó takaróprofil	H04/06 összekötő profil	H04/07 összekötő profil	H10 összekötő profil	H10 Decor összekötő profil	H30 Decor összekötő profil [1]
1,7 m	98110	163106	163122	**89230**	**89228**	×	×	×	×	×
2,35 m	**227321**	**163107**	**163123**	**89232**	**89226**	×	×	×	×	×
3 m	**227324**	**163108**	**163125**	**89234**	**89224**	503398	503399	**89236**	**214745**	**89069**
4,05 m	**98079**	**98107**	**162670**	×	×	×	×	×	×	×
6 m	227196	163110	163128	×	×	×	×	×	×	×
										

Oliva

profil hossza	Comfort felső vezetősín	Doubler II alsó vezetősín	Doubler II takaróprofil (maszk)	felső vezetősín	alsó takaróprofil	H04/06 összekötő profil	H04/07 összekötő profil	H10 összekötő profil	H10 Decor összekötő profil	H30 Decor összekötő profil [1]
1,7 m	98111	163111	163129	**89231**	**89229**	×	×	×	×	×
2,35 m	98113	163112	163131	**89233**	**89227**	×	×	×	×	×
3 m	98115	163113	163132	**89235**	**89225**	503400	503401	**89237**	227193	**89071**
4,05 m	98117	163114	163133	×	×	×	×	×	×	×
6 m	227196	163110	163128	×	×	×	×	×	×	×

[1] a fogantyú profilhoz a H30 profilt összekötő csavarok segítségével kapcsoljuk, ami egyúttal erősíti is a szárnyszerkezetet

speciális vasalatok tartozékai tolóajtós beépített szekrényekhez – 10 mm vastag betét vagy üveg

Future

kód	kiegészítők – egyéb
98048	felső görgőkészlet
328321	alsó görgőkészlet
89244	összekötő csavar
98067	14 × 4 mm-es szürke ütközőkefe
95946	porfogó kefe 4,8 × 13 mm szürke
89063	alsó pozicionáló
298035	felső pozicionáló
98019	csavar az alsó vezetés rögzítéséhez
89238	üvegtömítés 10 / 4 mm
135164	üvegtömítés 10 / 4,5 mm
89243	üvegtömítés 10 / 6 mm
212607	üvegtömítés 10 / 6,4 mm
132953	üvegtömítés 10,1 / 8 mm

Master és Star

kód	kiegészítők – egyéb
229442	felső görgőkészlet
328321	alsó görgőkészlet
89244	összekötő csavar
98067	14 × 4 mm-es szürke ütközőkefe
89063	alsó pozicionáló
298035	felső pozicionáló
98019	csavar az alsó vezetés rögzítéséhez
89238	üvegtömítés 10 / 4 mm
135164	üvegtömítés 10 / 4,5 mm
89243	üvegtömítés 10 / 6 mm
212607	üvegtömítés 10 / 6,4 mm
132953	üvegtömítés 10,1 / 8 mm

Csillapítók lásd 7.29 o.


alsó görgő


felső görgő


alsó pozicionáló


felső pozicionáló

Számítási táblázat:

fogantyú	ajtószárny magassága és a fogantyú hossza h	betét magassága 10 mm hp	tükörbetét magassága / üveg hl	ajtószárny szélessége d	betét szélessége 10 mm dp	betét szélessége 4 mm dl	a vezető és taka-róprofil hossza P
Future	h = H - 40 mm	hp = h - 64 mm	hl = hp	d = (D - 3 mm + Z) : N	dp = d - 51 mm	dl = dp - 4 mm	P = d - 68 mm
Master					dp = d - 25 mm		P = d - 42 mm
Star					dp = d - 40 mm		P = d - 57 mm

H – a nyílás belső magassága mm-ben Z – átnyúlási szélesség mm-ben D – a nyílás belső szélessége mm-ben N – a szárnyak száma

fogantyú	N – a szárnyak száma	2	3	4 (szárnyak két átnyúlással)	4 (szárnyak három átnyúlással)	5
Future	Z – átnyúlás szélessége mm-ben	37	74	71	111	148
Master		22	44	41	66	88
Star		30	60	57	90	120

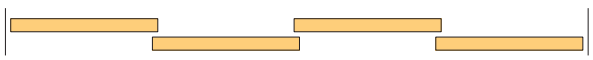
szárnyak három átnyúlása


szárnyak két átnyúlása

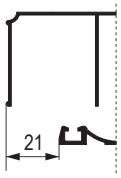

Future
Star

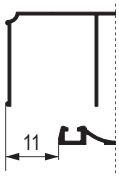

Master

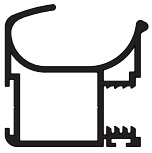
Future

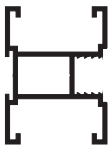
Star


Master

SEVROLL
simpleblue

Simple Blue rendszer beépített tolószekrényekhez – 10 mm vastag töltelék vagy üveg

Tolóajtó fogantyúk



- Simple Blue rendszer keretes kivitelben lehetővé teszi üvegbetétek használatát FFL 10 mm-rel kombinálva
- üvegbetét (4 – 4,5 mm) a tömítés segítségével keretbe vannak rögzítve, betétvastagságok széleskörű skálájával
- a lehető legszélesebb szárnyak használatát ajánljuk, mivel a keskeny, magas szárnyak kevésbé stabilak

az üvegbetéteket védőfóliával kell aláragasztani (07.21 o.)

fogantyú / felületkezelés	ezüst	oliva
Fala	**215233**	**223550**
Polo	**215234**	**223551**



Fala



Polo

Tartozékok – Profilok

Ezüst

profil hossza	Blue felső vezetés	Blue-V alsó vezetés	takaró elem Blue-V alsó vezetősínre [1]	Blue-C alsó vezetősín	felső vezetősín / összekötőprofil	alsó takaróprofil
1,5 m	349796	349810		349857	**224146**	**224152**
2 m	**349795**	**349476**		349726	**224147**	**224153**
3 m	**349802**	**349814**	**216362**	349864	**222573**	**222574**
4 m	**349804**	**349819**		349866	×	×
6 m	**349807**	**349818**		349868	×	×
	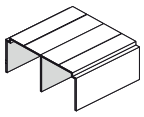	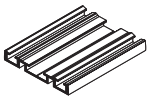		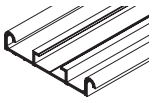	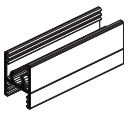	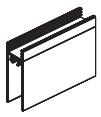

Oliva

profil hossza	Blue felső vezetés	Blue-V alsó vezetés	takaró elem Blue-V alsó vezetősínre [1]	Blue-C alsó vezetősín	felső vezetősín / összekötőprofil	alsó takaróprofil
1,5 m	349796	349810		349858	224149	224155
2 m	**349475**	**349476**		349859	224150	224156
3 m	**349802**	**349814**	**216362**	349865	**223563**	**223564**
4 m	**349804**	**349819**		349867	×	×
6 m	**349807**	**349818**		349869	×	×
	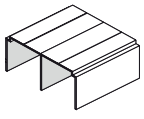	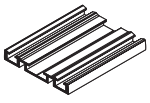		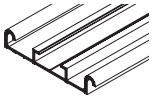	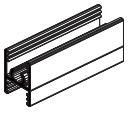	

[1] takarja a csavarokat, anyaga áttetsző műanyag, értékesítés méterenként

fogantyúk beépített tolószekrényekhez – 10 mm vastag töltelék vagy üveg

Fala

kód	kiegészítők – egyéb
349942	felső görgőkészlet
229446	Blue-V vezetéshez való alsó görgőszett
349733	Blue-C vezetéshez való alsó görgőszett
98067	14 × 4 mm-es szürke ütközőkefe
229681	alsó pozicionáló
298035	felső pozicionáló
350024	Simple mini SV 14 – 25 kg csillapító
293776	Simple mini SV 25 – 40 kg csillapító
89238	Üvegtömítés 10 / 4 mm
135164	Üvegtömítés 10 / 4,5 mm
252987	szerelési készítmény

Polo

kód	kiegészítők – egyéb
349943	felső görgőkészlet
229446	Blue-V vezetéshez való alsó görgőszett
349733	Blue-C vezetéshez való alsó görgőszett
98067	14 × 4 mm-es szürke ütközőkefe
229681	alsó pozicionáló
298035	felső pozicionáló
350024	Simple mini SV 14 – 25 kg csillapító
293776	Simple mini SV 25 – 40 kg csillapító
89238	Üvegtömítés 10 / 4 mm
135164	Üvegtömítés 10 / 4,5 mm
252987	szerelési készítmény

Csillapítók lásd 7.29 o.

Fala görgő-készlet

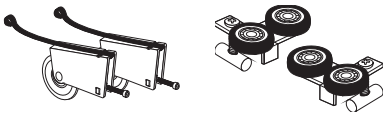

Polo görgő-készlet

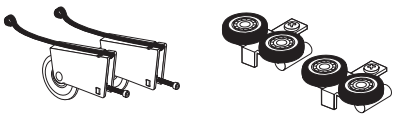

Számítási táblázat:

fogantyú	szárnymagasság ajtó h [1]	betét magassága 10 mm hp	tükörbetét magas-sága / üveg hl	ajtószárny szélessége d	betét szélessége 10 mm dp	betét szélessége 4 mm dl	a vezető és takaróprofil hossza P
Fala	h = H - 35 mm	hp = h - 65 mm	hl = hp	d = (D - 3 mm + Z) : N	dp = d - 17 mm	dl = dp - 4 mm	P = d - 33,2 mm
Polo					dp = d - 18 mm		P = d - 34,2 mm

H – a nyílás belső magassága mm-ben Z – átnyúlási szélesség mm-ben D – a nyílás belső szélessége mm-ben N – a szárnyak száma

[1] csillapító használata esetén a levonás h = H – 39 mm-re (alsó Blue-V vezetés) és h = H – 42 mm-re (alsó Blue-C vezetés) változik

fogantyú	N – a szárnyak száma	2	3	4 (szárnyak két átnyúlással)	4 (szárnyak három átnyúlással)	5
Fala	Z – átnyúlás szélessége mm-ben	30	60	57	90	120
Polo		18	37	33	55	73

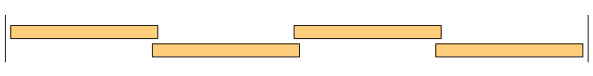

szárnyak három átnyúlása



szárnyak két átnyúlása

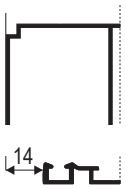

Polo

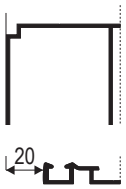

Fala



Polo

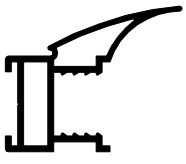

Fala

tolóajtós beépített szekrény ferdeségének áthidalása – 10 mm vastag betét vagy üveg

- megoldás a ferde ajtókhoz – EVEREST FOX II rendszer
- ehhez az összeállításhoz legalább 3 ajtószárnyat kell használni
- a ferde szárnynak hátul kell lennie!



FOX II fogantyú

fogantyúprofil
- hossza 2700 mm, 10 mm vastag FFL-hez, esetleg üveg / tükör 4 – 8 mm[1]



kód	szín
96421	ezüst
96427	oliva
96428	arany
96429	oliva szálcsiszolt
205074	sötét csiszolt oliva
205077	fekete csiszolt oliva
265065	fehér fényes
395506	fekete fényes
489302	fehér matt
425057	fekete matt
495587	grafit

kód	leírás
89265	felső görgőkészlet
328321	alsó görgőkészlet
98067	ütközőkefe – szürke
95946	porfogó kefe
306523	ütközőkefe – fehér
409700	ütközőkefe – fekete

a felső és alsó vezetés, a keretprofilok és további tartozékok megegyeznek az 07.39 egészen 40 o.-on található tartozékokkal

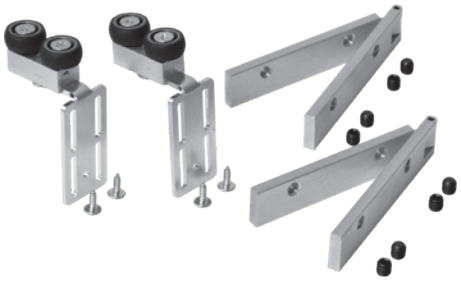

kód	leírás
181590	Everest Fox II szett ferde ajtókhoz

- a szett tartalma: 2 db görgő, 2 db sarok csatlakozó, csatlakozó elemek
- a szög csatlakozók a fogantyú profilokba vannak betolva, a profil függőleges és ferde része között biztosítják a csatlakozást

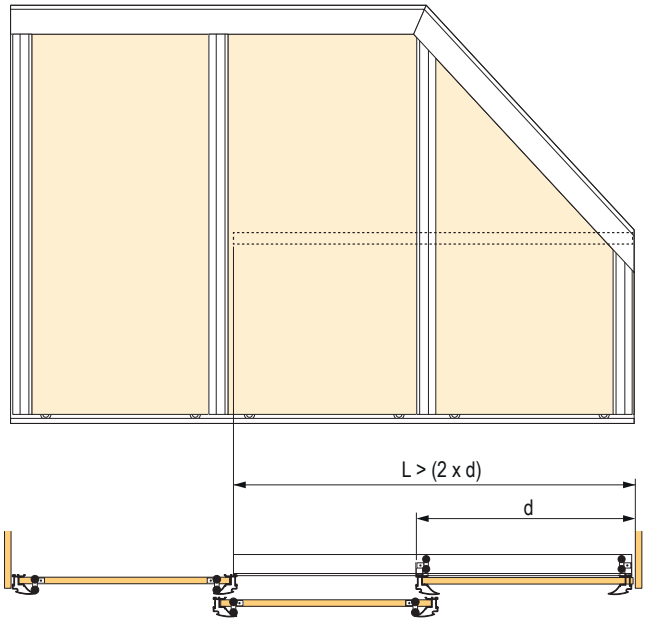

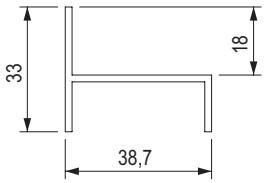

kód	leírás
98077	Everest vezetőprofil 3 m ezüst
307703	Everest vezetőprofil 3 m oliva

az Everest vezetősín stabil polcra van szerelve

az **L** hossz kötelezően legalább kétszerese a ferde szárny **d** szélességének

[1] üveg tömítés, lásd 07.21 o.

tolóajtós beépített szekrény ferdeségének áthidalása – 10 mm vastag betét vagy üveg

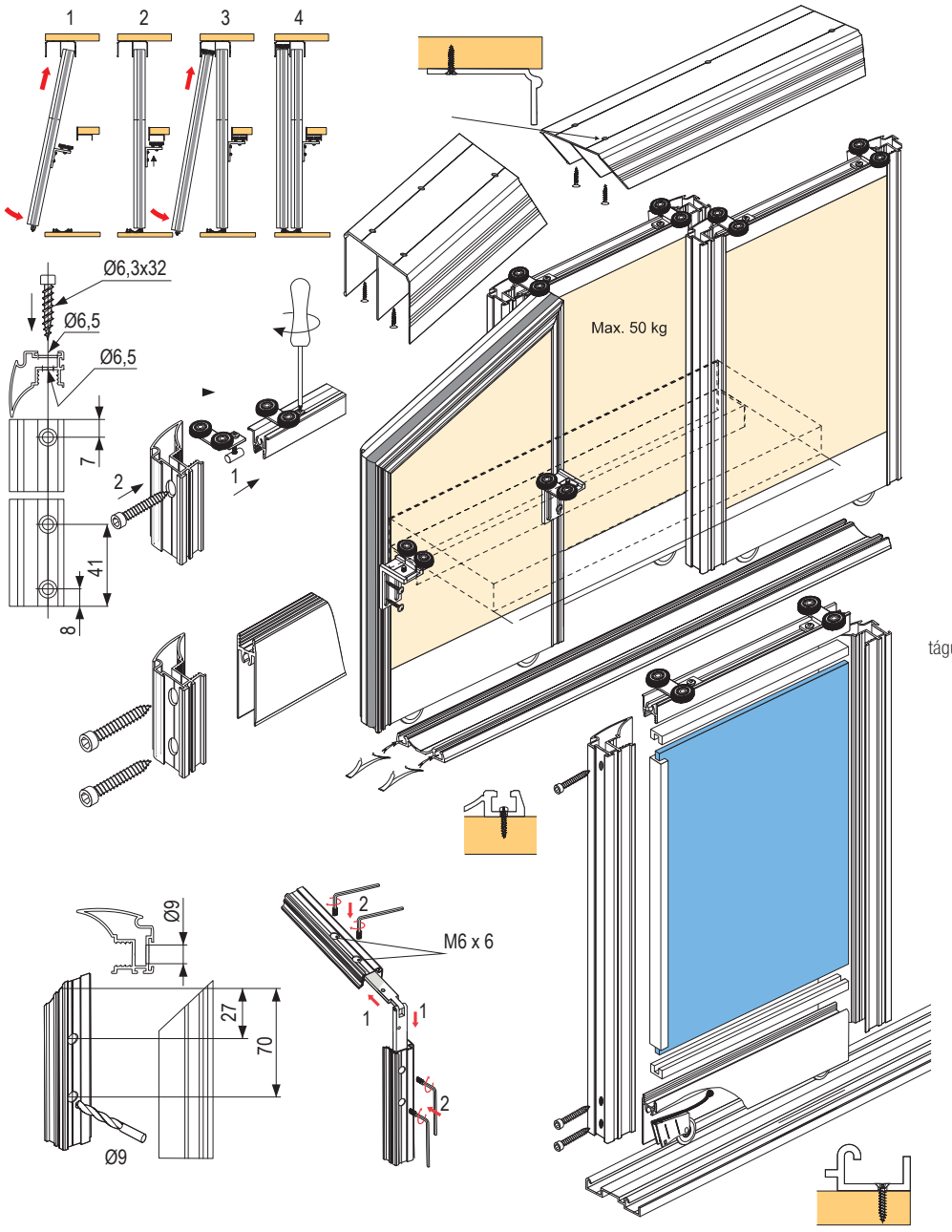

Ne felejtse el a 4 mm-es dilettációt fa betéteknél kerülje el a szárnyak hajlásának kockázatát.

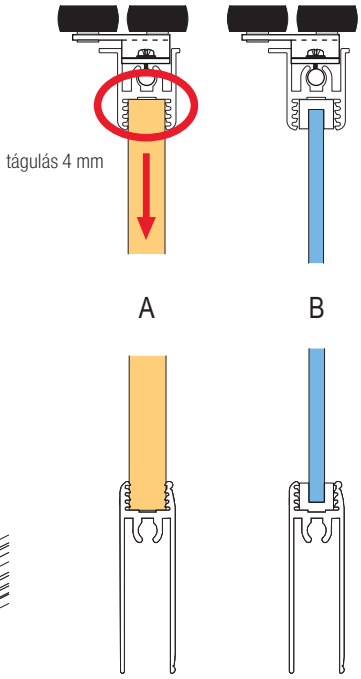

FOX II fogantyú

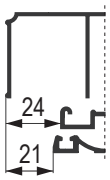

fogantyúprofil
H – nyílás magassága
N – ajtószárnyak száma

ajtószárny magassága	h	h = H - 40 mm
betét magassága 10 mm	hp	hp = h - 64 mm
üveg / tükörbetét magassága	hl	hl = hp

- a fogantyú hossza megegyezik az ajtószárny magasságával h

D – a nyílás szélessége

ajtószárnyak szélessége	d	d = (D - 3 + Z): N
betét szélessége 10 mm	dp	dp = d - 20 mm
üveg / tükörbetét szélessége	dl	dl = dp - 4 mm
a vezető és takaróprofil hossza	P / G	P / G = d - 37 mm

az ajtó szárnyak száma	N	3	4
átnyúlás hossza	Z	72	108

A Demos Trade, a. s. cég nem vállal felelősséget az ajtó elhajlásáért rossz minőségű betét használata esetén.

PAX vasalatok tolóajtós beépített szekrények üvegből készült szárnyaihoz

SEVROLL

- a PAX rendszer lehetővé teszi egy teljes keret kialakítását, amelyhez az üvegbetétet ragasztják
- a görgők a vízszintes keretprofilokba vannak szerelve
- nagyobb méretek esetében javasoljuk merevítőprofil használatát
- maximális szárnyszélesség 1 100 mm
- széles ajtószárnyakra ajánljuk használni, a keskeny és magas ajtószárnyak kevésbé stabilak, ha csillapítót használ, előfordulhat felugrás és hibás működés
- használjon biztonsági üveget vagy tükröt, esetlegesen biztosítsa védőfóliával, lásd 7.21 o.

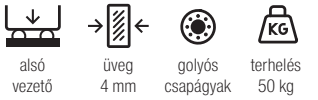

Fogantyú

fogantyúprofil
- 4 mm-es üvegbetétekhez, 3 m-ig terjedő szárnymagasság

szín	hossz 2,7 m	hossz 3 m
ezüst	**278056**	278057
fehér fényes	284521	284523

leírás	ezüst	fehér fényes
felső keretprofil 3 m	**278058**	284525
alsó keretprofil 3 m	**278059**	284526
merevítés – profil 3 m[1)]	**283904**	×
nyílások takaró eleme (4 db)	**278060**	284529

[1)] 2000 mm-nél magasabb és 800 mm-nél szélesebb ajtókhoz ajánlott



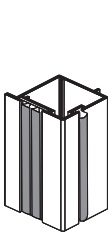

Tartozékok

leírás	kód
felső görgőkészlet	**228009**
alsó görgőkészlet	**328321**
összekötő csavar 6,3 × 32 mm	**89244**
ütközőkefe	**98067**
porfogó kefe 4,8 × 6 mm	**196947**

Fogantyú

- 4 mm-es üvegbetétekhez, 3 m-ig terjedő szárnymagasság
- öntapadó

szín	kód
ezüst	**288126**
fehér fényes	**288125**

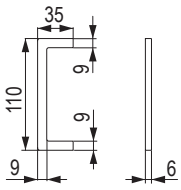

Pozicionálók

kód	leírás
298035	felső

- a felső görgő pozicionáló megtartja az ajtót a kiválasztott helyzetben
- rögzített, csavarral a felső vezetősínbe



kód	leírás
89063	alsó

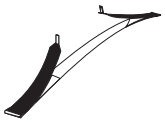

SEVROLL

PAX vasalatok tolóajtós beépített szekrények üvegből készült szárnyaihoz

Felső és alsó vezetés, takaróprofil

vezetés hossza (m)	ezüst				fehér fényes		
	felső vezetés	alsó vezető Elegant II	takaró-profil (maszk) Elegant II	alsó Gemini vezetés[1]	felső vezetés	alsó vezető Elegant II	takaró-profil (maszk) Elegant II
1,7	**89106**	**84385**	**318657**	**84410**	**276751**	**276744**	**318656**
2,35	**89109**	**84388**	**318660**	**98057**	**267882**	**276745**	**318659**
3	**89112**	**84391**	**345408**	**84412**	**252566**	**252568**	**345413**
4,05	**89115**	**84394**	**345776**	**98058**	**276749**	**276746**	**346117**
6	**134933**	**350687**	**346118**	**159409**	**311586**	**308645**	**346123**
							

[1] ehhez a vezetéshez a 229441 alsó görgők szükségesek

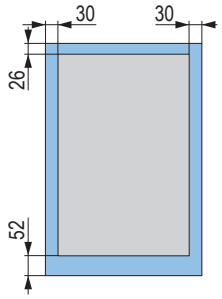

elhelyezés védőfóliák

Szerelési figyelmeztetés:

- biztonsági fóliát nem szabad alkalmazni a keretprofil és fogantyú profil alatt
- a ragasztáshoz használjon üveg és tükör alumíniumhoz való ragasztására ajánlott ragasztókat (nem nedvszívó), az üveg széleit le kell csiszolni

Csillapítók

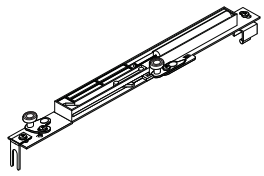

Csillapító – Sevromatic Standard

leírás	kód
14 – 25 kg súlyú szárnyhoz	**227185**
25 – 50 kg súlyú szárnyhoz	**227187**

- univerzális csillapító, egyben helyettesít 1 db felső görgőt
- 2 darab a csomagban – jobb + bal
- a csillapítók rendelkezésre állnak külön is, jobbos és balos változatban

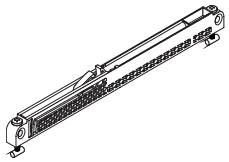

Csillapító – Mini SV

leírás	kód
mini SV-25 (14 – 25 kg)[1]	**318662**
mini SV-40 (25 – 40 kg)[1]	**283956**
mini SV-60 (40 – 60 kg)[1]	**351743**

[1] ez a típus nem helyettesíti a felső görgőt

- 2 darab a csomagban

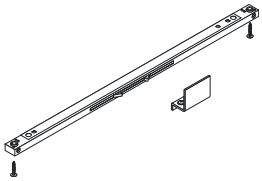

Csillapító – Central

leírás	kód
Central SV-25 (kétoldali)[2]	**318663**
Central SV-40 (kétoldali)[2]	**283955**

[2] a középső szárnyhoz, lehetővé teszi a nyitást mindkét oldalon, mindkét oldalról a szárnyakat középső pozíció irányába fékezi

Figyelem, ezek a csillapítók különböző ajtószárny magasságot igényelnek!

A szárnyméret kiszámítása

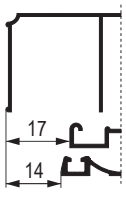

fogantyúprofil
H – nyílás magassága
N – ajtószárnyak száma

ajtószárny magassága	h	h = H - 40 mm
ajtószárny magasság Central SV csillapító beszerelése esetén	h	h = H - 44 mm
üveg / tükörbetét magassága	hp	hp = h - 4 mm

- a fogantyú hossza megegyezik az ajtószárny magasságával h

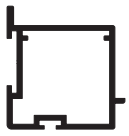

D – a nyílás szélessége

ajtószárnyak szélessége	d	d = (D - 3 + Z): N
üveg / tükörbetét szélessége	dp	dp = d - 4 mm

D = a nyílás szélessége

az ajtó szárnyak száma	N	2	3	4
átnyúlás hossza (mm)	Z	25	50	75

vasalatok tolóajtós beépített szekrényekhez – 18 mm vastag betét

SEVROLL

Egyes fogantyúk

fogantyú / felületkezelés	ezüst	oliva	oliva szálcsiszolt	oliva sötét szálcsiszolt	arany	fehér fényes	fehér matt	grafit
Alfa II 2,7 m	**222788**	**222789**	×	×	**222787**	**276730**	**394791**	**494667**
Beta 2,7 m 16 mm	**228201**	**489626**	×	×	×	×	×	×
Beta 2,7 m 18 mm	**213977**	**213978**	×	×	×	×	×	×
Ergo 2,7 m	**143983**	**143984**	×	×	×	×	×	×
Factor II 2,7 m	**135136**	**135503**	×	×	×	×	×	×
Faworyt II 2,7 m	**179196**	**135706**	×	×	×	**252569**	**276742**	×
Fiona II 2,7 m	**233428**	×	×	×	×	×	×	×
Focus 2,7 m	**89103**	×	×	×	×	×	×	×
Focus II 2,7 m	**245815**	**245816**	×	×	**284598**	×	×	×
Oaza 2,7 m	**246893**	**246894**	×	×	×	×	×	×
Tytan 2,7 m	**89099**	**89098**	×	×	×	×	×	×
Universal 2,7 m	**90106**	**90105**	×	×	×	×	×	×
Victoria II 2,7 m	**135532**	**135534**	×	**216620**	×	×	×	×

Tartozékok – Profilok

Ezüst

profil hossza	Gemini felső vezetés	Elegant II alsó vezetés	takaróprofil (maszk) Elegant II	Gemini alsó vezetés	H04 összekötő profil	H08 összekötő profil	H18 DECOR összekötő profil	U profil 18 mm-es FFL-re	U profil Dekor 18 mm-es FFL-re
1,7 m	**89106**	**84385**	**318657**	**84410**	×	×	×	×	×
2,35 m	**89109**	**84388**	**318660**	**98057**	×	×	×	×	×
3 m	**89112**	**84391**	**345408**	**84412**	**135149**	**135152**	**89010**	**89269**	**89016**
4,05 m	**89115**	**84394**	**345776**	**98058**	×	×	×	×	×
6 m	**134933**	**350687**	**346118**	**159409**	×	×	×	×	×
									

Oliva

profil hossza	Gemini felső vezetés	Elegant II alsó vezetés	takaróprofil (maszk) Elegant II	Gemini alsó vezetés	H04 összekötő profil	H08 összekötő profil	H18 DECOR összekötő profil	U profil 18 mm-es FFL-re	U profil Dekor 18 mm-es FFL-re
1,7 m	**89105**	**318666**	**318655**	**308647**	×	×	×	×	×
2,35 m	**89108**	**84387**	**318658**	**308653**	×	×	×	×	×
3 m	**89111**	**84390**	**345409**	**308657**	**130994**	**135151**	**89012**	**89268**	**89018**
4,05 m	**89114**	**84393**	**345777**	**308666**	×	×	×	×	×
6 m	**134934**	**350688**	**346119**	**308668**	×	×	×	×	×
									

SEVROLL

vasalatok tolóajtós beépített szekrényekhez – 18 mm vastag betét

szálcsiszolt fekete	fekete fényes	fekete matt	porkefe	FFL 12 mm + tükör 4 mm kombinációja
×	**395495**	**288252**	befűzős	igen
×	×	×	öntapadó	nem
×	×	×	öntapadó	nem
×	×	×	öntapadó	nem
×	×	×	befűzős	nem
×	×	**452601**	befűzős	nem
×	×	×	befűzős	igen
×	×	×	öntapadó	nem
×	×	**489301**	befűzős	nem
×	×	×	befűzős	igen
×	×	×	befűzős	igen
×	×	×	befűzős	igen
216621	×	×	befűzős	igen

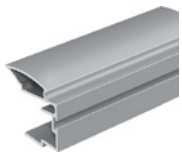
Alfa II

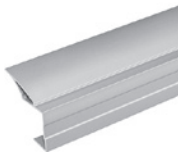
Beta

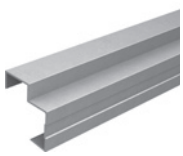
Ergo


Factor II


Faworyt II


Fiona II


Focus


Focus II

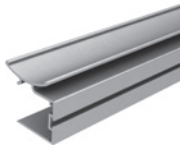
Oaza

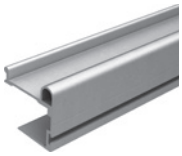
Tytan


Universal

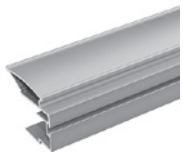
Victoria II

U profil Dekor 36 mm-es FFL-re	T profil	T profil Decor	felragasztható díszléc 10 mm [1]	felragasztható díszléc 20 mm [1]	öntapadó díszléc 18 mm	Mini sarokkonzol 17 × 11 mm	K2 Decor sarok-konzol 19 × 18 mm	Sarokkonzol 18 × 36 mm
×	×	×	×	×	×	**89134**	**89050**	×
×	×	×	×	×	×	**89137**	**89053**	×
154168	**89188**	**89013**	**135156**	**134300**	308640	**89140**	**89056**	**298399**
×	×	×	×	×	×	×	×	×
×	×	×	×	×	×	×	×	×
			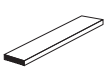		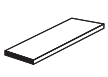	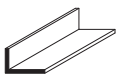	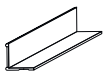	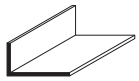

U profil Dekor 36 mm-es FFL-re	T profil	T profil Decor	felragasztható díszléc 10 mm [1]	felragasztható díszléc 20 mm [1]	öntapadó díszléc 18 mm	Mini sarokkonzol 17 × 11 mm	K2 Decor sarok-konzol 19 × 18 mm	Sarokkonzol 18 × 36 mm
×	×	×	×	×	×	**89133**	89052	×
×	×	×	×	×	×	**89136**	**89055**	×
308528	**89187**	**89015**	**135157**	**135154**	308641	**89139**	**89058**	308628
×	×	×	×	×	×	×	×	×
×	×	×	×	×	×	×	×	×
			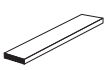	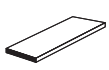	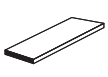	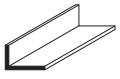	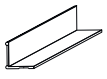	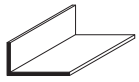

[1] kétoldalú ragasztószalaggal vagy ragasztóval ragasztva (nem tartozék)

12345 Tétel raktáron 12345 Tétel megrendelésre

vasalatok tolóajtós beépített szekrényekhez – 18 mm vastag betét

SEVROLL

Oliva szálcsiszolt

profil hossza	Gemini felső vezetés	Elegant II alsó vezetés	takaró-profil (maszk) Elegant II	H18 DECOR összekö-tő profil	U profil 18 mm-es FFL-re	K2 Decor sarokkon-zol 19 × 18 mm
1,7 m	**119459**	**120868**	**345401**	×	×	**191700**
2,35 m	**120864**	**120869**	**345404**	×	×	**191701**
3 m	**120865**	**120870**	**345410**	**191704**	**223341**	**191702**
4,05 m	**120867**	**120871**	**346114**	×	×	×
6 m	**225370**	**225367**	**346120**	×	×	×
	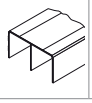					

Oliva sötét szálcsiszolt

profil hossza	Gemini felső vezetés	Elegant II alsó vezetés	takaró-profil (maszk) Elegant II	H18 DECOR összekö-tő profil	U profil 18 mm-es FFL-re	K2 Decor sarokkon-zol 19 × 18 mm
1,7 m	**205162**	**205089**	**345402**	×	×	**223326**
2,35 m	**205164**	**205078**	**345405**	×	×	**223330**
3 m	**205166**	**205098**	**345411**	**223332**	**223342**	**223331**
4,05 m	**205168**	**205087**	**346115**	×	×	×
6 m	**225371**	**225368**	**346121**	×	×	×
						

Arany

profil hossza	Gemini felső vezetés	Elegant II alsó vezetés	takaró-profil (maszk) Elegant II	H18 DECOR összekö-tő profil	U profil 18 mm-es FFL-re	Mini sarokkon-zol 17 × 11 mm
1,7 m	**89104**	**84383**	**318638**	×	×	**89132**
2,35 m	**89107**	**84386**	**318643**	×	×	**89135**
3 m	**89110**	**84389**	**318644**	**89011**	**89267**	**89138**
4,05 m	**89113**	**84392**	**318645**	×	×	×
6 m	**134935**	**334858**	**318646**	×	×	×
	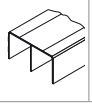					

Grafit

profil hossza	Gemini felső vezetés	Elegant II alsó vezetés	takaró-profil (maszk) Elegant II	felső vezetősín	alsó taka-róprofil	Mini sarokkon-zol 17 × 11 mm
1,7 m	**494742**	**494741**	**496356**	×	×	**494744**
2,35 m	**494669**	**494692**	**494693**	×	×	**494724**
3 m	**494730**	**494739**	**494740**	**494727**	**494743**	**494728**
4,05 m	**494670**	**494672**	**494703**	×	×	×
6 m	**495629**	**496355**	**496357**	×	×	×
						

Fehér fényes

profil hossza	Gemini felső vezetősín	Elegant II alsó vezetés	takaróprofil (maszk) Elegant II	H18 DECOR összekötő profil	U profil 18 mm-es FFL-re	öntapadó díszléc 18 mm	Mini sarokkonzol 17 × 11 mm
1,7 m	**276751**	**276744**	**318656**	×	×	×	**276735**
2,35 m	**267882**	**276745**	**318659**	×	×	×	**276732**
3 m	**252566**	**252568**	**345413**	**252567**	**360760**	**364016**	**267880**
4,05 m	**276749**	**276746**	**346117**	×	×	×	×
6 m	**311586**	**308645**	**346123**	×	×	×	×
						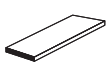	

SEVROLL

vasalatok tolóajtós beépített szekrényekhez – 18 mm vastag betét

Fehér matt

profil hossza	Gemini felső vezetősín	Elegant II alsó vezetés	takaróprofil (maszk) Elegant II	H08 összekötő profil	H18 DECOR összekötő profil	U profil 18 mm-es FFL-re	öntapadó díszléc 18 mm	Mini sarokkonzol 17 × 11 mm
1,7 m	**394802**	**394792**	**394848**	×	×	×	×	**394825**
2,35 m	**394813**	**394795**	**395039**	×	×	×	×	**394826**
3 m	**233016**	**276743**	**395041**	276738	**406463**	406464	497954	**276731**
4,05 m	**394815**	**394796**	**395042**	×	×	×	×	×
6 m	394824	394800	394831	×	×	×	×	×
								

Szálcsiszolt fekete

profil hossza	Gemini felső vezetősín	Elegant II alsó vezetősín	takaróprofil (maszk) Elegant II	H18 DECOR összekötő profil	U profil 18 mm-es FFL-re	K2 Decor sarokkonzol 19 × 18 mm
1,7 m	**205163**	**205090**	**345403**	×	×	223392
2,35 m	**205165**	**205079**	**345407**	×	×	**223393**
3 m	**205167**	**205186**	**345412**	**223391**	**223343**	**223394**
4,05 m	**205169**	**205088**	**346116**	×	×	×
6 m	**225372**	**225369**	**346122**	×	×	×
						

Fekete fényes

profil hossza	Gemini felső vezetősín	Elegant II alsó vezetés	takaróprofil (maszk) Elegant II	H18 DECOR összekötő profil	U profil 18 mm-es FFL-re	Mini sarokkonzol 17 × 11 mm
1,7 m	**405407**	**405393**	**405427**	×	×	**405365**
2,35 m	**398096**	**398188**	**398553**	×	×	**405366**
3 m	**405423**	**405403**	**405428**	**405392**	405364	**405367**
4,05 m	**405425**	**405404**	**405429**	×	×	×
6 m	405426	405406	405430	×	×	×
						

vasalatok tolóajtós beépített szekrényekhez – 18 mm vastag betét

SEVROLL

Fekete matt

profil hossza	Gemini felső vezetősín	Elegant II alsó vezetés	takaróprofil (maszk) Elegant II	H04 összekötő profil	H08 összekötő profil	H18 DECOR összekötő profil	U profil 18 mm-es FFL-re	T profil	felragasztható díszléc 10 mm[1]	öntapadó díszléc 18 mm	Mini sarokkonzol 17 × 11 mm
1,7 m	**422008**	**422007**	**452751**	×	×	×	×	×	×	×	**422014**
2,35 m	**409670**	**409678**	**409679**	×	×	×	×	×	×	×	**409682**
3 m	**412229**	**412231**	**414086**	**497947**	**497948**	**409683**	**422013**	**497950**	**491112**	**497949**	**412226**
4,05 m	**409674**	**409676**	**409680**	×	×	×	×	×	×	×	×
6 m	**452736**	**452743**	**452757**	×	×	×	×	×	×	×	×
											

[1] kétoldalú ragasztószalaggal vagy ragasztóval ragasztva (nem tartozék)

Görgőszettek

kód	leírás
228023	felső
362316	alsó, Elegant II vezetéshez, rugó nélkül
362252	alsó, Elegant II vezetéshez, rugóval
229440	alsó, Gemini vezetéshez

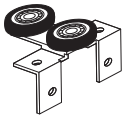

228023

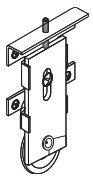

362316

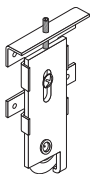

229440

Határoló ék

kód	leírás
308631	16 mm-es szárnybetét használatakor

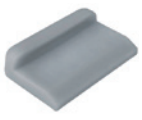

308631

Csavar

kód	leírás
98019	az alsó vezetés rögzítésére

Ütköző és porkefék

kód	leírás	méret (mm)	szín
89244	befűzős ütközőkefe	4,8 × 4	szürke
305137			fehér
409699			fekete
196947		4,8 × 6	szürke
89284	öntapadó ütközőkefe	4,8 × 4	szürke
89131		6,7 × 4	
361759	öntapadó porfogó kefe	6,7 × 9	
308639		6,7 × 13	
223569	támfalas kefe kapocs [2]	×	

Pozicionálók

kód	leírás
89063	alsó görgőhöz
298035	felső görgőhöz



89063



298035

SEVROLL

vasalatok tolóajtós beépített szekrényekhez – 18 mm vastag betét

Egyszerű vezetés beépített szekrényekhez

profil hossza (m)	ezüst		oliva	
	felső vezetés	alsó vezető SMART	felső vezetés	alsó vezető SMART
1,7	**89029**	**84192**	89028	84191
2,35	**89032**	**84195**	89031	84194
3	**89035**	**84198**	89034	84197
				

- a helyes szereléshez a 98019 (2,5 × 18 mm) csavarok használatát javasoljuk

Süllyesztett alsó vezetősín, átmenet

hossz profil (m)	ezüst		oliva	
	M típus (maráshoz)	N típus (felületi szerelés)	M típus (maráshoz)	N típus (felületi szerelés)
3	**213609**	**197753**	223405	197755
6	308673	251132	×	279078
végzárók	×	**212613**	×	×
	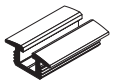	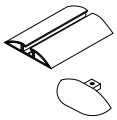	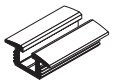	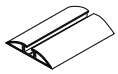

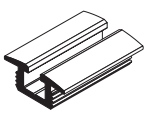
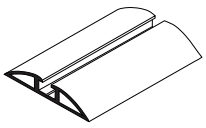
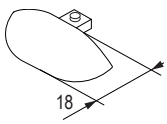

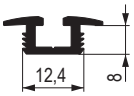



Fék

kód	leírás
212616	M és N típusú vezetéshez

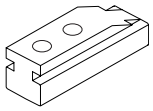

Alsó vezetés tartója

kód	leírás
387424	geminihez


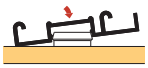


Tolóajtó zár Sevroll

- 10 mm + 18 mm fából készült betéthez
- nem használható üvegbetétekhez
- kölcsönösen blokkolja a szárnyakat, nincs biztonsági funkciója, a szárnyakat ki lehet ugratni stb.

kód	leírás
216363	bajonettzár

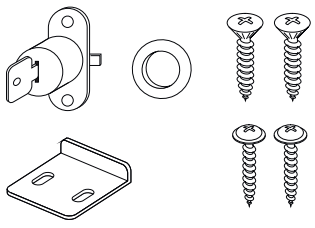
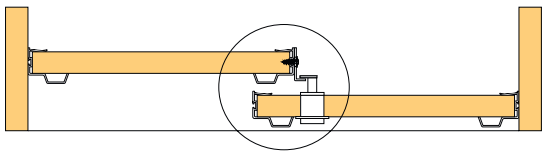
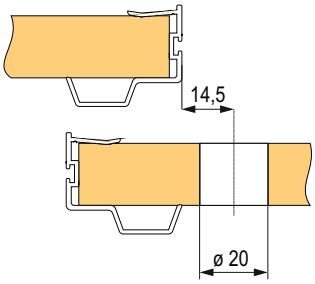

példa egy tolóajtós beépített szekrény beépítésére – 18 mm vastag betét

SEVROLL

ALFA fogantyú

- a többi fogantyú összeszerelési rajza letölthető a www.demos-trade.hu címen

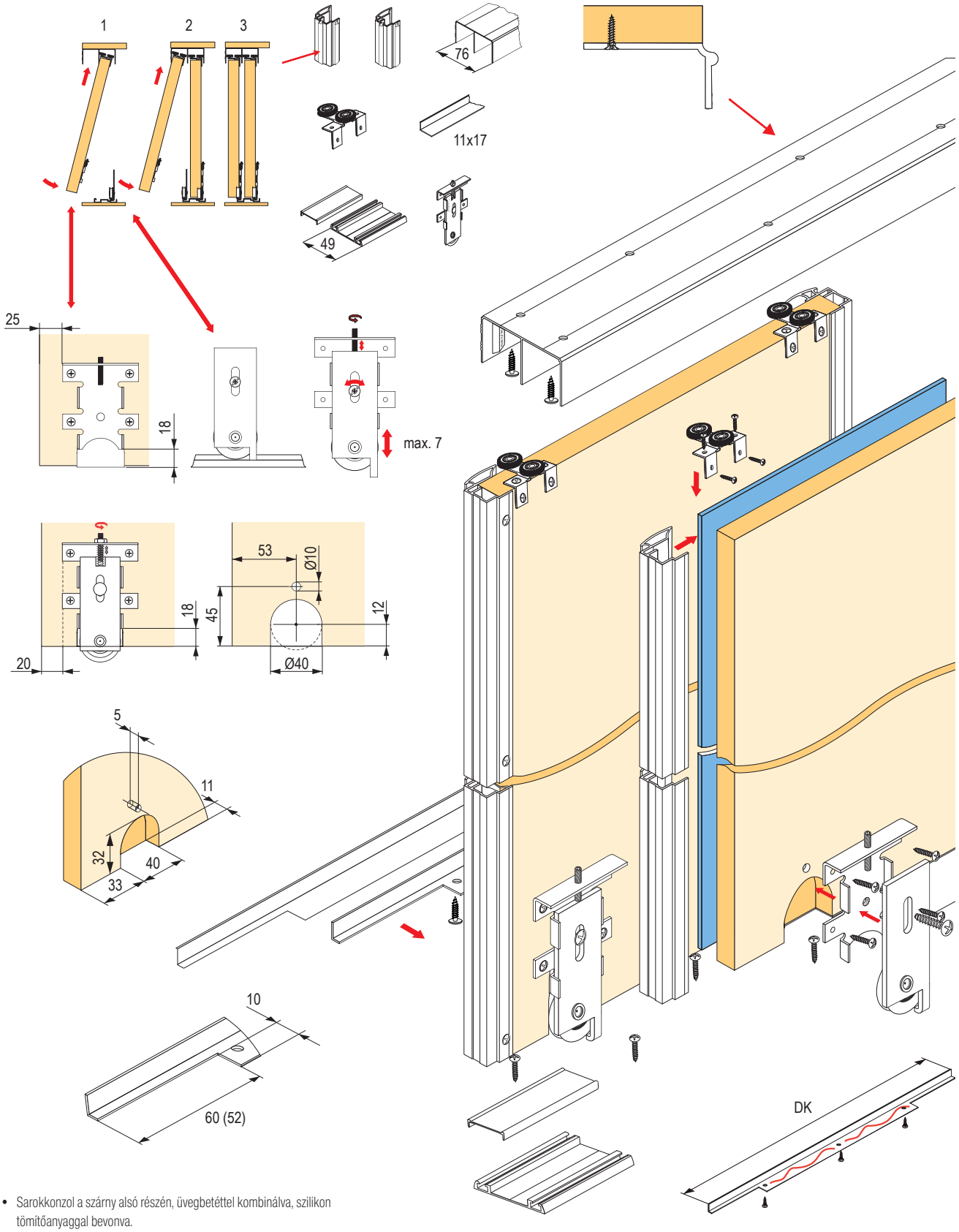

- Sarokkonzol a szárny alsó részén, üvegbetéttel kombinálva, szilikon tömítőanyaggal bevonva.

SEVROLL

csillapítók tolóajtós beépített szekrényekhez – 18 mm vastag betét

Sevroll

Standard csillapítók 10 és 18 mm-es rendszerekhez

- helyettesítik a felső görgőket
- állítható szélesség – normál vezetéshez, valamint COMFORT és Maxim vezetéshez is használható
- a megfelelő működéshez a sínszélesség és a sínben elfoglalt pozíció helyes beállítása szükséges
- fogantyú profil nem érintkezhet a sínnel, a távolságnak azonosnak kell lenni mint az átlagos görgőknél, hogy elkerülje szárny kifordulását

leírás	kód
14 – 25 kg súlyú szárnyhoz	**227185**
25 – 50 kg súlyú szárnyhoz	**227187**

- 2 darab a csomagban – jobb + bal
- a csillapítók rendelkezésre állnak külön is, jobbos és balos változatban

Figyelem!
Mielőtt behelyezi az ajtót, húzza fel a csillapító reteszét.
Ne szerelje be a pozicionálót, ha a csillapítót használja.

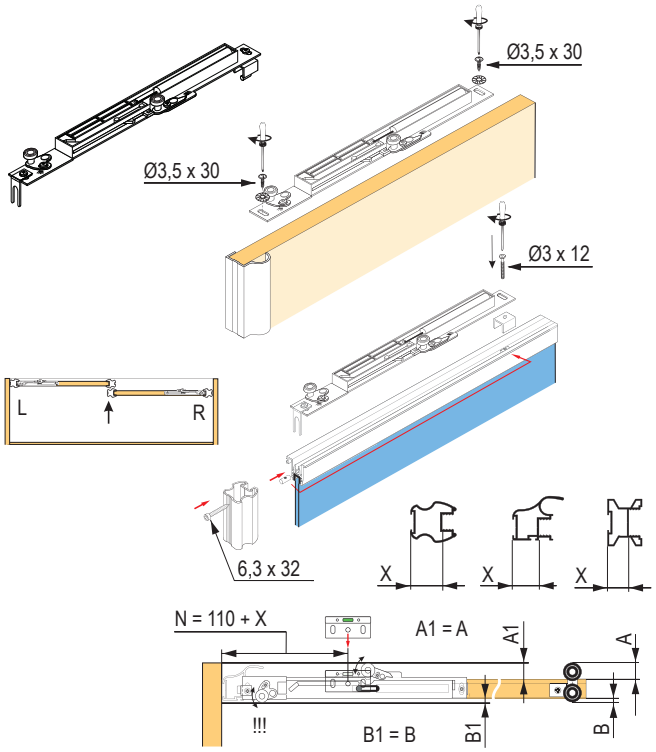

Mini SV

- 25 / 40 / 60 kg tömegű szárnyakra
- a csomagolás 3 fogómagasságot tartalmaz finomhangoláshoz
- Single vezetősín használatához a befogó alsó éleket enyhén meg kell csiszolni, hogy a sín teljes felületével illeszkedjen

leírás	kód
Mini SV-25 (14 – 25 kg)	**318662**
Mini SV-40 (25 – 40 kg)	**283956**
Mini SV-60 (40 – 60 kg)	**351743**

Fontos figyelmeztetés
Az ajtó első zárásakor a csillapítók még nem aktívak, csukja be az ajtót lassan, hogy a csillapítók aktiválódjanak (kattanás).
A gyors ütközés károsíthatja a csillapítót, mivel a szárny csillapítás nélkül éri el a véghelyzetet!
Ezt mindig az ügyfélnek történő átadás előtt tegye meg, hogy elkerülje a lehetséges problémákat.

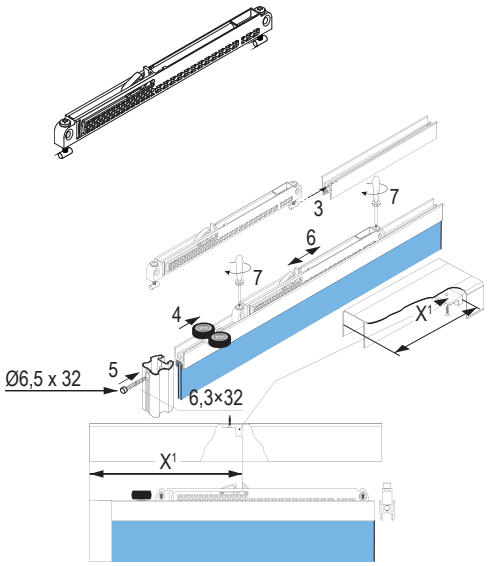

CENTRAL SV

- kétoldalú csillapító, a középső szárnyhoz, lehetővé teszi a nyitást mindkét oldalon, a szárnyakat mindkét oldalról középső pozícióban kapja el
- 25 / 40 kg tömegű szárnyakhoz
- Single vezetősín használatához a befogó alsó éleket enyhén meg kell csiszolni, hogy a sín teljes felületével illeszkedjen

Vigyázat,a szárny magasságának csökkentése szükséges, az ajtószárny teljes magasságának 44 mm-rel kisebbnek kell lennie a nyílás magasságánál.

leírás	kód
Central SV-25 (kétoldali) 25 kg-ig	**318663**
Central SV-40 (kétoldali) 40kg-ig	**283955**

- az egyes csillapítókra vonatkozó részletes utasítások az árucikk kódja szerint a weboldalról letölthetők

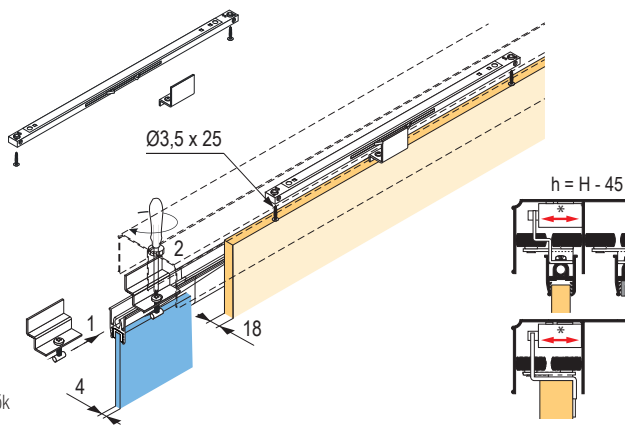

számítási táblázat a szárnyak méretére és számára – 18 mm vastagságú betét

SEVROLL

fogantyú [1]	ajtószárny magassága h	betét magassága 18 mm hp	tükör / üvegbetét magassága 4 mm hl	ajtószárny szélessége d	betét szélessége 18 mm dp	betét szélessége 12 mm dpL	tükör / üvegbetét szélessége 4 mm dl	alsó sarokkonzol hossza dk
Alfa	h = H - 42 mm	hp = h - 2 mm	hl = hp - 4 mm	d = (D - 3 mm + Z) : N	dp = d - 22 mm	dpL = d - 7 mm	dl = dpL - 20 mm	dk = d - 48,4 mm
Beta 16 / 18			×		dp = d - 3 mm	×	×	dk = d - 32,5 mm
Ergo			×			×	×	dk = d - 56 mm
Factor II			×		dp = d - 7 mm	×	×	dk = d - 57,8 mm
Faworyt II			hl = hp - 4 mm		dp = d - 19 mm	dpL = d - 7 mm	dl = dpL - 16 mm	dk = d - 33,6 mm
Fiona II			×		dp = d - 7 mm	×	×	dk = d - 33 mm
Focus			×		dp = d - 3 mm	×	×	dk = d - 58 mm
Focus II			×		dp = d - 7 mm	×	×	dk = d - 55,4 mm
Oaza			×			×	×	dk = d - 48 mm
Tytan			×			×	×	dk = d - 62 mm
Universal			hl = hp - 4 mm			dpL = d - 7 mm	dl = dpL - 4 mm	dk = d - 62,4 mm
Victoria II					dp = d - 22 mm	dpL = d - 7 mm	dl = dpL - 20 mm	dk = d - 48,4 mm

[1] A fogantyú magassága megegyezik az ajtó magasságával H – a nyílás belső magassága mm-ben Z – átnyúlási szélesség mm-ben D – a nyílás belső szélessége mm-ben N – a szárnyak száma

fogantyú	N – a szárnyak száma	2	3	4 (szárnyak két átnyúlással)	4 (szárnyak három átnyúlással)	5
Alfa	Z – átnyúlás szélessége mm-ben	36	72	69	108	144
Beta 16 / 18		29	58	55	87	116
Ergo		28	56	53	84	112
Factor II		30	60	57	90	120
Faworyt II		18	36	33	54	72
Fiona II		17	34	31	51	68
Focus		30	60	57	90	120
Focus II		29	58	55	87	116
Oaza		31	62	59	93	124
Tytan		31	62	59	93	124
Universal		32	64	61	96	128
Victoria II		36	72	69	108	144

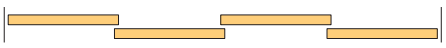

szárnyak három átnyúlása



szárnyak két átnyúlása

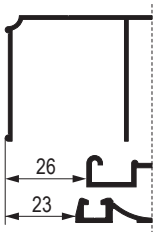

- furattávolság minden fogantyútípushoz

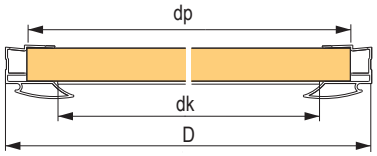

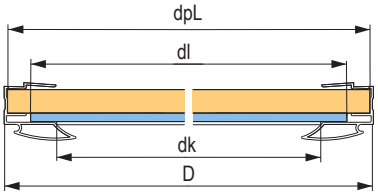



Alfa Beta 16 / 18 Ergo Factor II



Faworyt II Fiona II Focus Focus II

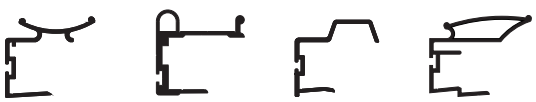

Oaza Tytan Universal Victoria II

SEVROLL

tolóajtós beépített szekrények – 18 mm vastag betét

- **a profilokba ABS él illeszthető be**

ELEGANT fogantyú

alsó, dupla | 18 mm | golyós csapágyak | terhelés 50 kg

- hossz 2,7 m, FFL 18 mm-hez
- ez a típus nem alkalmas tükörrel való használatra

ezüst	**98001**
felső görgőkészlet	**228023**
alsó görgőkészlet	**362316**
ütközőkefe	**229433**

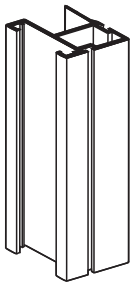

- rácsúsztatható ABS él – 22 / 1 mm

Számítási táblázat

H – nyílás magassága
N – ajtószárnyak száma

ajtószárny magassága	h	h = H - 38 mm
betét magassága 18 mm	hp	hp = h - 2 mm

- a fogantyú hossza megegyezik az ajtószárny magasságával h

D – a nyílás szélessége

ajtószárnyak szélessége	d	d = (D + Z): N
betét szélessége 18 mm	dp	dp = d - 30 mm

az ajtó szárnyak száma	N	2	3	4
átnyúlás hossza	Z	28	56	84

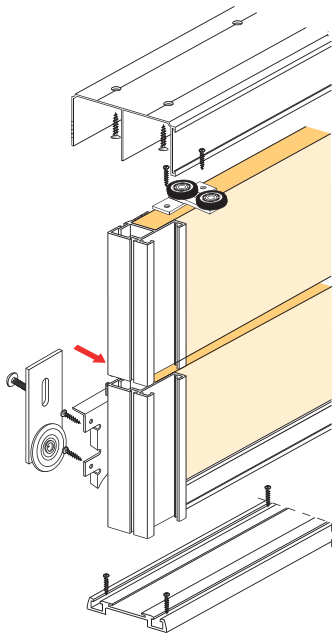

Felső és alsó vezetősín

vezetés hossz	felső vezetés[1]	alsó vezetési[2]
1,8 m	**98003**	**98007**
2,7 m	**98004**	**98008**
3,6 m	**98005**	**98009**
	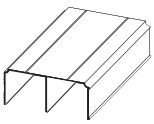	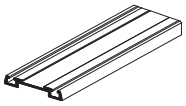

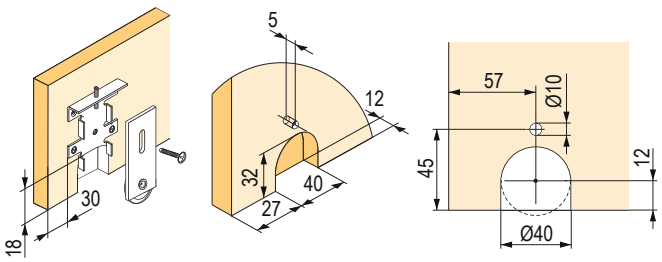

[1] rácsúsztatható ABS él – 32 / 1 mm
[2] rácsúsztatható ABS él – 22 / 1 mm

tolóajtós beépített szekrények – 18 mm vastag betét

ORIENT fogantyú

- hossz 2,7 m, FFL 18 mm-hez

ezüst	**98002**
felső görgőkészlet	**228023**
alsó görgőkészlet	**362316**
ütközőkefe	**89284**

- **rácsúsztatható ABS él - 32 / 1 mm**

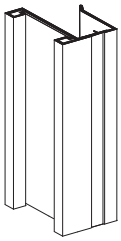

Számítási táblázat

H – nyílás magassága
N – ajtószárnyak száma
a felső és alsó vezetés távolsága: X = 23 mm

ajtószárny magassága	h	h = H - 38 mm
betét magassága 18 mm	hp	hp = h - 2 mm
betét magasság 12 mm[1]	hp	hp = h - 2 mm
üveg / tükörbetét magassága 4 mm	hl	hl = hp - 4 mm

- a fogantyú hossza megegyezik az ajtószárny magasságával h

D – a nyílás szélessége

ajtószárnyak szélessége	d	d = (D + Z): N
betét szélessége 18 mm	dp	dp = d - 3,5 mm
betét magassága 12 mm	dp	dp = d - 3,5 mm
üveg / tükörbetét szélessége 4 mm	dl	dl = dp - 6 mm

az ajtó szárnyak száma	N	2	3	4
átnyúlás hossza	Z	40	80	120

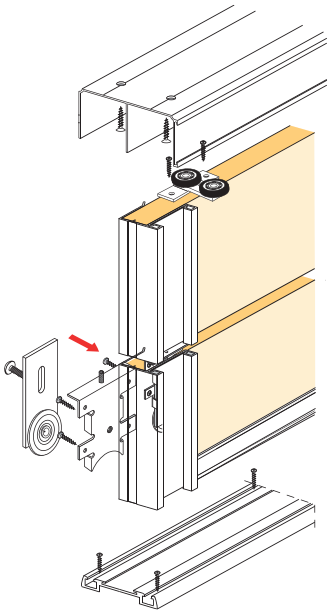

Felső és alsó vezetősín

vezetés hossz	felső vezetés[1]	alsó vezetési[2]
1,8 m	**98003**	**98007**
2,7 m	**98004**	**98008**
3,6 m	**98005**	**98009**

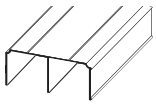

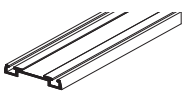

[1] rácsúsztatható ABS él – 32 / 1 mm
[2] rácsúsztatható ABS él – 22 / 1 mm

leírás	kód
összekötő H profil 3 m	**135152**
csavar az alsó vezetés rögzítéséhez	**98019**

[1] a maximális szárnyméret tükör használatakor 2400 × 700 mm
- a 12 mm-es FFL és tükör ragasztásához használjon kétoldalas ragasztószalagot
- az ajtó alsó élére használjon sarokkonzolt

Választható tartozékok

vezetés hossz	derékszög[1] 20 × 26 mm
1,8 m	**98011**
2,7 m	**98012**
3,6 m	**98013**

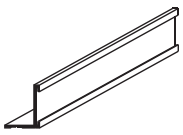

[1] rácsúsztatható ABS él – 22 / 1 mm

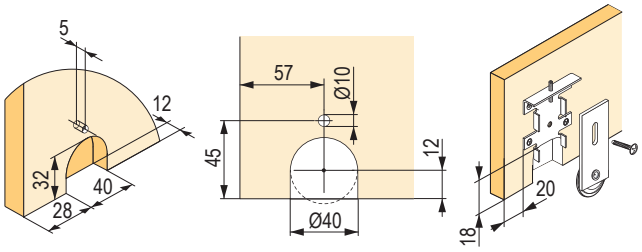

SEVROLL

megoldás ferde ajtókhoz – Everest rendszer – 18 mm vastag betét

Megoldás ferde ajtókhoz – Everest rendszer

alsó, dupla | laminált 18 mm | golyós csapágyak | terhelés 50 kg

- ehhez az összeállításhoz legalább 3 ajtószárnyat kell használni
- a ferde szárnynak hátul kell lennie

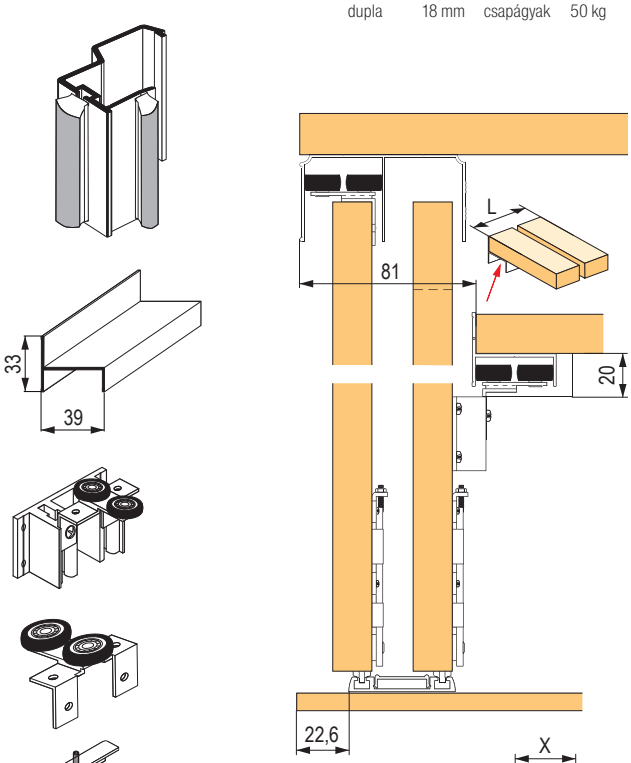

L = az EVEREST vezetés hossza
$L_{min} = {}^{2}/_{3}\,D$
$L_{max} = D$

X = a ferdítés hossza
d_s = szárny szélessége a ferdítéssel
$d_s \geq \times$

UNIVERSAL fogantyú

- hossz 2,7 m, FFL 18 mm-hez vagy FFL 12 mm + tükör[1]
- ezt a profilt a gyártó ajánlotta, további 18 mm-es profilokat lehet használni a vágási pontosság megőrzése mellett

szín	kód
ezüst	**90106**
oliva	**90105**

leírás	kód
Everest vezetőprofil 3 m ezüst	**98077**
görgőkészlet a segédvezetéshez	**98078**

leírás	kód
felső görgőkészlet	**228023**
alsó görgőkészlet	**362316**
ütközőkefe	**229433**
porfogó kefe	**361759**

Csillapító

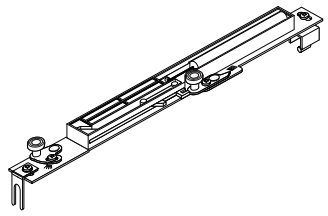

leírás	kód
14 – 25 kg súlyú szárnyhoz	**227185**
25 – 50 kg súlyú szárnyhoz	**227187**

- univerzális csillapító, egyben helyettesít 1 db felső görgőt
- 2 darab a csomagban – jobb + bal
- a csillapítók rendelkezésre állnak külön is, jobbos és balos változatban
- a ferde szárnyon a csillapító csak akkor használható, ha a ferde szárny a csillapítók telepítéséhez kellő hosszúságú vízszintes felülettel rendelkezik

- a ferde oldalon a csillapító csak akkor használható, ha a ferde szárnyon található a csillapító hosszúságával megegyező hosszúságú vízszintes rész.

a további kiegészítőket megtalálja az 07.30 o.-on
a számítási táblázat az 07.57 o.-on található

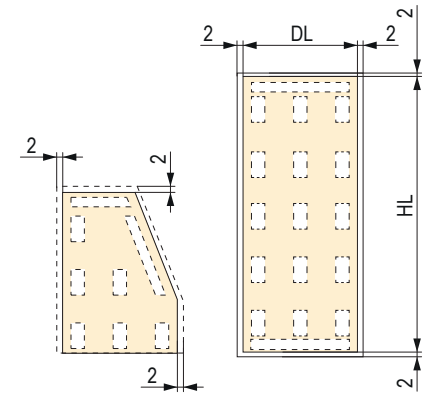

- kétoldalas ragasztószalag elhelyezése 12 mm LFFL + 4 mm üveg kombinációjához

- maximális szárnyméret tükör használatakor 2400 × 700 mm
- a 12 mm-es FFL és tükör ragasztásához használjon kétoldalas ragasztószalagot

az ajtó alsó élére használjon sarokkonzolt (lásd az 07.63 o.)

megoldás ferde ajtókhoz – Everest rendszer – 18 mm vastag betét

SEVROLL

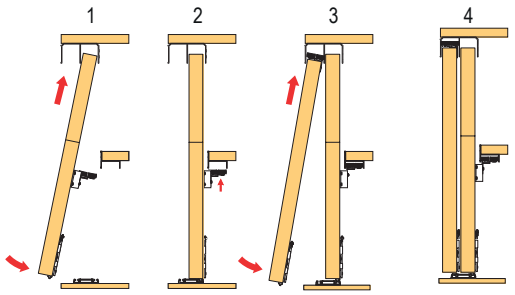

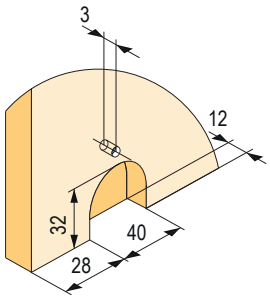

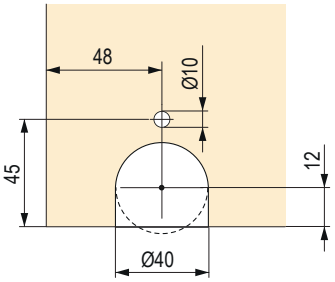

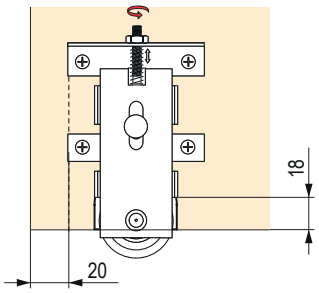

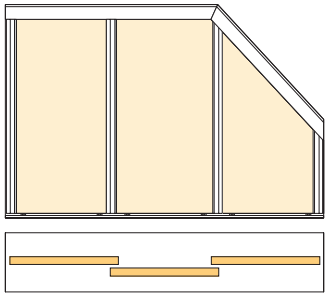

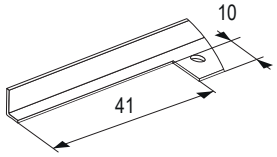

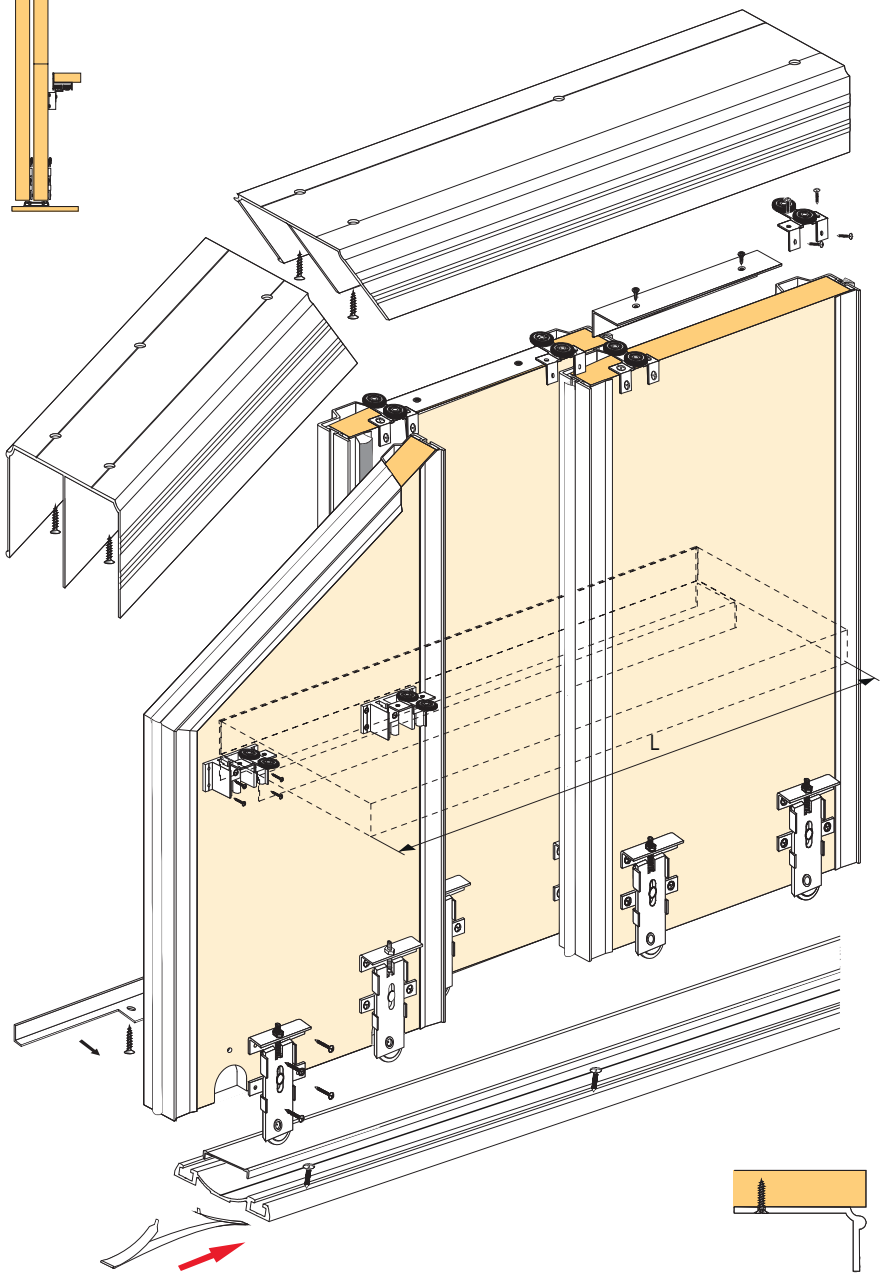

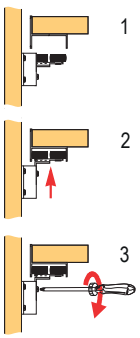

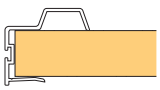

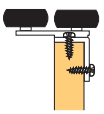

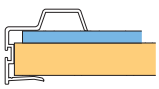

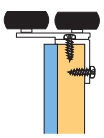

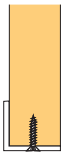

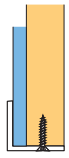

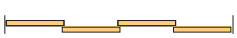

SEVROLL

tolóajtós beépített szekrények – 18 mm vastag betét / üveg

- a COMFORT sorozat osztozik a COMFORT felső és a Doubler alsó vezetésen
- a fogantyúknak több helyük van a rögzítéshez
- nem használható más típusú vezetésekkel

Egyes fogantyúk

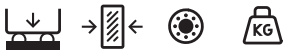

fogantyú / felületkezelés	ezüst	oliva
Comfort II 2,7 m 16 mm	135709	135710
Comfort II 2,7 m 18 mm	135555	135556
Minicomfort II	135552	135553
Unicomfort II	135684	135685

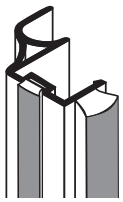
Comfort II

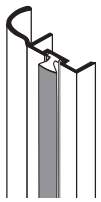
Minicomfort II

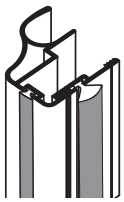
Unicomfort II

Tartozékok – Profilok

Ezüst

profil hossza	Comfort felső vezetősín	Doubler II alsó vezetősín	Doubler II takaró-profil (maszk)	H04 összekötő profil	H08 összekötő profil	H18 DECOR összekötő profil	U profil 18 mm-es FFL-re	U profil Dekor 18 mm-es FFL-re	T profil	T profil Decor	felra-gasztható díszléc 10 mm[1]	felra-gasztható díszléc 20 mm[1]	öntapadó díszléc 18 mm	Mini sarok-konzol 17 × 11 mm	K2 Decor sarokkon-zol 19 × 18 mm
1,7 m	98110	163106	163122	×	×	×	×	×	×	×	×	×	×	89134	89050
2,35 m	227321	163107	163123	×	×	×	×	×	×	×	×	×	×	89137	89053
3 m	227324	163108	163125	135149	135152	89010	89269	89016	89188	89013	135156	134300	308640	89140	89056
4,05 m	98079	98107	162670	×	×	×	×	×	×	×	×	×	×	×	×
6 m	227196	163110	163128	×	×	×	×	×	×	×	×	×	×	×	×
															

Oliva

profil hossza	Comfort felső vezetősín	Doubler II alsó vezetősín	Doubler II takaró-profil (maszk)	H04 összekötő profil	H08 összekötő profil	H18 DECOR összekötő profil	U profil 18 mm-es FFL-re	U profil Dekor 18 mm-es FFL-re	T profil	T profil Decor	felra-gasztható díszléc 10 mm[1]	felra-gasztható díszléc 20 mm[1]	öntapadó díszléc 18 mm	Mini sarok-konzol 17 × 11 mm	K2 Decor sarokkon-zol 19 × 18 mm
1,7 m	98111	163111	163129	×	×	×	×	×	×	×	×	×	×	89133	89052
2,35 m	98113	163112	163131	×	×	×	×	×	×	×	×	×	×	89136	89055
3 m	98115	163113	163132	130994	135151	89012	89268	89018	89187	89015	135157	135154	308641	89139	89058
4,05 m	98117	163114	163133	×	×	×	×	×	×	×	×	×	×	×	×
6 m	227197	163115	163134	×	×	×	×	×	×	×	×	×	×	×	×
			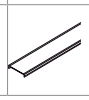							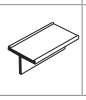					

[1] kétoldalú ragasztószalaggal vagy ragasztóval ragasztva (nem tartozék)

tolóajtós beépített szekrények – 18 mm vastag betét / üveg

SEVROLL

Tartozékok – egyéb

kód	kiegészítők – egyéb
98092	felső görgőkészlet
362316	alsó görgőszett Elegant II vezetéshez, rugó nélkül
362252	alsó görgőszett Elegant II vezetéshez, rugóval
89244	befűzős ütközőkefe 4,8 × 4 mm szürke
196947	befűzős ütközőkefe 4,8 × 6 mm szürke
89284	öntapadó ütközőkefe 4,8 × 4 mm szürke
89131	öntapadó ütközőkefe 6,7 × 4 mm szürke
95946	befűzős porfogó kefe 4,8 × 13 mm szürke

kód	kiegészítők – egyéb
361759	öntapadó porfogó kefe 6,7 × 9 mm szürke
308639	öntapadó porfogó kefe 6,7×13 mm szürke
223569	ütközőkefe kapcsa [1]
308631	határoló ék 16 mm-es betét használatakor
98019	csavar az alsó vezetés rögzítéséhez
89063	alsó pozicionáló
298035	felső pozicionáló
×	csillapítók lásd 07.48 o.

[1]védi a kefét az elválástól vagy az elmozdulástól

Számítási táblázat:

fogantyú [1]	ajtószárny magassága h	betét magassága 16 / 18 mm hp	tükör / üveg betét magassága 4 mm hl	az ajtószárnyak szélessége d	a betét szélessége 18 mm dp	a betét szélessége 12 mm dpL	a betét szélessége tükör / üveg 4 mm dl	alsó sarokkonzol hossza dk
Comfort II 16	h = H - 42 mm	hp = h - 2 mm	hl = hp - 4 mm	d = (D - 3 mm + Z) : N	dp = d - 7 mm	dpL = d - 7 mm	dl = dpL - 34 mm	a szárny összehajtása után
Comfort II 18			×			×	×	
Minicomfort II			×			×	×	
Unicomfort II			hl = hp - 4 mm			dpL = d - 7 mm	dl = dpL - 36 mm	

H – a nyílás belső magassága mm-ben Z – átnyúlási szélesség mm-ben D – a nyílás belső szélessége mm-ben N – a szárnyak száma

[1]a fogantyú magassága megegyezik az ajtó magasságával

fogantyú	N – a szárnyak száma	2	3	4 (szárnyak két átnyúlással)	4 (szárnyak három átnyúlással)	5
Comfort II 16 / 18	Z – átnyúlás szélessége mm-ben	35	70	67	105	140
Minicomfort II		20	40	37	60	80
Unicomfort II		35	70	67	105	140

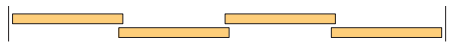

szárnyak három átnyúlása



szárnyak két átnyúlása

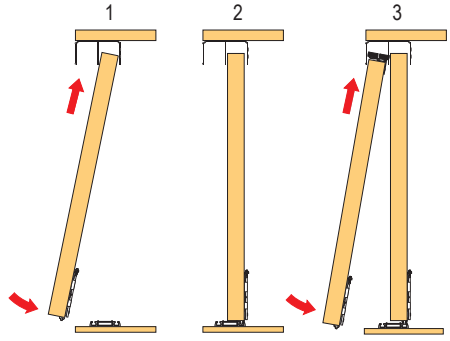

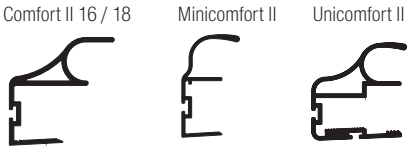

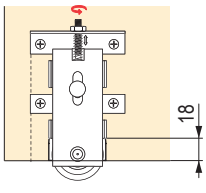

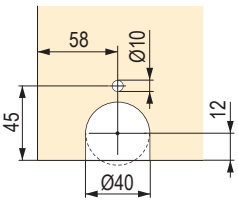

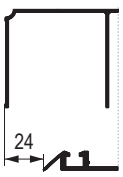

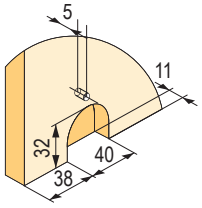

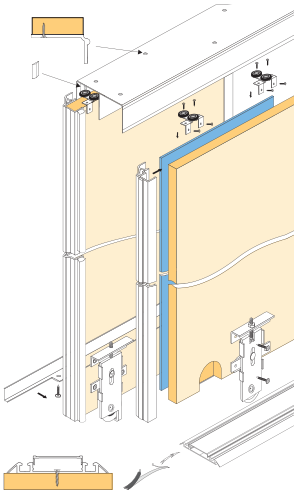

SEVROLL

tolóajtós beépített szekrények – 18 mm vastag betét / üveg

Egyes fogantyúk



- hossz 2,7 m, 18 mm vastag lapanyag vagy üveg / tükör[1)]
- rendszer, amely tömítés segítségével lehetővé teszi 18 mm-es laminált lap és üvegbetétek kombinációját

fogantyú / felületkezelés	ezüst	oliva	fekete matt
Arte GM 18 2,7 m	**489292**	**489293**	489294
Porto GM 18 2,7 m	489286	489289	×
Porto GM 18 3 m	**489287**	**489288**	×
Prosper II GM 18	**489290**	**489291**	×

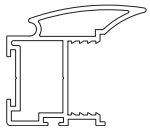
Arte GM

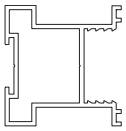
Porto GM

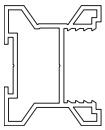
Prosper II GM

[1)] használjon biztonsági üveget vagy tükröt, esetleg biztosítsa védőfóliával 07.21 o.

Tartozékok – Profilok

Ezüst

hossz profil (m)	ezüst							
	Gemini felső vezetés	Elegant II alsó vezetés	takaróprofil (maszk) Elegant II	Gemini alsó vezetés	felső vezetőprofil	alsó takaróprofil	H18 összekötőprofil	H25 összekötőprofil
1,7	**89106**	**84385**	**318657**	**84410**	**496366**	**496369**	×	×
2,35	**89109**	**84388**	**318660**	**98057**	**496367**	**496370**	×	×
3	**89112**	**84391**	**345408**	**84412**	**496368**	**496371**	**496942**	**496924**
4,05	**89115**	**84394**	**345776**	**98058**	×	×	×	×
6	**134933**	**350687**	**346118**	**159409**	×	×	×	×
						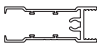		

Oliva

hossz profil (m)	oliva							
	Gemini felső vezetés	Elegant II alsó vezetés	takaróprofil (maszk) Elegant II	Gemini alsó vezetés	felső vezetőprofil	alsó takaróprofil	H18 összekötőprofil	H25 összekötőprofil
1,7	**89105**	**318666**	**318655**	**308647**	**496970**	**496946**	×	×
2,35	**89108**	**84387**	**318658**	**308653**	**496971**	**496947**	×	×
3	**89111**	**84390**	**345409**	**308657**	**496972**	**496951**	**496986**	**496990**
4,05	**89114**	**84393**	**345777**	**308666**	×	×	×	×
6	**134934**	**350688**	**346119**	**308668**	×	×	×	×
						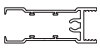		

Fekete matt

hossz profil (m)	fekete matt						
	Gemini felső vezetés	Elegant II alsó vezetés	takaróprofil (maszk) Elegant II	felső vezetősín	alsó takaróprofil	H18 összekötőprofil	H25 összekötőprofil
1,7	**422008**	**422007**	**452751**	496974	496952	×	×
2,35	**409670**	**409678**	**409679**	496977	496955	×	×
3	**412229**	**412231**	**414086**	496979	496957	496987	496996
4,05	**409674**	**409676**	**409680**	×	×	×	×
6	**452736**	**452743**	**452757**	×	×	×	×
					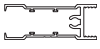		

tolóajtós beépített szekrények – 18 mm vastag betét / üveg

SEVROLL

Tartozékok – egyéb

kód	kiegészítők – egyéb
228009	felső görgőszett, vázas változat, PROSPER és PORTO fogantyú
496998	felső görgőszett, vázas változat, ARTE fogantyú
328321	alsó görgőszett, vázas változat, Elegant II alsó vezetősín
229441	alsó görgőszett, vázas változat, Gemini alsó vezetősín
496944	felső görgőszett, keret nélküli változat, PROSPER és PORTO fogantyú
496997	felső görgőszett, keret nélküli változat, ARTE fogantyú
362316	alsó görgőszett, keret nélküli változat, alsó vezetősín Elegant II

kód	kiegészítők – egyéb
229440	alsó görgőszett, keret nélküli változat, Gemini alsó vezetősín
89244	összekötő csavar
98067	ütközőkefe szürke
409700	ütközőkefe fekete
89063	alsó pozicionáló
298035	felső pozicionáló
98019	csavar az alsó vezetés rögzítéséhez
98037M	4 – 4,5 mm-es aszimmetrikus üvegtömítés

Méretszámítások

H – a nyílás magassága
D – a nyílás szélessége
N – ajtószárnyak száma

fogantyú	ajtószárny magassága és a fogantyú h hossza	betét magassága 18 mm hp	betét magassága 4 mm hl	az ajtószárnyak szélessége d	a betét szélessége 18 mm dp	a betét szélessége 4 mm dl	a vezető és takaróprofil hossza P	sarokkonzol hossza dk
Arte GM keretes	h = H - 40 mm	hp = h - 64 mm	hl = hp	d = (D - 3 mm + Z) : N	dp = d - 32 mm	dl = dp - 4 mm	P = d - 48 mm	×
Porto GM keretes					dp = d - 41 mm		P = d - 58 mm	×
Prosper GM keretes					dp = d - 31 mm		P = d - 48 mm	×
Arte GM keret nélküli		hp = h - 2 mm	×		dp = d - 32 mm	×	×	dk = d - 48 mm
Porto GM keret nélküli			×		dp = d - 41 mm	×	×	dk = d - 58 mm
Prosper GM keret nélküli			×		dp = d - 31 mm	×	×	dk = d - 48 mm

fogantyú	N – a szárnyak száma	2	3	4 (kétszeres szárnyátfedés)	4 (háromszoros szárnyátfedés)	5
Arte GM keretes	Z – átnyúlás szélessége mm-ben	36	72	69	108	144
Porto GM keretes		30	60	57	90	120
Prosper GM keretes		25	50	47	75	100
Arte GM keret nélküli		36	72	69	108	144
Porto GM keret nélküli		30	60	57	90	120
Prosper GM keret nélküli		25	50	47	75	100

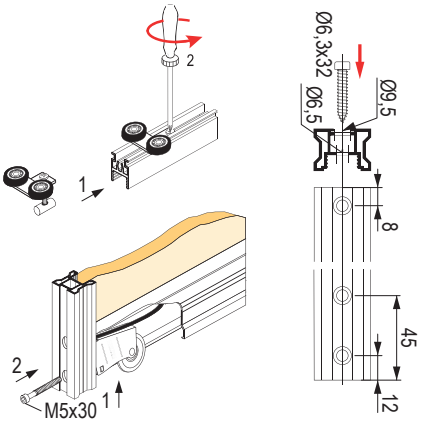

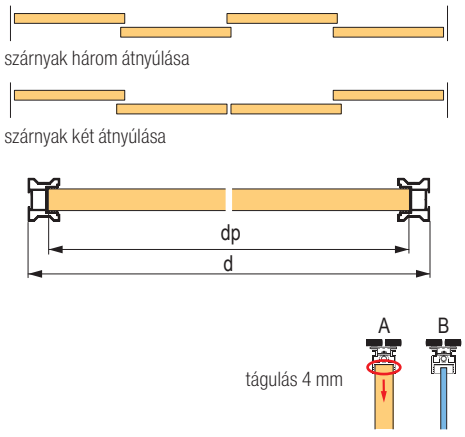

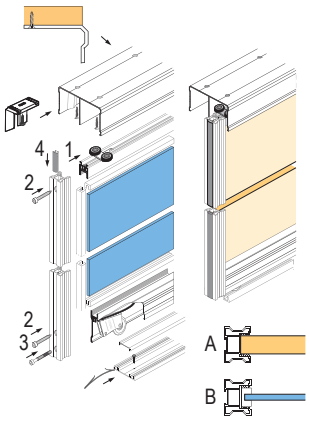

Simple Blue rendszer tolóajtós beépített szekrényekhez – 18 mm vastag betét

- a Blue rendszer keretes kivitelben lehetővé teszi az üvegbetétek használatát 18mm FFL-al kombinálva, nem szükséges a 12 mm-es FFL alátét használata
- üvegbetét (4 – 4,5 mm) keretbe ékelve, tömítés vagy ragasztás igénye nélkül
- a lehető legszélesebb szárnyak használatát ajánljuk, mivel a keskeny, magas szárnyak kevésbé stabilak



Egyes fogantyúk (keretes rendszer)

	ezüst	oliva	fehér fényes	fekete matt
Era 2,7 m	**349474**	**349794**	**372603**	**488246**
Rekord 2,7 m	**341559**	**341560**	×	**488247**

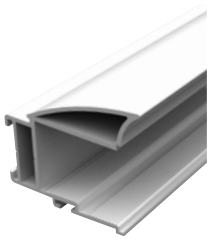
Era

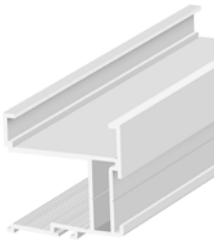
Rekord

Tartozékok – Profilok

Ezüst

profil hossza	felső vezető Blue	Blue V alsó vezetősín	a Blue-V [3] alsó vezető-sín takaró eleme	Blue-C alsó vezetősín	felső vezetősín	alsó takaró-profil	H21 össze-kötő profil	H28 összekötő profil [1]	Felragaszt-ható díszléc 10 mm [2]	Felragaszt-ható díszléc 20 mm [2]	öntapadó díszléc 18 mm
1,5 m	349796	349810		349857	**224131**	**224137**	×	×	×	×	×
2 m	**349475**	**349476**		349726	**224132**	**224138**	×	×	×	×	×
3 m	**349802**	**349814**	**216362**	349864	**222571**	**222572**	**336796**	**328825**	**135156**	**134300**	308640
4 m	**349804**	**349819**		349866	×	×	×	×	×	×	×
6 m	**349807**	**349818**		349868	×	×	×	×	×	×	×
	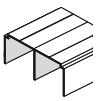										

Oliva

profil hossza	felső vezető Blue	Blue V alsó vezetősín	a Blue-V [3] alsó vezető-sín takaró eleme	Blue-C alsó vezetősín	felső vezetősín	alsó takaró-profil	H21 össze-kötő profil	H28 összekötő profil [1]	Felragaszt-ható díszléc 10 mm [2]	Felragaszt-ható díszléc 20 mm [2]	öntapadó díszléc 18 mm
1,5 m	349797	349812		349858	×	×	×	×	×	×	×
2 m	**349798**	**349809**		349859	**224135**	**224141**	×	×	×	×	×
3 m	**349801**	**349815**	**216362**	349865	**223561**	**223562**	**224158**	**223560**	**135157**	**135154**	308641
4 m	**349805**	**349816**		349867	×	×	×	×	×	×	×
6 m	**349806**	**349817**		349869	×	×	×	×	×	×	×
	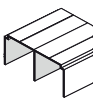										

[1] csavarhúzós kivitel, összekötő csavar 346726
[2] kétoldalú ragasztószalaggal vagy ragasztóval ragasztva (nem tartozék)
[3] méteráru

Simple Blue rendszer tolóajtós beépített szekrényekhez – 18 mm vastag betét

SEVROLL
simpleblue

Fehér fényes

profil hossza	felső vezetés Blue	Blue V alsó vezetősín	a Blue-V [3] alsó vezetősín takaró eleme	felső vezetőprofil	alsó takaróprofil	H21 összekötő profil	H28 összekötő profil [1]	öntapadó díszléc 18 mm
2 m	**394287**	**394283**	**216362**	**394267**	**394231**	×	×	×
3 m	**394289**	**394284**		**394270**	**394265**	**394273**	**394281**	**364016**
4 m	×	×		×	×	×	×	×
6 m	**394290**	**394285**		×	×	×	×	×
								

Fekete matt

profil hossza	felső vezetés Blue	Blue V alsó vezetősín	a Blue-V [3] alsó vezetősín takaró eleme	felső vezetőprofil	alsó takaróprofil	H21 összekötő profil	H28 összekötő profil [1]	öntapadó díszléc 18 mm
2 m	**488266**	**488257**	**216362**	**488237**	**488235**	×	×	×
3 m	**488267**	**488258**		**488238**	**488236**	**488239**	**491112**	**497949**
4 m	×	×		×	×	×	×	×
6 m	**488268**	**488259**		×	×	×	×	×
								

[1] csavarhúzós kivitel, összekötő csavar 346726
[2] kétoldalú ragasztószalaggal vagy ragasztóval ragasztva (nem tartozék)
[3] méteráru

Tartozékok – egyéb

kód	kiegészítők – egyéb
349732	felső görgőkészlet
229446	Blue-V vezetéshez való alsó görgőszett
349733	Blue-C vezetéshez való alsó görgőszett
349856	rögzítő ékek (40 db)
346726	összekötő csavar
98067	14 × 4 mm-es szürke ütközőkefe
306523	ütközőkefe 14 × 4 mm fehér
409700	ütközőkefe 14 × 4 mm fekete

kód	kiegészítők – egyéb
95946	porfogó kefe
229681	alsó pozicionáló
298035	felső pozicionáló
318662	csillapító Mini SV 14 – 25 kg
283956	csillapító Mini SV 25 – 40 kg
318663	Central SV-25 kétoldalas csillapító 25 kg-ig
283955	Central SV-40 kétoldalas csillapító 40 kg-ig
252987	szerelési készítmény

példa egy tolóajtós beépített szekrény beépítésére – 18 mm vastag betét

ERA és REKORD fogantyúk

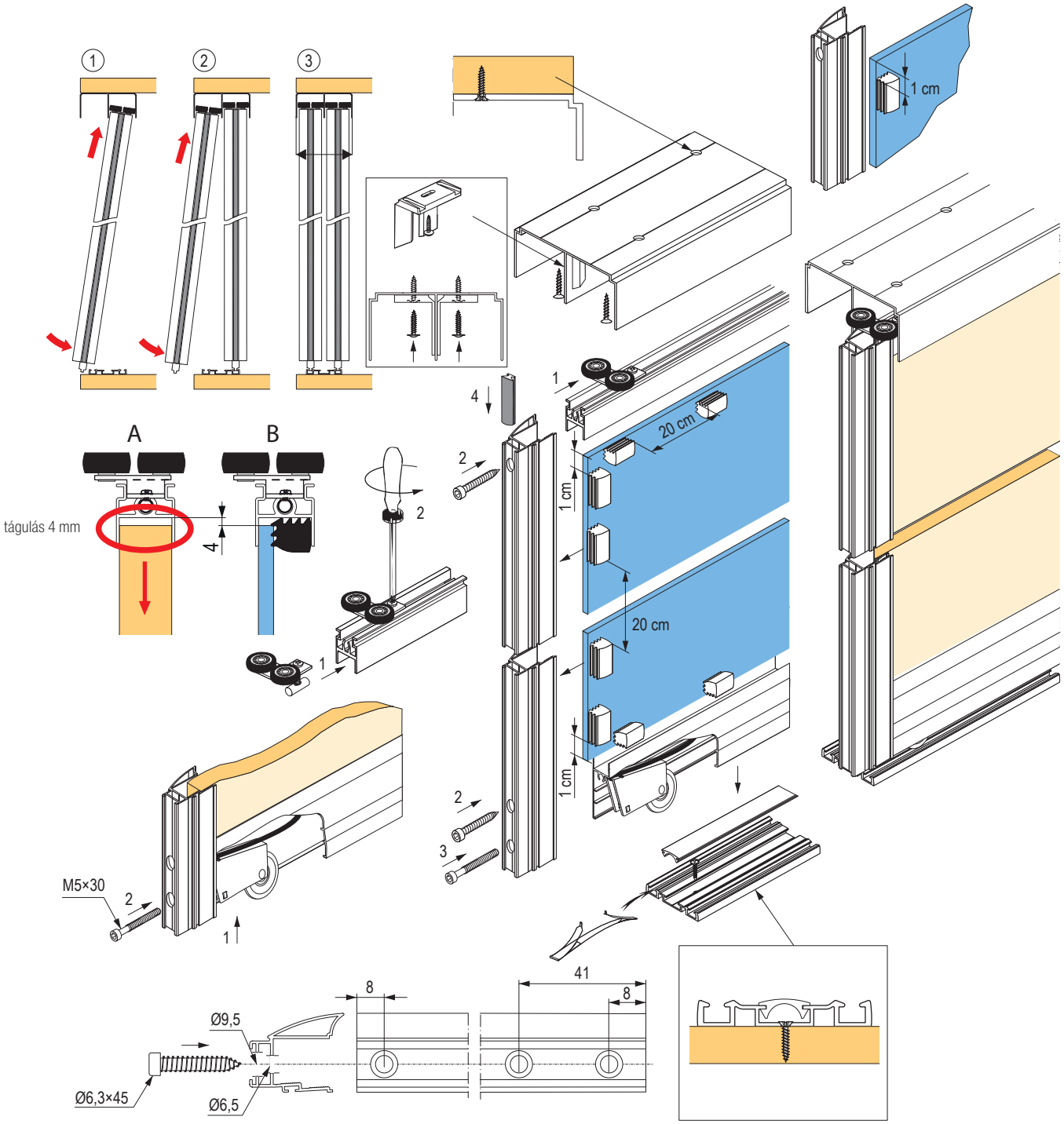

Simple Blue rendszer tolóajtós beépített szekrényekhez – 18 mm vastag betét

SEVROLL
simpleblue

Számítási táblázat:

fogantyú	ajtószárny magassága h [1]	betét magassága 18 mm hp	tükörbetét magassága / üveg hl	ajtószárny szélessége d	betét szélessége 18 mm dp	betét szélessége 4 mm dl	vezető és takaróléc hossza P
Era	h = H - 35 mm	hp = h - 60 mm	hl = hp	d = (D - 3 mm + Z) : N	dp = d - 37 mm	dl = dp + 16 mm	P = d - 57 mm
Rekord							

H – a nyílás belső magassága mm-ben Z – átnyúlási szélesség mm-ben D – a nyílás belső szélessége mm-ben N – a szárnyak száma

[1] csillapító használatakor, a számítás a következő módon változik
h = H – 39 mm (Blue-V alsó vezetés)
h = H – 42 mm (Blue-C alsó vezetés)

fogantyú	N – a szárnyak száma	2	3	4 (szárnyak két átnyúlással)	4 (szárnyak három átnyúlással)	5
Era	Z – átnyúlás szélessége mm-ben	34	68	65	102	136
Rekord		30	60	57	90	120

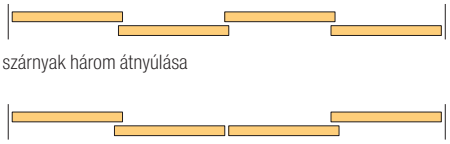

szárnyak három átnyúlása

szárnyak két átnyúlása

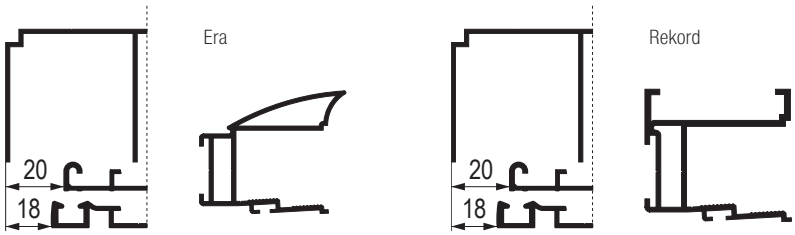

Simple Blue rendszer tolóajtós beépített szekrényekhez – 18 mm vastag betét

- a felső görgőket a lapanyagba csavarozzák, az alsó görgőket marják
- előnye a kedvező ár, miközben a működés minősége nem változik
- a lehető legszélesebb szárnyak használatát ajánljuk, mivel a keskeny, magas szárnyak kevésbé stabilak



alsó vezető | laminált 16/18 mm | üveg 4 mm | golyós csapágyak | terhelés 35 kg

Egyes fogantyúk (keret nélküli rendszer)

	ezüst	oliva	fehér fényes	fekete matt
Era 2,7 m	**349474**	**349794**	**372603**	**488246**
Rekord 2,7 m	**341559**	**341560**	×	**488247**

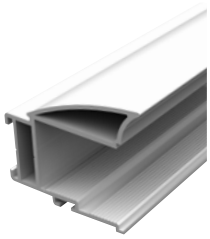

Era

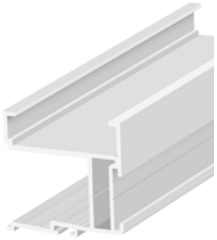

Rekord

Tartozékok – Profilok

Ezüst

profil hossza	felső vezető Blue	Blue V alsó vezetősín	a Blue-V [3] alsó vezető-sín takaró eleme	Blue-C alsó vezetősín	H21 össze-kötő profil	H28 összekötő profil [1]	H04 össze-kötő profil	H08 össze-kötő profil	Felragaszt-ható díszléc 10 mm [2]	Felragaszt-ható díszléc 20 mm [2]	öntapadó díszléc 18 mm
1,5 m	**349796**	**349810**		**349857**	×	×	×	×	×	×	×
2 m	**349475**	**349476**		**349726**	×	×	×	×	×	×	×
3 m	**349802**	**349814**	**216362**	**349864**	**336796**	**328825**	**135149**	**135152**	**135156**	**134300**	**308640**
4 m	**349804**	**349819**		**349866**	×	×	×	×	×	×	×
6 m	**349807**	**349818**		**349868**	×	×	×	×	×	×	×
	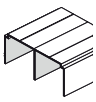										

Oliva

profil hossza	felső vezető Blue	Blue V alsó vezetősín	a Blue-V [3] alsó vezető-sín takaró eleme	Blue-C alsó vezetősín	H21 össze-kötő profil	H28 összekötő profil [1]	H04 össze-kötő profil	H08 össze-kötő profil	Felragaszt-ható díszléc 10 mm [2]	Felragaszt-ható díszléc 20 mm [2]	öntapadó díszléc 18 mm
1,5 m	**349797**	**349812**		**349858**	×	×	×	×	×	×	×
2 m	**349798**	**349809**		**349859**	×	×	×	×	×	×	×
3 m	**349801**	**349815**	**216362**	**349865**	**224158**	**223560**	**130994**	**135151**	**135157**	**135154**	**308641**
4 m	**349805**	**349816**		**349867**	×	×	×	×	×	×	×
6 m	**349806**	**349817**		**349869**	×	×	×	×	×	×	×
	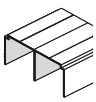										

[1] csavarhúzós kivitel, összekötő csavar 346726
[2] kétoldalú ragasztószalaggal vagy ragasztóval ragasztva (nem tartozék)
[3] méteráru

Simple Blue rendszer tolóajtós beépített szekrényekhez – 18 mm vastag betét

SEVROLL
simpleblue

Fehér fényes

profil hossza	felső vezetés Blue	alsó vezető Blue V	a Blue-V [3] alsó vezetősín takaró eleme	összekötő profil H21	összekötő profil H28 [1]	felragasztható öntapadó 18 mm
2 m	**394287**	**394283**	**216362**	×	×	×
3 m	**394289**	**394284**		**394273**	**394281**	**364016**
4 m	×	×		×	×	×
6 m	**394290**	**394285**		×	×	×
	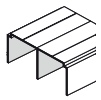					

Fekete matt

profil hossza	felső vezetés Blue	Blue V alsó vezetősín	a Blue-V [3] alsó vezetősín takaró eleme	H21 összekötő profil	H04 összekötő profil	H08 összekötő profil	felragasztható díszléc 10 mm [2]	öntapadó díszléc 18 mm
2 m	**488266**	**488257**	**216362**	×	×	×	×	×
3 m	**488267**	**488258**		**488239**	**497947**	**497948**	**491112**	**497949**
4 m	×	×		×	×	×	×	×
6 m	**488268**	**488259**		×	×	×	×	×
	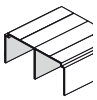							

[1] csavarhúzós kivitel, összekötő csavar 346726
[2] kétoldalú ragasztószalaggal vagy ragasztóval ragasztva (nem tartozék)
[3] méteráru

Tartozékok – sarokkonzolok

hossz profil	ezüst		oliva		fehér fényes	fekete matt
	Mini sarokkonzol 17 × 11 mm	K2 Decor sarokkonzol 19 × 18 mm	Mini sarokkonzol 17 × 11 mm	K2 Decor sarokkonzol 19 × 18 mm	Mini sarokkonzol 17 × 11 mm	Mini sarokkonzol 17 × 11 mm
1,7 m	**89134**	**89050**	**89134**	**89050**	**276735**	**422014**
2,35 m	**89137**	**89053**	**89137**	**89053**	**276732**	**409682**
3 m	**89140**	**89056**	**89140**	**89056**	**267880**	**412226**
	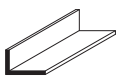	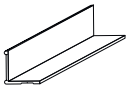	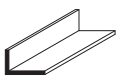	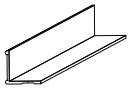	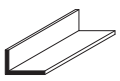	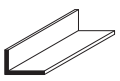

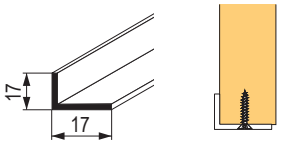

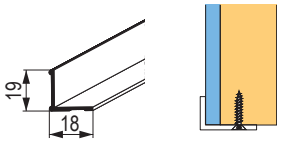

példa egy tolóajtós beépített szekrény beépítésére – 18 mm vastag betét

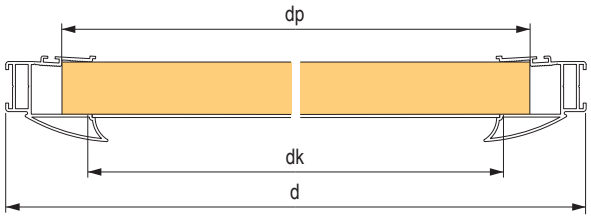

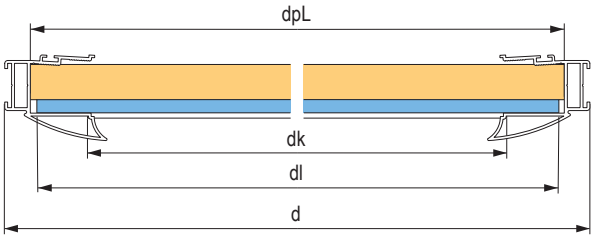

Era és Rekord fogantyúk

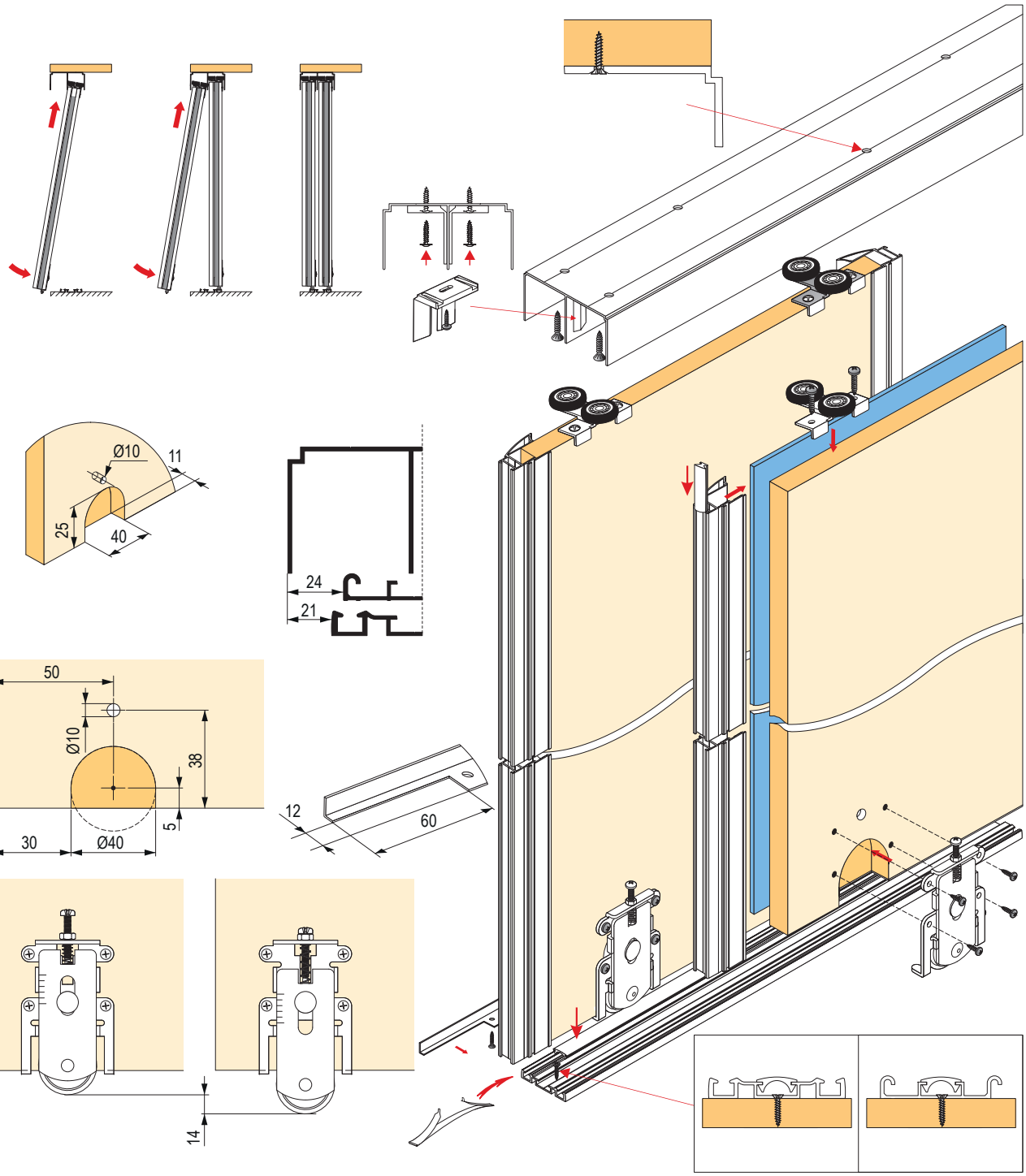

Simple Blue rendszer tolóajtós beépített szekrényekhez – 18 mm vastag betét

SEVROLL
simpleblue

Számítási táblázat:

fogantyú [1]	ajtószárny magassága h [2]	betét magassága 18 mm hp	tükör / üveg betét magassága 4 mm hl	az ajtószárnyak szélessége d	betét szélessége 18 mm dp	betét szélessége 12 mm dpL	a betét szélessége tükör / üveg 4 mm dl	alsó sarokkonzol hossza dk
Era	h = H - 40 mm	hp = h - 1 mm	hl = hp - 4 mm	d = (D - 3 mm + Z) : N	dp = d - 37 mm	dpL = d - 17 mm	dl = dpL - 6 mm	dk = d - 57 mm
Rekord								

H – a nyílás belső magassága mm-ben Z – átnyúlási szélesség mm-ben D – a nyílás belső szélessége mm-ben N – a szárnyak száma

[1] A fogantyú magassága megegyezik az ajtó magasságával
[2] az ajtó magassága további 5 mm-rel csökken, ha csillapítót használunk

fogantyú	N – a szárnyak száma	2	3	4 (szárnyak két átnyúlással)	4 (szárnyak három átnyúlással)	5
Era	Z – átnyúlás szélessége mm-ben	34	68	65	102	136
Rekord		30	60	57	90	120

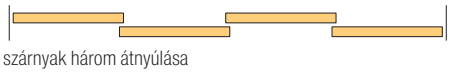

szárnyak három átnyúlása



szárnyak két átnyúlása

Era

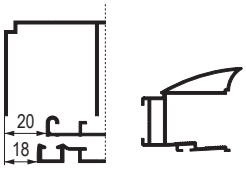

Rekord

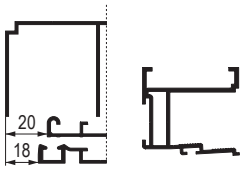

Csillapítók

Mini SV

- 25 / 40 / 60 kg tömegű szárnyakra
- a csomagolás 3 fogómagasságot tartalmaz finomhangoláshoz
- Single vezetősín használatához a befogó alsó éleket enyhén meg kell csiszolni, hogy a sín teljes felületével illeszkedjen

leírás	kód
Mini SV-25 (14–25 kg)	**318662**
Mini SV-40 (25–40 kg)	**283956**
Mini SV-60 (40–60 kg)	**351743**

Fontos figyelmeztetés

Az ajtó első zárásakor a csillapítók még nem aktívak, csukja be az ajtót lassan, hogy a csillapítók aktiválódjanak (kattanás).
A gyors ütközés károsíthatja a csillapítót, mivel a szárny csillapítás nélkül éri el a véghelyzetet!
Ezt mindig az ügyfélnek történő átadás előtt tegye meg, hogy elkerülje a lehetséges problémákat.

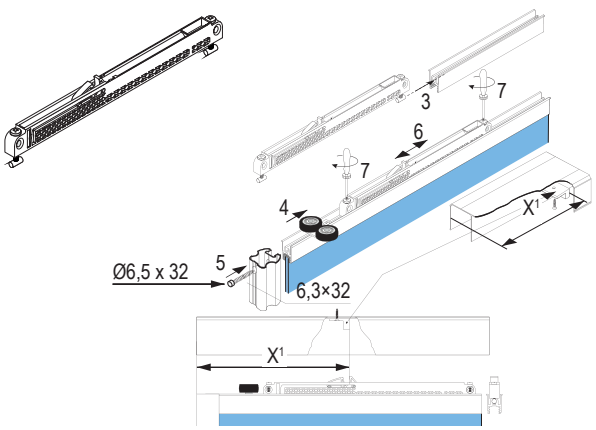

Central SV

- kétoldalú csillapító, a középső szárnyhoz, lehetővé teszi a nyitást mindkét oldalon, a szárnyakat mindkét oldalról középső pozícióban kapja el
- 25 / 40 kg tömegű szárnyakhoz
- Figyelem! Szükséges a szárny magasságának csökkentése, az ajtószárny teljes magasságának 44 mm-rel kisebbnek kell lennie a nyílás magasságánál.
- Single vezetősín használatához a befogó alsó éleket enyhén meg kell csiszolni, hogy a sín teljes felületével illeszkedjen

leírás	kód
Central SV-25 (kétoldali) 25 kg-ig	**318663**
Central SV-40 (kétoldali) 40kg-ig	**283955**

- az egyes csillapítókra vonatkozó részletes utasítások az árucikk kódja szerint a portálon letölthetők

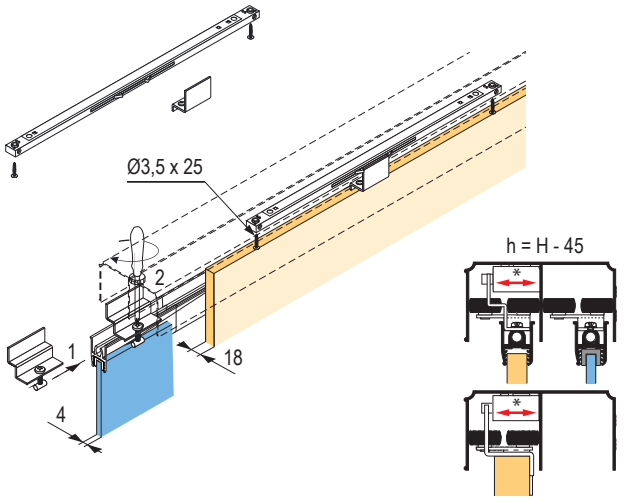

SEVROLL

tolóajtós beépített szekrények – 18 mm vastag betét

A leggyakoribb problémák megoldása

hiba	lehetséges okok	vázlat	a hiba eltávolítása
Szárny meghajlása	A betét megcsavarodása – pl. laminált lapoknál a nedvességtartalom megváltozása miatt.	1	A szárny hátsó részén lévő vájatok bemarása. Vájatszélesség 2 – 3 mm, laminált lap vájat mélység 10 mm – kb. 3 mm, laminált lap 18 mm kb 8 mm.
			Emlékeztetjük Önt, hogy a laminált lapok gyártói azt javasolják, hogy a lapokat a profilba rejtett oldalakon is burkolják be a nedvesség esetleges felszívása miatt.
			Nedves és olyan környezetben, ahol gyakran változnak a feltételek, masszívabb profilokat kell használni, sőt szélsőséges esetben akár ajtószárny merevítő használata is ajánlott.
	Túl nagy különbség a laminátum vastagsága között és a profil mérete között.		A laminált lapoknak van egy bizonyos gyári toleranciája és tolerancia az alumínium profiloknál. Ha a laminált lap vastagabb mint a profil, javasoljuk a vastagság lemarását a megfelelő méretre, max. 0,1 – 0,2 mm-rel a standard méret felett.
	A betét elferdülése festés, furnérozás stb. miatt		Ezek a folyamatok a lemez súlyos csavarodását okozhatják. A kockázat csökkentése érdekében használja ugyanazt a technológiát a lap másik oldalán.
	Üvegbetét ragasztása 12 mm-es laminált táblára.	2	Az üvegbetétek rögzítéséhez kétoldalas ragasztószalag használatát javasoljuk. Az utasítási rajzon látható a ragasztószalag elhelyezése, a legnagyobb terület a szárny alsó részére van helyezve, a szalag mennyisége a felső részen kevesebb lehet. A ragasztók és a szilikon használata határozottan ellenzett. Ebben az esetben fennáll a szárny erős elgörbülésének a veszélye, melynek javítására nincs lehetőség.
A szárny meghajlása keretes rendszereknél	Az alkalmazott betétek nincsenek a megfelelő szögben vágva, az oldalak hossza nem egyforma.	3	Ellenőrizze, hogy a betétek helyesen vannak-e leszabva, esetleg kell-e méretre szabni.
	A vízszintes keretprofilok nem derékszögben vannak vágva.	4	Ellenőrizze, hogy a profilok helyesen vannak-e leszabva, esetleg kell-e méretre szabni.
	A profilok deformálódása az összekötő csavarok túlhúzása miatt.	5	Az összekötő csavarok meghúzásakor vigyázzon arra, hogy a profil ne deformálódjon a csavarok túlhúzása miatt.
	Az előírt 4 mm-es dilatáció nem teljesül, esetleg nagyobb méretre van vágva.	6	Szedje szét a szárnyat, és vágja a megfelelő méretre.
A szárny alsó vezetősínhez való súrlódása	Az alsó síneket nem egyenes felületen helyezték el. A szárny nincs beállítva.		Egyenesítse ki az alapot a görgő alatt. Állítsa be az alsó görgőket – a szárny magasságát a sín fölött.
A szárny felső vezetéshez való súrlódása	A felső és alsó vezetések közötti egyenlőtlenség.	7	Igazítsa a felső és az alsó vezetést úgy, hogy az elhelyezésük párhuzamos legyen.
	Helytelen belső méret, ennek alapján rossz szárnyméret.		Mérje meg a szekrény belső méreteit, és ellenőrizze a szekrény méretét, ha szükséges, csökkentse a szárny magasságát.
A csillapított szárny fékezése, mozgás közben érezhető ellenállás	Rosszul felszerelt csillapító, rosszul beállított görgő kerekek.	8	A csillapító állítható keréktávolsággal rendelkezik a különböző típusú vezetőkhöz, a távolságot úgy kell beállítani, hogy a szárny stabil legyen, de a nyomás ne legyen túl erős.
A csillapított szárny súrlódása	Helytelenül beállított görgők.		A szárny nem érintheti a vezetést, ezért a görgőket úgy kell beállítani, hogy ne érintkezhessenek.
Az alsó görgők akadása, mozgáskor fellépő zaj	Szennyeződések a vezetésekben.	9	Porszívózza ki a csatornában lévő szennyeződést, majd törölje át.
	Az alsó görgők sérülése a vezetősínben lévő szennyeződés miatt (pl. egy gemkapocs beleesett a vezetősínbe).		Görgők cseréje.
	A vezetősín megrongálódása – pl. kavicsok a cipőben stb.		Az alsó vezetősín cseréje.
Süsztörgő hang a szárny mozgatásakor	Az ütköző vagy a porfogó kefe lecsúszott a fogantyú vájatában, és a vezetősínhez dörzsölődik.	10	Használjon kapcsot a kefe rögzítéséhez, fogantyú profil alsó végének benyomása.

tolóajtós beépített szekrények – 18 mm vastag betét

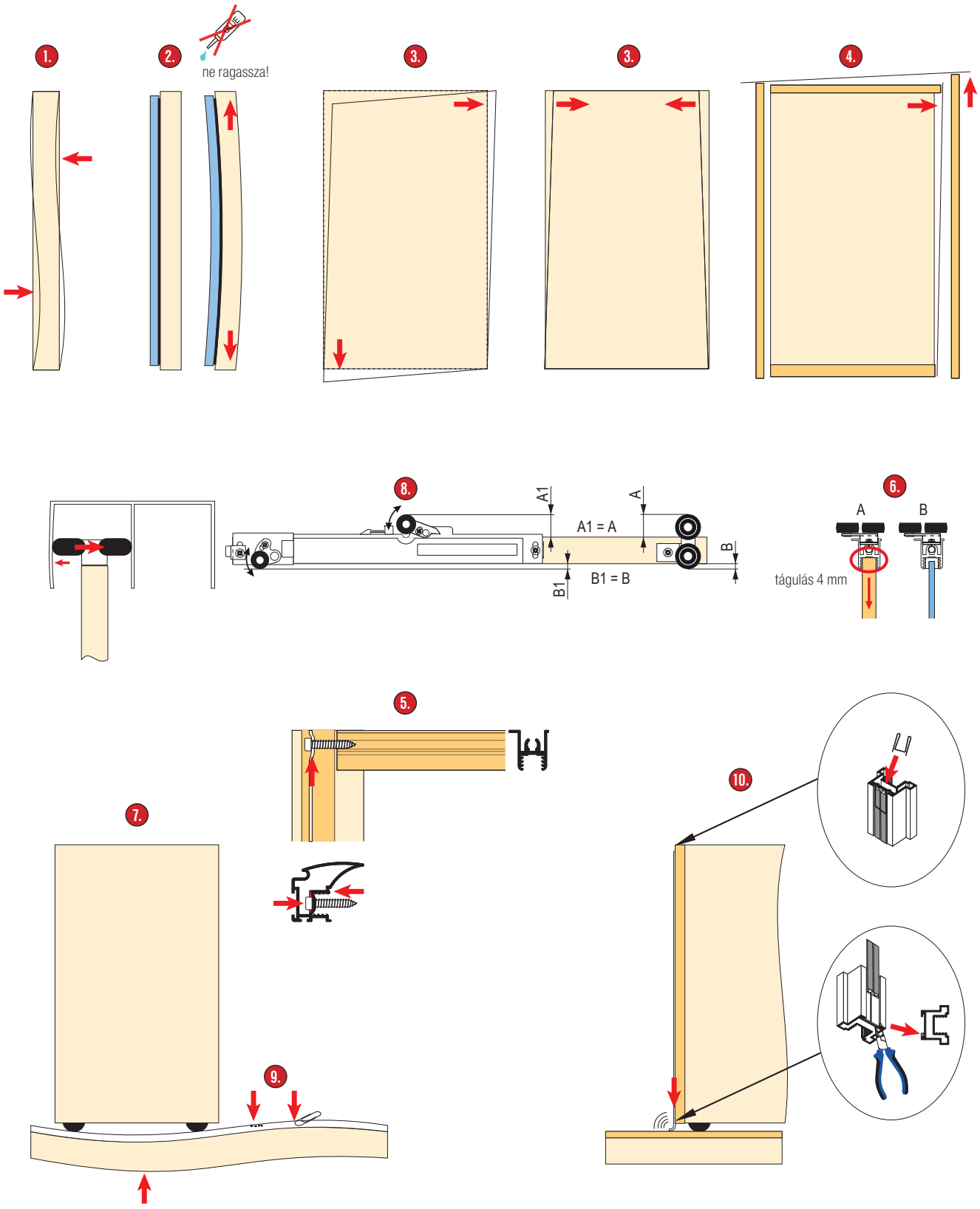

ajtómerevítők

- betét: min. 18 mm
- maximális furattávolság: 2 250 mm
- 750 mm szélességig elegendő egy darab, szélesebb szárnyakhoz 2 darab
- nagyon széles szárnyak esetén vízszintes irányban is ajánlott merevítőket használni

StrongLine

- megakadályozza a tolóajtók mozgását az alsó vezetésben, ajánlott minden szabvány feletti magassággal, szélességgel vagy ragasztott tükörrel stb, rendelkező ajtóhoz használni
- a menetes rudak használata lehetővé teszi a bármilyen fúrattávolságra való rövidítést
- a készlet 4 rögzítő elemet tartalmaz a rúd jobb rögzítéséhez a kivágásban

kód	szín	akasztók fúrattávolsága (mm)
351707	fehér	2250
351706	fekete	

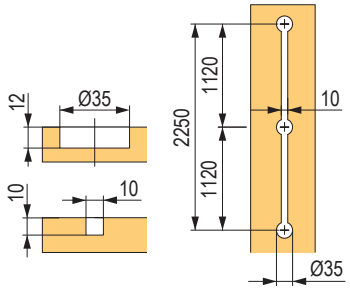

Terno

- minőségi merevítő, a magas ajtószárnyak meghajlásának megelőzésére
- fém rekeszek, nagy szilárdság, összehúzó csavar műanyag fedővel
- 750 mm szélességig elegendő egy darab, szélesebb szárnyakhoz 2 darab
- **mindkét oldalról 210 mm-ig rövidíthető**

kód	bútorpántok fúrattávolsága A (mm)
475044	2 248

- két teljes merevítőből álló készlet

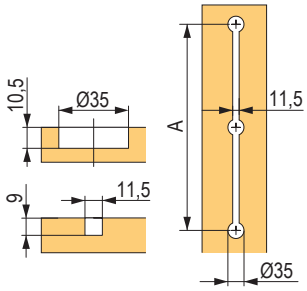

Telepítés

A tálak horonyainak és mélyedéseinek bemarása után a menetes rudakat és a hozzájuk tartozó fedőket rövidítse le. Csúsztassa a sapkákat a menetes rudakra és helyezze őket a vájatokba. A középső fedőben mindkét oldalon 5 mm-es dilatációs tér található. Rögzítse a fedőket a mellékelt rögzítő elemekkel. Az utasítások a weboldalról letölthetők.

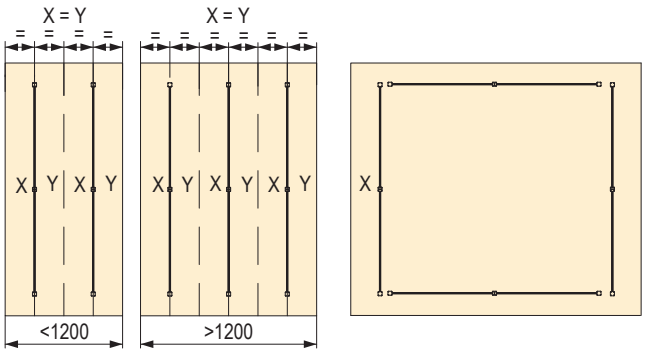

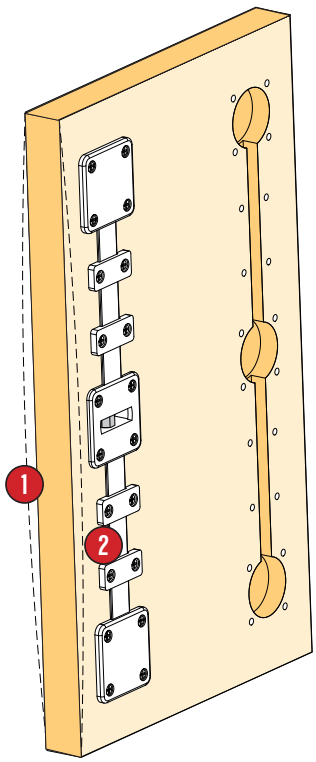

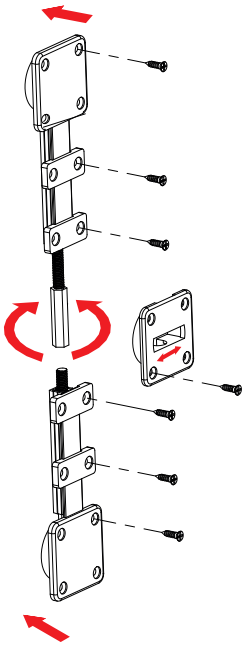

Használat

Ha az ajtó a (1) pozícióban van, csavarja be a „P" anyacsavart (a) irányba, ill. az pozícióban (2) lévő ajtóknál csavarja ellenkező irányba (irány (b))

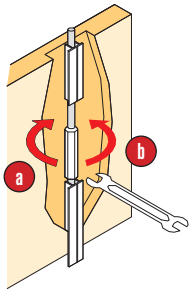

DAMA közézáródó és ráütődő ajtóvasalatok

- lehetővé teszi mind a ráütődő, mind a közézáródó ajtókat, vagy mindkettő kombinációját
- elegáns megoldás, szokatlan benyomás
- ajtószárny maximális magassága 2,3 m



alsó vezető | üveg 4–6 mm | laminátum max. 27 mm | siklócsapágyak | terhelés 30 kg

Üvegajtókhoz – ráütődő

kód	leírás
156872	vasalatszett 1 szárnyhoz, 30 kg csillapítás nélkül Cikkszám: 1939 / 1915 / V / A
156873	vasalatszett 1 szárnyhoz, 30 kg csillapítással Cikkszám: 1939 / 1926 / V / A

- üveg vastagsághoz 4 – 6 mm



Fából készült ajtókhoz – ráütődő

kód	leírás
156874	vasalatszett 1 szárnyhoz, 30 kg csillapítás nélkül Cikkszám: 1931 / 1915 / L / A
156875	vasalatszett 1 szárnyhoz, 30 kg csillapítással Cikkszám: 1931 / 1926 / L / A

Üvegajtókhoz – közézáródó

kód	leírás
156881	vasalatszett 1 szárnyhoz, 30 kg csillapítás nélkül Cikkszám: 1937 / 1915 / V / A
156883	vasalatszett 1 szárnyhoz, 30 kg csillapítással, belső Cikkszám: 1937 / 30 / 1 / V / A
156884	vasalatszett 1 szárnyhoz 30 kg csillapítással, külső Cikkszám: 1937 / 30 / 1E / V / A

- üveg vastagsághoz 4 – 6 mm

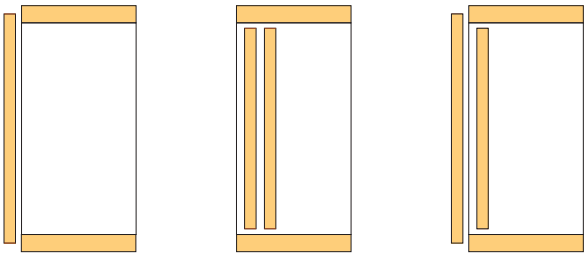

ráütődő | közézáródó | kombinált

Fából készült ajtókhoz – közézáródó

kód	leírás
156885	vasalatszett 1 szárnyra, 30 kg csillapítás nélkül Cikkszám 1931 / 1915 / L
156886	vasalatszett 1 szárnyhoz, 30 kg csillapítással, belső Cikkszám: 1931 / 30 / 1 / L / A
156887	vasalatszett 1 szárnyhoz 30 kg csillapítással, külső Cikkszám: 1931 / 30 / 1E / L / A

Vezetőprofilok

hossz vezető	magasság ráütődő ajtók Cikkszám: 1925 + 315	magasság közézáródó ajtó Cikkszám: 1120
2 m	**156906**	**156900**
3 m	**156907**	**156901**

kód	leírás
178134	oldalsó takarósapka a ráütődő vezetéshez, Cikkszám: 1923

DAMA közézáródó és ráütődő ajtóvasalatok

közézáródó ajtók

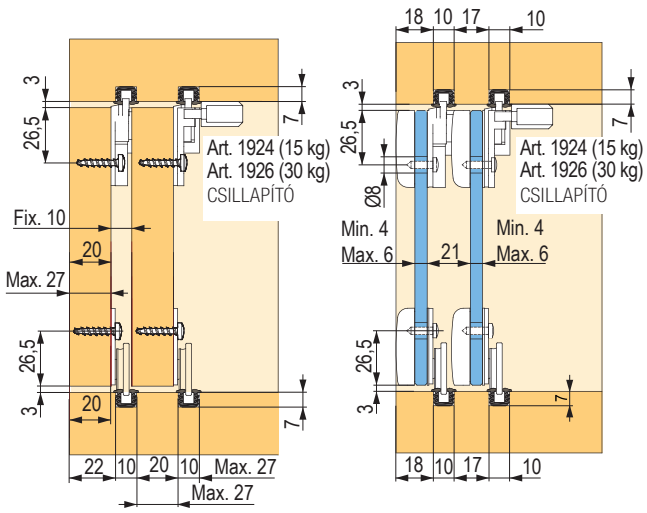

ráütődő ajtók

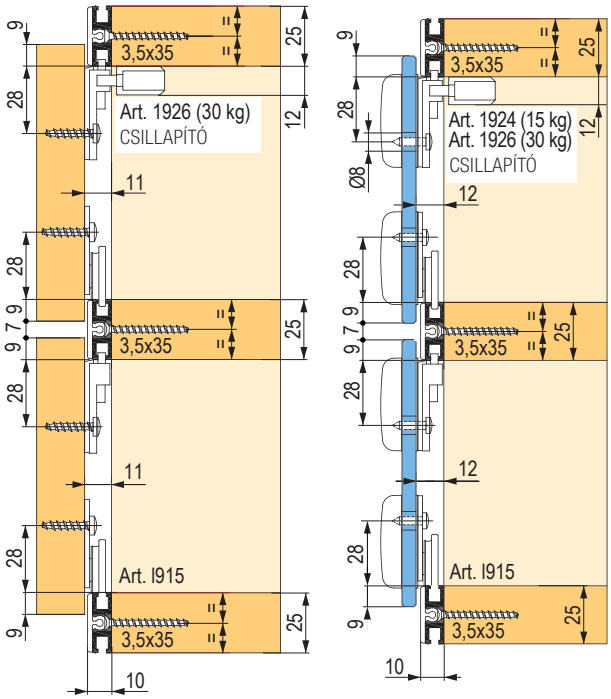

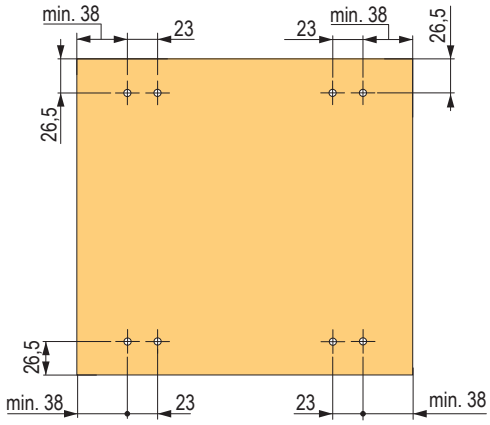

fából készült közézáródó ajtók fúrása

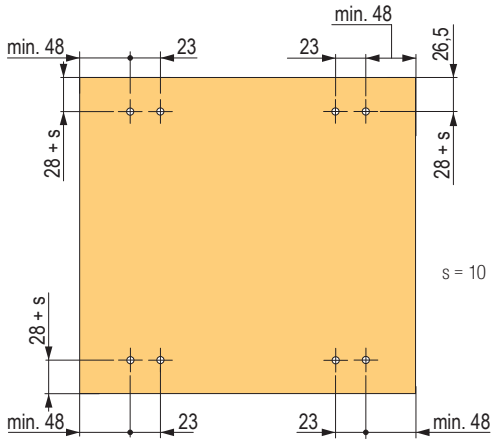

fából készült ráütődő ajtók fúrása

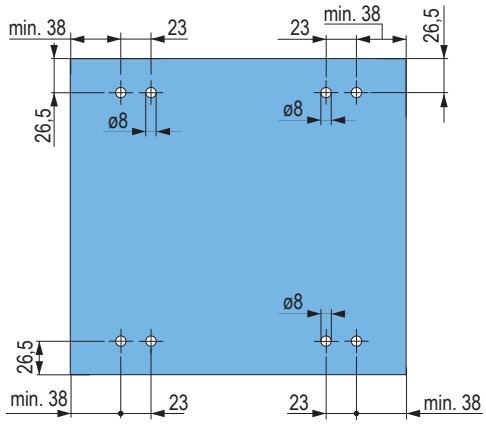

fúrás közézáródó üvegajtókba

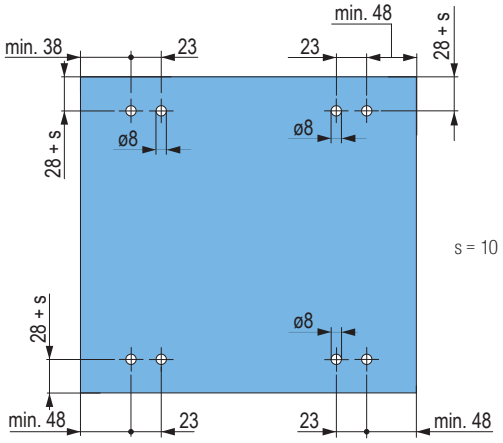

fúrás ráütődő üvegajtókba

vasalatok közézáródó üvegajtókhoz – 5 mm-es üvegvastagsághoz

- rendszer közézáródó üvegezett tolóajtókhoz, az üveg fúrása nélkül
- a felső részben az üveg a műanyag profilban csúszik, csak 5 mm-es üvegvastagságnál



leírás	ART.	1,2 m	2 m	3 m
felső vezetés	Art. 1604	**DT371**	**DT372**	**DT373**
alsó ajtóprofil	Art. 1600	**DT374**	**DT375**	×
alsó vezető	Art. 1602	**DT376**	**DT377**	**DT378**



leírás	ART.	3 m
szürke műanyag profil	Art. 1610	**DT379**
5 mm-es üvegtömítés	Art. 1608	**DT380**

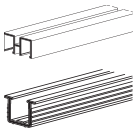

leírás	ART.	kód
alsó görgő	Art. 1606	**DT381**

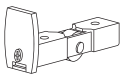

leírás	ART.	kód
szürke görgőfedő	Art. 1605	**DT383**
alsó görgő	Art. 1606/P	**DT382**

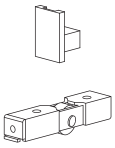

leírás	ART.	kód
zár	Art. 96	**156960**

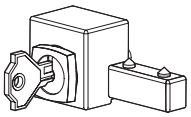

- a zár használatához DT382 görgőkre van szükség (2 db), az egyik oldalsó fedőt helyettesíti
- a második ajtószárny alsó profiljába kell lyukat fúrni a zár számára, a görgőknek a lyuk mögött kell lenniük
- azonos kulcsokkal ellátott zárak rendelésre szállíthatók, kód 205546

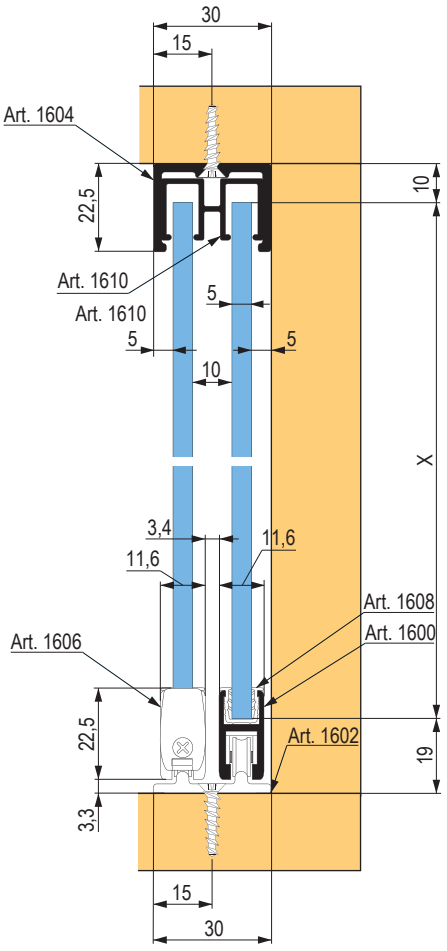

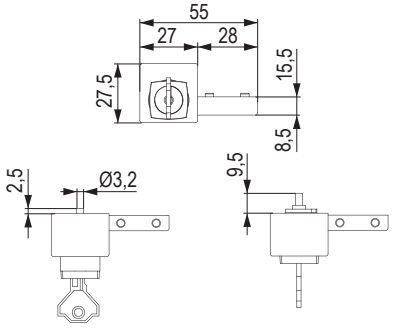

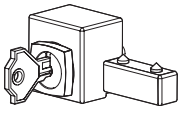

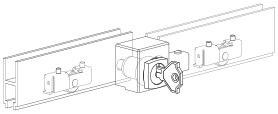

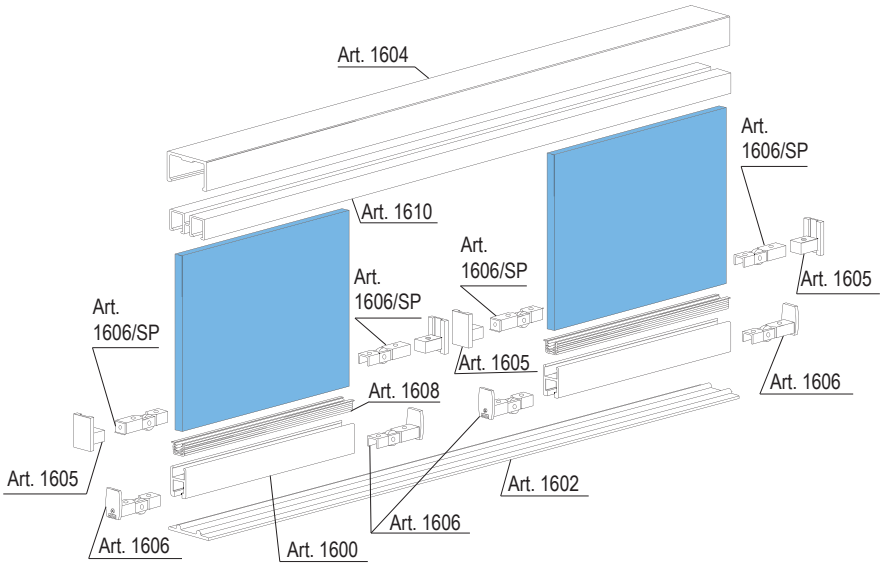

vasalatok közézáródó üvegajtókhoz – 5 – 6 mm – es üvegvastagsághoz

Vasalatok üvegajtókhoz 5 – 6 mm vastagság



- rendszer kisebb üvegajtókhoz, csendes és könnyű futással
- a görgők számára nyílást kell fúrni, nincs lehetőség csillapításra

kód	leírás
DT390	vasalatszett 1 ajtó – max. 30 kg

hossz	felső / alsó vezetés egyszerű	felső / alsó vezetés dupla
1,2 m	**DT395**	**DT397**
2 m	**DT391**	**DT398**
3 m	**DT392**	**DT399**

kód	leírás
460144	gumi fedő dupla vezetéshez

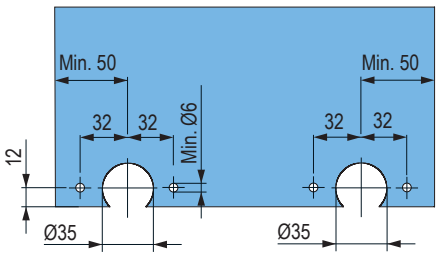

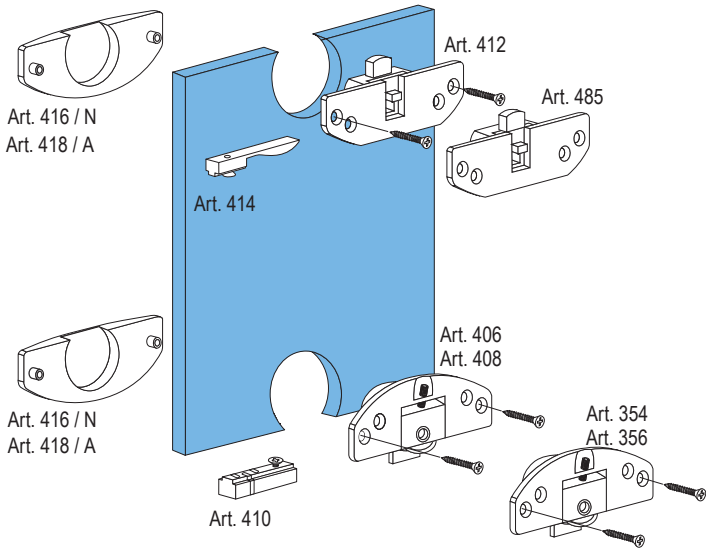

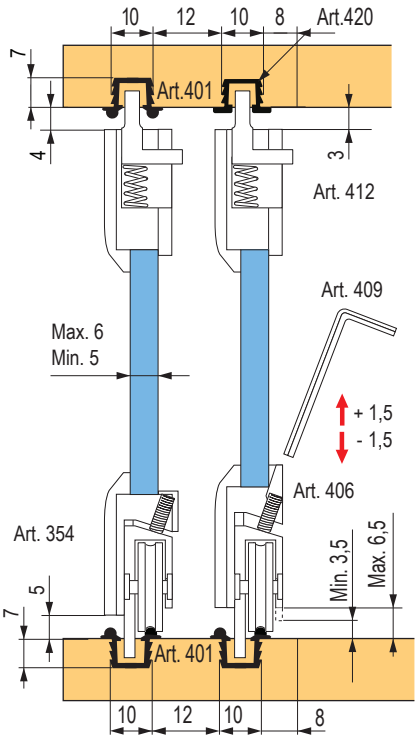

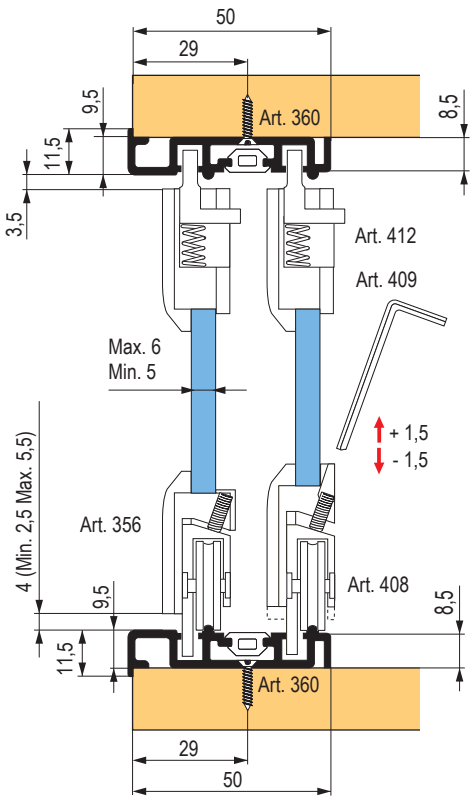

alumíniumkeretből készült tolóajtók vasalatai

- vasalat rendszer az alu keretes tolóajtókra, használható fa ajtókra is (H37), vezető sínek bemart vájatokban vannak elhelyezve
- kaphatóak 1 szárnyhoz való vasalatkészletek, 2 és 3 méter hosszú alumínium profilok



alsó vezető | golyós csapágyak | terhelés 25/35 kg

a keretek teljes választékát lásd a 13. fejezetben

vasalatszett 1 szárnyhoz

kód	leírás
88630	S27 keskeny keret, 25 kg
88631	S37 széles keret, 35 kg

- A készlet tartalmazza a felső és alsó görgőt, a féket és a rögzítő vasalatokat

Kiegészítő fék

kód	leírás
88635	S36 / 60

Vezetőprofilok

vezetés hossza	felső vezetés	alsó vezető
2 m	**87313**	**87315**
3 m	**87312**	**87314**

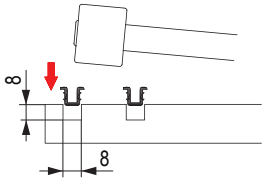

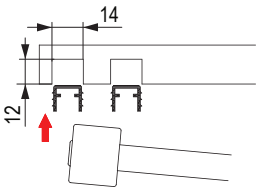

az S27 készlet méretrajza

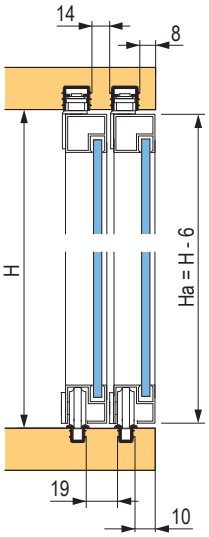

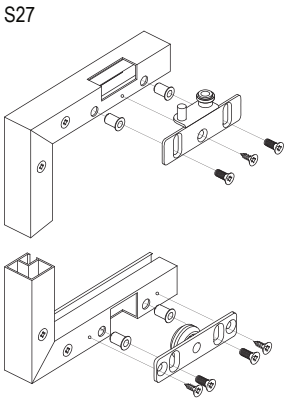

az S37 készlet méretrajza

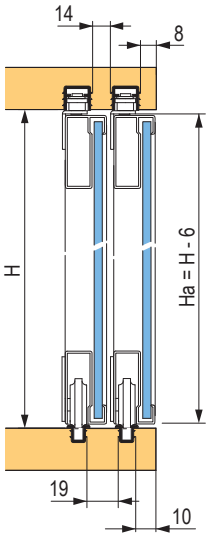

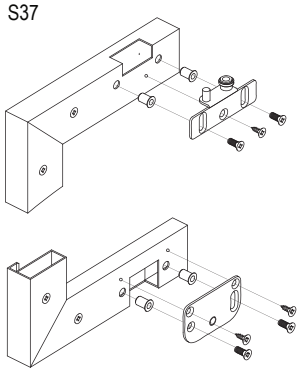

csúsztatható műanyag vasalat

Felső és alsó görgők



futó	fehér	barna	fekete	bézs	szürke
felső	**359576**	**359577**	**359578**	**359579**	**359580**
alsó	**359566**	**359567**	**359570**	**359572**	**359574**

- műanyag szerelvények 15 kg maximális teherbírású könnyű tolóajtókhoz
- a rendszer Unipos felső és alsó csúszkákat, sínprofilokat – Gala típusú profilokat tartalmaz
- a rendszer előnye a különösen alacsony ár

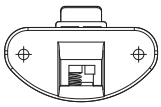

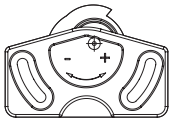

Vezetőprofilok

vezetés hossz	fehér	barna	fekete	bézs	szürke
1 m	**359546**	**359547**	**359548**	**359549**	**359550**
1,2 m	**359555**	**359556**	**359557**	**359558**	**359560**
1,8 m	**359561**	**359562**	**359563**	**359564**	**359565**

méretrajza

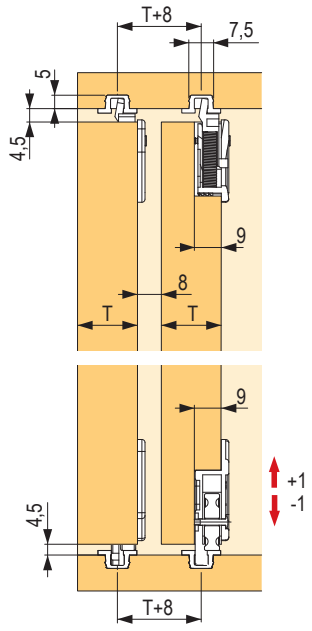

a felső görgő nyílása

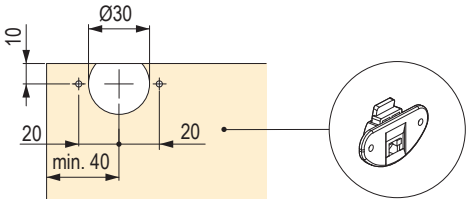

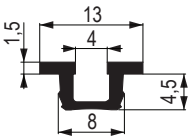

az alsó görgő nyílása

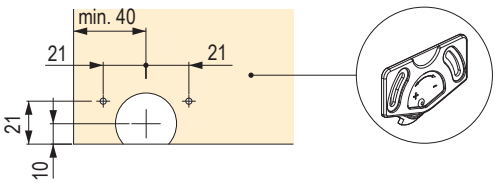

Sínprofilok üvegajtókhoz, görgők nélkül

vezető	fehér	barna, RAL 8017	fekete
felső profil, 2 m	**205347**	**205348**	**205349**
alsó profil, 2 m	**205344**	**205345**	**205346**

- kb. 10 kg teherbírású műanyag profilok tolóüvegekhez

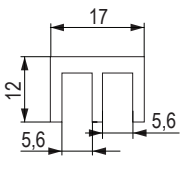

felső profil

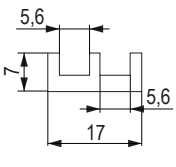

alsó profil

vasalat tolóajtókhoz

Hettich

Hettich

vasalat tolóajtókhoz

	TopLine XL	TopLine L	TopLine 25 és 27, TopLine 1	SysLine S
				
leírás	vasalatok tolóajtókhoz felső tartóprofillal 2 vagy 3 ajtós nagy szekrényekhez	vasalatok tolóajtókhoz felső tartóprofillal 2 vagy 3 ajtós nagy szekrényekhez	vasalatok tolóajtókhoz felső tartóprofillal 1, 2 vagy 3 ajtós szekrényekhez	vasalatok tolóajtókhoz felső tartóprofillal 1, 2 vagy 3 ajtós szekrényekhez
a vezetések száma	2	2	2 (TopLine 27) 1 (TopLine 1)	1 vagy 2
a szárny mozgása	vízszintes	vízszintes	vízszintes	vízszintes
szerkezet	ráütődő	ráütődő	közézáródó	közézáródó
ajtó tömege	max. 100 kg	max. 50 kg	max. 25 kg (TopLine 27) max. 75 kg (TopLine 1)	max. 16 kg
ajtók szélessége	min. 600 mm, max. 2000 mm	min. 550 mm, max. 1500 mm	500 mm és 1750 mm között (TopLine 25 és 27), 500 és 3000 mm között (TopLine 1)	min. 400 mm, max. 1000 mm
ajtók magassága	3000 mm	2600 mm	2000 mm-ig (TopLine 27) 2500 mm-ig (TopLine 1)	1500 mm
ajtó / keret anyaga	fa / fa, alumínium	fa / fa, alumínium	fa	fa, alumínium
a tartóprofil anyaga	alumínium	alumínium	alumínium	alumínium
Silent System csillapítás	kötelező	kötelező, választható	választható (TopLine 27)	integrált
ajtóvastagság (mm)	18 – 50 mm	10 – 30 mm	16 – 19 mm	16 – 19 mm

TopLine XL

Vasalatok felső vezetésű ráütődő ajtókhoz

- vasalatok 2 – 4 szárnyú szekrényhez
- 18 – 42 mm ajtóvastagsághoz
- a görgők nagyobb ajtóvastagsághoz készültek
- teherbírás 60 – 100 kg
- függőleges ± 3 mm, vízszintes ± 10 mm állítás
- a szükséges rés a korpusz teteje és a mennyezet között 105 mm
- a lábazat min. magassága 60 mm
- a szárny alsó élének a padlótól való távolsága 17 vagy 33 mm
- az alsó görgők úgy vannak beállítva, hogy azok ne sérüljenek meg (ne hajoljanak meg), még akkor sem, ha a szárny rájuk esik
- a profil elülső széle a SlideLine M rendszer öntapadó szalagjával hozzáigazítható a szekrény dekorjához
- a szárnyak ajánlott méretei a szekrényen lévő számuk alapján

leírás	méret (mm)
2 szárny	600–2000
3 szárny	750–1750
4 szárny	650–1325



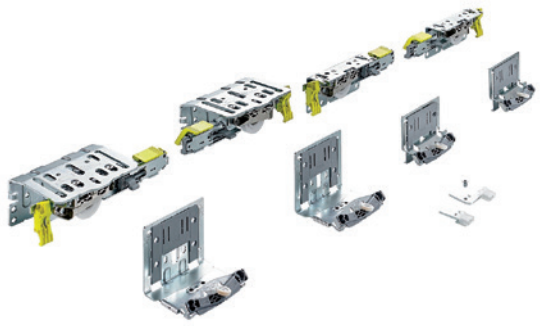

Készletek az ajtó alsó élének a padlótól való 17 mm-es távolságához

Szőnyeg nélküli padló vagy alacsony szálú szőnyeggel

ajtóvastagság (mm)	max. teherbírás (kg)	az ajtó szárnyak száma		
		2	3	4
18–30	60	**398010**	**398014**	**398018**
22–30	80	**398011**	**398015**	**398019**
32–40	100	**398012**	**398016**	**398020**

Készletek az ajtó alsó élének a padlótól való 33 mm-es távolságához

Padló magas szálú szőnyeggel

ajtóvastagság (mm)	max. teherbírás (kg)	az ajtó szárnyak száma		
		2	3	4
18–30	60	**398021**	**398025**	**398029**
22–30	80	**398022**	**398026**	**398030**
32–40	100	**398023**	**398027**	**398031**

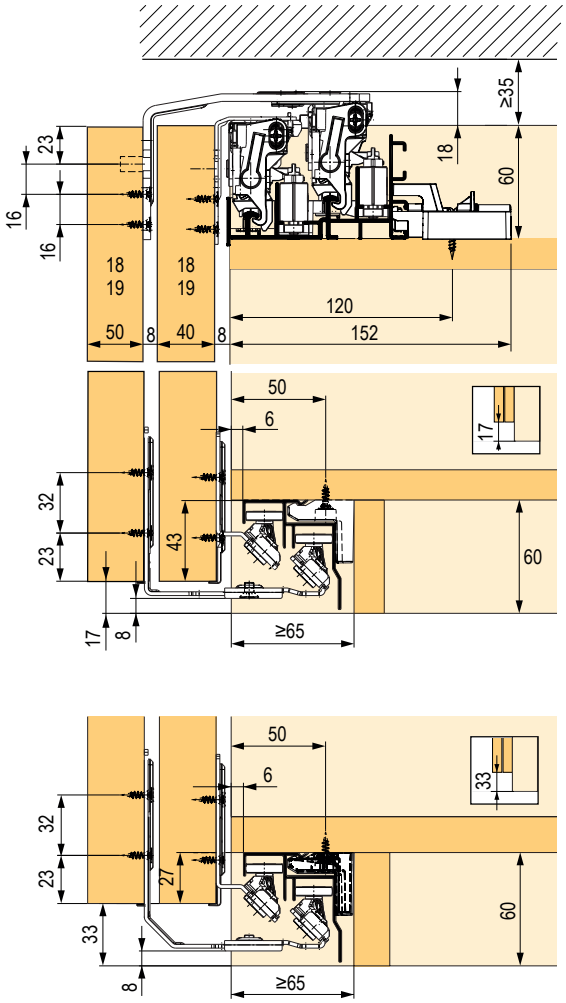

Teljes csillapító szettek

ajtó tömege (kg)	az ajtó szárnyak száma		
	2	3[1]	4
15–35	**398032**	**398038**	**398041**
30–80	**398033**	**398039**	**398042**
60–100	**398034**	**398040**	×

[1] a középső ajtó mindkét oldalra kinyílik



Profilok, a rögzítőelemeket is beleértve gyors szereléshez

leírás	hossz (mm)			
	2000	2300	4000	5300
teljes készlet[1]	×	**398052**	**398053**	**457014**
takaróprofil	**398070**	×	×	×

[1] a készlet tartalmazza: felső, tartó és vezetőprofil a klipszes rögzítéshez, valamint klipszek a profilok rögzítéséhez

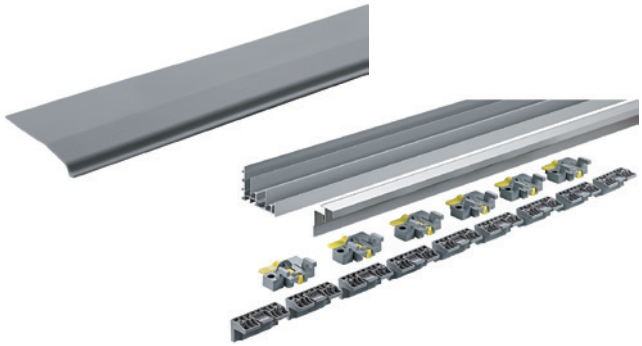

Az ajtók méreteinek (mm) és a szárnyak hozzávetőleges súlyának (kg) táblázata

max. szélesség (mm)			600	650	700	750	800	850	900	950	1000
max. magasság (mm)			1800	1950	2100	2250	2400	2550	2700	2850	3000
hozzávetőleges súly (kg)	FFL	18 mm	13,0	15,2	17,6	20,3	23,0	26,0	29,2	32,5	36,0
		22 mm	16,2	19,0	22,1	25,3	28,8	32,5	36,5	40,6	45,0
		25 mm	18,4	21,5	25,0	28,7	32,6	36,8	41,3	46,0	51,0
		28 mm	19,4	22,8	26,5	30,4	34,6	39,0	43,7	48,7	54,0
		38 mm	24,8	29,2	33,8	38,8	44,2	49,9	55,9	62,3	69,0
		50 mm	36,7	43,1	50,0	57,4	65,3	73,7	82,6	92,1	102,0
	MDF	18 mm	14,0	16,5	19,1	21,9	25,0	28,2	31,6	35,2	39,0
		25 mm	19,4	22,8	26,5	30,4	34,6	39,0	43,7	48,7	54,0
		28 mm	21,6	25,4	29,4	33,8	38,4	43,4	48,6	54,2	60,0
	üreges lap	38 mm	13,0	15,2	17,6	20,3	23,0	26,0	29,2	32,5	36,0
		50 mm									

TopLine L

Vasalatok felső vezetésű ráütődő ajtókhoz

- vasalatok 2 és 3 ajtós szekrényekhez
- 10 – 30 mm ajtóvastagsághoz
- a görgők nagyobb ajtóvastagsághoz készültek
- teherbírás 50 kg, a szárny maximális magassága 2600 mm
- függőleges beállítás ± 2 mm
- a szükséges rés a korpusz teteje és a mennyezet között 40 mm
- a lábazat min. magassága 60 mm
- a szárny alsó szélének a padlótól való távolsága 30 mm
- az alsó kocsik úgy vannak beállítva, hogy azok ne sérüljenek meg (ne hajoljanak meg), még akkor sem, ha a szárny rájuk esik
- a profil elülső széle a SlideLine M rendszer öntapadó szalagjával hozzáigazítható a szekrény dekorjához
- a szárnyak ajánlott méretei a szekrényen lévő számuk alapján

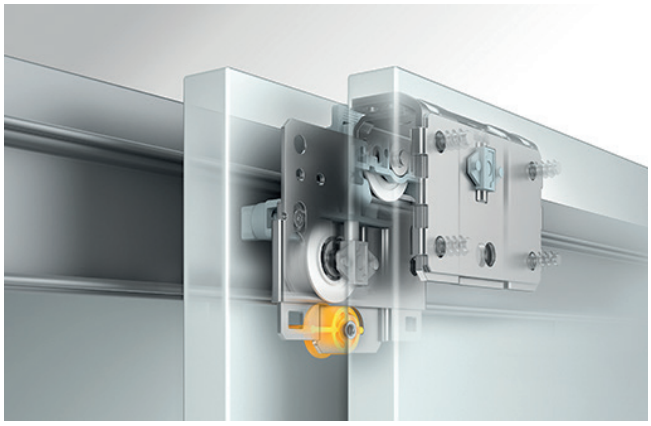

Vasalatszettek, beleértve a csillapítást és a vezetőprofilokat

ajtók száma	csillapítók használata	a szekrény maximális szélessége oldalfalak nélkül mm-ben	anyagvastagság mm-ben			
			18–30		10–16	
			egy szárny súlya kg-ban		egy szárny súlya kg-ban	
			20-ig	20–50	20-ig	20–50
dupla, elülső bal ajtó	csak záráskor	2300	**504233**	**504449**	**504450**	**504451**
		3000	**504452**	**504453**	**504454**	**504455**
	záráskor és nyitáskor	2300	**504456**	**504457**	**504458**	**504459**
		3000	**504460**	**504461**	**504462**	**504463**
dupla, elülső jobb ajtó	csak záráskor	2300	**504464**	**504465**	**504466**	**504467**
		3000	**504468**	**504469**	**504470**	**504471**
	záráskor és nyitáskor	2300	**504472**	**504473**	**504474**	**504475**
		3000	**504476**	**504477**	**504478**	**504479**
három	csak záráskor	2300	**504480**	**504481**	**504482**	**504483**
		4000	**504484**	**504485**	**504486**	**504487**
	záráskor és nyitáskor	2300	**504488**	**504489**	**504490**	**504491**
		4000	**504492**	**504493**	**504494**	**504495**
	záráskor és nyitáskor, beleértve az ütközésgátlót is	2300	**504496**	**504497**	**504498**	**504499**
		4000	**504500**	**504235**	**504501**	**504502**

Takaróprofil

kód	hossz (mm)
404553	1500

Vékony anyagba történő rögzítéshez való szett

kód	leírás
404554	speciális tokokból és csavarokból áll



A szárny maximális magassága a szélességére való tekintettel

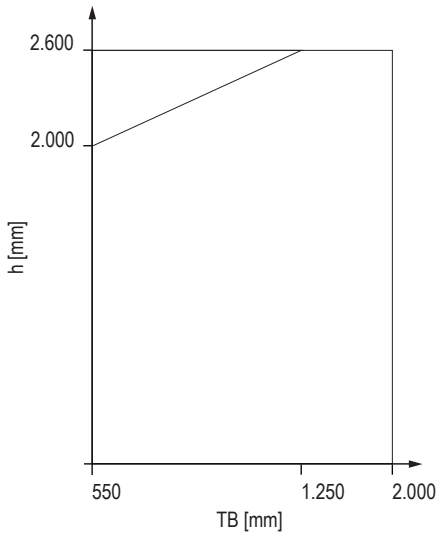

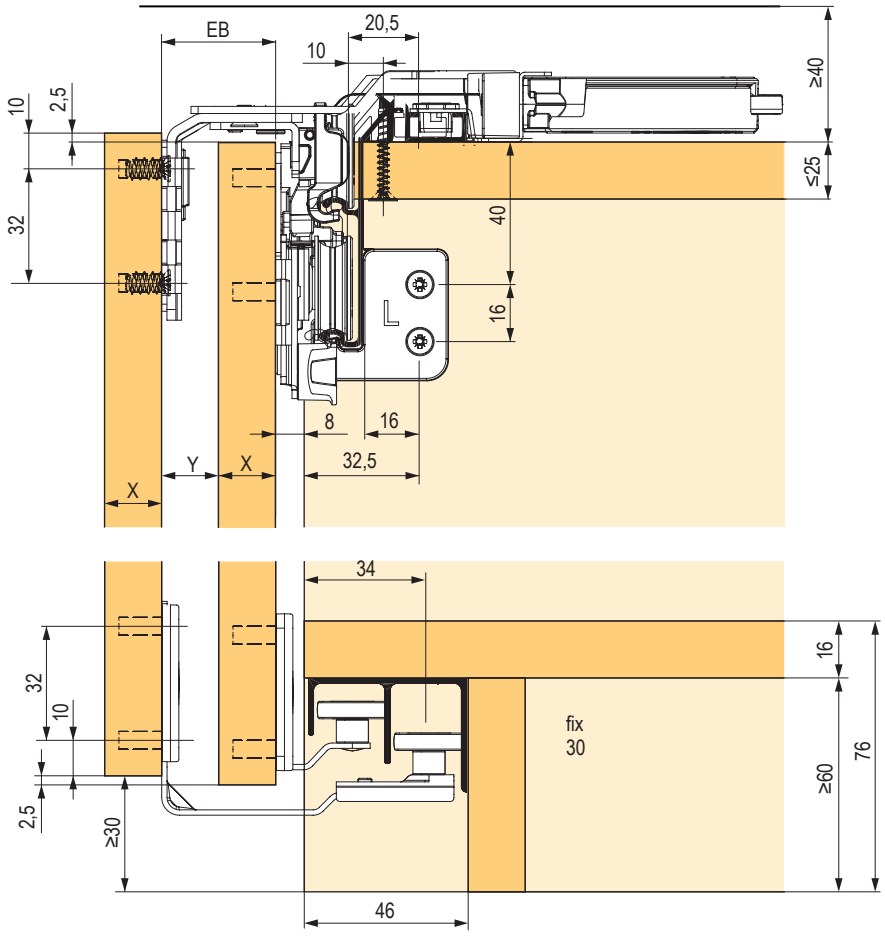

EB	X	Y
24	10 / 12	12 / 14
29	16	13
32	20	12
36	25	11
42	30	12
47	35	
52	40	
62	50	

TopLine 25, 27 és 1

TopLine 25 és 27

- 1 – 3 szárnyú szekrény felső vezetéssel, közézáródó ajtó
- magasság beállítása ±2 mm
- csillapítás lehetséges, zárási irányba
- **teherbírás 25 kg**

Szárny specifikációk:

- szélesség (mm), 500 – 1700
- magasság (mm), 2000
- súly (kg), 25
- vastagság (mm), 16 – 19

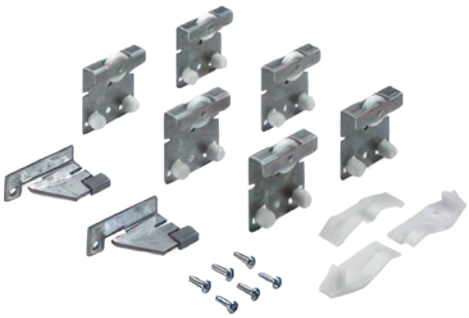

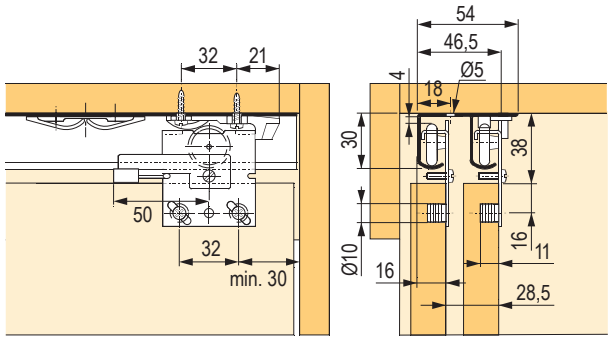

TopLine 1

- 1 – 3 szárnyú szekrény felső vezetéssel, közézáródó ajtó
- állítható magasság ±2 mm, kiegészítve + 8 mm-ig
- csillapítás lehetősége nélkül
- **teherbírás 50 vagy 75 kg**

Szárny specifikációk:

- szélesség (mm), 500 – 3000
- magasság (mm), 2500
- súly (kg), 50 vagy 75
- vastagság (mm), 16 – 19

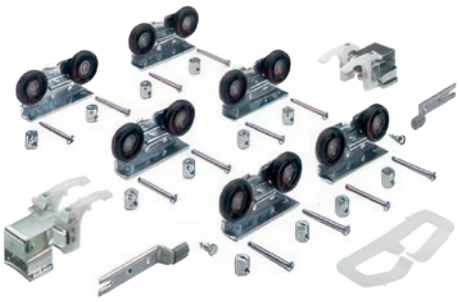

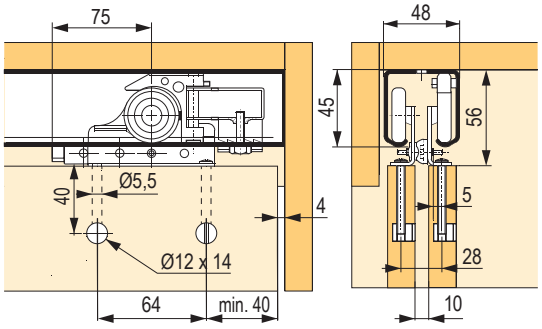

felső vezetés		ajtószárnyak számához			vezetőprofil (mm)			
típusa	teherbírás (kg)	1	2	3	3000	3500 egyszerű	3500 dupla	6000
TopLine 25/27	25	107858	**107427**	**107425**	×	107855	**107002**	×
Topline 25 / 27 csillapítással[1]		×	506990	×				
TopLine 1	50	×	**107491**	107492	**106925**	×	×	119079
Topline 1 csillapítással		×	506991	×				
TopLine 1	75	×	107844	107845	**106925**	×	×	119079
Topline 1 csillapítással		×	506992	×				
alsó vezető								
STB 11		**107470**	**107470**	107703	458362	×	×	×
STB 12		**107471**	**107471**	107704	**106958**	×	×	119101
STB 15		107705	107705	107707	106965	×	×	106970
STB 35		**103914** – 1×	**103914** – 2×	**103914** – 3×	×	**106961** fehér	×	×
STB 35		**103914** – 1×	**103914** – 2×	**103914** – 3×	×	**106976** barna	×	×
STB 35		**103914** – 1×	**103914** – 2×	**103914** – 3×	×	**106959** borókafenyő	×	×

[1] csökkenti a görgők teherbírását 20 kg-ra!

alsó vezető STB

STB11



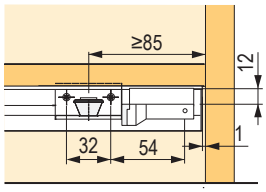

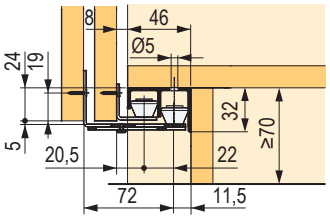

STB12



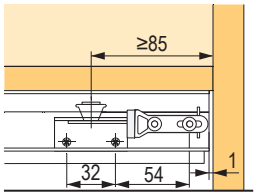

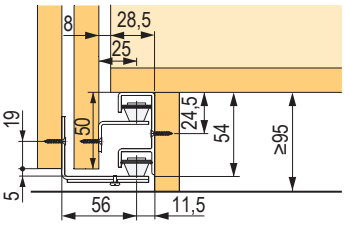

STB15

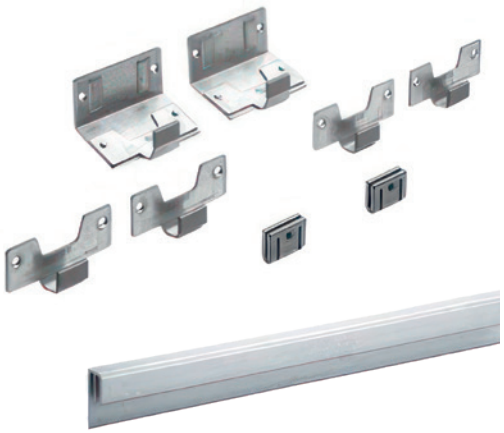

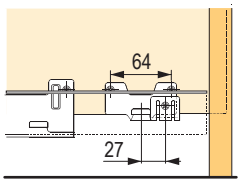

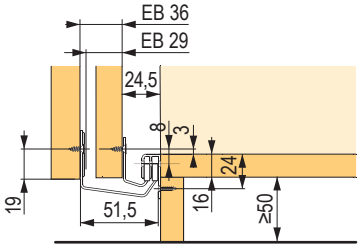

STB35



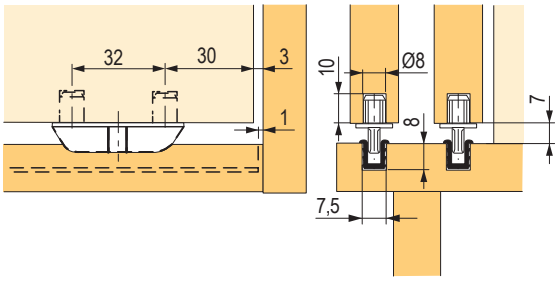

fogantyúprofilok

Tartozékok

18 – 19 mm ajtóvastagsághoz

kód	Hettich kód	hossz (mm)	szín
210128	9136121	2500	alumínium



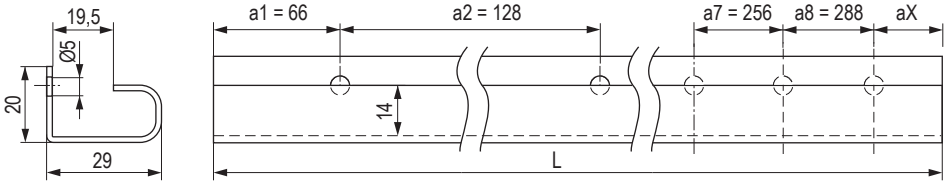

U alakú, 18 – 19 mm ajtóvastagsághoz

kód	Hettich kód	hossz (mm)	szín
210129	9136122	2500	alumínium

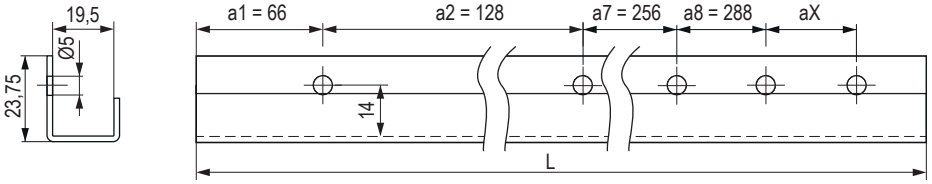

Görgőszettek

kód	Hettich kód	leírás
299879	9208511	görgőkészlet csillapítással záráskor és nyitáskor [1]
209808	9134311	görgőkészlet csillapítással záráskor [2]
210114	9136103	görgőkészlet csillapítás nélkül [3]

- közézáródó ajtó felső vezetéssel
- vasalatok 1 vagy 2 sínes tolóajtókhoz
- legalább 16 mm vastagságú alap
- fa ajtókhoz és alumíniumkeretes ajtókhoz
- teherbírás 15 kg-ig
- 1500 mm ajtómagasságig
- szélesség 400 – 1000 mm és vastagság 16 – 19 mm
- magasságállítás szerszám nélkül ±1,5 mm
- gyorsan, szerszámok nélkül felakasztható ajtó
- kombinálható csúszótalpakkal vagy STB 11 vagy STB 35 vezetőrendszerekkel
- a DIN EN 15706 szabvány 3. szintje szerint tesztelve

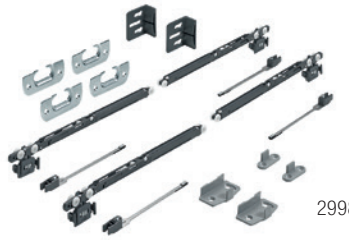

299879

[1] a készlet tartalma:

- alkatrészek 2 ajtós szekrényhez
- 4 db Silent system felső görgő
- 4 db aktivátor a Silent rendszerhez
- 4 db adapter fa ajtókhoz
- 2 db alsó vezetősín faajtókhoz
- 2 db alsó vezetősín alumíniumkeretes ajtókhoz
- 2 db ajtóütköző / távtartó elem
- min. 590 mm-es ajtószélesség



209808

[2] a készlet tartalma:

- alkatrészek 2 ajtós szekrényhez
- 2 db felső görgő
- 2 db Silent system felső görgő
- 2 db aktivátor a Silent system-hez
- 2 db végütköző
- 4 db adapter fa ajtókhoz
- 2 db alsó vezetősín faajtókhoz
- 2 db alsó vezetősín alumíniumkeretes ajtókhoz
- 2 db ajtóütköző / távtartó elem
- min. 410 mm-es ajtószélesség

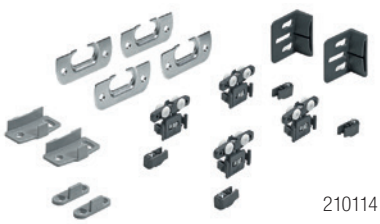

210114

[3] a készlet tartalma:

- alkatrészek 2 ajtós szekrényhez
- 4 db felső görgő
- 4 db végütköző
- 4 db adapter fa ajtókhoz
- 2 db alsó vezetősín faajtókhoz
- 2 db alsó vezetősín alumíniumkeretes ajtókhoz
- 2 db ajtóütköző / távtartó elem
- ajtószélesség min. 400 mm

Vezetőprofilok

kód	Hettich kód	leírás
210115	9136105	felső vezetőprofil dupla, 2 m [1]
210476	9145851	felső vezetőprofil egyszerű, 2 m [2]
210116	9136106	egyszerű felső vezetőprofil forgatható biztosítékkal, 2 m [3]



[1] 210115

- legalább 16 mm vastagságú alap
- ajtóvastagság legfeljebb 19 mm
- felületkezelés nélküli alumínium
- az utolsó nyílás maximális távolsága a profil végétől 50 mm, ha az utolsó nyílás a profil lecsökkentése után 50 mm-nél nagyobb távolságra van, akkor egy új lyukat kell fúrni



[2] 210476

- legalább 16 mm vastagságú alap
- felületkezelés nélküli alumínium



[3] 210116

- legalább 19 mm vastagságú alap
- nem alkalmas MDF-hez és keményfához
- felületkezelés nélküli alumínium
- az utolsó forgó biztosíték és a profil vége közötti távolságnak legalább 40 mm és legfeljebb 100 mm-nek kell lennie, ezt rövidítéskor figyelembe kell venni

SysLine S

Fa ajtók fúrása

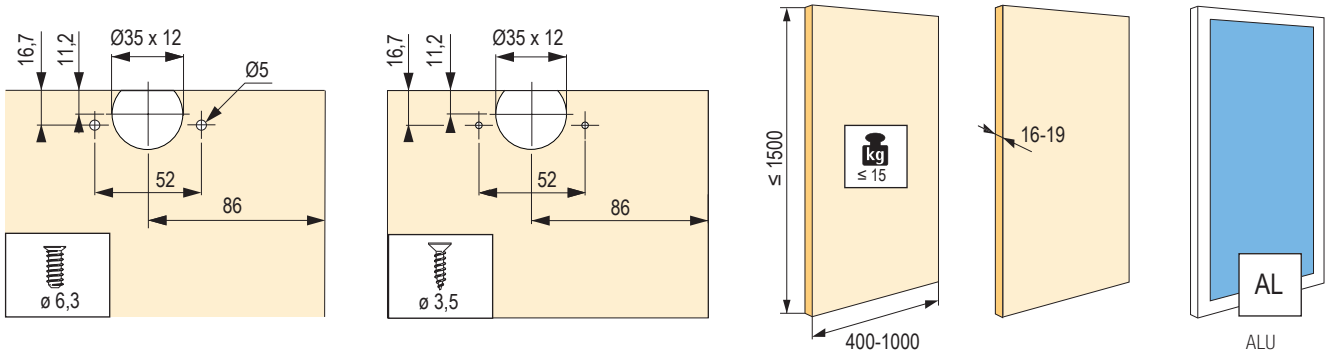

Minimális ajtószélesség a csillapítással ellátott változatok esetében.

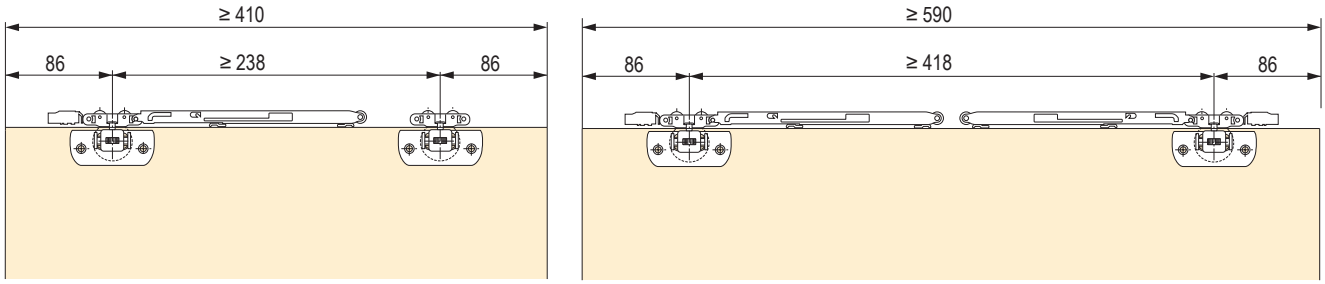

A vezetőprofilok elhelyezése 19 mm-es ajtóvastagságnál.

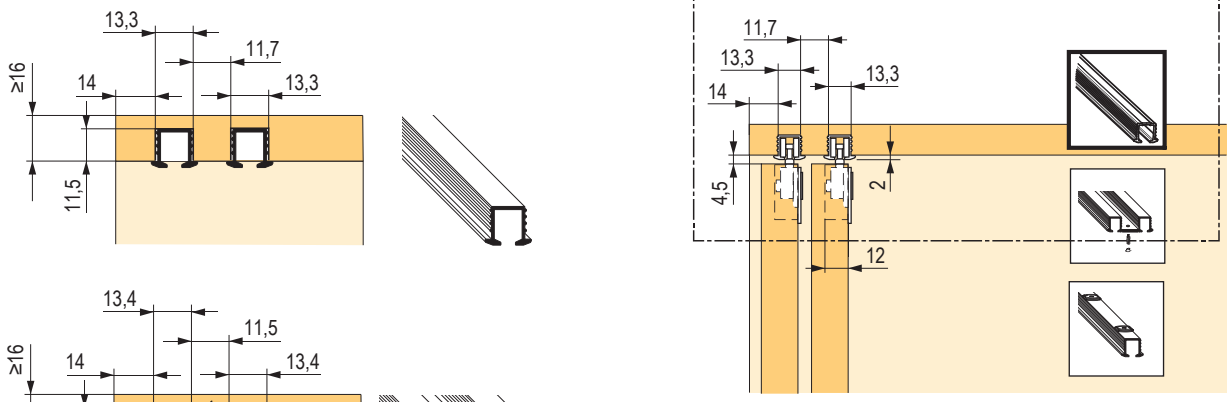

Szerelési utasítások az alsó vezetéshez vezető tüske használata esetén.

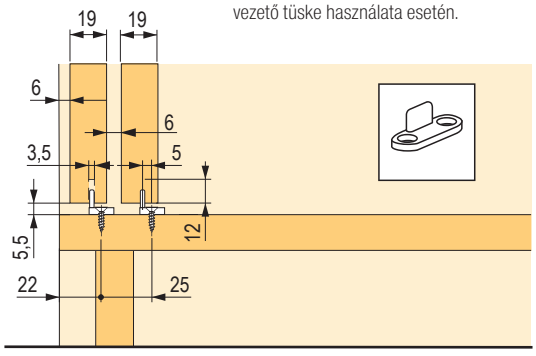

tolóajtó vasalatok alsó vezetéssel

	SlideLine M	SlideLine 55 és 55 plusz	SlideLine 56	SlideLine 97
				
leírás	tolóajtók vasalatai két tartóprofillal	tolóajtók vasalatai két tartóprofillal	tolóajtók vasalatai két tartóprofillal	excentere üveg tolóajtókhoz alsó kétpályás tartóprofillal
a vezetések száma	1 és 2	2	2	2
a szárny mozgása	vízszintes	vízszintes	vízszintes	vízszintes
szerkezet	ráütődő és közézáródó	közézáródó	közézáródó	közézáródó
ajtó tömege	10 és 30 kg	max. 15 kg műanyag profillal max. 30 kg alumínium profillal	max. 40 kg	max. 50 kg
ajtók magassága	300 – 1800 mm	700 – 1500 mm	×	×
ajtó / keret anyaga	fa, üveg, alumínium	fa	fa	üveg
a tartóprofil anyaga	alumínium	műanyag vagy alumínium	alumínium	alumínium
Silent System csillapítás	integrált	választható SlideLine 55 plus-nál	×	×

SlideLine M

Ráütődő és közézáródó szárnyak vasalatai

- rendszer szekrény síkja előtt és szekrény síkjában futó ajtókhoz
- mindkét irányban való csillapítás, beleértve az ütközésgátlót is
- magasság beállítása ±2 mm
- tömör, üveg és keretes ajtókhoz használható
- keretszélesség min. 55 mm, de adapterrel 19 mm is lehet



Szárny specifikációk:

- szélesség (mm), 300 – 1800
- magasság (mm), 2000
- súly (kg), 30
- vastagság (mm), 6 – 25

Görgőkészlet 1 szárnyhoz

kód	Hettich kód	leírás	minimális szárnyszélesség (mm)	teherbírás (kg)
299835	9201921	csillapítással	450	10
235675	9156338			30
235674	9156339	csillapítás nélkül	300	





Adapterkészletek üveg ajtószárnyhoz

kód	Hettich kód	leírás	változathoz
299826	9184566	üvegre, ragasztáshoz	csillapítással

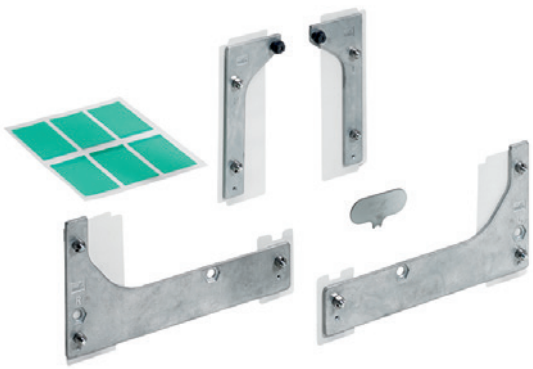

Vezetőprofilok

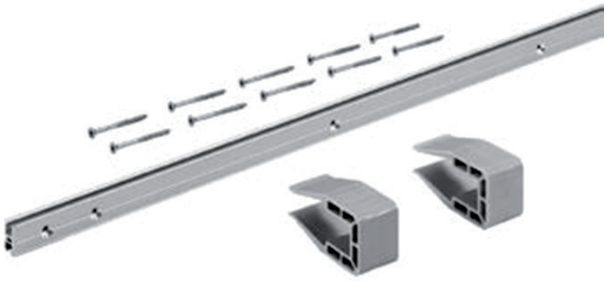

profilmagasság (mm)	hossz (mm)	
ráütődő	2500	4000
16	**299836**	**299837**
18	**299838**	**299839**
22	**299840**	**299841**
25	**299842**	**299843**
közézáródó		
csavarozható	**328948**	×

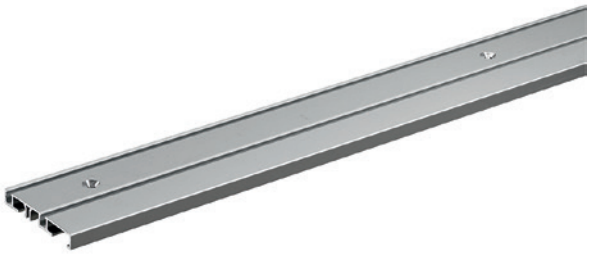

Ragasztható takarószalag

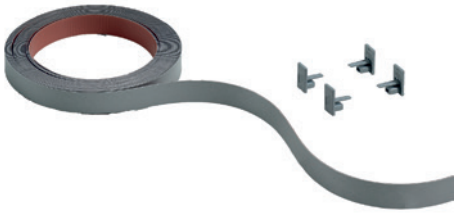

kód	Hettich kód	leírás
299852	9209277	18/2500 mm ezüst
299853	9209278	18/4000 mm ezüst
299854	9209279	18/2500 mm fekete
299855	9209280	18/4000 mm fekete
299856	9209281	18/2500 mm fehér
299857	9209283	18/4000 mm fehér

SlideLine 55

- használható irodai és nappali bútorokhoz kis és közepes méretű ajtókhoz
- közézáródó ajtó
- 2 pályás, alsó tartóprofillal
- fa ajtókhoz

Szárny specifikációk:
- szélesség (mm): 400 – 2000
- magasság (mm): max 1500
- vastagság (mm): 16 – 19
- súly (kg): 15 vagy 30

Felcsavarozható görgő

kód	Hettich kód	leírás
108209	25122	15 kg
107610	70962	30 kg

- állítható magasságú
- műanyag csigák kettős tengellyel
- 1 ajtóhoz 2 görgő szükséges
- barna műanyag



Szerelési útmutató

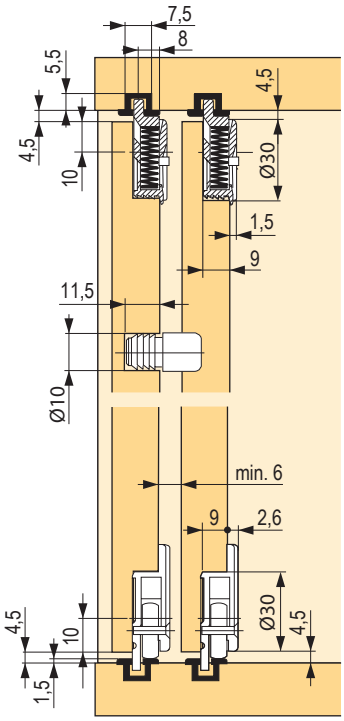

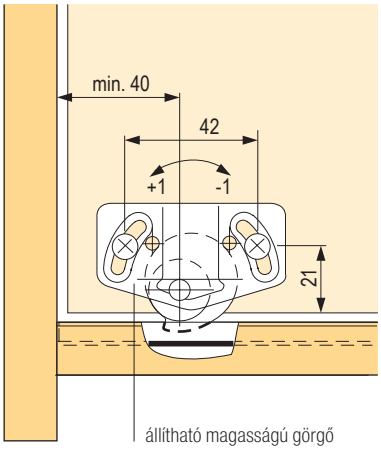

állítható magasságú görgő

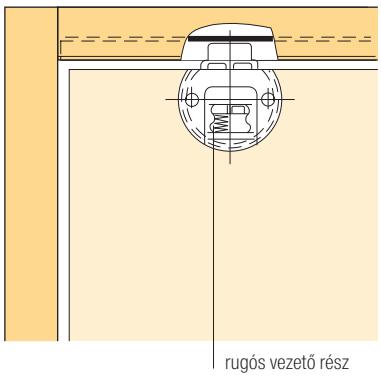
rugós vezető rész

Vezető rész rugóval

kód	Hettich kód	leírás
108195	25123	barna

- 1 ajtóhoz 2 vezető rész szükséges
- műanyag



Csillapítószett

kód	Hettich kód	leírás
107483	9079731	csillapítószett



Becsavarozható ütköző és távtartó

kód	Hettich kód	leírás
104418	70963	barna

- max. 30 kg-os ajtósúlyig
- 2 ajtóval rendelkező szekrényhez 1 ütköző / távtartó szükséges
- horganyzott acél



Vezető 2 közézáródó ajtóval szerelt szekrényhez

kód	Hettich kód	leírás
180358	9115217	szürke műanyag



- 1 ajtóhoz 2 vezető szükséges

Vezető 2 közézáródó ajtóval szerelt szekrényhez

kód	Hettich kód	leírás
180359	9115219	szürke műanyag



- 1 ajtóhoz 2 vezető szükséges

Távtartó rész

kód	Hettich kód	leírás
180361	9115216	szürke műanyag



- egy 2 ajtós szekrényhez 1 db szükséges

Végütköző

kód	Hettich kód	leírás
133018	9115218	szürke műanyag



- egy 2 ajtós szekrényhez 1 db szükséges

Tompítóegység aktivátora

kód	Hettich kód	leírás
208939	9118477	szürke műanyag



beállítás és összeszerelés

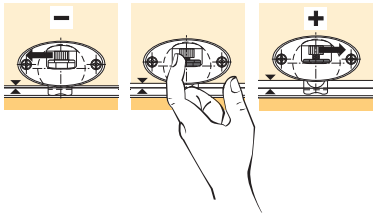

SILENT SYSTEM csillapítás közézáródó ajtókhoz

kód	Hettich kód	leírás
202680	9119584	balra
202681	9119585	jobbra



Méretrajz a közézáródó ajtókhoz

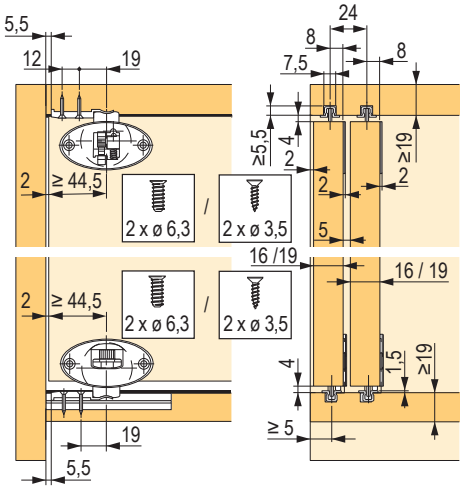

fúrás 2 ajtóhoz csillapítással

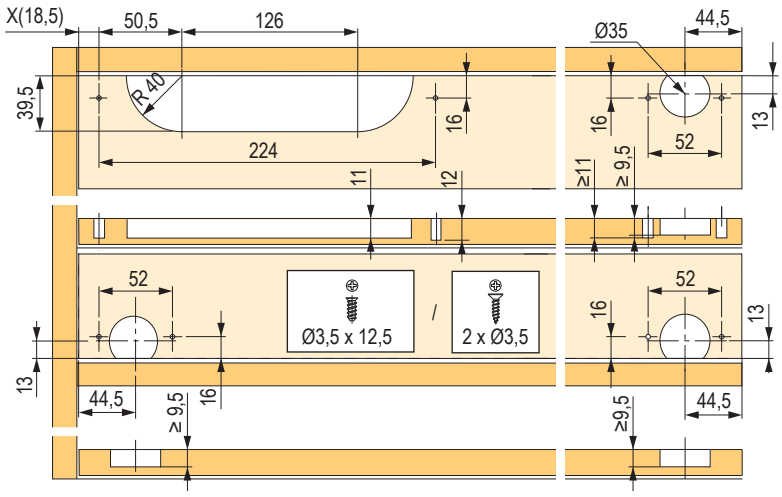

vezetőprofilok a SlideLine 55, 55 plus és 56 modellekhez





Felső és alsó profil

kód	Hettich kód	szín
103791	1079090	ezüst eloxált
107608	70961	sötétbarna

- max. 30 kg-os ajtósúlyig
- hossz 4000 mm
- alumínium



Felső és alsó profil a SlideLine 55-höz

kód	Hettich kód	szín
106951	25120	fehér
106935	25121	barna
106950	25660	bézs
106946	61546	szürke
106952	66900	fekete

- max. 15 kg-os ajtósúlyig
- hossz 4000 mm
- műanyag



SlideLine 56

Vasalatszett

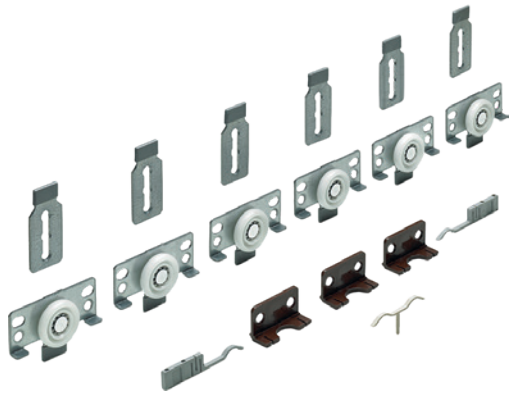

kód	Hettich kód		leírás
104094	45234	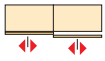	2 csúsztatható ajtó / 1 szett[1]
107615	45235	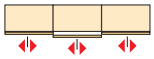	3 csúsztatható ajtó / 1 szett[2]

[1] a készlet tartalma: 4 görgő, 4 vezető, 2 ütközővég, 2 távtartó
[2] a készlet tartalma: 6 görgő, 6 vezető, 2 ütközővég, 3 távtartó, 1 középütköző az elülső ajtóhoz

Szerelési útmutató

Felső és alsó profil

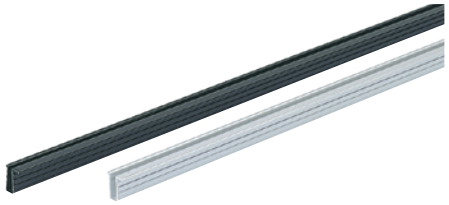

kód	Hettich kód	szín
104429	71110	ezüst eloxált
107614	71109	sötét eloxált

- hossz 3000 mm
- alumínium

Csillapítószett





kód	Hettich kód	leírás
107483	9079731	csillapítószett

- a SlideLine 55, SlideLine 56 és a TopLine 110 modellekhez ajánlott

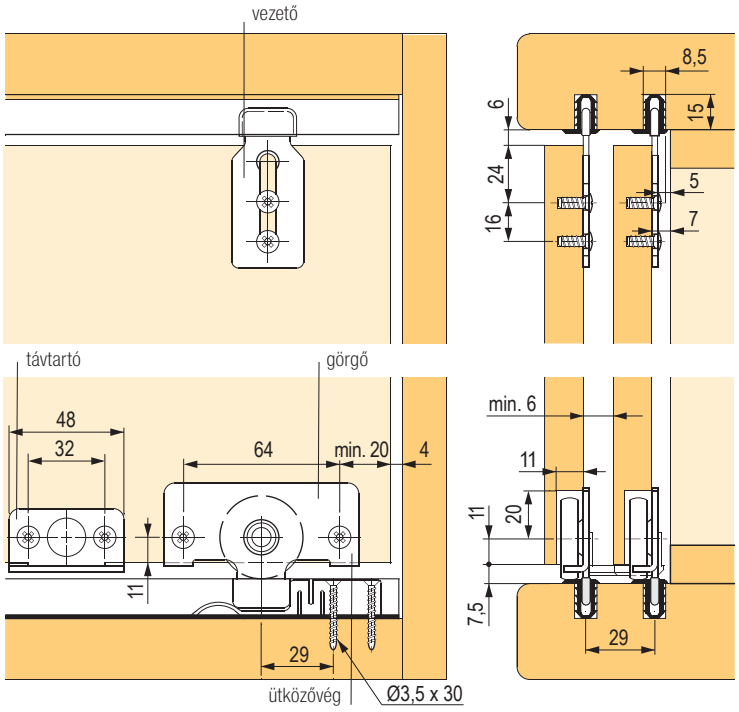

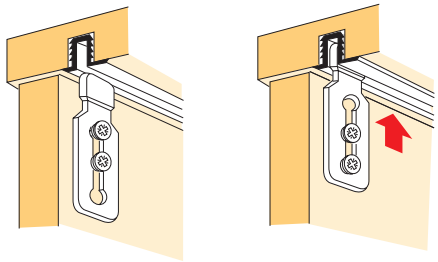

Szerelési útmutató
Először lazán rögzítse a vezető alkatrészeket.
Tegye fel az ajtót, és csúsztassa fel a vezetőelemeket a profilig. Húzza meg a csavarokat.

SlideLine 97

Csúsztatható üvegszárnyakhoz

- vezetési rendszer közézáródó üvegajtókhoz
- csillapítás lehetősége nélkül
- szárny súlya 25 vagy 50 kg
- a golyós csapágyas görgők nagyon könnyű futást biztosítanak

Szárny specifikációk:

- szélesség (mm), 250 – 2500
- magasság (mm), 2800
- súly (kg), 25 vagy 50
- vastagság (mm), 5, 6 és 8
- 8 mm vastag üveg használata esetén nincs szükség tömítésre

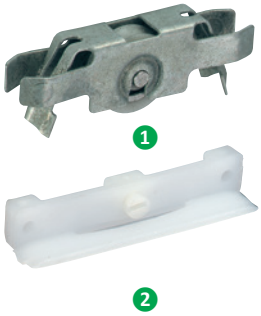



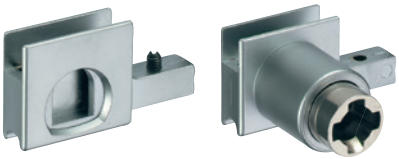



változat
- végzáróval 76 480



változat:
- fogantyúval 76 481
- végzáróval 76 480



változat:
- adapterrel 76 482
- és tolózárral 76 483

TARTOZÉKOK

kód	Hettich kód	leírás
1 **108212**	76472	görgő, teherbírása 12,5 kg
2 **104252**	76475	ütköző és kisiklásgátló biztosíték
3 **105109**	76480	végzáró
4 **104562**	76481	végzáró fogantyúval [1]
5 **107013**	76482	végzáró, zár ellenoldala [1]
6 **104564**	76483	zár betét nélkül [1]
108176	9078862	hengerzárbetét – 18001
108175	9078861	hengerzárbetét – 18001–18050
108174	9078860	hengerzárbetét – 18001–18020

[1] Jobb és bal oldalon is használható

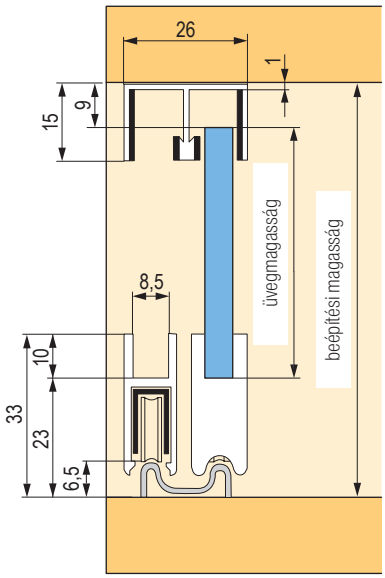

- üvegmagasság
- tartóprofil nélkül: tiszta magasság – 32 mm

maximális teherbírás:
- 2 görgővel: kb. 25 kg
- 4 görgővel: kb. 50 kg

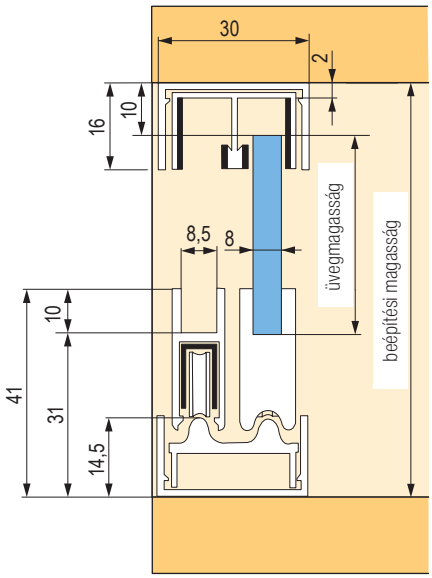

- üvegmagasság
- tartóprofil nélkül: tiszta magasság – 41 mm

maximális teherbírás:
- 2 görgővel: kb. 25 kg
- 4 görgővel: kb. 50 kg

Vezető és keretprofilok

	kód	Hettich kód	leírás	hossz (mm)
1	**107600**	76470	felső	5000
	167491	×		3000
	167489	×		2000
2	**107596**	76471	tartó üveg és görgők beszereléséhez	5000
	167493	×		3000
	167492	×		2000
3	**106985**	76473	tömítők 5 mm vastag üveghez	5000
	167481	×		3000
	167480	×		2000
4	**106986**	76474	tömítők 6 mm vastag üveghez	5000
	167534	×		3000
	167533	×		2000
5	**104248**	76478	alsó különálló használatra	5000
	167537	×		3000
	167536	×		2000
6	**107607**	76479	alsó a keretbe való illesztéshez	5000
	167488	×		3000
	167487	×		2000
7	**107284**	76476	keretes	5000
	167483	×		3000
	167482	×		2000
8	**107785**	76477	tömítési profil keretbe (falra)	5000
	167485	×		3000
	167484	×		2000

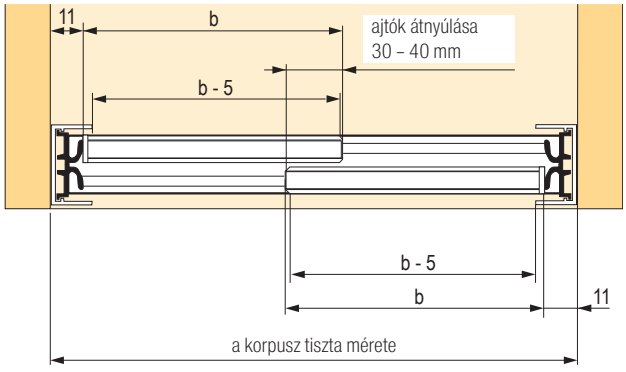

b = az üveg szélessége

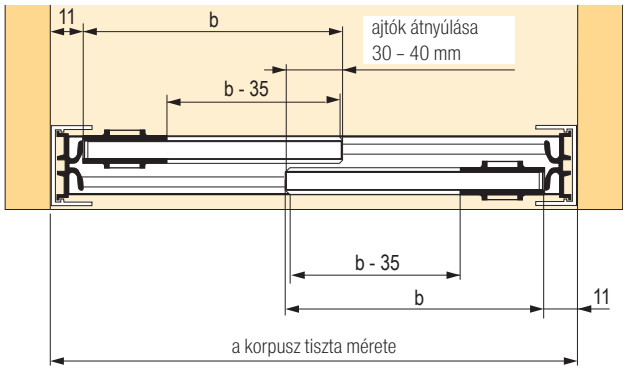

b = az üveg szélessége

Ha a szekrény tiszta szélessége páratlan szám, akkor a legközelebbi páros számra kell felkerekíteni.

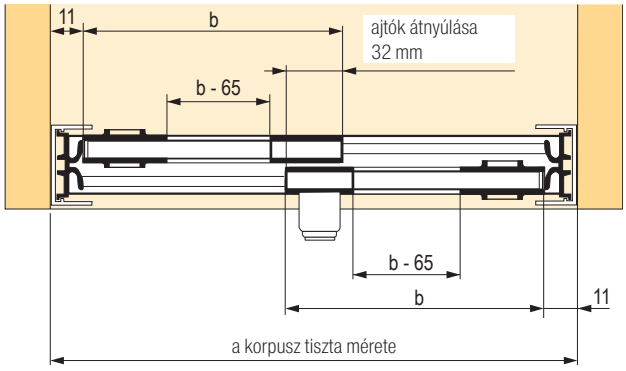

b = az üveg szélessége

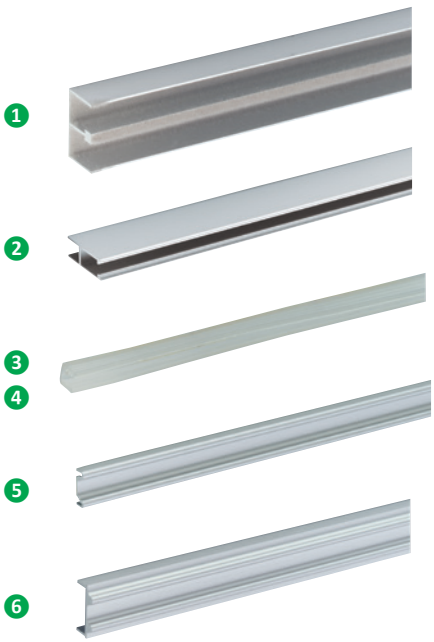



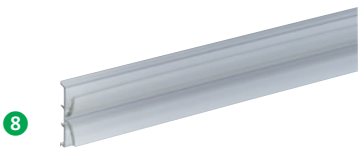

vasalat harmonikaajtókhoz

Hettich

	WingLine L	WingLine S	WingLine 230	Wing 77
				
leírás	vasalatok önműködő ajtónyitáshoz nyomás segítségével (push) vagy könnyű húzással a fogantyúnál (pull)	az oldalhoz csatlakoztatva vasalat harmonikaajtókhoz a felső vagy alsó vezetőprofillal	az oldalhoz csatlakoztatva vasalatok harmonikaajtókhoz, felső tartóprofillal nagy szélességekhez és ajtómagasságokhoz	szabad mozgás a korpusz előtt Hettich tolóajtó és harmonikaajtó vasalat oldalirányú csatlakozás nélkül, felső tartó és alsó vezetőprofillal
az ajtó szárnyak száma	2	2	2	2 vagy 4
ajtó tömege	5 és 25 kg	2 – 5 kg	20 – 25 kg	max. 20 (25) kg 4 (2) szárny
a korpusz oldalához való rögzítés	igen	igen	igen	nem
ajtó / keret anyaga	fa	fa	fa	fa
ajtók magassága	max. 2400 mm	max. 1000 mm	max. 3000 mm	max. 2400 mm
szárnyszélesség	max. 600 mm	max. 450 mm	max. 600 mm	max. 400 (500) mm
alsó vezetés	választható	nem	nem	igen
profil anyaga	alumínium	alumínium	alumínium	acél / alumínium

Összecsukható szárnyakhoz

Meghatározás:
- ráütődő harmonikaajtók
- kis szekrények és nagy szekrények egyedi nyitási rendszere:
- Push to move – az előlap megnyomásával
- Pull to move Silent – a fogantyú meghúzásával

- a Push to move rendszernél záráskor az ajtót teljesen be kell nyomni
- a Pull to move Silent ajtók maguktól csillapítottan záródnak
- a nyitás és zárás mindig csillapított
- tömör ajtókhoz használható
- szerszám nélküli összeszerelés
- a nyitott ajtó minimális átnyúlása a tiszta szélességbe
- használat: hálószoba, konyha és iroda

Szárny specifikációk:
- szélesség 250 – 600 mm
- magasság 1000 – 2400 mm
- maximális tömeg 25 kg
- anyag vastagsága 16 – 25 mm
- szükséges távolság a korpusz teteje és a mennyezet között 0 mm
- a szárny és a mennyezet közötti minimális távolság 2 mm
- minimális lábazat magasság 70 mm

A Pull to move Silent és a Push to move két új és egyedülálló nyitási mechanizmus harmonikaajtókhoz
- fogantyú enyhe húzásával vagy az ajtó gyengéd megnyomásával (fogantyúk nélkül) a szerelvény automatikusan kinyílik és csöndesen beáll nyitott helyzetbe
- lenyűgöző nyitóhatás tisztán mechanikai alapon
- nem igényel kábelezést vagy áramforrást

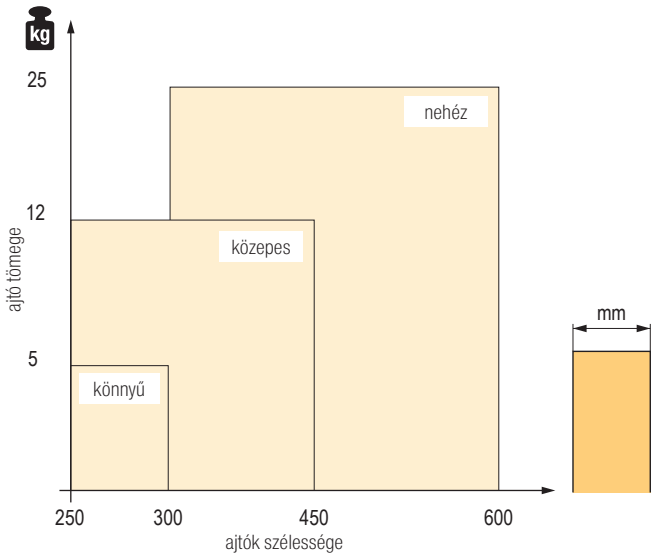



A korpusz és az összecsukható bútorpántok ajánlott száma

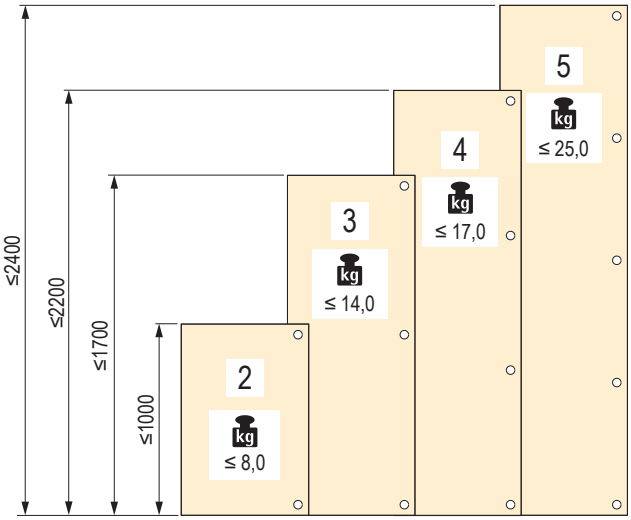

vasalat harmonikaajtókhoz

Push to move könnyű és közepes ajtók alsó vezető nélkül

- **Változat:** Teljes WingLine L Push to move vasalatszett könnyű és közepesen nehéz ajtókhoz, beleértve a nyitószerkezetet, a felső vezetést és a hajtópántokat. Alsó vezetés nélkül. Az ajtó egy rövid nyomásra nyílik, és csukáskor be kell nyomni.

nyitás oldala / max. szekrényszélesség	maximális szárnymagasság	1000 mm				1700 mm			
	egy szárny maximális súlya / szélessége	könnyű, akár 5 kg / 250 – 300 mm		közepesen nehéz 5–12 kg / 250 – 450 mm		könnyű, akár 5 kg / 250 – 300 mm		közepesen nehéz 5–12 kg / 250 – 450 mm	
	összecsukható pánt típusa	csavarra	bemarás-hoz	csavarra	bemarás-hoz	csavarra	bemarás-hoz	csavarra	bemarás-hoz
	a mechanizmus színe								
szállítás / 600 mm (könnyű), 900 mm (közepesen nehéz)	szürke	**477482**	**477946**	**477725**	**477948**	**477502**	**477947**	**477937**	**477949**
	fehér	477938	477950	477942	477954	477940	477952	477944	477956
	fekete	477939	477951	477943	477955	477941	477953	477945	477957
balra / 600 mm (könnyű), 900 mm (közepesen nehéz)	szürke	**477970**	**477958**	**477972**	**477960**	**477971**	**477959**	**477973**	**477961**
	fehér	477974	477962	477978	477966	477976	477964	477980	477968
	fekete	477975	477963	477979	477967	477977	477965	477981	477969
jobbra + balra / 1200 mm (könnyű és közepesen nehéz)	szürke	**477994**	**477982**	×	×	**477995**	**477983**	**484177**	**484183**
	fehér	477998	477986	×	×	478000	477988	484247	484249
	fekete	477999	477987	×	×	478001	477989	484251	484253
jobbra + balra / 1800 mm (közepesen nehéz)	szürke	×	×	**477996**	**477984**	×	×	**477997**	**477985**
	fehér	×	×	478002	477990	×	×	478004	477992
	fekete	×	×	478003	477991	×	×	478005	477993

❗ kötelező tartozékként külön hozzá kell vásárolni a rögzítést, lásd 07.98 o.

❗ ajánlott oldalsó pántok, lásd az egyes készleteknél lévő kapcsolódó választékot

Push to move könnyű és közepes ajtók alsó vezetéssel

- **Változat:** Teljes WingLine L Push to move vasalatkészlet könnyű és közepesen nehéz ajtókhoz, beleértve a nyitószerkezetet, a felső és alsó vezetést és az összecsukható ajtópántokat. Az ajtó egy rövid nyomásra nyílik, és csukáskor be kell nyomni.

oldal nyitás / max. szélesség szekrények	maximális szárnymagasság	1000 mm				1700 mm				2200 mm		2400 mm	
	egy szárny maximális súlya / szélessége	könnyű 5 kg-ig / 250 – 300 mm		közepesen nehéz 5–12 kg / 250 – 450 mm		könnyű 5 kg-ig / 250 – 300 mm		közepesen nehéz 5–12 kg / 250 – 450 mm		közepesen nehéz 5–12 kg / 250 – 450 mm		közepesen nehéz 5–12 kg / 250 – 450 mm	
	köztespánt típusa	csavarra	bemarás-hoz	csavarra	erősítés-hez	csavarra	bemarás-hoz	csavarra	bemarás-hoz	csavarra	bemarás-hoz	csavarra	bemarás-hoz
	vasalat színe												
szállítás / 600 mm (könnyű), 900 mm (közepesen nehéz)	szürke	**479617**	**479629**	**479619**	**479631**	**479618**	**479630**	**479620**	**479632**	**481153**	**481159**	**481154**	**481160**
	fehér	479621	479633	479625	479637	479623	479635	479627	479639	481155	481161	481157	481163
	fekete	479622	479634	479626	479638	479624	479636	479628	479640	481156	481162	481158	481164
balra / 600 mm (könnyű), 900 mm (közepesen nehéz)	szürke	**479653**	**479641**	**479655**	**479643**	**479654**	**479642**	**479656**	**479644**	**481171**	**481165**	**481172**	**481166**
	fehér	479657	479645	479661	479649	479659	479647	479663	479651	481173	481167	481175	481169
	fekete	479658	479646	479662	479650	479660	479648	479664	479652	481174	481168	481176	481170
jobbra + balra / 1200 mm (könnyű és közepesen nehéz)	szürke	**479677**	**479665**	×	×	**479678**	**479666**	**484653**	**484630**	**484645**	**484641**	**484659**	**484656**
	fehér	479681	479669	×	×	479683	479671	484654	484633	484647	484642	484660	484657
	fekete	479682	479670	×	×	479684	479672	484655	484634	484649	484643	484661	484658
jobbra + balra / 1800 mm (közepesen nehéz)	szürke	×	×	**479679**	**479667**	×	×	**479680**	**479668**	**481183**	**481177**	**481184**	**481178**
	fehér	×	×	479685	479673	×	×	479687	479675	481185	481179	481187	481181
	fekete	×	×	479686	479674	×	×	479688	479676	481186	481180	481188	481182

❗ kötelező tartozékként külön hozzá kell vásárolni a rögzítést, lásd 07.98 o.

❗ ajánlott oldalsó pántok, lásd az egyes készleteknél lévő kapcsolódó választékot

vasalat harmonikaajtókhoz

Push to move nehéz ajtók alsó vezetéssel

- **Változat:** Teljes WingLine L Push to move vasalatszett nehéz ajtókhoz, beleértve a nyitószerkezetet, a felső és alsó vezetést és az összecsukható ajtópántokat. Az ajtó egy rövid nyomásra nyílik, és csukáskor be kell nyomni.

nyitás oldala / max. szekrényszélesség	maximális szárnymagasság	1700 mm		2200 mm		2400 mm	
	egy szárny maximális súlya / szélessége	nehéz 12 – 25 kg / 300 – 600 mm		nehéz 12 – 25 kg / 300 – 600 mm		nehéz 12 – 25 kg / 300 – 600 mm	
	köztespánt típusa	csavarra	bemaráshoz	csavarra	bemaráshoz	csavarra	bemaráshoz
	vasalat színe						
szállítás / 1 200 mm	szürke	**479690**	**479696**	**479725**	**479731**	**479726**	**479732**
	fehér	**479693**	**479699**	**479727**	**479733**	**479729**	**479735**
	fekete	**479694**	**479700**	**479728**	**479734**	**479730**	**479736**
balra / 1 200 mm	szürke	**479708**	**479702**	**479743**	**479737**	**479744**	**479738**
	fehér	**479711**	**479705**	**479745**	**479739**	**479747**	**479741**
	fekete	**479712**	**479706**	**479746**	**479740**	**479748**	**479742**
jobbra + balra / 2400 mm	szürke	**479720**	**479714**	**479755**	**479749**	**479756**	**479750**
	fehér	**479723**	**479717**	**479757**	**479751**	**479759**	**479753**
	fekete	**479724**	**479718**	**479758**	**479752**	**479760**	**479754**

❗ kötelező tartozékként külön hozzá kell vásárolni a rögzítést

❗ ajánlott oldalsó pántok, lásd az egyes készleteknél lévő kapcsolódó választékot

A Push to move alapkészlethez való rögzítés

kód	kivitel	leírás	szín
386105	mechanikus rögzítés	a köztes fal alá csavarozható, a köztes fal eltolása 3 mm	szürke
386106			fehér
386107			fekete
416468	Design mágneses rögzítés	a köztes falba való préseléshez, a köztes fal eltolása 8 mm	fehér
416469			fekete
416240	Standard mágneses rögzítés	a köztes fal elé kell csavarozni, köztes fal eltolása 13 mm	szürke

- kötelező tartozékok a Push to move alapkészlethez
- a készlet aretáló és rögzítőanyagokat is tartalmaz

vasalat harmonikaajtókhoz

Pull to move Silent könnyű és közepes ajtók alsó vezetés nélkül

- **Változat:** Teljes WingLine L Pull to move Silent vasalatszett könnyű és közepesen nehéz ajtókhoz, beleértve a nyitószerkezetet, a felső vezetőt és az összecsukható ajtópántokat. Alsó vezetés nélkül. Az ajtó teljesen kinyílik, miután meghúzta a fogantyút kb. 35°-os szögben, záráskor csillapítva záródnak.

nyitás oldala / max. szekrényszélesség	maximális szárnymagasság	1000 mm				1700 mm			
	egy szárny maximális súlya / szélessége	könnyű, akár 5 kg / 250 – 300 mm		közepesen nehéz 5–12 kg / 250 – 450 mm		könnyű, akár 5 kg / 250 – 300 mm		közepesen nehéz 5–12 kg / 250 – 450 mm	
	köztespánt típusa	csavarra	bemarás-hoz	csavarra	bemarás-hoz	csavarra	bemarás-hoz	csavarra	bemarás-hoz
	vasalat színe								
szállítás / 600 mm (könnyű), 900 mm (közepesen nehéz)	szürke	**478052**	**478064**	**478054**	**478066**	**478053**	**478065**	**478055**	**478067**
	fehér	478056	478068	478060	478072	478058	478070	478062	478074
	fekete	478057	478069	478061	478073	478059	478071	478063	478075
balra / 600 mm (könnyű), 900 mm (közepesen nehéz)	szürke	**478088**	**478076**	**478090**	**478078**	**478089**	**478077**	**478091**	**478079**
	fehér	478092	478080	478096	478084	478094	478082	478098	478086
	fekete	478093	478081	478097	478085	478095	478083	478099	478087
jobbra + balra / 1200 mm (könnyű és közepesen nehéz)	szürke	**478112**	**478100**	×	×	**478113**	**478101**	**484573**	**484567**
	fehér	478116	478104	×	×	478118	478106	484576	484570
	fekete	478117	478105	×	×	478119	478107	484577	484571
jobbra + balra / 1800 mm (közepesen nehéz)	szürke	×	×	**478114**	**478102**	×	×	**478115**	**478103**
	fehér	×	×	478120	478108	×	×	478122	478110
	fekete	×	×	478121	478109	×	×	478123	478111

❗ kötelező tartozékként külön hozzá kell vásárolni a rögzítést, lásd 07.98 o.

❗ ajánlott oldalsó pántok, lásd az egyes készleteknél lévő kapcsolódó választékot

Pull to move Silent könnyű és közepes ajtók alsó vezetéssel

- **Változat:** Teljes WingLine L Pull to move Silent vasalatszett könnyű és közepesen nehéz ajtókhoz, beleértve a nyitószerkezetet, a felső és alsó vezetést és az összecsukható ajtópántokat. Az ajtó teljesen kinyílik, miután meghúzta a fogantyút kb. 35°-os szögben, záráskor csillapítva záródnak.

oldal nyitás / max. szélesség szekrények	maximális szárnymagasság	1000 mm				1700 mm				1700 mm		1700 mm	
	egy szárny maximális súlya / szélessége	könnyű 5 kg-ig / 250 – 300 mm		közepesen nehéz 5–12 kg / 250 – 450 mm		könnyű 5 kg-ig / 250 – 300 mm		közepesen nehéz 5–12 kg / 250 – 450 mm		közepesen nehéz 5–12 kg / 250 – 450 mm		közepesen nehéz 5–12 kg / 250 – 450 mm	
	köztespánt típusa	csavarra	bemarás-hoz	csavarra	bemarás-hoz	csavarra	bemarás-hoz	csavarra	bemarás-hoz	csavarra	bemarás-hoz	csavarra	bemarás-hoz
	vasalat színe												
szállítás / 600 mm (könnyű), 900 mm (közepesen nehéz)	szürke	**479761**	**479773**	**479763**	**479775**	**479762**	**479774**	**479764**	**479776**	**479833**	**479839**	**479834**	**479840**
	fehér	479765	479777	479769	479781	479767	479779	479771	479783	479835	479841	479837	479843
	fekete	479766	479778	479770	479782	479768	479780	479772	479784	479836	479842	479838	479844
balra / 600 mm (könnyű), 900 mm (közepesen nehéz)	szürke	**479797**	**479785**	**479799**	**479787**	**479798**	**479786**	**479800**	**479788**	**479851**	**479845**	**479852**	**479846**
	fehér	479801	479789	479805	479793	479803	479791	479807	479795	479853	479847	479855	479849
	fekete	479802	479790	479806	479794	479804	479792	479808	479796	479854	479848	479856	479850
jobbra + balra / 1200 mm (könnyű és közepesen nehéz)	szürke	**479821**	**479809**	×	×	**479822**	**479810**	**484868**	**484887**	**484873**	**487142**	**484874**	**487145**
	fehér	479825	479813	×	×	479827	479815	484871	487137	484875	487143	484883	487146
	fekete	479826	479814	×	×	479828	479816	484872	487138	484882	487144	484884	487147
jobbra + balra / 1800 mm (közepesen nehéz)	szürke	×	×	**479823**	**479811**	×	×	**479824**	**479812**	**479863**	**479857**	**479864**	**479858**
	fehér	×	×	479829	479817	×	×	479831	479819	479865	479859	479867	479861
	fekete	×	×	479830	479818	×	×	479832	479820	479866	479860	479868	479862

❗ kötelező tartozékként külön hozzá kell vásárolni a rögzítést, lásd 07.98 o.

❗ ajánlott oldalsó pántok, lásd az egyes készleteknél lévő kapcsolódó választékot

vasalat harmonikaajtókhoz

Pull to move Silent nehéz ajtók alsó vezetéssel

- **Változat:** Teljes WingLine L Pull to move Silent vasalatkészlet nehéz ajtókhoz, beleértve a nyitószerkezetet, a felső és alsó vezetést és az összecsukható ajtópántokat. Az ajtó teljesen kinyílik, miután meghúzta a fogantyút kb. 35°-os szögben, záráskor csillapítva záródnak.

nyitás oldala / max. szekrényszélesség	maximális szárnymagasság	1700 mm		2200 mm		2400 mm	
	egy szárny maximális súlya / szélessége	nehéz 12 – 25 kg / 300 – 600 mm		nehéz 12 – 25 kg / 300 – 600 mm		nehéz 12 – 25 kg / 300 – 600 mm	
	köztespánt típusa	csavarra	bemaráshoz	csavarra	bemaráshoz	csavarra	bemaráshoz
	vasalat színe						
szállítás / 1 200 mm	szürke	**479546**	**479552**	**479581**	**479587**	**479582**	**479588**
	fehér	479549	479555	479583	479589	479585	479591
	fekete	479550	479556	479584	479590	479586	479592
balra / 1 200 mm	szürke	**479564**	**479558**	**479599**	**479593**	**479600**	**479594**
	fehér	479567	479561	479601	479595	479603	479597
	fekete	479568	479562	479602	479596	479604	479598
jobbra + balra / 2400 mm	szürke	**479576**	**479570**	**479611**	**479605**	**479612**	**479606**
	fehér	479579	479573	479613	479607	479615	479609
	fekete	479580	479574	479614	479608	479616	479610

❗ kötelező tartozékként külön hozzá kell vásárolni a rögzítést, lásd 07.98 o.

❗ ajánlott oldalsó pántok, lásd az egyes készleteknél lévő kapcsolódó választékot

WingLine S

Meghatározás:

- ráütődő harmonikaajtók
- kis szekrények egyedi nyitórendszere
- Push to move – az előlap megnyomásával
- Pull to move Silent – a fogantyú meghúzásával

- a Push to move rendszernél záráskor az ajtót teljesen be kell nyomni
- a Push to move Silent ajtók maguktól csillapítottan záródnak
- a nyitás mindig csillapítással történik
- tömör ajtókhoz használható

Szárny specifikációk:

- szélesség 250 – 450 mm
- magasság max. 1000 mm
- maximális tömeg 5 kg
- anyag vastagság 16 – 22 mm
- szükséges távolság a korpusz teteje és a mennyezet között 0 mm
- a szárny és a mennyezet közötti minimális távolság 2 mm

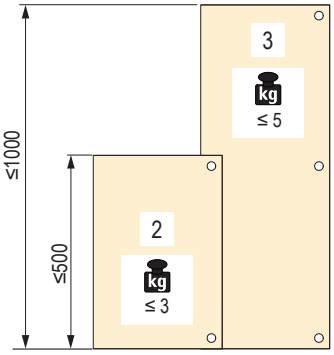

Push to move könnyű és közepes ajtók

- **Változat:** Teljes WingLine S Push to move vasalatszett könnyű és közepesen nehéz ajtókhoz, beleértve a nyitószerkezetet, a felső vezetőt és az összecsukható ajtópántokat. Az ajtó egy rövid nyomásra nyílik, és csukáskor be kell nyomni.

nyitás oldala / max. szekrényszélesség	maximális szárnymagasság	500 mm				1000 mm			
	egy szárny maximális súlya / szélessége	könnyű, 3 kg-ig / 250 – 300 mm		közepesen nehéz 3 – 5 kg / 300 – 450 mm		könnyű, 3 kg-ig / 250 – 300 mm		közepesen nehéz 3 – 5 kg / 300 – 450 mm	
	köztespánt típusa	csavarra	bemarás-hoz	csavarra	bemarás-hoz	csavarra	bemarás-hoz	csavarra	bemarás-hoz
	vasalat színe								
szállítás / 600 mm (könnyű), 900 mm (közepesen nehéz)	szürke	**504557**	**504563**	**504569**	**504575**	**504558**	**504564**	**504570**	**504576**
	fehér	**504559**	**504565**	**504571**	**504577**	**504561**	**504567**	**504573**	**504579**
	fekete	**504560**	**504566**	**504572**	**504578**	**504562**	**504568**	**504574**	**504580**
balra / 600 mm (könnyű), 900 mm (közepesen nehéz)	szürke	**504581**	**504587**	**504593**	**504599**	**504582**	**504588**	**504594**	**504600**
	fehér	**504583**	**504589**	**504595**	**504601**	**504585**	**504591**	**504597**	**504603**
	fekete	**504584**	**504590**	**504596**	**504602**	**504586**	**504592**	**504598**	**504604**
jobbra + balra / 1200 mm (könnyű), 1800 mm (közepesen nehéz)	szürke	**504605**	**504611**	**504617**	**504623**	**504606**	**504612**	**504618**	**504624**
	fehér	**504607**	**504613**	**504619**	**504625**	**504609**	**504615**	**504621**	**504627**
	fekete	**504608**	**504614**	**504620**	**504626**	**504610**	**504616**	**504622**	**504628**

❗ kötelező tartozékként külön hozzá kell vásárolni a rögzítést
❗ ajánlott oldalsó pántok, lásd az egyes készleteknél lévő kapcsolódó választékot

A Push to move alapkészlethez való rögzítés

kivitel	leírás	szín	kód
mechanikus rögzítés	a köztes fal alá kell csavarozni, a köztes fal eltolása 3 mm	szürke	**386105**
		fehér	**386106**
		fekete	**386107**
Design mágneses rögzítés	a köztes falba préselhető, köztes fal eltolása 8 mm	fehér	**416468**
		fekete	**416469**
Standard mágneses rögzítés	a köztes fal elé kell csavarozni, a köztes fal eltolása 13 mm	szürke	**416240**

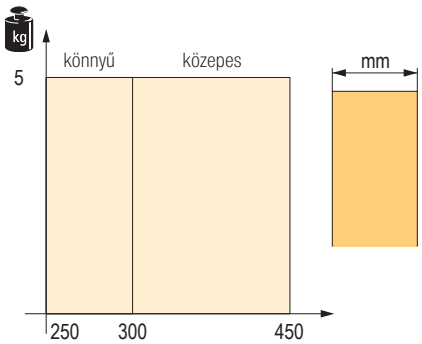

- kötelező tartozékok a Push to move alapkészlethez
- a készlet aretáló és rögzítőanyagokat is tartalmaz

Pull to move Silent könnyű és közepes ajtók

- **Változat:** Teljes WingLine L Pull to move Silent vasalatszett könnyű és közepesen nehéz ajtókhoz, beleértve a nyitószerkezetet, a felső vezetőt és az összecsukható ajtópántokat. Az ajtó teljesen kinyílik, miután meghúzta a fogantyút kb. 35°-os szögben, záráskor csillapítva záródnak.

nyitás oldala / max. szekrényszélesség	maximális szárnymagasság	500 mm				1000 mm			
	egy szárny maximális súlya / szélessége	könnyű, 3 kg-ig / 250 – 300 mm		közepesen nehéz 3 – 5 kg / 300 – 450 mm		könnyű, 3 kg-ig / 250 – 300 mm		közepesen nehéz 3 – 5 kg / 300 – 450 mm	
	köztespánt típusa	csavarra	bemarás-hoz	csavarra	bemarás-hoz	csavarra	bemarás-hoz	csavarra	bemarás-hoz
	vasalat színe								
jobbra / 600 mm (könnyű), 900 mm (közepesen nehéz)	szürke	**504629**	**504635**	**504641**	**504647**	**504630**	**504636**	**504642**	**504648**
	fehér	504631	504637	504643	504649	504633	504639	504645	504651
	fekete	504632	504638	504644	504650	504634	504640	504646	504652
balra / 600 mm (könnyű), 900 mm (közepesen nehéz)	szürke	**504653**	**504659**	**504665**	**504671**	**504654**	**504660**	**504666**	**504672**
	fehér	504655	504661	504667	504673	504657	504663	504669	504675
	fekete	504656	504662	504668	504674	504658	504664	504670	504676
jobbra + balra / 1200 mm (könnyű), 1800 mm (közepesen nehéz)	szürke	**504677**	**504683**	**504689**	**504695**	**504678**	**504684**	**504690**	**504696**
	fehér	504679	504685	504691	504697	504681	504687	504693	504699
	fekete	504680	504686	504692	504698	504682	504688	504694	504700

❗ kötelező tartozékként külön hozzá kell vásárolni a rögzítést, lásd 07.102 o.
❗ ajánlott oldalsó pántok, lásd az egyes készleteknél lévő kapcsolódó választékot

WingLine 230

Szárny specifikációk:

- szélesség (mm), 400 – 600
- magasság (mm), max. 3000
- vastagság (mm), 19 – 25
- szárny súlya 20 – 25 kg

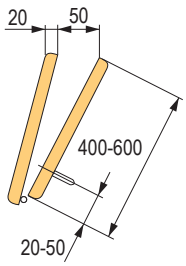



Wing Line 230 szett

kód	Hettich kód	leírás
108357	10083	1 db bal oldali összecsukható ajtóhoz való szett
108359	10084	1 db jobb oldali összecsukható ajtóhoz való szett
108363	79015	szett 2 harmonikaajtóhoz

Felső tartóprofil

kód	Hettich kód	szín	leírás
108374	79013	fehér	hossz 2400 mm

- felcsavarozható
- eloxált alumínium és műanyag bevonattal



ajtó- és szárnyszélesség kiszámítása
2 harmonikaajtó 4 szárnnyal

ajtók szélessége = korpusz belső szélessége + (2× ráütődés[1])

szárnyszélesség = korpusz belső szélessége – (3× rés) + (2× ráütődés[1]) ÷ 4

[1] ráütődés1: max. 15 mm, C méret 5 mm

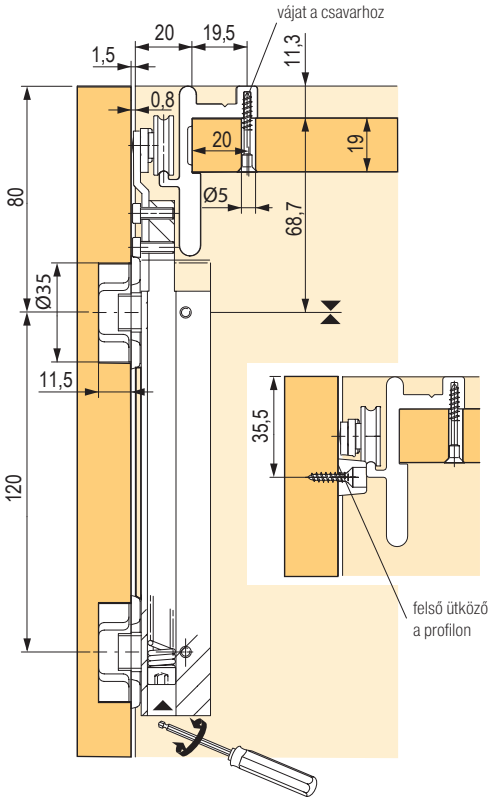

4 szárnyú ajtórendszerek **harmonikaajtó 4 szárnnyal**

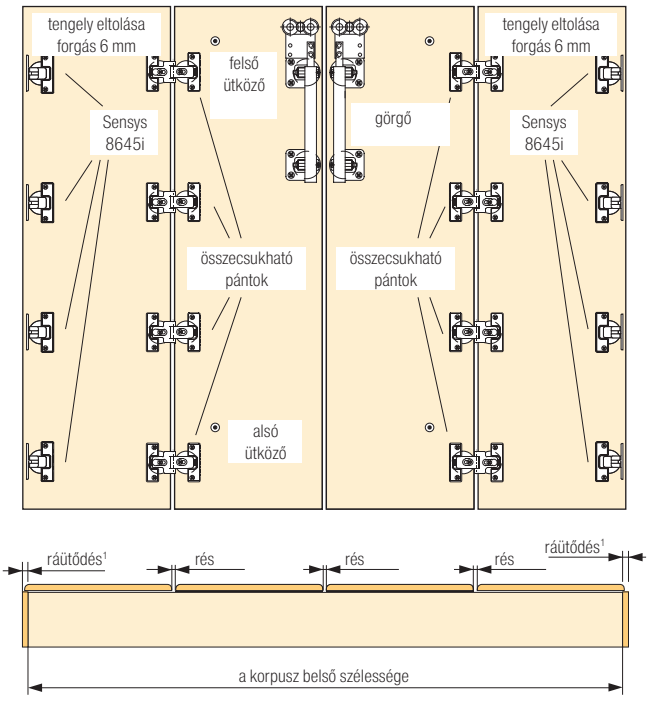

2 harmonikaajtó 4 szárnnyal

Választható tartozékok

Pull to move Silent szett

szín	bal	jobbra
szürke	**409291**	**409294**
fehér	**409292**	**409295**
fekete	**409293**	**409296**

Szárny specifikációk:

- magasság (mm), 1000 – 2400
- vastagság (mm), 16–19

Wing 77 szett

kód	Hettich kód	leírás	egy szárny szélessége (mm)	egy szárny teherbírása (kg)
104426	70986	szett 2 szárnyhoz	400–500	max. 25
108350	70987	szett 4 szárnyhoz	400	max. 20

- balos és jobbos változat

Felső és alsó vezetőprofil

kód	Hettich kód	leírás
104485	9193574	csomagolás 4 db
104425	70985	

- előfúrt
- felcsavarozható
- alumínium ezüst eloxált



ajtó- és szárnyszélesség kiszámítása

ajtók szélessége = korpusz belső szélessége + (2× ráütődés[1])
szárnyszélesség = korpusz belső szélessége – (3× rés) + (2× ráütődés[1]) ÷ 4

[1] ráütődés max. 15 mm, C méret 6 mm

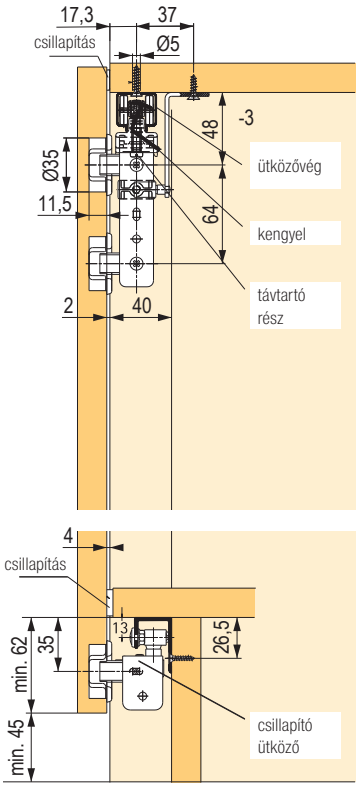

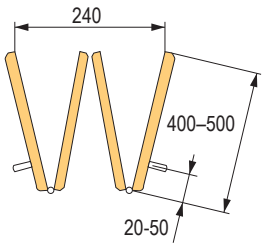



harmonikaajtó 4 szárnnyal

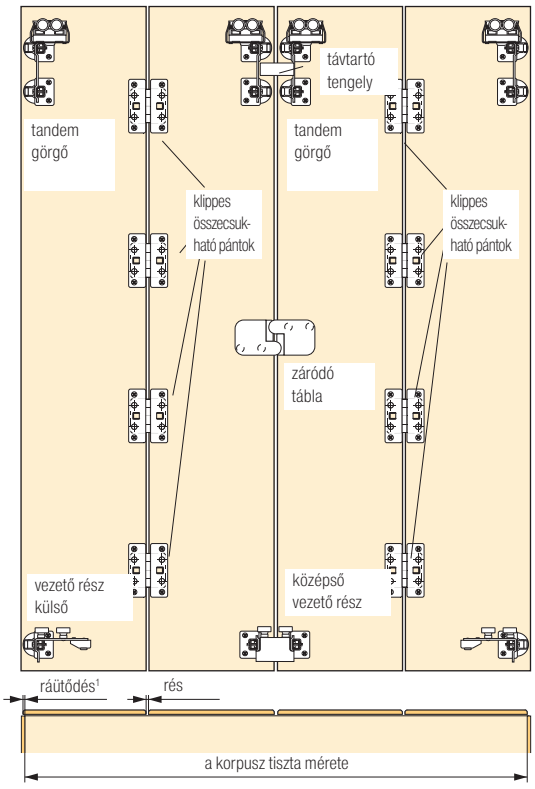

Az ajtóélek és rések lekerekítése (mint ujjvédő)

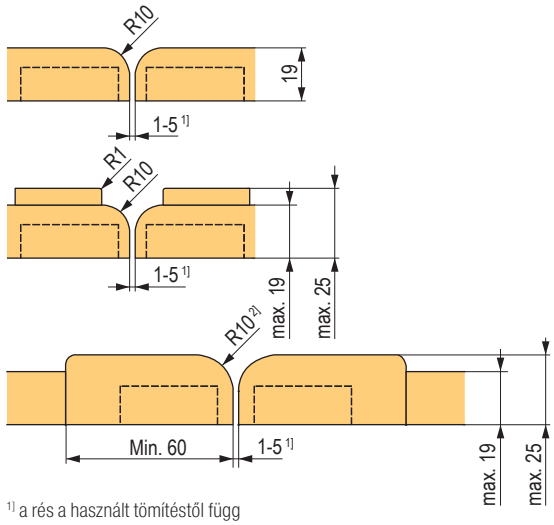

[1] a rés a használt tömítéstől függ
[2] lehető legnagyobb sugár

pántok összecsukott szárnyakhoz

625-s típus harmonikaajtókhoz





kód	Hettich kód	szín
104439	71648	nikkelezett acél

- a 625-ös pánt különösen alkalmas harmonikaajtókhoz
- nyitásszög 180°
- a pánt és a csap acélból készült, kopásálló műanyag közbülső gyűrűkkel
- szilárd csappal
- nikkelezett acél

A csap távolságának kiszámítása harmonikaajtók esetében

B furattávolság mm[1]	11,25	11,75	12,25	12,75	13,25
rés mm	5	4	3	2	1

[1] végezzen tesztszerelést

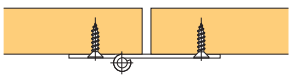

625-ös pánt harmonikaajtókhoz

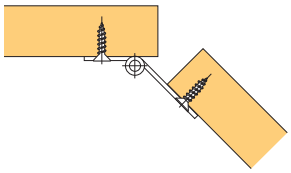

eltolt csappal való használat

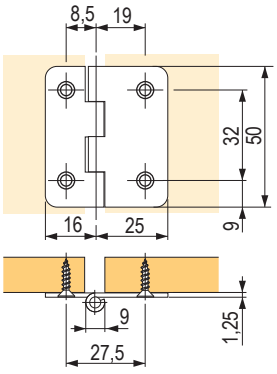

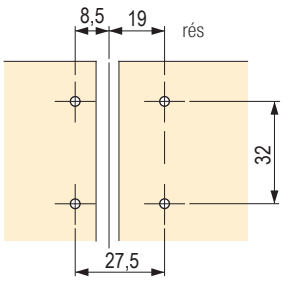

5,25 csapeltolás

Pánt harmonikaajtókhoz excenteres csappal



kód	Hettich kód	leírás
104142	46787	csavarozáshoz

- legalább 15 mm-es ajtóvastagság
- a hézag fokozatmentesen állítható a hajszálvékony és +4 mm közötti tartományban
- az ajtószárnyak mindig egy síkban vannak.
- a fúrás azonos a pánt mindkét részénél, amelyeket külön-külön szerelnek fel
- nyitásszög 180°
- 0 mm, 3 mm és 6 mm eltolás beállítása
- nikkelezett cinköntvény

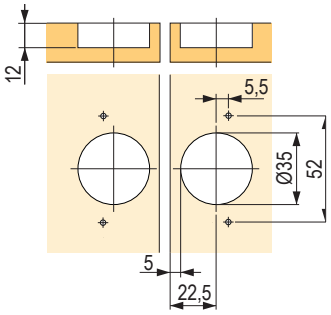



Ergonómia és dizájn a munkahelyen és otthon egyaránt



Az ASA Plastici **bútorokhoz** és villamosítási technológiai rendszerekhez **való elektromos alkatrészekkel** foglalkozik, amelyeket úgy terveztek, hogy **javítsák a kábelkezelést** és ergonomikusabbá tegyenek bármilyen környezetet, mind a munkahelyen, mind otthon. Plug & Play termékek minimalista és kompakt kialakítással, amelyek **minden nemzetközi szabványnak megfelelnek,** bővíthető kialakítással és konfigurációval.

DIZÁJN

A legkülönbözőbb környezethez és igényekhez **optimálisan illeszkedő dizájntermékek** sora.

ALKALMAZKODÁS

Sokoldalú és praktikus **megoldások, amelyek alkalmazkodnak** a különböző elektromos aljzatokhoz és adatátviteli rendszerekhez.

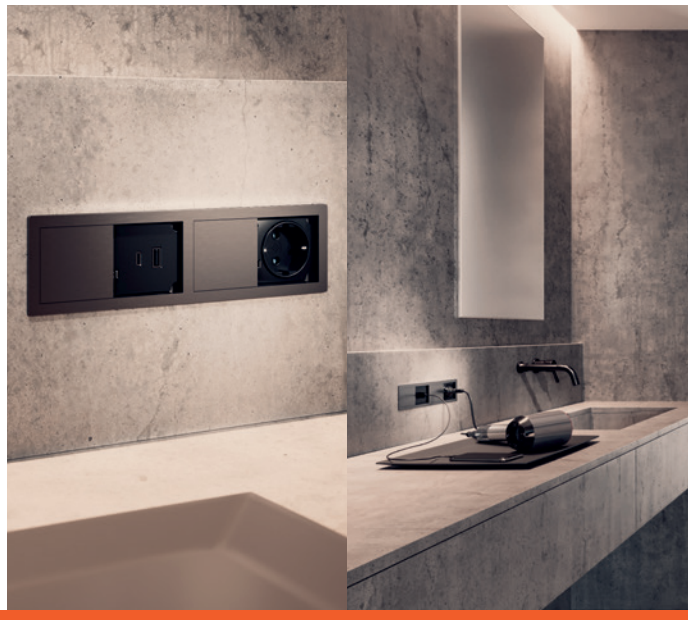





A legjobb minőségű anyagok

A termékcsaládot a **Made in Italy** garancia, valamint **a kiváló minőségű és biztonságos** alapanyagok jellemzik.

Plug & Play

A Plug & Play technológia **gyors és egyszerű telepítést** és használatra kész termékeket biztosít.

07.106

01
02
03
04
05
06
07
08
09
10
11
12
13
14
15
16
17

ajtószárny merevítő

- használható az esetleges elhajlás megelőzésére, vagy a már bekövetkezett elhajlás kiegyenesítésére
- ajtókon 16 mm vastagságtól 2600 mm magasságig használható
- szárnyanként 2 vasalat felszerelése ajánlott
- a szerelés egyszerű és problémamentes
- csavarozzon egy bal vagy jobb menetes rudat a központi házba
- a menetes rudakat a 35 mm átmérőjű lyukakba helyezett és csavarokkal rögzített végrögzítőkbe csavarozzák be
- a központi házban lévő anya elforgatásával a rudak kinyúlnak vagy visszahúzódnak, és így a lemez feszülni kezd
- a központi ház, a menetes rudak és a rudak végének rögzítése megakadályozza a szekrényben tárolt tárgyak esetleges sérülését

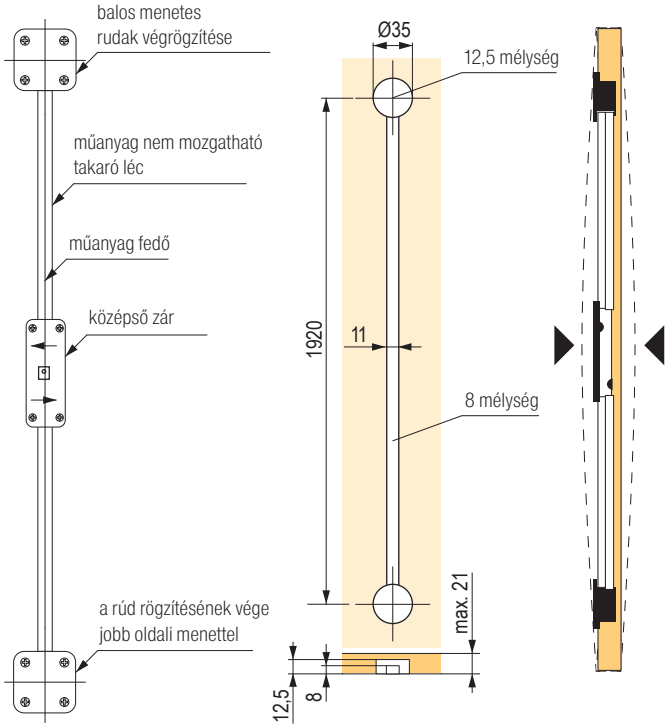

kód	Hettich kód	szín
104091	45198	barna műanyag

- takaróprofilokkal

a szett tartalmazza

1 rúd végrögzítése
jobb oldali menettel



1 műanyag fedő



1 rúd végrögzítése
bal oldali menettel



2 műanyag sín



1 központi ház



2 takarósín-tartó



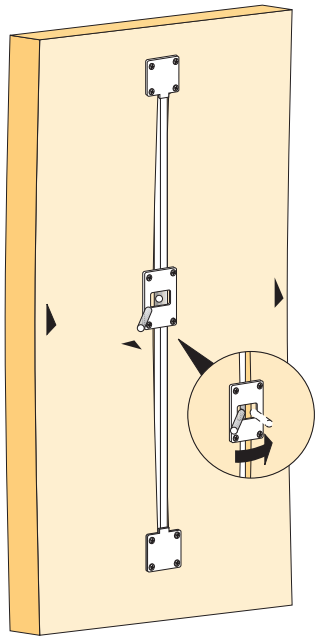

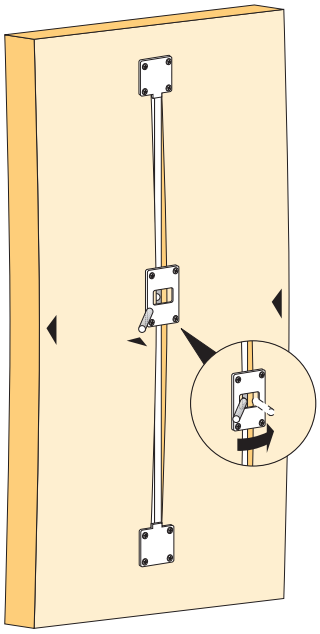

nyíló és tolóajtók vasalatai

KA 5740

- klasszikusan nyitható ajtókhoz, a korpuszba való becsúsztatás lehetőségével
- a tartozékkészlet használata esetén az ajtó felfelé csúsztatható



Szárny specifikációk:
- szélesség (mm), 300 – 700
- magasság (mm), 600 – 1800
- súly (kg), 14
- vastagság (mm), 16 – 32

kód	Hettich kód	hossz (mm)
106114	41371	300
107508	41372	350
105748	41373	400
106324	41374	450
105268	41375	500
105378	41376	550
107090	41377	600
104009	41378	650
105788	41379	700

kód	Hettich kód	leírás
107517	9079526	Tartozékszett

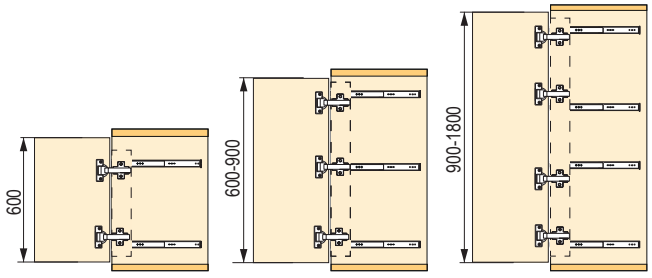

A vasalatok ajánlott száma az ajtó magasságának megfelelően.

kód	Hettich kód	leírás
264196	9090260	Sensys vastag ajtókhoz integrált csillapítással, ráütődő
104529	73913	Intermat 9936 T42 K0, ráütődő
300804	9155241	Intermat 9935 43 mm-re B18 TH22

- ajánlott talpak: 106403 – csavar, 119240 – eurocsavar

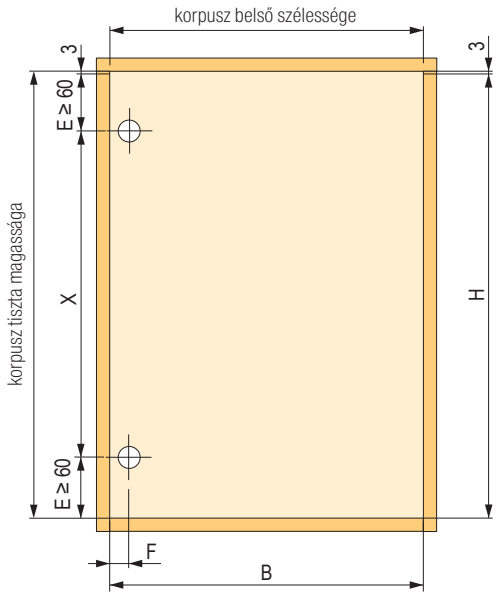

H = korpusz belső magassága – 6 mm
B = korpusz belső szélessége – 6 mm
X = ajtó magassága – 2× E

StrongWire – kihúzható ruhakosarak, csillapítással

Drótkosár keretben



barna	méretek (szélesség × mélység × magasság mm)	korpusz szélesség
399805	564 × 420 × 140	600
399806	664 × 420 × 140	700
399807	764 × 420 × 140	800
399808	864 × 420 × 140	900



Fonott kosár keretben



barna	méretek (szélesség × mélység × magasság mm)	korpusz szélesség
399809	564 × 420 × 140	600
399810	664 × 420 × 140	700
399811	764 × 420 × 140	800
399812	864 × 420 × 140	900



StrongWire – nyakkendő-, öv- és nadrágakasztók, csillapítással

Ékszerbetét keretben



barna	méretek (szélesség × mélység × magasság mm)	korpusz szélesség
400320	564 × 420 × 61	600
400321	664 × 420 × 61	700
400322	764 × 420 × 61	800
400323	864 × 420 × 61	900



Nadrágtartó keretben



barna	méretek (szélesség × mélység × magasság mm)	korpusz szélesség	rudak száma
400324	564 × 420 × 56	600	7
400325	664 × 420 × 56	700	9
400326	764 × 420 × 56	800	11
400327	864 × 420 × 56	900	13



StrongWire – kihúzható cipőtartó, széf, lehajtható ruharúd

Cipőtartó csillapított kihúzású keretben



barna	méretek (szélesség × mélység × magasság mm)	korpusz szélesség
400328	564 × 420 × 160	600
400329	664 × 420 × 160	700
400330	764 × 420 × 160	800
400331	864 × 420 × 160	900



Széf

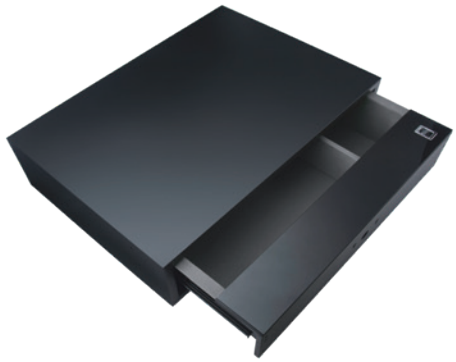

barna	méretek (szélesség × mélység × magasság mm)	zár
400339	400 × 150 × 480	ujjlenyomat

Ruhalift ruharúd



barna	méretek (szélesség × mélység × magasság mm)	korpusz szélesség
400332	564 / 764 × 808 × 140	600 – 800
400333	764 / 964 × 808 × 140	800 – 1000

StrongWire – forgó cipőtartó, akasztók

Forgó cipőtartó



barna	méretek (szélesség × magasság × mélység mm)	polcok száma
400334	718 × (1155 – 1255) × 360	6
400335	718 × (1425 – 1525) × 360	8
400336	718 × (1695 – 1795) × 360	10



Kihúzható nadrágakasztó



barna	méretek (szélesség × mélység × magasság mm)
400337	350 × 145 × 425

Kihúzható fogas vállfákhoz



barna	méretek (szélesség × mélység × magasság mm)
400338	54 × 137 × 425

StrongWire – nadrágakasztók, szennyeskosár

Nadrágakasztó

- teljes kihúzású golyós fióksín csillapítás nélkül
- nadrágok és szoknyák felakasztásához

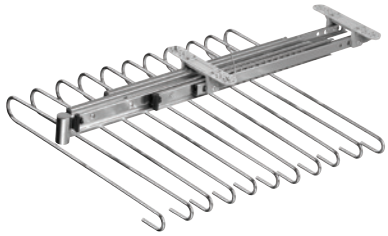

kód	szín	szélesség (mm)	min. magasság (mm)	mélység (mm)
229402	króm	375	93	470

Szennyeskosár



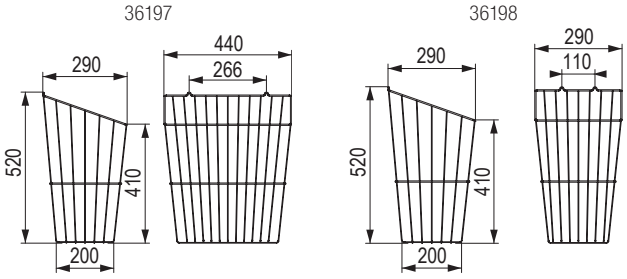

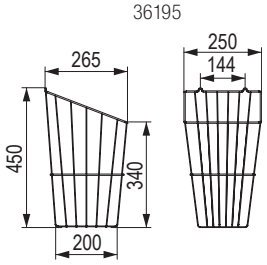

kód	szélesség (mm)	magasság (mm)	mélység (mm)	szín
36197	440	520	290	fehér
36198	290			
36195	250	450	265	

StrongWire – kihúzható Mesh kosarak

Fiók típusa – Flex

Flex műanyag fióksínhez



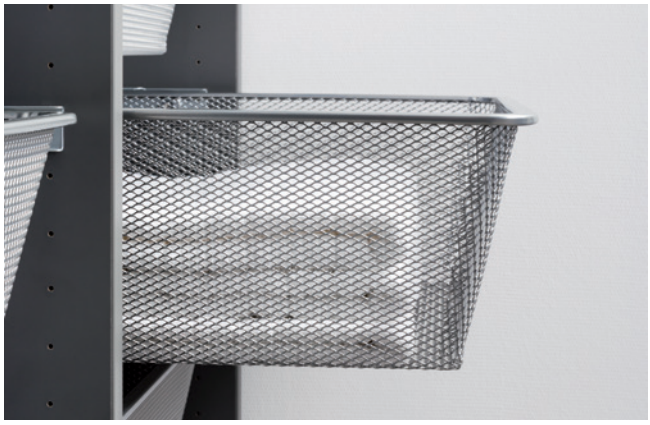

kód	korpusz szélesség (mm)	szélesség (mm)	mélység (mm)	magasság (mm)	szín
351019	400	336	494	160	fehér
351020	500	436			
351021	600	536			
351022	800	736			
351023	1000	936			
351024	400	336			antracit
351025	500	436			
351026	600	536			
351027	800	736			
351028	1000	936			

a kosárhoz meg kell vásárolni a FLEX fióksínt
(07.115 o., a korpusz színe és vastagsága szerint)

Fiók típusa – Roller

Roller görgős sínhez



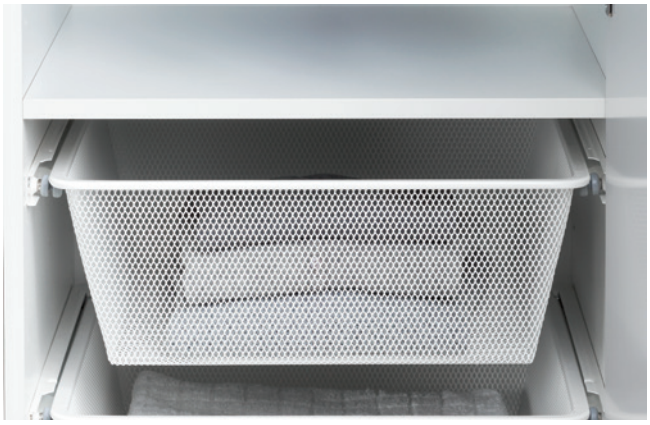

kód	korpusz szélesség (mm)	szélesség (mm)	mélység (mm)	magasság (mm)	szín
504802	400	336	494	160	fehér
504803	500	436			
504804	600	536			
504805	800	736			
504806	400	336			antracit
504807	500	436			
504808	600	536			
504809	800	736			

a kosárhoz a Roller síneket kell megvásárolni
(07.115 o., a korpusz színe és vastagsága szerint)

StrongWire – drótos ruhakosarak

Fiók típusa Flex

Flex műanyag fióksínhez



kód	korpusz szélesség (mm)	szélesség (mm)	mélység (mm)	magasság (mm)	szín
351049	400	336	494	85	fehér
351050	500	436			
351051	600	536			
351058	400	336		175	
351059	500	436			
351060	600	536			
351061	800	736			
351062	1000	936			

a kosárhoz Flex sínt kell hozzávenni (16 mm-es kosárhoz 351098 kód, 18 mm-es kosárhoz 351101 kód)

Fiók típusa Roller

Roller görgős sínhez



kód	korpusz szélesség (mm)	szélesség (mm)	mélység (mm)	magasság (mm)	szín
504795	400	336	494	85	fehér
504796	500	436			
504797	600	536			
504798	400	336		175	
504799	500	436			
504800	600	536			
504801	800	736			

a kosárhoz Roller sínt kell hozzávenni (16 mm-es kosárhoz 351104 kód, 18 mm-es kosárhoz 351107 kód).

Műanyag FLEX sín



kód	korpusz (mm)	szélesség (mm)	mélység (mm)	magasság (mm)	szín
351098	16	40	338	45	fehér
351099					antracit
351101	18				fehér
351102					antracit

Roller görgős sín



kód	korpusz (mm)	szélesség (mm)	mélység (mm)	magasság (mm)	szín
504810	16	26	472	26	fehér
504812					antracit
504813					fehér
504814					antracit

StrongIn – ruhaliftek

Teherbírása max. 10 kg, a felső pozícióba való felfutás csillapításával

kód	szín	szélesség (mm)	magasság min. (mm)	mélység (mm)
132226	fekete/króm	690–920	880	250
132227	RAL9006 / alumínium			
317509	fehér			
JU001	fekete/króm	890–1 250		
JU002	RAL9006 / alumínium			
317510	fehér			

- a rúd mérete a korpusz belső méretéhez



132226



317509



JU002

Teherbírás 12 és 15 kg

kód	leírás	teherbírás (kg)	méret (mm)	szín
284646	egykaros emelő / L	12	415–515	szürke / króm
288109	egykaros emelő / P			
100730	kétkaros emelő 700	15	750–1150	

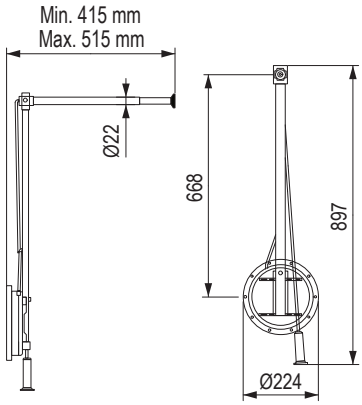

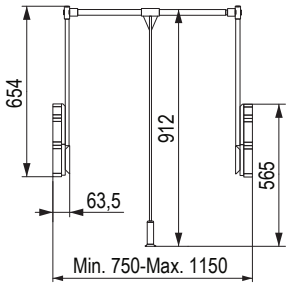

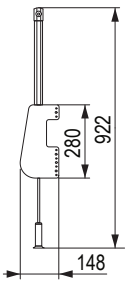



Conero – gardróbszekrény felszerelés / gardróbok

KESSEBÖHMER

Hátsó vagy elülső fenék és hátsó üveg

Vágások méretei más anyagokhoz (alj, hátlap, előlap):
- alj – (KB-119) × 425 × 16–19
- hátlap – (KB-119) × 61 valamint 157 (H72 valamint H168) × 16–19
- előlap – (KB-43) × 61 valamint 157 (H72 valamint H168) × 16–19



fiók magassága H72		fiók magassága H168	
fekete	pezsgő arany	fekete	pezsgő arany
497148	**497147**	**497190**	**497189**

Első és hátsó üveg

első és hátsó üveg H72	
kód	korpuszhoz (KB)
497152	500
497154	600
497157	700
497159	800
497161	900
497163	1000

- edzett üveg; nem rövidíthető
- az adott KB korpuszszélességhez tervezték

első és hátsó üveg H168	
kód	korpuszhoz (KB)
497194	500
497196	600
497199	700
497201	800
497203	900
497205	1000

- edzett üveg; nem rövidíthető
- az adott KB korpuszszélességhez tervezték

Fióksín fiókhoz

kód	hossz (mm)
497165	475

Hátsó üveg

hátsó üveg H72	
kód	korpuszhoz (KB)
497175	500
497177	600
497180	700
497182	800
497184	900
497186	1000

- edzett üveg; nem rövidíthető
- az adott KB korpuszszélességhez tervezték

Rövidíthető polc

kód	max. a korpuszhoz (KB)
497206	762
497207	1020

- vágás KB-119 mm

Alátét a polcokhoz

kód	sz × h × m
497167	25 × 453 × 69

KESSEBÖHMER

Conero – gardróbszekrény felszerelés / gardróbok

Betétek a fiókokba

- a betéteket mindig polccal kell kombinálni



kód	méretek (mm-ben)	használat
497212	223 × 425 × 14	övek, nyakkendők
497210		ékszerek, gyűrűk

Cipőtartó a fiókba

- vágás KB – 15 mm



belső szélesség 762 (mm)		belső szélesség 1020 (mm)	
fekete	pezsgő arany	fekete	pezsgő arany
497214	**497215**	**497216**	**497217**

Cipőtartó profil rögzített polcra

- vágás KB – 51,5 mm

belső szélesség 582 (mm)		belső szélesség 1114 (mm)	
fekete	pezsgő arany	fekete	pezsgő arany
497218	**497219**	**497220**	**497221**

Conero – gardróbszekrény felszerelés / gardróbok

KESSEBÖHMER

Fióksínszett nadrágokhoz vagy szennyeskosárhoz



Kihúzható szett nadrágokhoz vagy szennyeskosár			ajánlás		
fekete	pezsgő arany	KB (mm)	nadrágho-rog	keskeny kosár	széles kosár
497253	**497266**	500	5	1	×
497256	**497269**	600	7	2	×
497259	**497272**	700			×
497260	**497273**	800	11	1	1
497262	**497275**	900	12	3	×
497264	**497277**	1000	14	2	1

Fióksínszett tartozékai

fekete	leírás
497281	nadrághorog
497251	széles szennyeskosár
497252	keskeny szennyeskosár

Oldalsó kihúzható fogasok





fekete	pezsgő arany	leírás
497284	**497285**	nadrágok
497286	**497287**	szennyeskosár
497288	**497290**	övek / nyakkendők
497292	**497294**	övek / nyakkendők tálcával
497296	**497298**	övek / nyakkendők
497300	**497302**	övek / nyakkendők tálcával

KESSEBÖHMER

Conero – gardróbszekrény felszerelés / gardróbok

Összecsukható ruhaliftek



szín		teherbírás	KB esetében (mm)
fekete	pezsgő arany		
497304	**497310**	14	445–628
497305	**497311**		625–808
497306	**497312**		805–988
497307	**497313**		985–1168
497308	**497314**	17	805–988
497309	**497315**		985–1168

Összecsukható ruhaliftek polccal



szín		teherbírás	KB esetében (mm)
fekete	pezsgő arany		
497317	**497321**	20	445–628
497318	**497322**		625–808
497319	**497323**		805–988
497320	**497324**		985–1168

Tartozékok

fekete	leírás
497316	alátét összecsukható szekrényrúdhoz

StrongIn – szekrényrudak és tartók

Ovális ruharúd



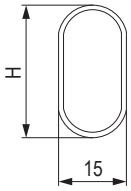

kód	H (mm)	L (mm)	szín
193150	22	2000	króm
15512	30	3000	
120405	30	2000	
15500	22	3000	
313755	30	2900	eloxált alumínium
352914	30	3000	fehér

Ovális ruharúd tartó

15505



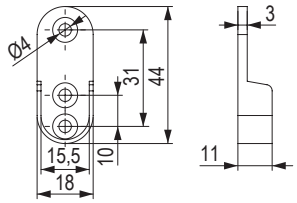

314029

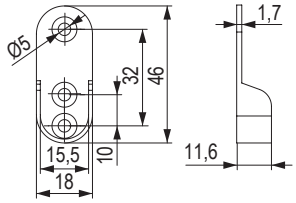

344270

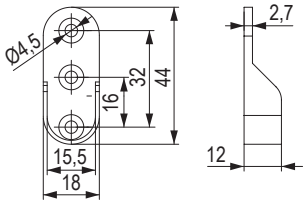

kód	szín	anyag
15505	króm	cink
314029		acél
344270	ezüst	cink

Ovális ruharúd csapokkal



349588

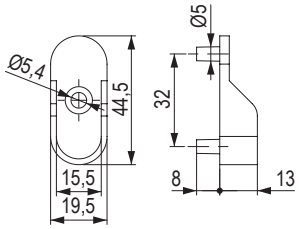

352928

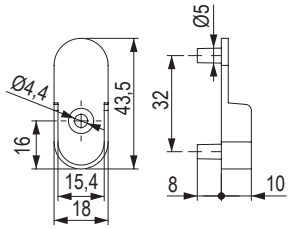

kód	szín
349588	ezüst
352928	króm

Felülre csavarozható ruharúd tartó



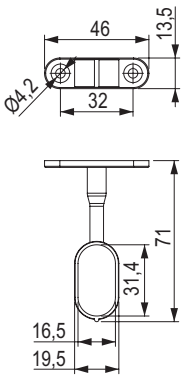

kód	szín
15541	króm

StrongIn – szekrényrudak és tartók

Felülre csavarozható zárt ruharúd tartó



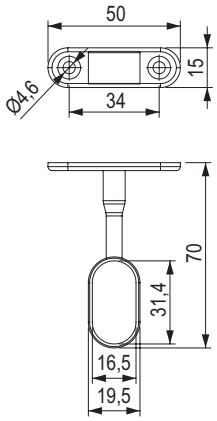

kód	szín
355870	króm

Ovális szekrényrúdtartó a polc alá csavarozható



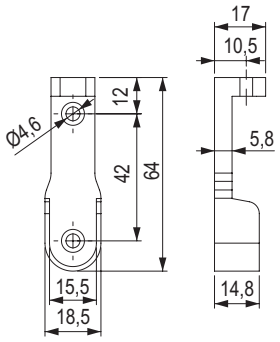

kód	szín
355869	króm

Ovális szekrényrúdtartó – műanyag



kód	szín
352496	bükk
352497	fehér
352498	barna

Kerek szekrényrúd



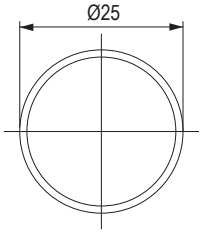

kód	hossz (mm)	falvastagság (mm)	szín
284647	3 000	1	króm
15513		0,7	

StrongIn – szekrényrudak, tartók, kihúzható fogas vállfákhoz

Kerek ruharúd tartó

- Ø 25 mm



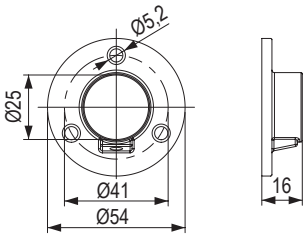

kód	szín	anyag
15514	króm	acél
343059		cink

Kerek ruharúd tartó – műanyag

- Ø 25 mm



kód	szín
129759	fehér
129760	barna
129758	fekete
100185	bükk
101199	tölgy
101202	éger

Kihúzható fogas vállfákhoz

- masszív acélhuzalból gyártva
- fekete PVC és króm elegáns kombinációja
- alkalmazható nagyobb terhelésnél, megfelel az extra teherbírású követelményeknek is

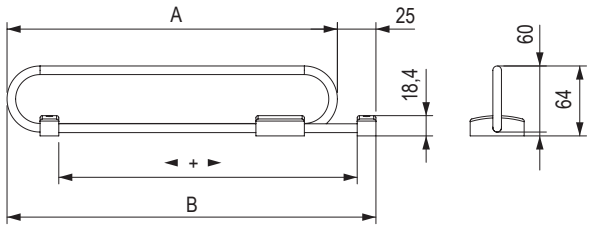

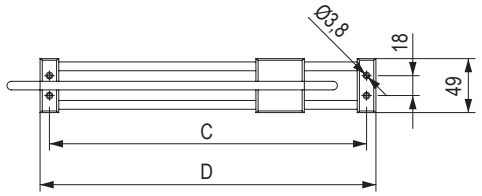

kód	A hossz (mm)	B (mm)	C (mm)	D (mm)
503104	250	275	233	250
284653	300	325	283	300
284654	350	375	333	350
284655	400	425	383	400
284656	450	475	433	450

ViBO Design your space

keretek, kosarak és fogasok a keretekbe

Kihúzható keret csillapítással

- golyóscsapágyazott, teljes kihúzású fióksín csukástompítással
- színkivitel alumínium és króm
- keretek kosarak felfüggesztésére, megtalálhatóak a katalógus következő oldalain
- a legmegfelelőbb típust a kosarak és a fogasok szélessége és a keret belső szélessége alapján választja ki



kód	külső szélesség (mm)	belső szélesség (mm)	mélység (mm)	magasság (mm)
284626	400–480	320–400	513	58
284627	550–620	470–540		
284628	690–760	610–680		
284629	830–900	750–820		
284630	900–970	820–890		

Nadrágtartó

- kihúzható keretbe akasztáshoz
- alkalmas nadrágok és szoknyák felakasztására

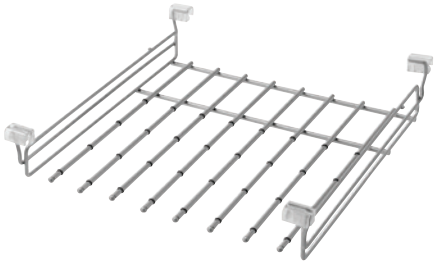

kód	szélesség (mm)	mélység (mm)	magasság (mm)
88505	479	510	103
88575	755		

Drótkosár

- kihúzható keretbe akasztáshoz
- alkalmas kisebb ruhák tárolására: zoknik, alsóneműk stb.

kód	szélesség (mm)	mélység (mm)	magasság (mm)
88566	305	510	151
88528	410		
88529	490		
88530	730		



kosarak keretekbe és kiegészítők

Cipőkosár

- drót polc állítható keretbe csúszásgátló bevonattal
- rögzítőelemekkel



kód	szélesség (mm)	mélység (mm)	magasság (mm)
88531	380	510	200
88536	460		

Műanyag rögzítők kosárra

- pót

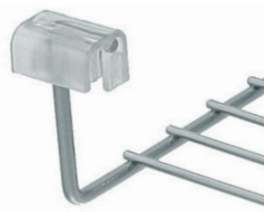

kód	leírás
87824P	szett: 4 db

Átlátszó tál

- átlátszó műanyag
- kis tárgyakhoz
- szétcsúsztatható



kód	szélesség (mm)	mélység (mm)	magasság (mm)
88548	98	440–520	43

Keretrögzítő konzol

- kerethez csillapított sínnel
- akkor használható, ha a korpusz szélesebb, mint a keret maximális szélessége, vagy ha a keretet egy polc alá szerelik (lásd a képet)





kód	szélesség (mm)	mélység (mm)	magasság (mm)	szín
87878A	52	335	78	alumínium

ViBO
Design your space

oldalsó kihúzható polcok és cipőtartók, kihúzható fogasok

Cipőtartó

- golyós teljes kihúzású fióksín (csillapítás nélkül)
- színkivitel alumínium / króm
- univerzális jobbos-balos változat



kód	szélesség (mm)	mélység (mm)	magasság (mm)
284635	275	515	565

Dupla polc

- golyós teljes kihúzású fióksín (csillapítás nélkül)
- színkivitel alumínium / króm
- univerzális jobbos-balos változat



kód	szélesség (mm)	mélység (mm)	magasság (mm)
284634	275	515	565

Fogas vállfákhoz

- golyós teljes kihúzású fióksín (csillapítás nélkül)
- színkivitel alumínium / króm
- univerzális jobbos-balos változat



kód	szélesség (mm)	mélység (mm)	magasság (mm)
284633	50	500	175

Öv és nyakkendő tartó

- golyós teljes kihúzású fióksín (csillapítás nélkül)
- színkivitel alumínium / króm
- univerzális jobbos-balos változat



kód	szélesség (mm)	mélység (mm)	magasság (mm)
284632	165	500	50

Fogas nadrágok és szoknyák számára



kód	szélesség (mm)	mélység (mm)	magasság (mm)
284631	260	500	260

ruhaliftek és tartozékok

Ruharúd

- ruhalift csillapítással
- matt szürke műanyag



kód	szélesség (mm)	mélység (mm)	magasság (mm)	teherbírás (kg)
315969	500–750	168	806	12
315970	750–1250			



Távtartó alátét



kód	Ø (mm)	magasság (mm)
315971	148	16

- távolság 16 mm
- 2 db a csomagban

DUO LIFT 10

kód	Hettich kód	leírás
104355	9079878	kétoldalú szerelés a korpuszra



- teherbírás 10 kg
- szélesség teleszkópos beállítása 750 – 1170 mm szélességű korpuszokhoz
- szerelés a 32-es rendszerben
- szekrényrúd krómozott acélból
- test, összecsukható kar, műanyag és acél, alumínium kivitelben

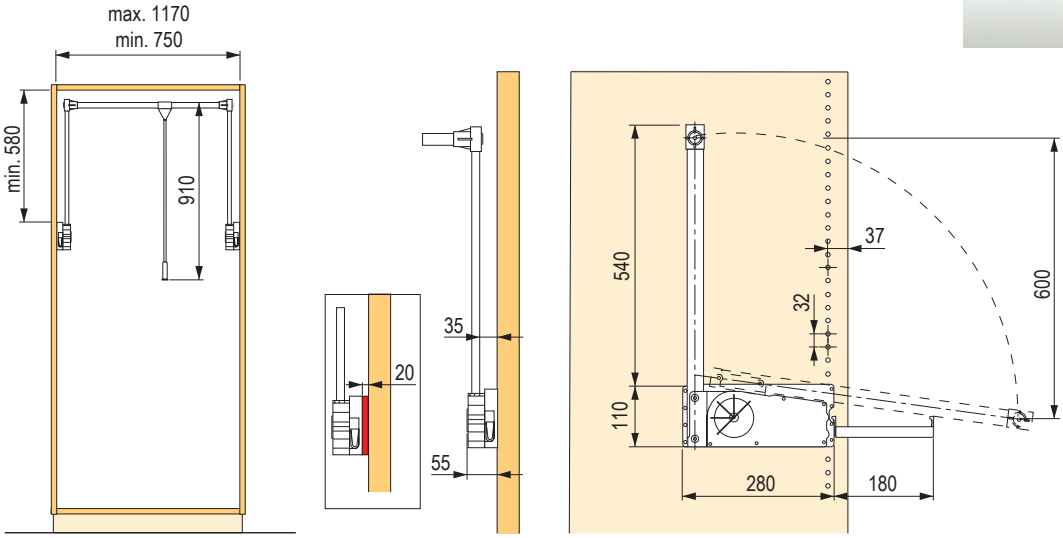

DUO LIFT 18

kód	Hettich kód	leírás
119204	9079882	kétoldalú szerelés a korpuszra



- teherbírás 12 – 18 kg
- szélesség teleszkópos beállítása 750 – 1170 mm szélességű korpuszokhoz
- szerelés a 32-es rendszerben
- rugóerő beállítása 4 fokozatban: 12 – 14 – 16 – 18 kg
- szekrényrúd krómozott acélból
- test, összecsukható kar, műanyag és acél, alumínium kivitelben

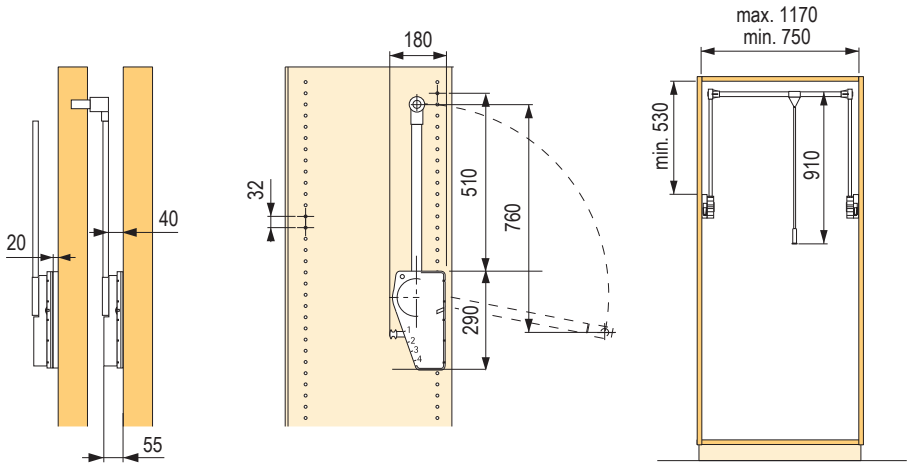

szekrényrudak és tartók

Ovális acél

- acél, fényes króm



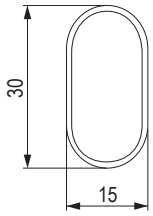

kód	Hettich kód	hossz (mm)
107529	47615	2000

Ovális alumínium

- anyag vastagság 1,2 mm
- eloxált alumínium



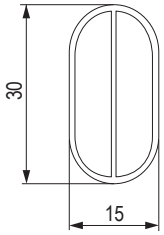

kód	Hettich kód	hossz (mm)
107988	9079590	3000

Rúdtartó

- nyílás távolság 32 mm
- nikkelezett cinköntvény



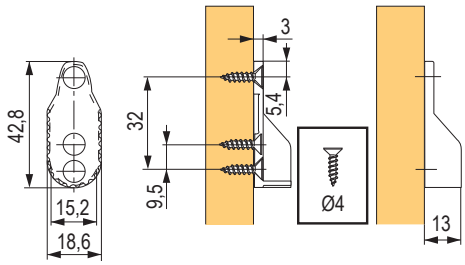

a ruharúd hossza = a korpusz belső szélessége – 7 mm

kód	Hettich kód	leírás
106469	70664	felcsavarozható

Rúdtartó polc alá

- speciális M6 × 25 csavarral
- 2 nyílás az oldalra történő rögzítéshez
- nikkelezett cinköntvény

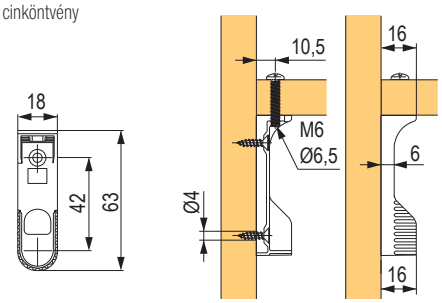

a ruharúd hossza = a korpusz belső szélessége – 13 mm

kód	Hettich kód	leírás
119133	70668	a polc alá csavarozható

Kiegészítő ruharúdtartó

- speciális M6 × 25 csavarral
- nikkelezett cinköntvény



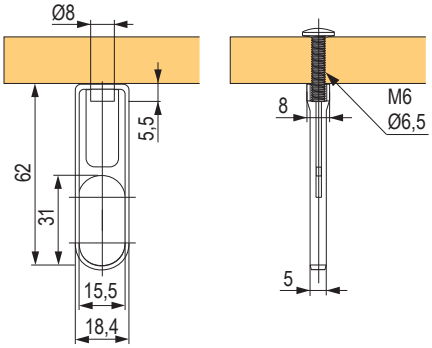

kód	Hettich kód	leírás
107739	70676	a polc alá csavarozható

fogasok

Nyakkendőtartó

- nikkelezett acél



kód	Hettich kód	hossz (mm)
104298	48890	300

Quadro kihúzható fogas vállfákhoz

- polc alatti telepítéshez
- korpuszmélység min. 400 mm
- Quadro fióksín: acél, ezüst lakkozással
- fogas: nikkelezett acél



kód	Hettich kód	teherbírás (kg)
103999	9136277	25

Kihúzható nadrágtartó



kód	Hettich kód	szerelési típus	szélesség (mm)	mélység (mm)	magasság (mm)	a függesztő rudak száma	korpuszhoz (mm)
153640	9079968	a oldallemezek között	741	500	82	13	800

- ezüst porfesték

A csomag a klasszikus nyitású ajtókkal ellátott korpuszok távtartó elemeit is tartalmazza, azok számát és vastagságát a táblázatban találja.

korpusz oldalfalának vastagsága (mm)	korpusz (mm)			
	500	600	800	1000
16	2 ×16	2 ×16	4 ×16	4 ×16
18	2 ×12	2×12	2 ×16 a 2 ×12	2 ×16 a 2 ×12
19	×	×	2 ×14 a 2 ×12	2 ×14 a 2 ×12

MAKE ME fali rendszerek

cordia

Rendszer MAKE ME

- a Make Me egy variálható alumínium fali rendszer, amelyet a modern belső terek és gardróbok számára terveztek
- tárhelyek dizájnos és izgalmas megoldásai, egyszerű szerelés és könnyű összeszereléssel
- az egyes komponensek a lábak rögzítéséhez szükséges vasalatokkal vannak csomagolva





Alumínium tartóláb

kód	szín	hossz (mm)
CP0001	alumínium	2 250
402495	matt fekete	

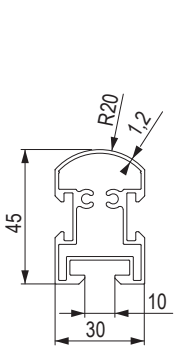

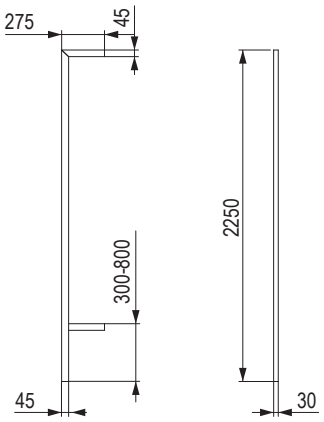



cordia

MAKE ME fali rendszerek

Szekrénytartó

kód	szín
CP0004	alumínium
402494	matt fekete

- a szett tartalmaz: két egyenes felső rögzítő elemet, két darab alsó rögzítő elemet L profilhoz, és vasalatot a lábhoz rögzítéshez
- komplett szett egy szekrényhez

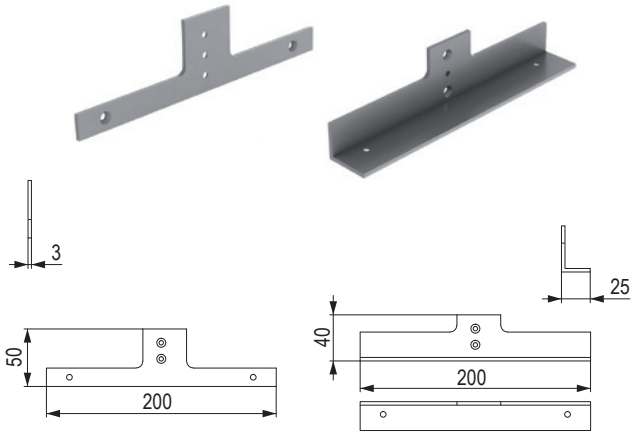

Polctartó egyenes

kód	szín
CP0005	alumínium
402493	matt fekete

- a készlet két polctartót tartalmaz
- teljes készlet az egyik polc lábakhoz való rögzítéséhez

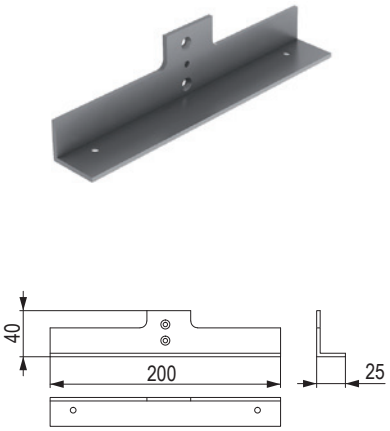

Cipőpolctartó

kód	szín
146982	alumínium
402492	matt fekete

- a készlet két polctartót tartalmaz
- teljes készlet az egyik polc lábakhoz való rögzítéséhez

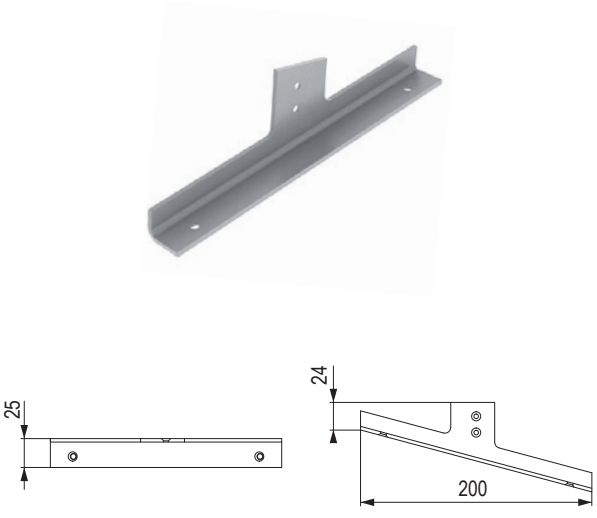

Ruharúd

kód	szín	L hossz (mm)
505425	alumínium	600
505427	matt fekete	
505428	alumínium	800
505429	matt fekete	
505430	alumínium	900
505431	matt fekete	

- a készlet tartalmazza a lábakhoz való rögzítést is

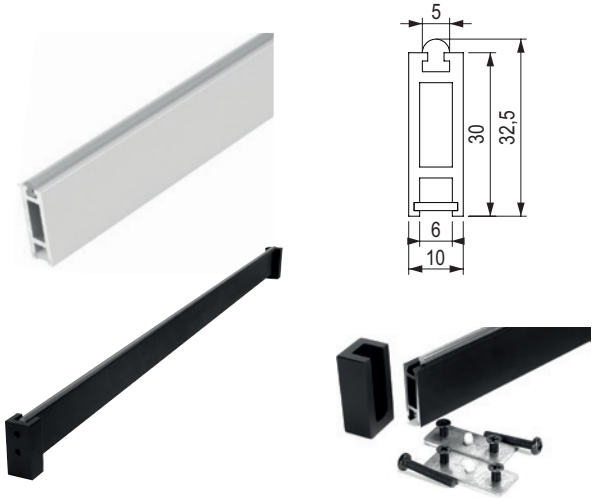

Vertiko falrendszer

- függőleges profilok, polctartók és szekrények fali rendszere



Falra szerelhető profil 2606 mm

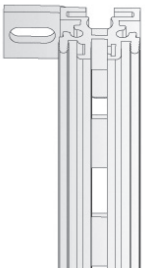

kód	szín
500710	alumínium

- a profil egy szabályozólemezt és egy csavart is tartalmaz
- a profil felszerelhető villamosítással

Műanyag klipsz a panel rögzítéséhez

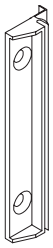

kód	szín
309018	műanyag

Fali rögzítő elem

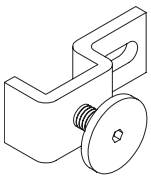

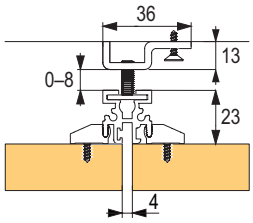

kód	anyag
309017	fém

❗ 1 db használata ajánlott 0,5 m falprofilra

Tartó fa polcokhoz

kód	szín	hossz (mm)	rögzítés polc	polc vastagsága (mm)
420886	sötétbarna	300	oldalsó	18
506921	matt fekete			
402852	sötétbarna	400	oldalsó	25–36
506924	matt fekete			
402853	sötétbarna	500	oldalsó	25–36
506926	matt fekete			
402854	sötétbarna		bal alsó	max. 25
402855			jobb alsó	
402856			alsó középső	

❗ az oldalsó rögzítéssel rendelkező polctartókat polctámaszokkal szükséges kiegészíteni

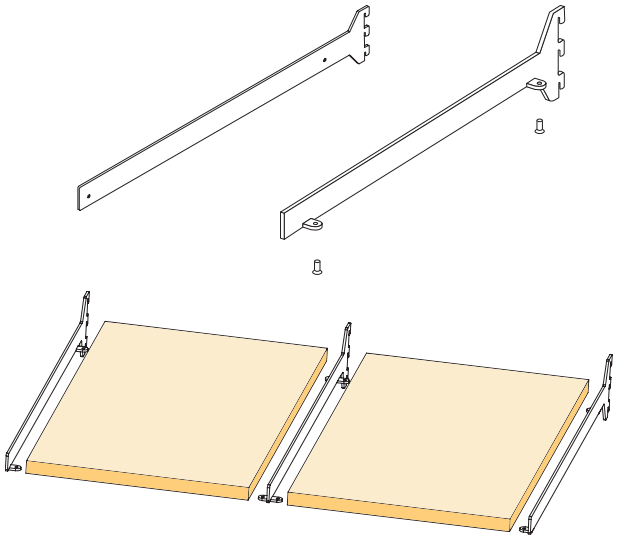

Vertiko falrendszer

A profil sarokcsatlakozója

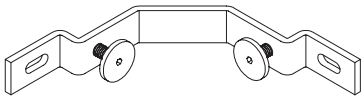

kód	anyag
309019	fém

Szekrénytartó

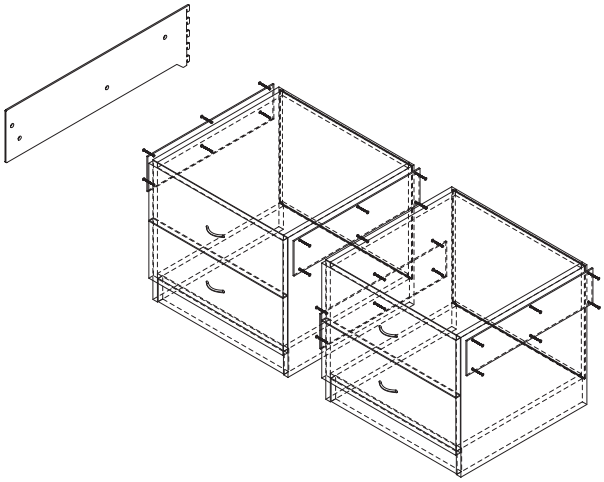

kód	szín	hossz (mm)
402857	sötétbarna	500
506932	matt fekete	

Ruharúd tartó

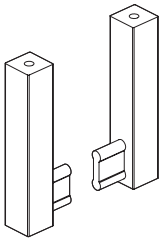

kód	szín
402858	sötétbarna
506933	matt fekete

- egy M5 csavarral rögzítse a tartót a polcra

Ruharúd

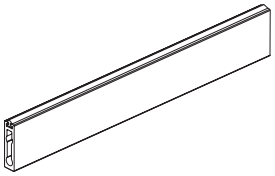

kód	szín	hossz (mm)
402859	sötétbarna	900
506934	matt fekete	

Középső polctámasz

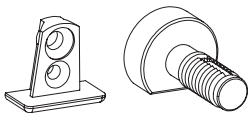

kód	használat
408377	polcok rögzítéséhez

- teljes készlet két polc folyamatos rögzítéséhez
- a szett tartalmazza:
  - 4 db polc-alátámasztás menettel
  - 4 db csavar M4 × 8

Oldalsó polctartó

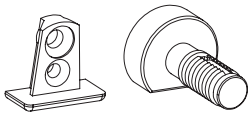

kód	használat
408376	polcok rögzítéséhez

- használjon két oldalsó polctartót egy polchoz
- a szett tartalmazza:
  - 2 db polc-alátámasztás menettel
  - 2 db csavar M4 × 8

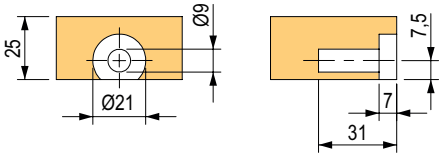

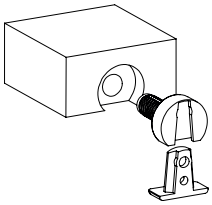

az egyes betéttípusok hozzávetőleges súlya

a gyártók adatai és az általánosan közölt adatok alapján

bútorlap	kg / 1 m²	
	-tól	-ig
8 mm	5	6
10 mm	6	8
12 mm	7	9
16 mm	10	11
18 mm	11	12
19 mm	17	18
22 mm	13	17
25 mm	15	19
28 mm	16	20
38 mm	20	25

anyagtípus	kg / 1 m²	
	-tól	-ig
MDF 10 mm	6	8
MDF 18 mm	12	14
MDF 25 mm	17	19
MDF 28 mm	19	21
üreges fapanel (Eurolight) 38 mm	11	12
üreges fapanel (Eurolight) 50 mm	11	12
HDF 2,5 mm	2	2,5
HPL 8 mm	10	11
HPL 10 mm	14	15
HPL 12 mm	15	18

- a súlyok gyártótól, sűrűségtől, újrahasznosított anyag százalékos arányától stb. függően változhatnak



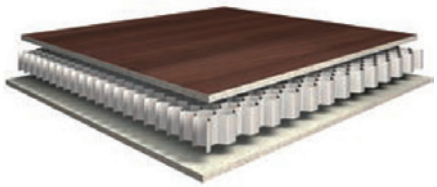

masszív lapok	kg / 1 m²	
	-tól	-ig
lucfenyő 40 mm	18	19
bükk 40 mm	25	29
tölgy 40 mm	24	30
vörösfenyő 40 mm	22	24
kőris 40 mm	23	28
havea 40 mm	27	29

- hozzávetőleges értékek, kb. 8%-os páratartalom mellett



anyagtípus	kg / 1 m²
	kb.
Rauvisio 4 mm	5,7
lakobel 4 mm	10
üveg 4 mm	10
tükör 4 mm	10
üveg 5 mm	12,5
üveg 6 mm	15
üveg 8 mm	20
üveg 10 mm	25
üveg 12 mm	30

- a biztonsági üveg súlya minimálisan különbözik, használja a legközelebbi értéket

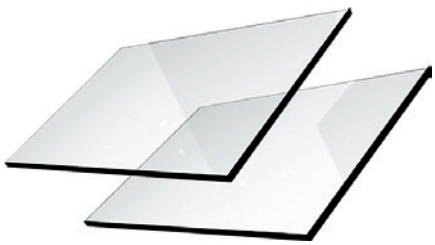

- A feltüntetett súlyok hozzávetőlegesek, és különösen az összetettebb és érzékenyebb berendezések esetében javasoljuk, hogy a tölteléket a megfelelő működés biztosítása érdekében mérjék le.

Magic2 – beltéri tolóajtó látható vezetés nélkül

Magic2 – miben különbözik az eredeti verziótól

- 20 mm-ről 50 mm-re meghosszabbított csillapítási pálya
- állítható csillapítók
- az ajtók jobb védelme a fallal való érintkezéssel szemben
- vízszintes és függőleges mikrométeres beállítás lehetősége az ajtó vezetőprofilból történő kiszerelés nélkül
- jobb védelem az ajtó vezetőprofilból való kiesése ellen
- az alsó kerekek nagyobbak, nagyobb átmérőjű csapágyak, a gumi vastagsága megkétszereződött
- csendesebb futás
- ajtószélesség 680 – 1800 mm
- lehetséges beépítés a vezető profil oldalsó burkolata nélkül







Faajtókhoz

kód	leírás
368394	TERNO Magic2/1800 vasalatok csillapítással faajtókhoz
368393	TERNO Magic2/1100 vasalatok csillapítással faajtókhoz

Üvegajtókhoz

	szárnyszélesség mm-ben	
üveg vastagság mm-ben	680 – 1050	1050 – 1750
8	**389344**	**389347**
10	**389345**	**389348**
12	**389346**	**389349**

Keretes verzió – teljes vasalatszett kerettel együtt

leírás	keretszélesség max. 1100 mm			keretszélesség max. 1500 mm		
felületkezelés	magasság max. 2200 (mm)	magasság max. 2600 (mm)	magasság max. 3000 (mm)	magasság max. 2200 (mm)	magasság max. 2600 (mm)	magasság max. 3000 (mm)
szálcsiszolt ezüst	**389387**	**389388**	**389389**	**389401**	**389402**	**389403**
szálcsiszolt fekete	**386095**	**389399**	**389400**	**389413**	**389414**	**389415**
szálcsiszolt szatén nikkel	**389390**	**389391**	**389395**	**389404**	**389405**	**389406**
szálcsiszolt sötétbarna	**389393**	**389394**	**389395**	×	×	×

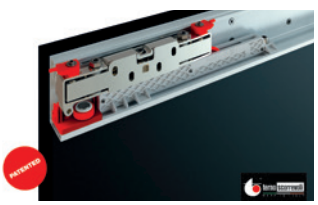



Diva Fluid belső tolóajtók

Faajtókhoz

- a Diva Fluid egy új, szabadalmaztatott tolóajtórendszer 80 kg maximális teherbírással
- minimalista dizájn, csendes működés az új folyékony csillapítónak köszönhetően
- a futókocsik és a csillapítás egy innovatív sínbe vannak rejtve, így szembetűnik az eredeti ajtódizájn
- ellenálló univerzális vezetőprofil biztosítja a maximális tartósságot, rövidíthető
- egyszerű szerelés
- kisiklásgátló biztosíték
- a kompletizáló készletek egyes darabjai elérhetők honlapunkon





Teljes készlet 30 – 80 kg teherbírással, csillapítással és felső vezetéssel

ajtók száma	1		2			1		2		
„U" profil az ajtó aljába marva	nem					igen				
felületkezelés	ajtószélesség mm-ben									
	600–1000	1000–1500	600–750	750–1000	1000–1500	600–1000	1000–1500	600–750	750–1000	1000–1500
Eloxált szálcsiszolt ezüst	**473273**	**473274**	**473302**	473361	473362	**473297**	**473299**	**473386**	473388	473390
Eloxált szálcsiszolt fekete	**473279**	**473280**	**473363**	473364	473365	**473300**	**473301**	**473398**	473399	473401

Teljes készlet 30 – 80 kg teherbírású, fékkel és felső vezetéssel

ajtók száma	1		2			1		2		
„U" profil az ajtó aljába marva	nem					igen				
felületkezelés	ajtószélesség mm-ben									
	600–1000	1000–1500	600–750	750–1000	1000–1500	600–1000	1000–1500	600–750	750–1000	1000–1500
Eloxált szálcsiszolt ezüst	**485143**	**485144**	**485708**	485709	485710	**485177**	**485295**	**485714**	485715	485716
Eloxált szálcsiszolt fekete	**485148**	**485176**	**485711**	485712	485713	**485296**	**485707**	**485717**	485718	485719

Diva Fluid belső tolóajtók

ajtó előkészítés – marási méretek

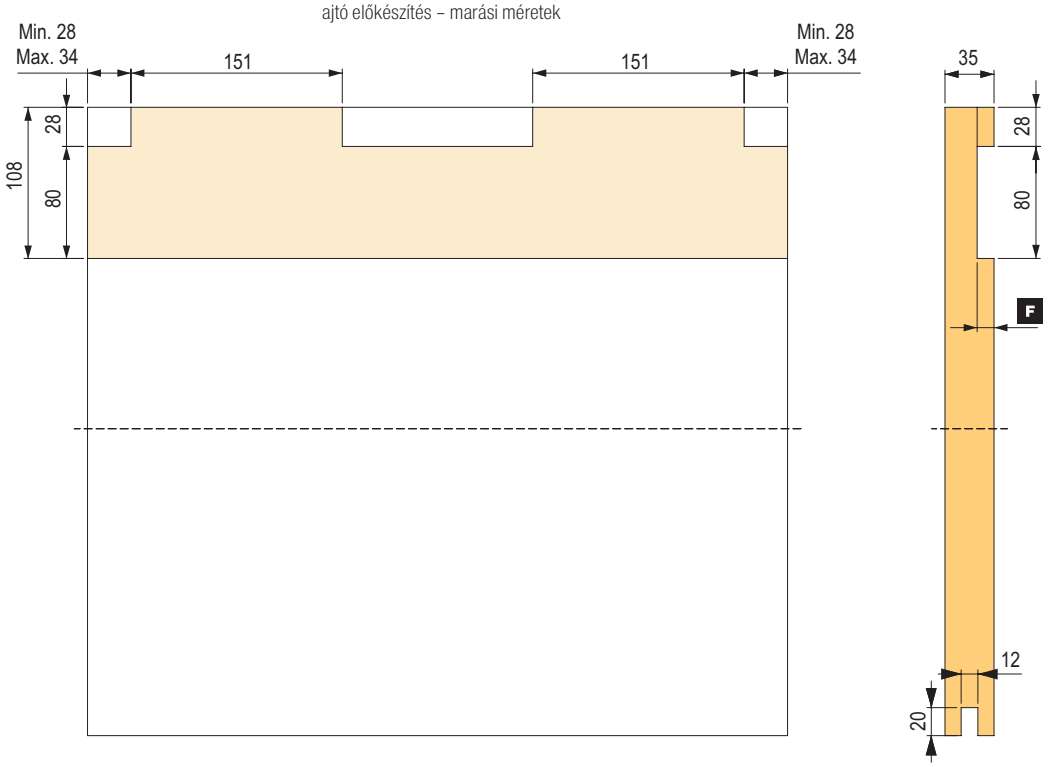

a marás mélysége befolyásolja a szárnynak faltól való eltolását (F és D)

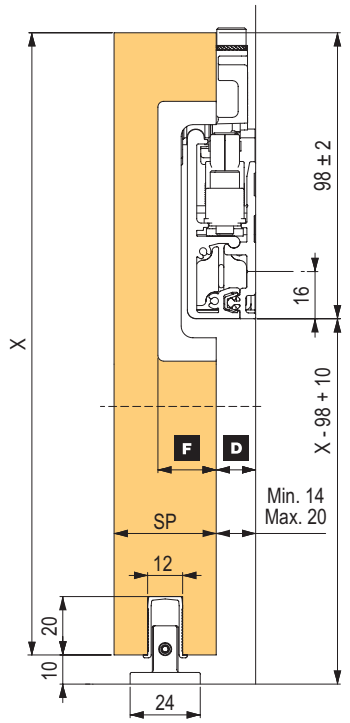

F	D
12	20
14	18
16	16
18	14

Diva Fluid belső tolóajtók

Üvegajtókhoz

- a Diva Fluid egy új, szabadalmaztatott tolóajtórendszer 80 kg maximális teherbírással
- csendes működés az új folyadékos csillapítónak köszönhetően, amely teljesen el van rejtve a felső vezetőben
- kisiklásgátló biztosíték
- az üveg elülső burkolata elrejti a csúsztatható vasalatokat és biztosítja az ajtó eredeti megjelenését
- 8 és 12,7 mm közötti üvegvastagságokhoz
- a kompletizáló készletek egyes darabjai elérhetők honlapunkon

összeszerelési útmutató a Youtube-on

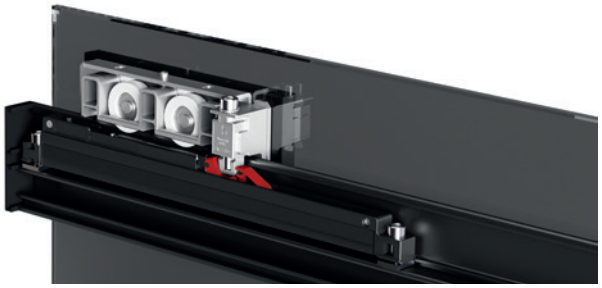



Teljes készlet 30 – 80 kg teherbírással, beleértve a felső vezetést is

ajtók száma	1		2			1		2		
csillapító	igen					nem				
felületkezelés	ajtószélesség mm-ben									
	600-1000	1000-1500	600-750	750-1000	1000-1500	600-1000	1000-1500	600-750	750-1000	1000-1500
Eloxált szálcsiszolt ezüst	**485720**	**485721**	**485727**	**485724**	**485725**	**485731**	**485732**	**485735**	**485736**	**485737**
Eloxált szálcsiszolt fekete	**485722**	**485723**	**485728**	**485729**	**485730**	**485733**	**485734**	**485738**	**485739**	**485740**

méretdiagram

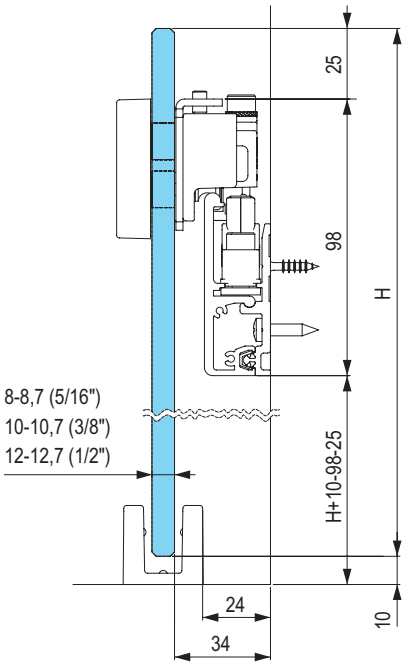

üvegfúrás a görgő rögzítéséhez

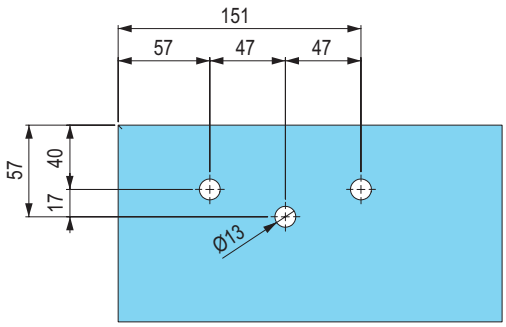

Diva Fluid belső tolóajtók

Teljes vázkészlet 30 – 80 kg teherbírással, beleértve a felső vezetést is, csillapított változat

- teljes készlet, beleértve a felső vezetést is
- 5 – 8 mm üvegvastagsághoz
- a kompletizáló készletek egyes darabjai elérhetők honlapunkon

ajtók száma	1				2					
maximális ajtómagasság (mm)	2200	2600		3000	2200		2600		3000	
felületkezelés / ajtó szélessége (mm)	600–1000	800–1000	1000–1200	1000–1500	600–750	750–1000	750–1000	1000–1200	850–1000	1000–1500
Eloxált szálcsiszolt ezüst	**506936**	**506937**	**506938**	**506939**	**506956**	**506957**	**506958**	**506959**	**506960**	**506961**
Eloxált szálcsiszolt fekete	**506940**	**506941**	**506942**	**506943**	**506962**	**506963**	**506964**	**506965**	**506966**	**506967**

Teljes vázkészlet 30 – 80 kg teherbírással, beleértve a felső vezetést is, fékes változat

- teljes készlet, beleértve a felső vezetést is
- 5 – 8 mm üvegvastagsághoz
- a kompletizáló készletek egyes darabjai elérhetők honlapunkon

ajtók száma	1				2					
maximális ajtómagasság (mm)	2200	2600		3000	2200		2600		3000	
felületkezelés / ajtó szélessége (mm)	600–1000	800–1000	1000–1200	1000–1500	600–750	750–1000	750–1000	1000–1200	850–1000	1000–1500
Eloxált szálcsiszolt ezüst	**506944**	**506945**	**506946**	**506947**	**506970**	**506971**	**506973**	**506974**	**506975**	**506976**
Eloxált szálcsiszolt fekete	**506948**	**506949**	**506950**	**506951**	**506978**	**506981**	**506982**	**506984**	**506985**	**506986**





StrongLine Barnio – vasalatszett rusztikus ajtók felső vezetéssel

Teljes készletek, beleértve a vezetőprofilokat is

- csapágyas görgők vonzó dizájnja
- könnyű összeszerelés
- egyszerű mozgás
- csillapítás lehetősége mindkét oldalon
- teherbírás 80 kg
- az ajtó vastagsága 30 – 45 mm-ig

Szett tartalma:
- karikák
- rögzítő elem falba
- összekötő elem vezetéshez
- végzáró ütközők
- vezető talp
- felső vezetés
- csillapítók

az ajtó vastagsága 40 – 45 mm	hossz (m)	csillapítással	csillapítás nélkül
Simple	2	**393229**	**393227**
	3	**393231**	**393230**
Big	2	**393222**	**393220**
	3	**393226**	**393224**
Square	2	**393233**	**393232**
	3	**393235**	**393234**

az ajtó vastagsága 30 – 40 mm	hossz (m)	csillapítással	csillapítás nélkül
Simple	2	**390800**	**390806**
	3	**390801**	**390807**
Big	2	**390804**	**390808**
	3	**390805**	**390809**
Square	2	**390802**	**390810**
	3	**390803**	**390811**





Simple



Square



Big

Egyes alkatrészek

kód	leírás
390594	Simple szett
390595	Square szett
390596	Big szett
390597	csillapító szett
390598	felső vezetés 2 m
390599	felső vezetés 3 m
390601	összekötő elem falra
392649	összekötő csavarok ajtókhoz 30 – 40 mm
392650	összekötő csavarok ajtókhoz 40 – 45 mm

- a komponenseket a komplettek már tartalmazzák

Vetro 40 üveg beltéri tolóajtó

Üvegajtókhoz 120 kg-ig

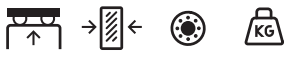

- beltéri vasalatok üveghez 8 – 12,7 mm vastagságig és 120 kg-ig
- az üveget nem kell fúrni
- a szett komplett vasalatot tartalmaz egy ajtószárnyra beleértve a tartók takarósapkáit
- a lehető legszélesebb szárnyak használatát javasoljuk
- a keskeny és magas szárnyak kevésbé stabilak, különösen, ha csillapítót használ, előfordulhat felugrás és hibás működés



Fontos figyelmeztetés

Az ajtó első zárásakor a csillapítók még nem aktívak, csukja be az ajtót lassan, hogy a csillapítók aktiválódjanak (kattanás).
A gyors ütközés károsíthatja a csillapítót, mivel a szárny csillapítás nélkül éri el a véghelyzetet!
Ezt mindig az ügyfélnek történő átadás előtt tegye meg, hogy elkerülje a lehetséges problémákat.

változat	üveg vastagság mm-ben			minimális ajtószélesség (mm)
	8 – 8,7	10 – 10,7	12 – 12,7	
80 kg-ig légcsillapítóval	**394416**	**394415**	**394414**	600
80 kg-ig csillapítással	**394411**	**394412**	**394413**	740
120 kg-ig légcsillapítóval	**394417**	**394418**	**394419**	600
120 kg-ig csillapítással	**394422**	**394421**	**394420**	740

Felső vezetés, cikkszám: 1280

kód	hossz (m)
284680	1,5
DT303	2
284681	2,5
DT304	3
393803	4


Art. 1280

kód	leírás
DT336	vezetősín tartó, cikkszám: 127 / DV

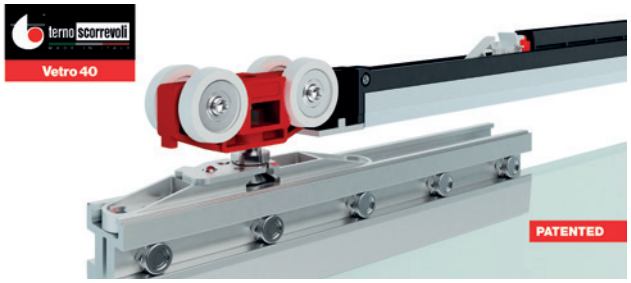

Takaróprofil

kód	leírás
221491	2 m Art. 1690
220765	3 m Art. 1690
252394	6 m Art. 1690



A falra szereléshez szükséges tartók száma

hossz (m)	1,5	2	2,5	3	3,5	4	4,5	5	5,5	6
a tartók száma	4	5	6	7	7	8	9	10	11	12

- vasalat minőségi funkciója a vezetősín szilárd rögzítésétől függ – nem szabad meghajolnia, csavarodnia stb.
- a fogantyúk számának növelése a fal gyengébb teherbírása esetén
- ellenőrizze a fogantyúk egyenességét a vezetékek felszerelése előtt

Oldalsó fedők

kód	leírás
306413	a takaróprofilhoz

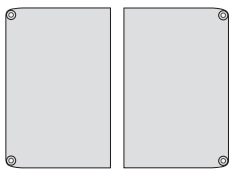

Step fa beltéri tolóajtók

Tömör ajtókhoz 160 kg súlyig

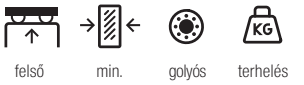

- minimum ajtóvastagság 20 mm (szerelés során bemart 25mm), esztergált kerekek a csendes futás érdekében
- készlet könnyebb szárnyakhoz, csillapítási lehetőséggel
- max. szárnyvastagság 40 mm falra szerelve
- a lehető legszélesebb szárnyak használatát javasoljuk
- a keskeny és magas szárnyak kevésbé stabilak, különösen, ha csillapítót használ, előfordulhat felugrás és hibás működés

vasalatok típusa	teherbírás kg-ban					szárnyszélesség mm-ben
	30	50	80	120	160	
vasalatszett fékkel	**392694**	×	**392703**	×	**392715**	min. 600 (160 kg – min 700)
vasalatszett 2× hidraulikus csillapító	**392699**	**392701**	**392704**	**392707**	**489956**	min. 740 (160 kg – min. 865)
vasalatszett 2× légcsillapító	×	**392702**	**392705**	**392709**	×	min. 600 (160 kg – min. 865)

- a Step rendszer gumi csillapító rendszerrel van felszerelve, amely jelentősen csökkenti a zajszintet
- egyszerű szerelés és szétszerelés, az ajtó helyzetének könnyebb beállítása az ajtó felszerelése előtt; kiesés ellen biztosítva
- fő előnye, hogy a kocsik az ajtó felső szélébe bemarhatók, ezáltal minimálisra csökkenthető az ajtó felső széle és a vezető profil közötti rés

Fontos figyelmeztetés

Az ajtó első zárásakor a csillapítók még nem aktívak, csukja be az ajtót lassan, hogy a csillapítók aktiválódjanak (kattanás).
A gyors ütközés károsíthatja a csillapítót, mivel a szárny csillapítás nélkül éri el a véghelyzetet!
Ezt mindig az ügyfélnek történő átadás előtt tegye meg, hogy elkerülje a lehetséges problémákat.

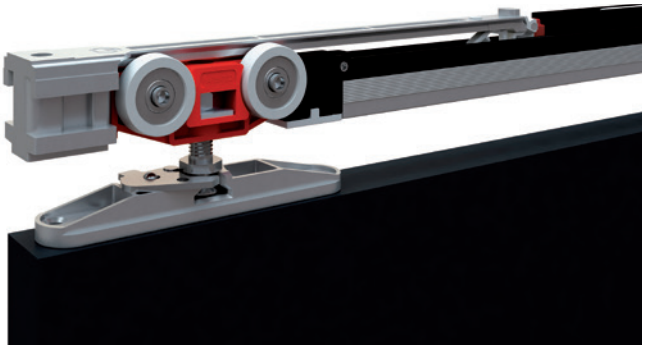

Felső vezetés

hossz (m)	30 kg	50–160 kg eloxált	50–160 kg eloxált fekete	160 kg fékkel ellátott változat esetén	szárnyszélesség (mm)
1,5	**392696**	**284680**	506673	×	700–850
2	**198955**[1]	**DT303**	498578	**DT305**	850–1100
2,5	×	**284681**	506674	×	1100–1350
3	**392697**	**DT304**	506675	**DT306**	1350–1600
4	×	**393803**	506676	**399177**	1600–2150
6		**492018**	506677	DT307	2150–3200
vezetősín tartó	**392695**	**DT336**		**285338**	×

[1] felső vezetés bemarásra

A falraszereléshez szükséges vezetéstartók száma

hossz (m)	1,5	2	2,5	3	3,5	4	4,5	5	5,5
a tartók száma	4	5	6	7	7	8	9	10	11

- vasalat minőségi funkciója a vezetősín szilárd rögzítésétől függ – nem szabad meghajolnia, csavarodnia stb.
- a fal gyengébb teherbírása esetén növelje a konzolok számát
- Ellenőrizze a konzolok egyenességét a vezetés felszerelése előtt

Fedélprofil 50 – 160 kg ajtók számára

	eloxált alumínium	fekete
2 m	**DT333**	506679
3 m	**DT334**	506680
6 m	DT335	506681

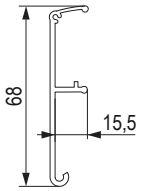

Takaróprofil oldalsó fedele

	eloxált alumínium	fekete
kód	**135251**	506678

Fából készült burkolattartó

kód
133383

- fa burkolat tartó / végzáró takaró profilra

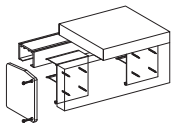

az ajtószárnyak fokozatos vagy szinkron nyitására szolgáló készletek megtalálhatók az 07.145–147 oldalon

Step fa beltéri tolóajtók

ajtóvasalat 30 kg-ig (fék, hidraulikus csillapító)

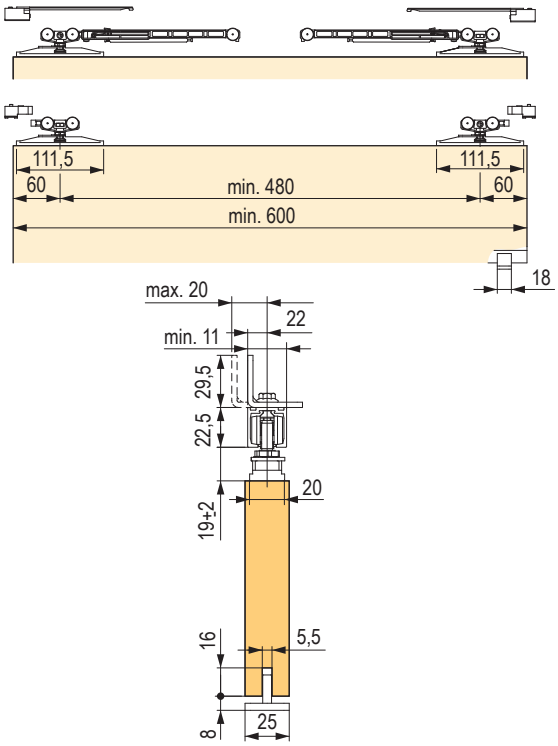

ajtóvasalat 50 – 160 kg-ig (fék, légcsillapító)

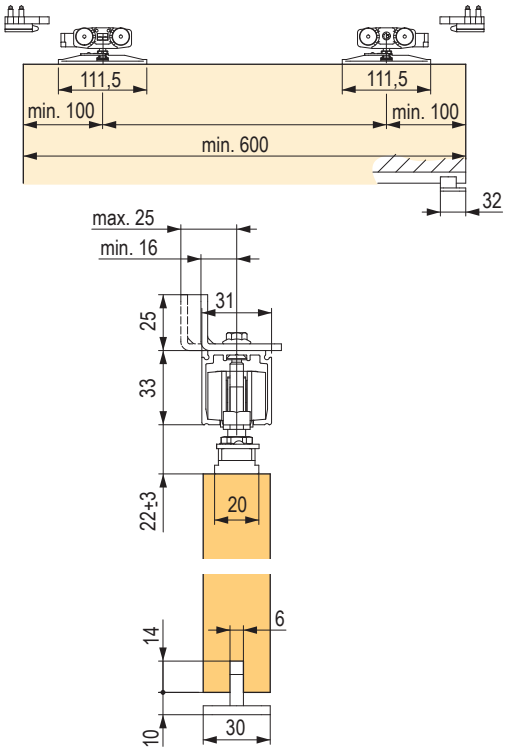

ajtóvasalat 50 – 160 kg-ig (hidraulikus csappantyú)

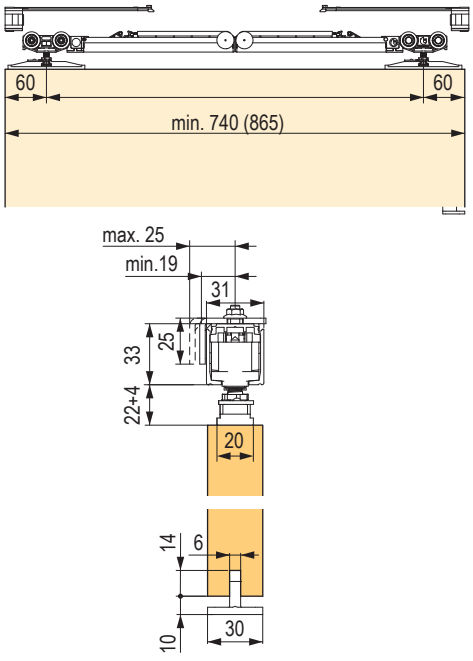

ajtóvasalat 160 kg-ig (fék)

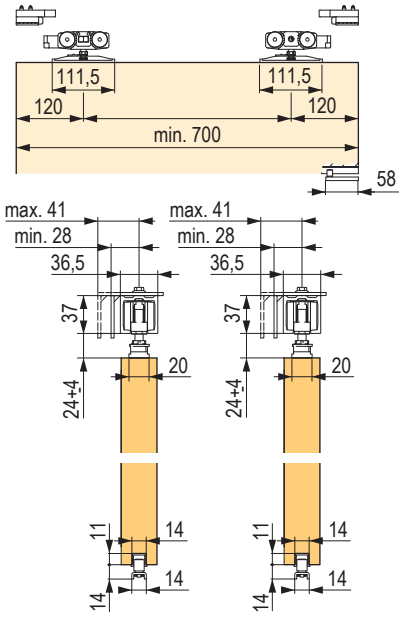

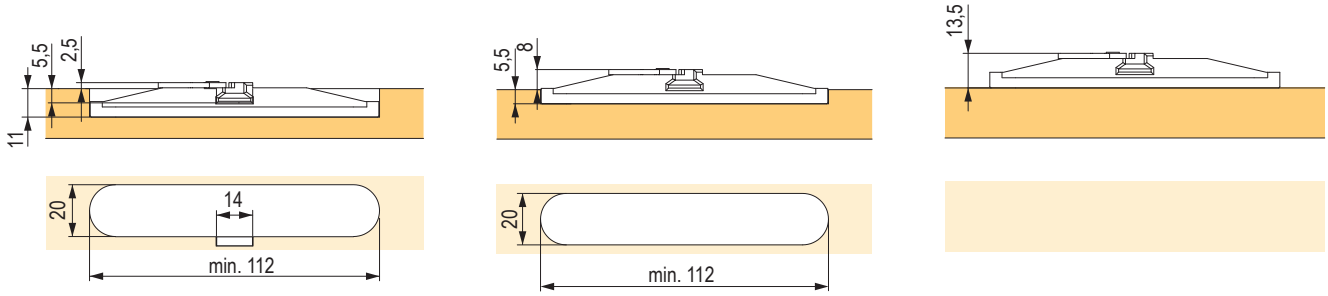

StrongLine Synchrotec szinkronizált nyitószett

Többszárnyú beltéri ajtó szinkronizált mozgása

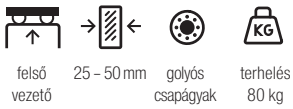

- a szélső szárny húzása simán mozgatja a középső szárnyat
- bármilyen, a feltételeknek megfelelő készlettel telepíthető:
  - a szárny és a vezető közötti távolság 29 – 32 mm
  - a szárnyak közötti távolság 37 – 60 mm (az egyes szárnyak tengelyei)
- a vezetőprofilok és a vasalatszettek nem tartoznak a rendszerhez, azokat külön kell megvásárolni

kód	leírás
355892	teljes készlet

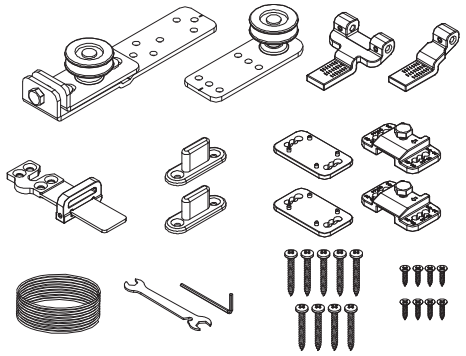

Szerelési útmutató:

1. rögzítse a vasalatokat az egyes szárnyakhoz,
2. szerelje fel a fix szárnyat,
3. szerelje fel a középső szárnyat,
4. húzza át a kábelt a rögzítőelemen, 1. ábra
5. Húzza a kábelt a csigák körül úgy, hogy a szabad végek a rögzített szárnynál, a 2. rögzítőelem pedig a harmadik szárnynál legyen,
6. 2. ábr. kösse meg a zsinór szabad végeit a rögzítőelemhez (a stabil szárnyon), enyhén rögzítse
7. helyezze be a harmadik szárnyat, amihez csatlakoztassa a rögzítőelemet a 3. ábra szerint,
8. állítsa be és húzza meg a kábel többi részét levághatja,
9. a középső szárnyon lévő állítócsavarral húzza meg a kábelt a rögzítő elemen lévő kábel meglazítása után lehetséges a szárnyak egymáshoz viszonyított helyzetének beállítása,
10. a harmadik szárnyon a legkülső pozíciókba csillapítókat lehet felszerelni, a többi készletnek csillapítás nélkül kell lennie.

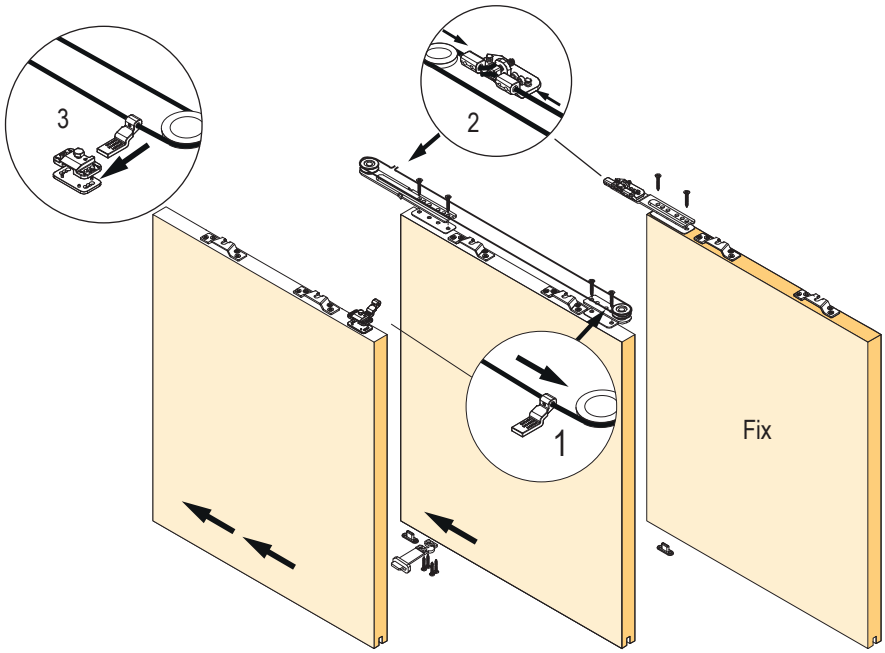

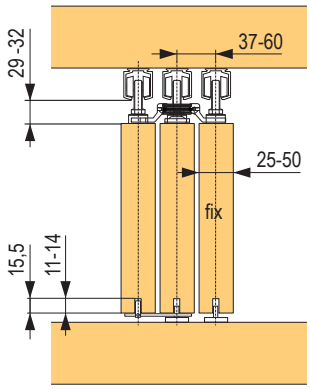

P > 75 mm
400 < L < 1350 mm

$$L = \frac{(2 \times P) + D}{3}$$

D – a nyílás szélessége
L – szárnyszélesség
P – szárny átnyúlás

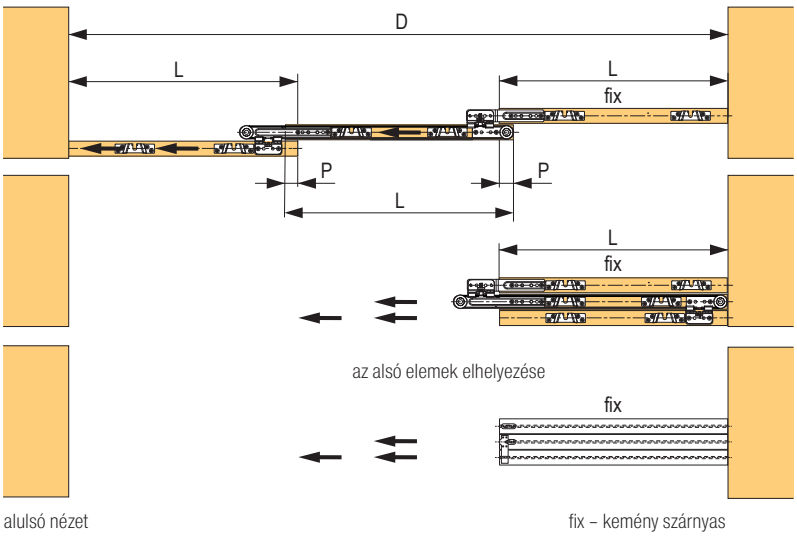

az alsó elemek elhelyezése

alulsó nézet

fix – kemény szárnyas

StrongLine Synchrotec szinkronizált nyitószett

Teljes készletek különböző számú ajtóhoz

felső vezető | min. 20 mm | terhelés 160 kg

- Step vasalathoz, csak fékkel ellátott változat

kód	leírás
393196	2 ajtó fokozatos nyitásához való szett
393201	3 ajtó fokozatos nyitásához való szett
393203	4 ajtó fokozatos nyitásához való szett

- a felső vezetőt és a vasalatokat külön kell megrendelni



Kiegészítők

kód	leírás
382758	alsó talp cikkszám 65 világosszürke
382759	teleszkóp vezető cikkszám 71 / G
DT338	teleszkóp fék cikkszám 1032

- A fokozatos nyitást lehetővé tevő vasalatszett csak a következő alkatrészek képezik részét. Az egyes ajtókhoz tartozó vasalatszetteket és vezetőkészleteket külön kell megrendelni. Bármelyik típus használható, amely nem tartalmaz tompítót.

A bemutatott vezetés illusztrációs jellegű, más típusok is használhatók.

ajánlott távolságok az egyes szárnyak között

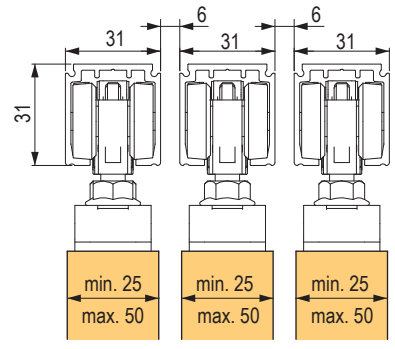

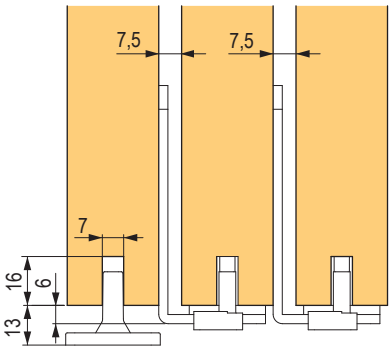

ZÁRVA

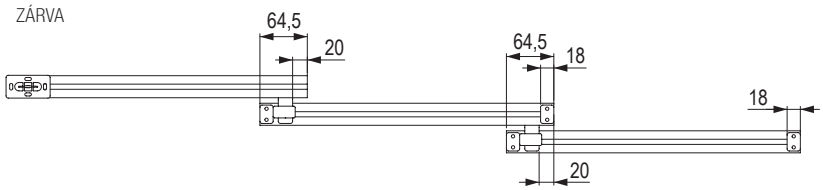

NYITVA

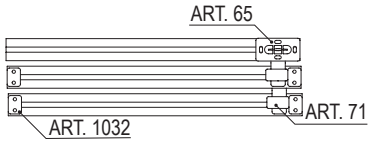

szinkronnyitású vasalat

Teljes szettek

felső vezető

terhelés 80 kg

kód	leírás
394325	synchro szett beltéri ajtóvasalathoz csillapítással 80 kg
394327	synchro szett beltéri ajtóvasalathoz abszorberrel 80 kg
402868	synchro szett beltéri ajtóvasalathoz fékkel 80 kg

- teljes készlet 2 szárnyhoz, csillapítás a szárny zárásakor
- szárny súlya 80 kg-ig

ezekhez a szettekhez meg kell vásárolni a felső vezetést lásd a tab.



Felső vezetés 50–80 kg

kód	hossz (m)
284681	2,5
DT304	3
393803	4
DT336	vezetősín tartó

Szerelés

- a csigák a vezetőprofilhoz vannak rögzítve, a rögzítőelemeket a szárnyakra szereljük
- a zsinórt áthúzzuk a csigákon és bebiztosítjuk az egyik rögzítő elembe (1) ezután mind a két végét a másik rögzítő elembe (2)
- a hangolás a szárnynak a kábel ellenében történő mozgatásával történik.

fékes változat

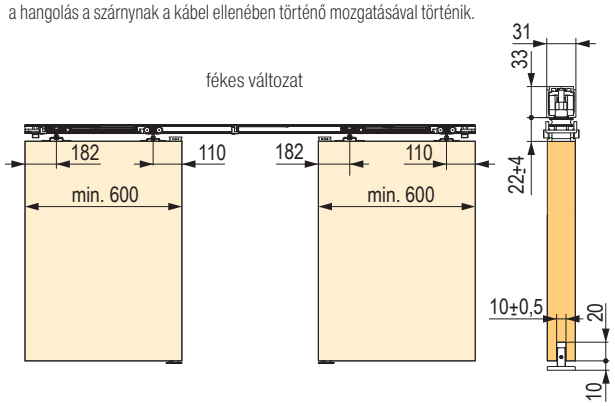

csillapítással ellátott változat

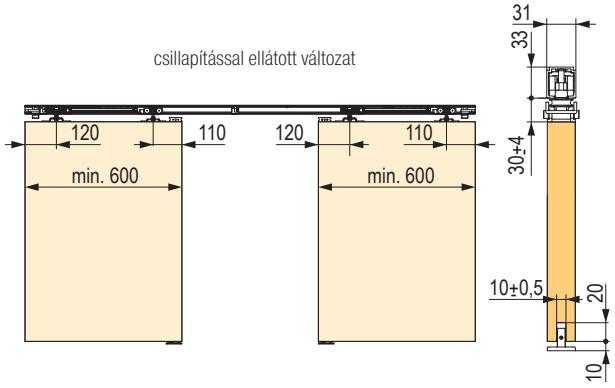

abszorberes változat

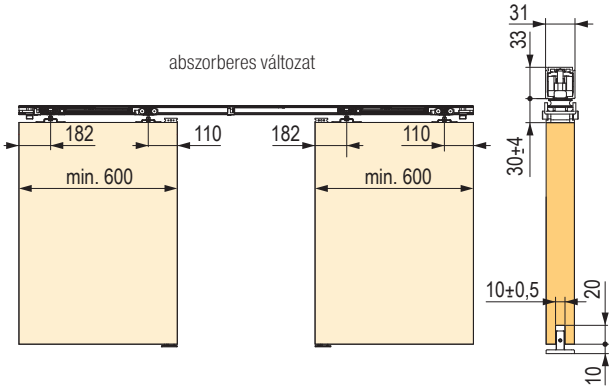

Fontos figyelmeztetés

Az ajtó első zárásakor a csillapítók még nem aktívak, csukja be az ajtót lassan, hogy a csillapítók aktiválódjanak (kattanás).
A gyors ütközés károsíthatja a csillapítót, mivel a szárny csillapítás nélkül éri el a véghelyzetet!
Ezt mindig az ügyfélnek történő átadás előtt tegye meg, hogy elkerülje a lehetséges problémákat.

vasalat beltéri ajtókra – 40 kg

- szerelvények könnyebb tolóajtókhoz, csapágyas felső vezetéssel, amelyre jellemző az egyszerű szerelés
- csőbe csomagolt vasalatkészletek vezetőkkel
- max. 22 mm vastagságú szárny (40 kg-os készletek), ha a falra szerelik konzolok segítségével



Vasalatszettek beleértve a felső vezetést

csillapítás nélküli változat	csillapítással ellátott változat	vezetés hossz L (mm)	ajtók szélessége A (mm)	a görgők távolsága B (mm)
87351	×	1200	510–700	300
87352	**393276**	1550	710–900	450
87353	**393305**	1900	910–1100	600
87354	**393306**	2300	1110–1300	800
87355	**393307**	2800	1310–1500	1100
87356	**393308**	3300	1510	1400

A csomag tartalma:
- 2× felső kocsi
- 2× fék
- 1× vezető tüske
- 1× felső vezetés
- sínrögzítő (darabszám a sín hosszának megfelelően)
- cső

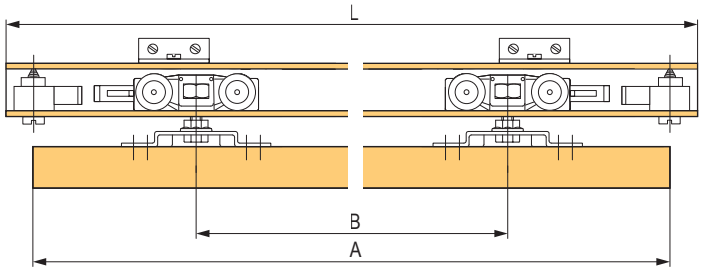

40 kg

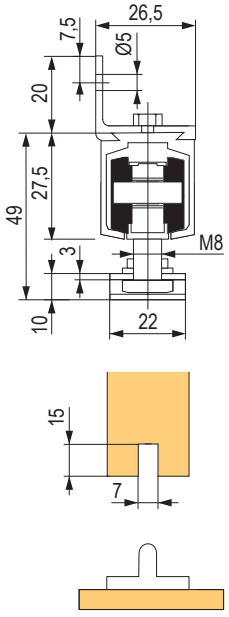

Méretséma – vasalat és tüske bemarásának mérete

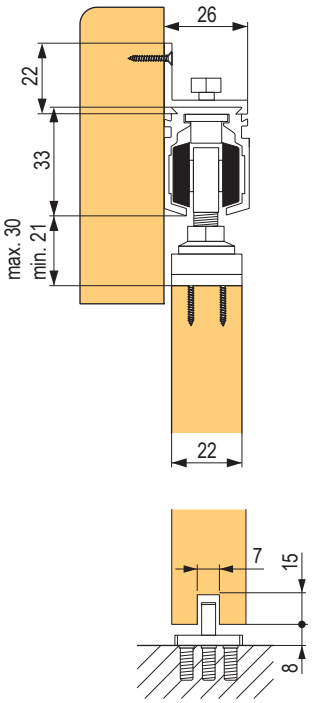

Vasalatszettek felső vezetés nélkül

kód	leírás
87350	fékkel
393273	csillapítókkal

A csomag tartalma:
- 2× felső görgő
- 2× fék
- 1× vezető tüske

Telepítési eljárás
1. szerelje fel a felső vezetőt és az alsó vezető tüskét,
2. az ajtó szélességének megfelelően (lásd a táblázatot) szerelje fel a görgőtartókat az ajtóra,
3. helyezze be az első féket a felső vezetékbe,
4. csúsztassa be a görgőket, a horpadásoknak a fékek felé kell irányulniuk,
5. Helyezze be a második féket a felső vezetésbe,
6. az ajtókat akassza a görgőkre,
7. mindent rendesen rögzítsen.

SILENT – vasalatszett beltéri ajtókra – 100 kg

- vasalatok közepesen nehéz tolóajtókhoz
- a görgők speciális kialakítása a különösen csendes működés érdekében
- falra szerelve a max. szárnyvastagság 40 mm
- **FILO - verzió mart fogantyúval, rés a vezetés és a szárny között csak 8 mm**



Teljes szettek 1 ajtószárnyra

SILENT FILO			SILENT		
csillapítás nélkül	40 kg csillapí-tással	80 kg csillapí-tással	csillapítás nélkül	40 kg csillapí-tással	80 kg csillapí-tással
229352	**403795**	**403796**	**229351**	**403798**	**403799**

- a készletet felső vezetéssel kell kiegészíteni

Felső vezetés

kód	leírás
229140	1,5 m ART. 0195
229333	2 m ART. 0195
229334	3 m ART. 0195
229335	6 m ART. 0195

Választható tartozékok

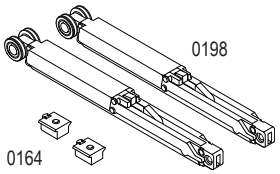

kód	leírás
229337	csillapító 40 kg-ig terjedő szárnyakhoz
229339	csillapító 40 – 80 kg szárnysúlyhoz
229345	csillapító aktivátor

kód	leírás
229349	felső vezetés rögzítése cikkszám: 0189

- ajánlott furattávolság: co 30 cm

kód	leírás
87447	alsó profil bemaráshoz 0251 2 m
87417	alsó profil bemaráshoz 0251 4 m

- minden egyes tompítóhoz egyidejűleg meg kell rendelni egy funkcióaktivátort, amelyet a vezetékbe helyeznek be
- egy csillapító beépítésekor a min. szárnyszélesség 465 mm
- 2 csillapító beépítése esetén a min. szárnyszélesség 680 mm
- a lehető legszélesebb szárnyak használatát javasoljuk
- a keskeny és magas szárnyak kevésbé stabilak, különösen, ha csillapítót használ, előfordulhat felugrás és hibás működés

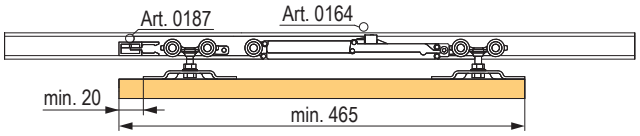

Silent

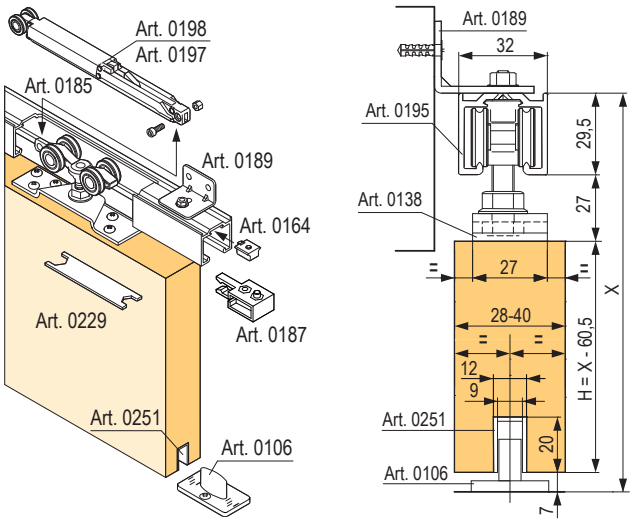

Silent Filo

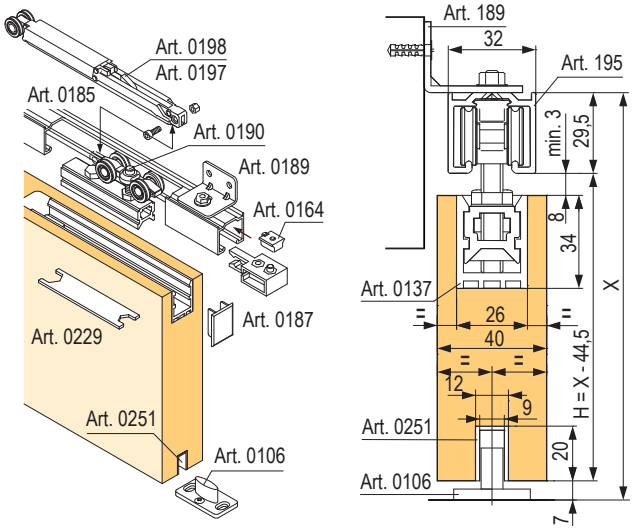

Simple beltéri tolóajtók

Teljes szettek

felső vezető | min. 18 mm | golyós csapágyak | terhelés 35/50 kg

- szerelvények könnyebb tolóajtókhoz
- a görgők csapágyazottak, ami garantálja a csendes működést
- 18 mm-es szárnyvastagsághoz tervezve
- vasalat teherbírása a felső vezetés típusával meghatározott 35 vagy 50 kg-ra
- 2 vezetőváltozatban kapható – mennyezetre vagy falra szerelhető
- a falra szerelve ez kiküszöböli a fali konzolok és azok beállításának szükségességét.

kód	leírás
399180	vasalatszett 1 szárnyra, teherbírás 35 kg csillapítás nélkül
404307	vasalatszett 1 szárnyra, teherbírás 50 kg, 1× csillapító
404308	vasalatszett 1 szárnyra, teherbírás 50 kg, 2× csillapító

csillapítóval ellátott szett használata esetén az ajánlott minimális szárnyszélesség 800 mm, kisebb szélesség esetén a csillapító megfelelő működése nem garantált

csillapítóval ellátott szettek csak GALAXY felső vezetéssel használhatók

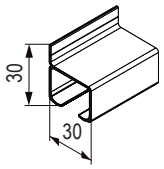

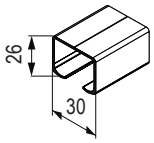

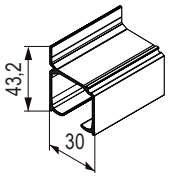

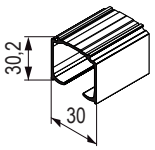

vezetés hossza	vezetés a **FALON**, teherbírás 35 kg	vezetés a **MENNYEZETEN**, teherbírás 35 kg	vezetés a **FALON**, teherbírás 50 kg	vezetés a **MENNYEZETEN**, teherbírás 50 kg
1,5 m	**284590**	**284589**	×	×
2 m	×	**279082**	**279091**	**279088**
3 m	279086	279083	**279092**	**279089**
6 m	279087	279084	**279093**	**279090**

Galaxy takaróprofilok

kód	hossz
279094	2 m
279095	3 m
279096	6 m

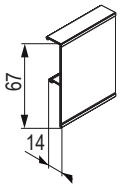

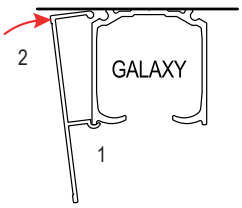

szárnymagasság az elhelyezéstől függően (ráütődő / közézáródó)

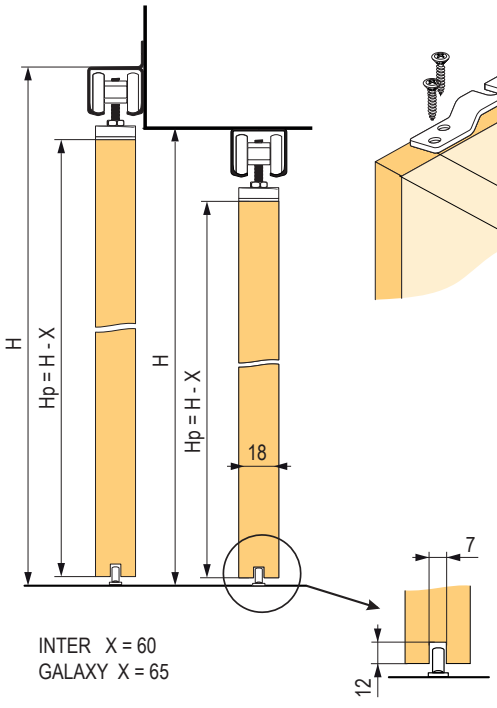

a görgő rögzítésének távolsága az ajtó szélétől

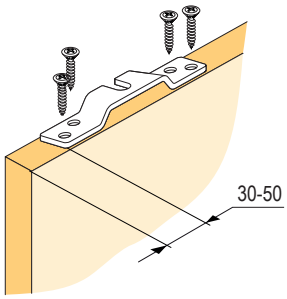



beltéri harmonikaajtók

Felső vezetés nélküli szettek

felső vezető | min. 30 mm | golyós csapágyak | terhelés 30/40 kg | harmonikaajtók

- szett könnyű beltéri harmonikaajtókhoz
- nem terjeszthető ki nagyobb számú szárnyra

kód	leírás
DT310	2 ajtóhoz, összecsukható pántok, 30 kg / 1 szárny
394665	2 ajtóhoz, falc nélküli pántok, 40 kg / 1 szárny

Felső vezetés bemarásra

kód	hossz
DT321	1 m
198955	2 m
198956	3 m

a pántok és a görgők elhelyezése

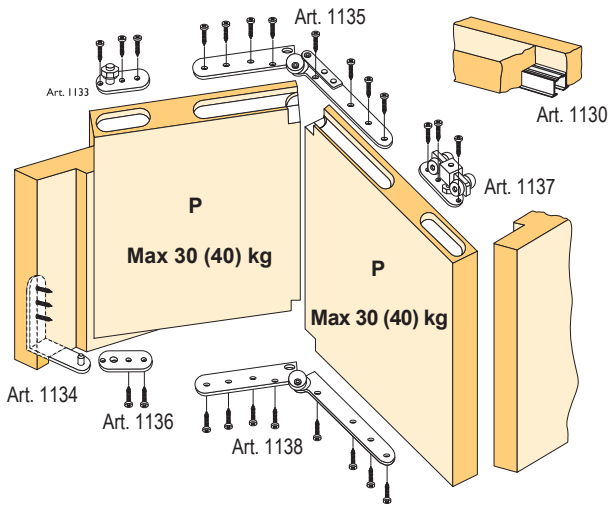

a görgők elhelyezése

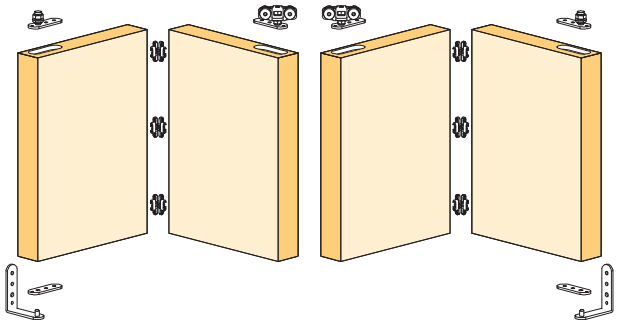

méretdiagram

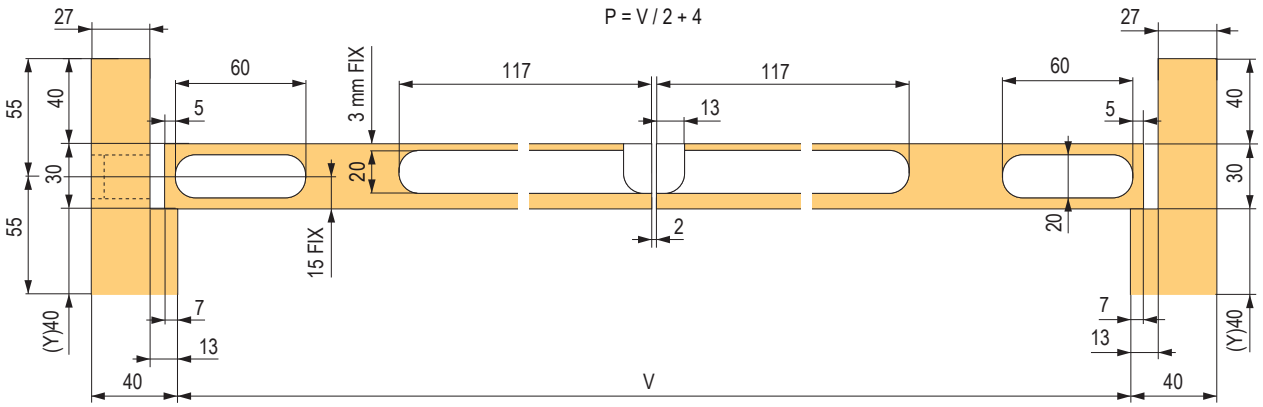

beltéri harmonikaajtók

Felső vezetés nélküli szettek

felső vezető | min. 30 mm | golyós csapágyak | terhelés 40 kg | harmonikaajtók

- az ajtó működésénél figyelembe kell venni a mozgás mechanikáját – először a szárnyakat be kell hajlítani és csak ezután eltolni
- nehezebb szárnyakhoz, nagyobb terek áthidalásához stb.
- a könnyű futás érdekében célszerű a lehető legszélesebb szárnyakat használni, az ajánlott minimális szélesség 450 mm.

típusa	ajtók száma				
	2	3	4	5	6
összecsukható pántok	**288881**	**394675**	**394671**	**394676**	**394680**
falc nélküli pántok	**394684**	**394682**	**394673**	**394683**	**394685**



Felső vezetés

kód	hossz (m)
284680	1,5 m
DT303	2 m
284681	2,5 m
DT304	3 m
393803	4 m

Kiszámítva ½ ajtó szárnyaira

az ajtószárnyak száma	A méret (mm)
3	A = (V - 29) / 5
4	A = (V - 31) / 7

Kiszámítva ½ ajtó szárnyaira

az ajtószárnyak száma	A méret (mm)
5	A = (V - 33) / 9
6	A = (V - 35) / 11

összecsukható zsanérokkal ellátott változat

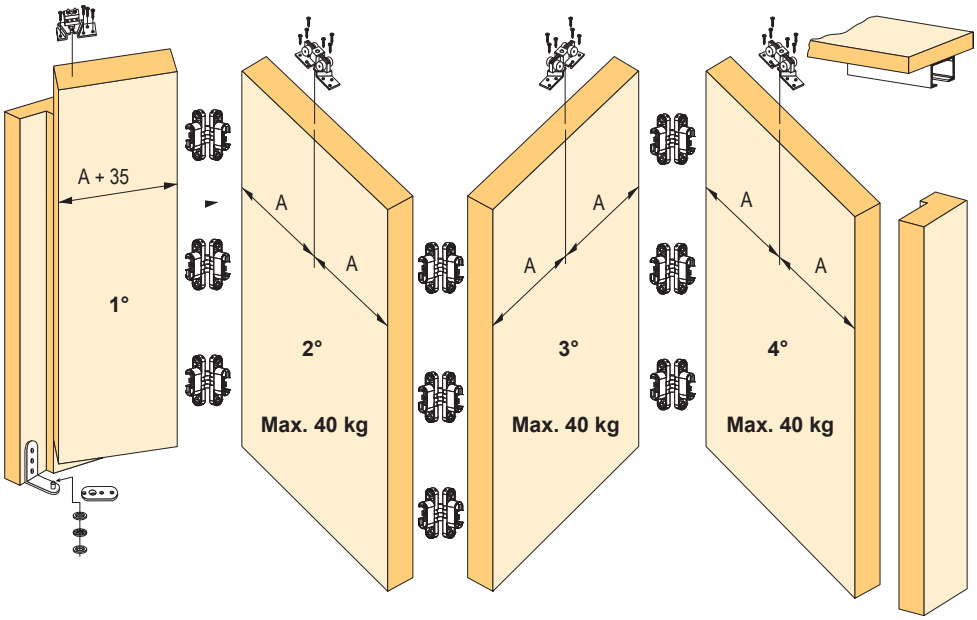

2 szárny

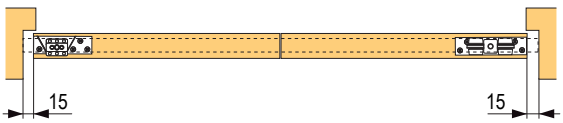

3–6 szárny

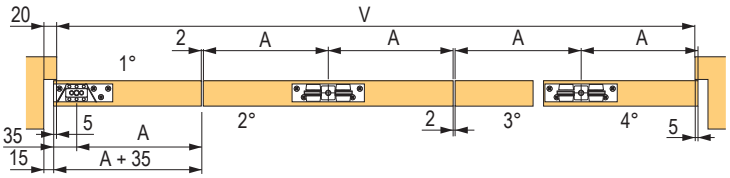

SISCO SISTEM

beltéri harmonikaajtók

Vasalatszett

felső vezető | min. 30 mm | golyós csapágyak | terhelés 30 kg | harmonikaajtók

kód	leírás
87449	2 szárnyhoz

- vasalat harmonikaajtókra (osztófalakra) a beltérben két szárnyra, az egyiket a falba rögzítjük
- a rendszerbe vasalat szett plusz felső ALU sín tartozik 1,5 – 3 m hosszú (hosszabb megrendelésre)
- 30 mm vastag ajtószárnyakra, használható nagyobb vastagságra is ha a felső vájatot az ajtószárnyon asszimetrikusan bemarjuk (megőrződik a vájat 5 mm-es távolsága az ajtó belső szélétől)



Felső vezetés egyszerű

kód	hossz
87481	1,5 m
87482	2 m
87483	3 m

X = 9 mm	sarokkonzol cikkszám: 0125 az ajtókeretre van szerelve

K = 8 mm	Ajtónyílás szöge 105° (ajánlott)
K = 16 mm	ajtónyílás szöge 90°

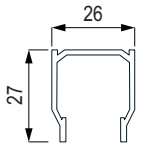

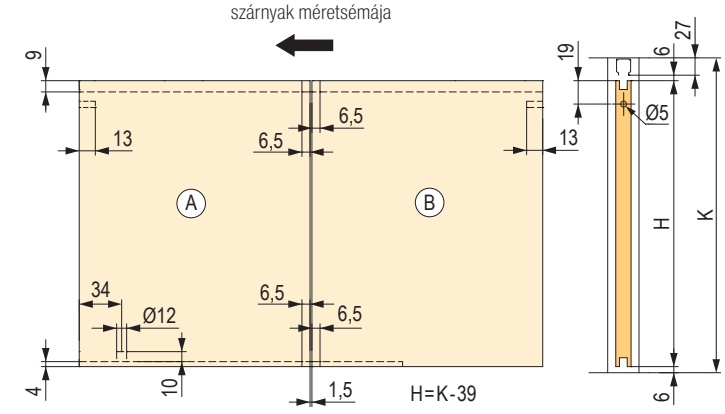

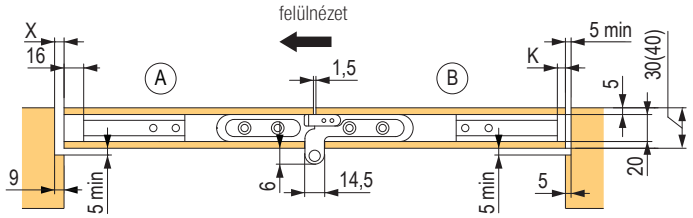

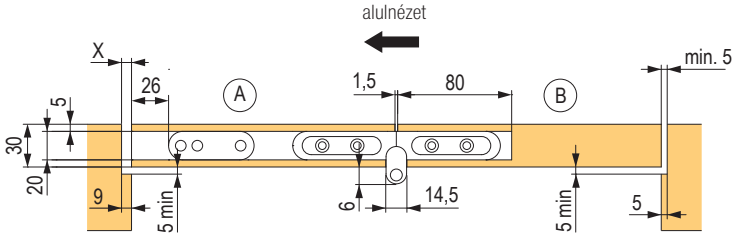

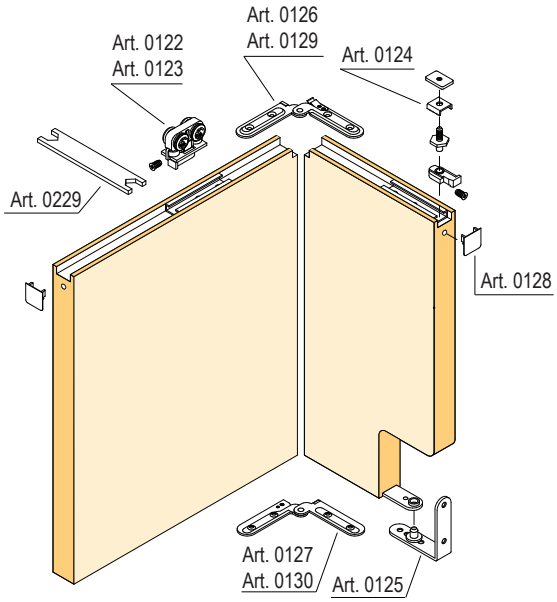

fém szellőzőrácsok

Alumínium (eloxált)

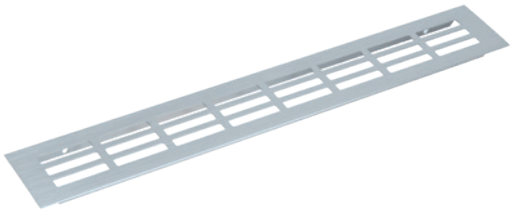

kód	W szélesség (mm)	L hossz (mm)
320797	60	250
320793		400
320794		500
320798		600
320815		800
320813		1000
320811	80	250
320796		400
320795		500
320799		600
320806		800
320807		1000
320809	100	250
320810		400
320831		500
320808		600
320805		800
320801		1000

kód	W szélesség (mm)	L hossz (mm)
320821	130	500
320835		600
320871		400
320848		800
320873		1000
320837	150	400
320804		500
320817		600
320814		800
320800		1000

Rozsdamentes acél imitáció



kód	W szélesség (mm)	L hossz (mm)
313690	60	250
313687		400
313689		500
320828		600
320839		800
320893		1000
320926	80	250
313688		400
313691		500
313692		600
320852		800
320855		1000

kód	W szélesség (mm)	L hossz (mm)
320945	100	250
320916		400
320840		500
320859		600
320842		800
320860		1000
320883	150	800
320830		1000

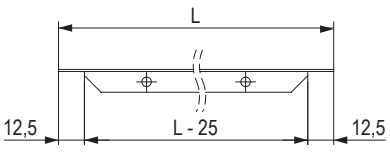

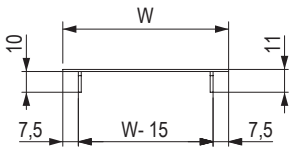

fém szellőzőrácsok

Fehér

kód	W szélesség (mm)	L hossz (mm)
320823	60	250
320803		400
320802		500
320850		600
320863		800
320874	80	250
320812		400
320816		500
320818		600
320820		800
320824		1000

kód	W szélesség (mm)	L hossz (mm)
320825	100	250
320877		400
320843	150	400
320836		500
320862		600
320885		800
320832		1000

Fekete

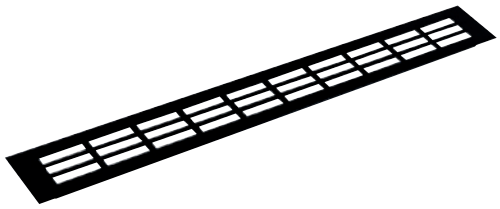

kód	szélesség (mm)	hossz NL (mm)
464042	60	250
464036		400
464038		500
464141		600
464039	80	400
464040		500
464140		600

Eloxált bronz



kód	szélesség (mm)	hossz NL (mm)
320822	60	400
320819		500
320827	80	500
320826		400

Eloxált arany

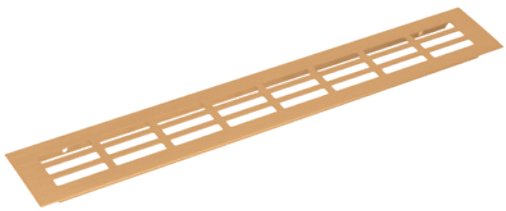

kód	szélesség (mm)	hossz NL (mm)
320849	60	400
320833	80	400
320900	100	400

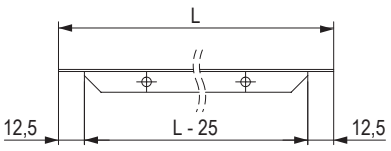

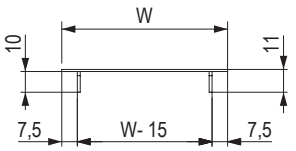

12345 Tétel raktáron **12345** Tétel megrendelésre

kör alakú szellőzőrácsok átm. 35 mm

- a 35 mm-es Kör alakú szellőzőrácsok igény szerinti színekben is szállíthatók (szállítási feltételek kérésre)

Fehér



kód	magasság (mm)
153453	8

Barna



kód	magasság (mm)
153460	8

Fekete



kód	magasság (mm)
153459	8

Bükk



kód	magasság (mm)
153458	8

Cseresznye



kód	magasság (mm)
153461	8

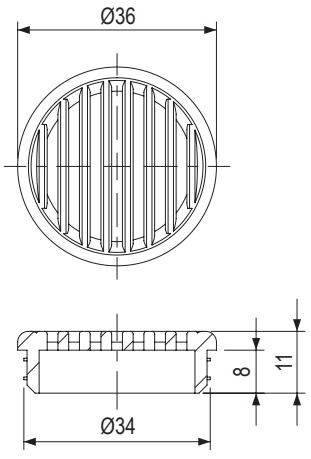

kör alakú szellőzőrácsok átm. 50 mm

- a 50 mm-es Kör alakú szellőzőrácsok igény szerinti színekben is szállíthatók (szállítási feltételek kérésre)

Fehér



kód	magasság (mm)
11381	15
215755	8

Barna



kód	magasság (mm)
11382	15
215756	8

Fekete



kód	magasság (mm)
11380	15
215757	8

Bükk



kód	magasság (mm)
11383	15
215758	8

Cseresznye



kód	magasság (mm)
100192	15
215759	8

Szürke



kód	magasság (mm)
11379	15
215760	8

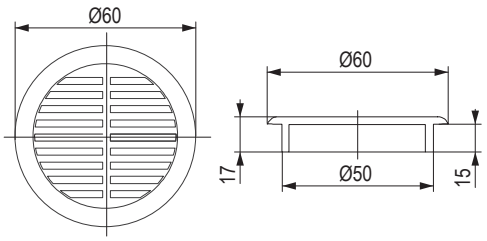

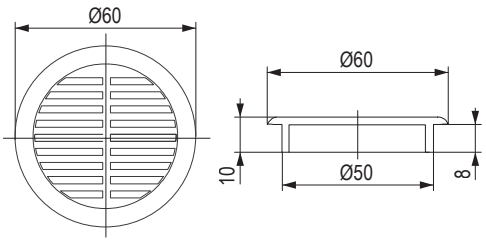

12345 Tétel raktáron **12345** Tétel megrendelésre

08



állítható lábak, lábazatok, kerekek

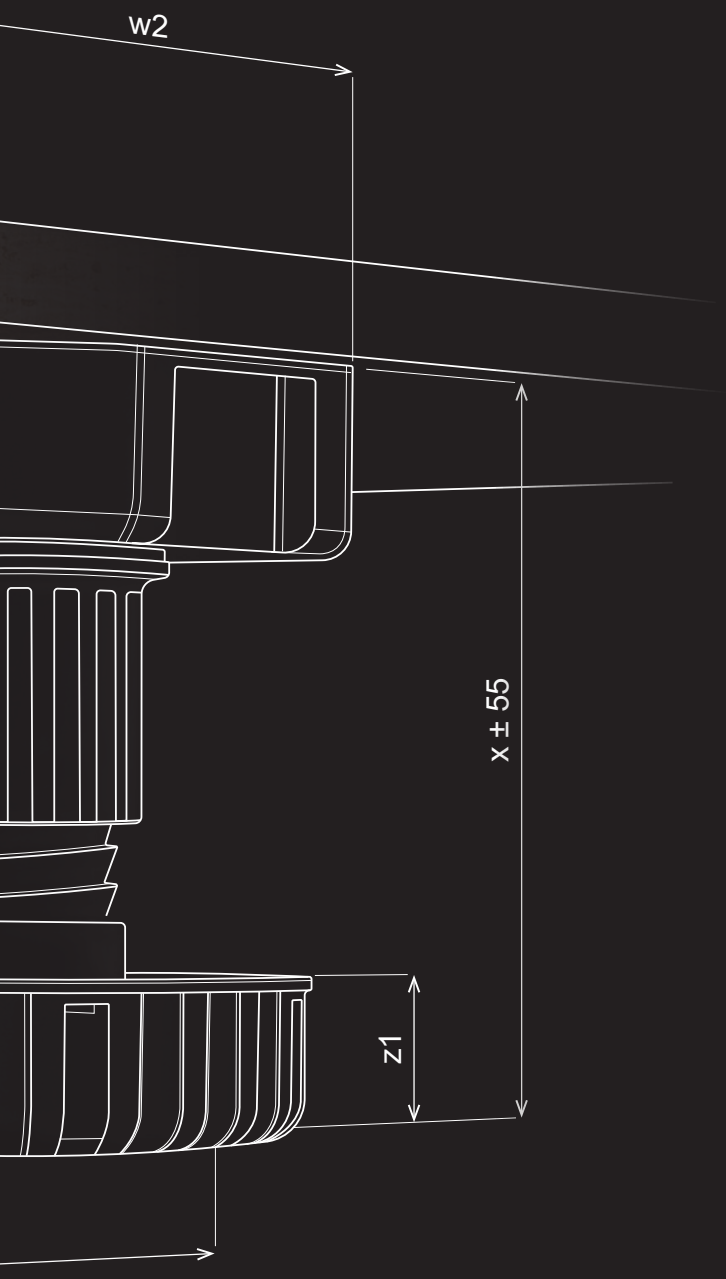

BEMUTATÓ VASALATOK A PARTNEREINKNÉL

Nem minden láb egyforma, szeretne jó döntést hozni? Látogassa meg, vagy küldje ügyfeleit partnereinkhez, ahol élőben megtekintheti termékeinket és szakmai tanácsokat kaphat.

DÉMOS24PLUS

A portál vásárlásra, megrendelések áttekintésére, rendelések leadására, formázására, és állapotuk ellenőrzésére szolgál, valamint raktárkészleti és a megszabott árakra vonatkozó információk mellett még sok minden másról is értesülhetünk egy helyen.

TANÁCSADÁS

Tanácstalan a vasalatok és a szerelés kiválasztásával kapcsolatban? Hívja ügyfélszolgálatunkat a 06 1 445 3730 telefonszámon, vagy írjon a megrendelések@demos-trade.com címre, és örömmel adunk Önnek tanácsot.

HÁZHOZSZÁLLÍTÁS

Minden megrendelést akár két napon belül kézbesítünk Önnek.

01
02 13
03
04 14
05
06
15
07
08
09 16
10
11 17
12

tartalom

tartalom

	**Állítható lábak**	Strong Scilm Rehau Hettich	**08.9 – 08.15 o.**
	**Lábazat**	Scilm	**08.16 – 08.18 o.**
	**Állítható lábacskák**	Strong Italiana Ferramenta	**08.19 – 08.23 o.**
	**Csúszkák**	Strong	**08.24 – 08.29 o.**
	**Kerekek**	Strong Tente	**08.30 – 08.42 o.**

Mi van ebben a fejezetben?

A gyártók, termékek vagy fontos értékek rövid bemutatása a következő fejezetből.

Ebben a fejezetben **Strong, Scilm, Italiana Ferramenta, Hettich** és **Tente** márkájú lábak és kerekek találhatók. Ezek termékcsaládok (lábak, lábazatok) szerint vannak rendezve. Az állítható lábak mellé közvetlenül, a műanyag lábazati profilokkal bővítettük ezt a fejezetet.

Néhány kifejezés magyarázata

Állítható láb

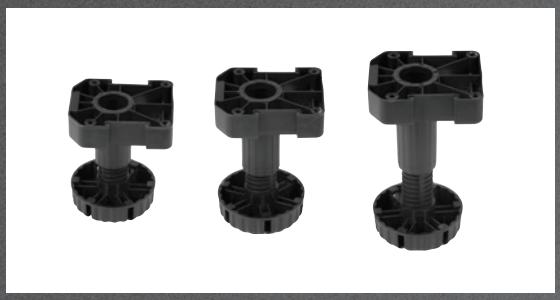

A nem éppen tetszetős műanyag láb, amelyet általában a konyhában használunk, és lehetővé teszi a szekrények magasságának síkban történő összehangolását. A teherbírás 1 lábra (db) vonatkozik, és 300 - 450 kg közötti.

Állítható lábacska



Az állítható láb jelentősen kicsinyített, alacsonyabb teherbírású mása, amelyet folytonos oldalak esetében használhat, ha a szekrény lábazat nélküli, és a padlón áll, vagy ún. rögzített lábazattal rendelkezik. A lábacskák lehetővé teszik a magasság beállítását is. Teherbírásuk 150 és 250 kg / db között mozog.

Talp



A lábat helyettesítő termék, ahol nincs szükség állíthatóságra, és a bútor alján, vagy rögzített oldalakon és lábazaton áll (leggyakrabban ruhásszekrény). Némely csúszók állíthatóak, de a legtöbbjük csupán érintkezési pont a bútor és a padló között.

Kerekek



Rögzített, forgó, fékezhető vagy sem, puha vagy műanyag futófelületű, tetszetős, nagy teherbírású, dizájnos... mindezeket a kerekeket megtalálja e fejezet oldalain. A teherbírás 25 és 320 kg, az átmérő pedig 25 és 100 mm között mozog.

Strong

A Démos saját márkás termékei ötvözik a megfelelő minőséget és a nagyon jó árat.

Scilm

Egy olaszországi székhelyű cég, amelynek műanyag termékei egyértelműen kiérdemelték helyüket a kínálatunkban (lábazatok és állítható lábak).

Italiana Ferramenta

Egy másik olasz cég, amelynek termékei a minőséget, a felhasználói kényelmet és az egyedi megoldásokat ötvözik, egyedi termékeik kipróbálását mindenképpen ajánljuk.

Tente

A Tente eredetileg német, viszont mára már világszerte elismert gyártója, többek között a kerekeknek. Kínálatukból néhányat kiválasztottunk, és ebben a fejezetben megtalálhatóak.

01
02
03
04
05
06
07
08
09
10
11
12
13
14
15
16
17

Milyenek a TOP termékek?

Összeállítottunk Önnek egy válogatást azokból az érdekességekből, amelyeket a katalógusban talál.

SCILM Műanyag lábazat

A lábazatnak nem kell csupán "gátnak" lennie, hogy megakadályozza a por és a nedvesség bejutását a szekrény alá. Fontos vizuális részlet lehet. Csak válassza ki a megfelelő színt. Ezért kínálunk Scilm műanyag lábazatokat 3 különböző magasságban és 8 színárnyalatban. A választás egyszerű lesz, a hatás meglepő.



További újdonságok a fejezetben



Mágneses lábazattartó

A rögzítő elem felszerelése, majd pontos beállítás a lábon, leszedése úgy, hogy a rögzítés ne repedjen meg... ezek a mindennapi küzdelmek. Próbáljon megszabadulni tőlük a SCILM mágneses tartójával. Amennyivel többet fizet, azt visszakapja a lábazat szerelésének és esetleges leszerelésének kényelmességében.

08.13

állítható lábak, lábazatok, kerekek

08

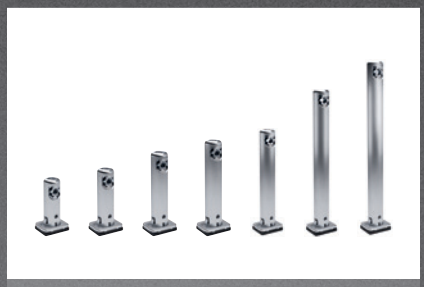

Rejtett állíthatóság folyamatos lábazatokhoz

A láthatatlan állíthatóság, amely nem töri meg a szekrény oldalának letisztult képét, többféleképpen is elérhető. A legérdekesebbek közé tartozik a Record tech az Italiana Ferramenta-tól. Az állító teljesen el van rejtve a korpusz oldalában, hasonlóan a csillapító, vagy a push gázrugókhoz, és a beállítás a szekrény belsejében lévő kis nyíláson keresztül történik. Egy ügyes, láthatatlan termék.

08.19



Korrekt állítható lábak

8 magasság, mindegyik további 5 cm-rel meghosszabbítható, nagy teherbírás (450 kg /db), a széles talpnak köszönhető kiváló stabilitás, könnyű beállítás egy speciális kulccsal a 25 mm-es pontosítási intervallumban - ezek a Hettich Korrekt állítható lábak előnyei. Ez teszi őket különlegessé a vásárlók körében.

08.11

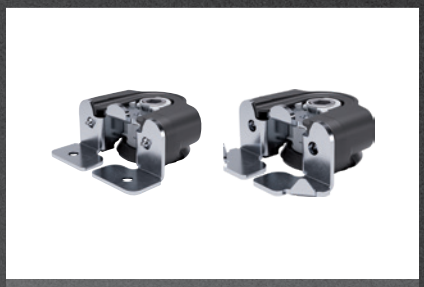

Integrato tech

Ruhásszekrény alacsony lábazattal, egyenetlen padlón. Hogyan oldható meg a probléma, hogyan kell beállítani a síkot? Egyszerűen az Integrato tech lábakkal. A lábacskák alacsony mechanizmusa (23 vagy 35 mm) 12 vagy 20 mm-es állíthatóságot tesz lehetővé. Egy darab 175 kg-os teherbírása elegendő egy kiadósan nagy szekrényhez is.

08.19



Kerekek Tente Linea 50

A golyóscsapágynak köszönhetően a Linea kerekek gördülési ellenállása minimális. Ezzel a nyers technikai kijelentéssel csak annyit szeretnénk mondani, hogy a kerekek alapvetően maguktól gurulnak, amíg rá nem lépünk a fékre. Próbálja ki!

08.41

Az új termékekről szóló videók és további információk itt találhatók:

StrongLegs – állítható lábak és tartozékok

AP 001



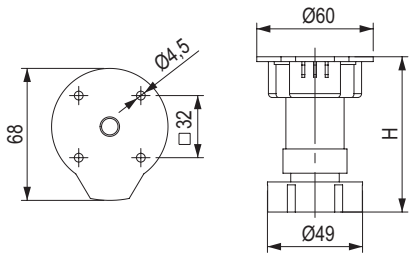

kód	magasság H (mm)	állíthatóság (mm)
223781	80	-5 / +15
82560	100	-5 / +20
82561	120	-7 / +15
82562	150	-6 / +15

- a lábakat a karimával összeállítva szállítjuk
- a láb kicsúsztatható a karimából
- a láb három részből áll – egy karimából, egy kör alakú profilból és egy állítható csavarból

A lábazat rögzítése



159927



82564

kód	leírás
82564	felcsavarozható
159927	műanyag lábazatokra

Imbuszcsavar



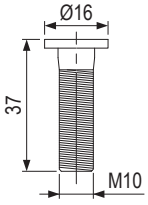

kód	leírás
82563	M10 × 37

- az állítható láb rögzítéséhez a korpusz belseje felől

StrongLegs – állítható lábak és tartozékok

AP 002

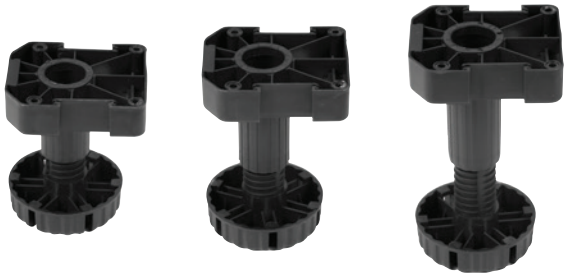

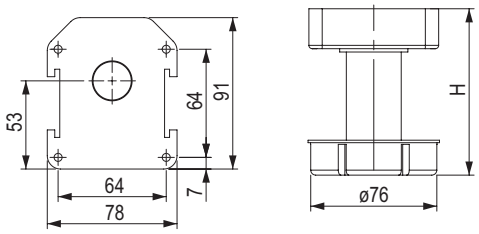

kód	magasság H (mm)	állíthatóság (mm)
146993	100	-10 / +25
146994	120	-15 / +20
146995	150	-30 / +20

- a lábakat a karimával összeállítva szállítjuk
- a láb kicsúsztatható a karimából
- a láb három részből áll – egy karimából, egy kör alakú profilból és egy állítható csavarból

A lábazat rögzítése



146997



146996

kód	leírás
146997	felcsavarozható
146996	műanyag lábazatokra

Korrekt állítható lábak és tartozékok

Lábak talp nélkül



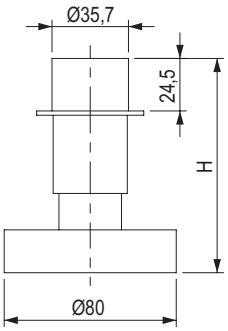

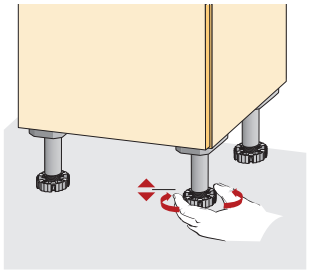

kézi magasságállítás

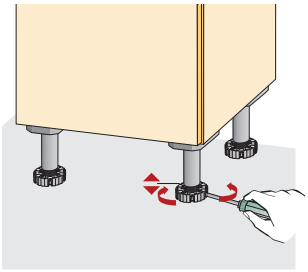

magasságállítás csavarhúzóval az elülső oldalról csavarhúzóval

kód	Hettich kód	lábazat magassága X (mm)	beállítás (mm)
105986	44747	50	-0 / +10
105987	9306015	70	-8 / +16
105988	70151	80	-6 / +30
105989	61851	100	-11 / +25
105975	70152	110	-11 / +25
105994	61852	130	-11 / +25
105995	9306017	150	-11 / +25
105984	70153	180	-11 / +25

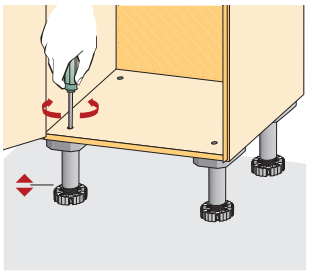

magasságállítás csavarhúzóval felülről

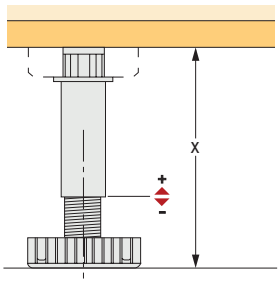

- a talp, a szoklilábak és a lábazat tökéletes kombinációja
- teherbírás 450 kg / db
- a láb biztonságos stabilitást ad a szekrényre való felszerelés illetve mozgatáskor
- nagy illeszkedőfelület 78 és 80 mm átmérővel
- a plusz/mínusz magasság beállítása könnyű, kézzel vagy csavarhúzóval történik
- fekete műanyag

Karima





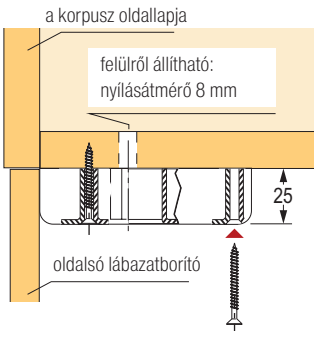

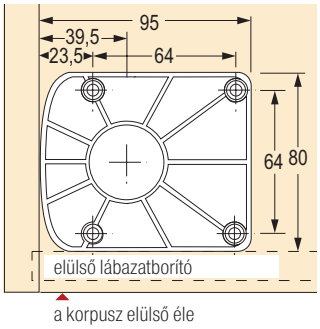

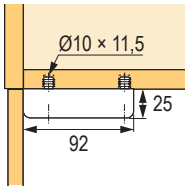

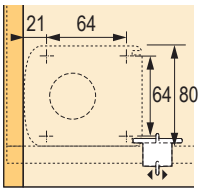

kód	Hettich kód	leírás
104975	61854	felcsavarozható
92413	47654	préselhető

- fekete műanyag

Korrekt állítható lábak és tartozékok

A lábazat rögzítése



104957



106882





492895

kód	Hettich kód	leírás
106882	61855	csavarozható
104957	73481	a fa horonyba
492895	9319972	műanyag lábazat rögzítése

- fekete műanyag
- 70 mm - nél nagyobb lábazatmagassághoz

Hosszabbító adapter



kód	Hettich kód	leírás
103865	71844	hosszabbító +50 mm

- fekete műanyag

Beállítókulcs



kód	Hettich kód	leírás
374128	9253384	hossz 1000 mm

- lehetővé teszi a lábak egyszerű beállítását még a nehezebben megközelíthető helyeken is
- a lábak teljes terhelés mellett is állíthatók
- csak a Hettich Korrekt lábakkal használható

állítható lábak

Lábak karimával



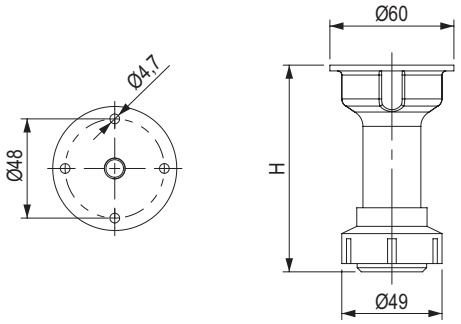

kód	magasság H (mm)	állíthatóság (mm)
82750	100	-5 / +18
82756	120	
82757	150	

- A CATAS által tesztelt teherbírás 300 kg / db
- a láb 2 részből áll: felső karima a középső résszel és az állítható csavar

Mágneses lábazatrögzítő

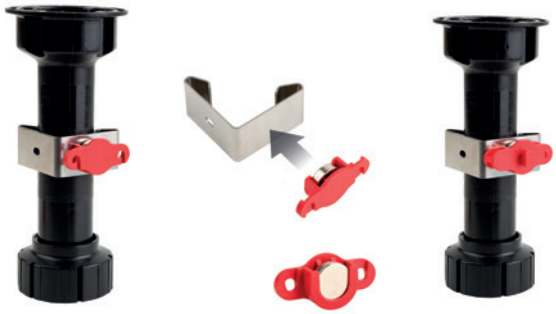

kód	leírás
392097	műanyag lábazatokra
405134	fa lábazatokhoz

Hogyan működik a lábazat mágneses rögzítő eleme?

A lábazat lábhoz való rögzítésének egyszerű és gyors módja.

Előnyök:
- pontos mérésre nincs szükség
- a mágnest a horonyban, vagy a rögzítő elemet a lábon mindig el tudjuk csúsztatni
- lehetővé teszi a lábazat gyors felszerelését és eltávolítását

Készlet tartalma:
- 1 db fém rögzítő elem a lábra, 1 db mágnes

A lábazat szétszerelésére szolgáló eszköz



kód	leírás
494879	műanyag

- a már beépített műanyag lábazat egyszerű eltávolításához szükséges eszköz

A lábazat rögzítő eleme



132206



82760

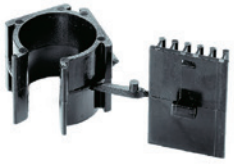

159925

kód	leírás
132206	csavarozható
82760	csavarozható sarok
159925	műanyag lábazatra rácsúsztatható sarok

Szellőztető alap a beépített hűtőszekrényhez





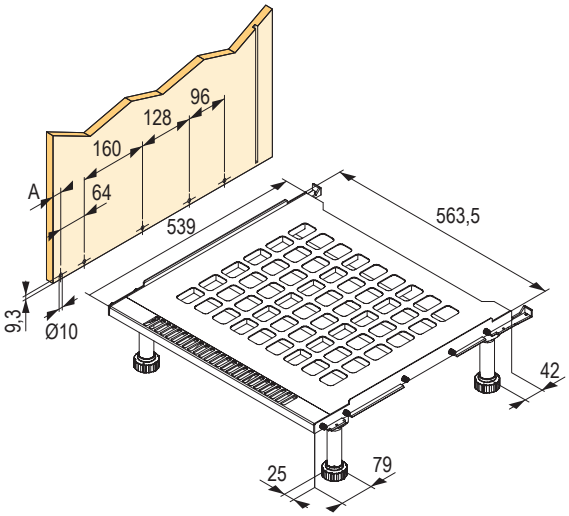

kód	leírás	lábmagasság (mm)
504313	alap +4 db láb	100
504314	alap +4 db láb	120
504315	alap +4 db láb	150

- a fentebb feltüntetett szettek 1 db szellőző egységet és 4 db Scilm lábat tartalmaznak
- javítja a légkeringést a hűtőszekrény megfelelő működésének érdekében
- nincs szükség arra, hogy rácsot helyezzen a hűtőszekrény alapzatába
- egyszerű szerelés és biztosított hosszú távú stabilitás
- előkészített csapok a korpuszhoz való csatlakoztatáshoz
- anyag – műanyag
- a szellőző egység rácsa nem levehető

Scilm állítható lábak ruhásszekrényekhez



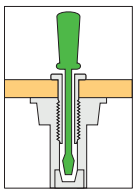

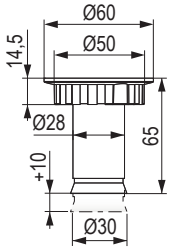

kód	magasság (mm)	állíthatóság (mm)
231495	65	+10

- felső állíthatóság (a korpusz belső oldaláról)
- tesztelt teherbírás 300 kg/db

állítható lábak

Karima nélküli lábak



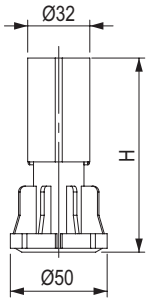

kód	H magasság karimával együtt (mm)	állíthatóság (mm)
83341	100	-10 / +20
83342	124	
83343	150	

Karima





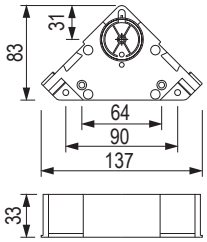

83346

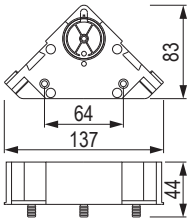

127736

kód	leírás
83346	felcsavarozható
127736	préselhető

Lábazatok rögzítő elemei



83344



83273

kód	leírás
83344	felcsavarozható
83273	műanyag lábazathoz

Folyamatos csatlakozó



szín	magasság 100 mm	magasság 120 mm	magasság 150 mm
csiszolt rozsdamentes acél	**478234**	**478235**	**478236**
csiszolt alumínium	**478228**	**478231**	**478232**
matt fekete	**478237**	**478238**	**478241**
fényes fekete	**478243**	**478244**	**478245**
fényes fehér	**478246**	**478247**	**478248**
matt fehér	**478249**	**479278**	**479279**
csiszolt réz	**481220**	**481221**	**481222**
csiszolt arany	**481229**	**481230**	**481231**

- 2 lábazati profil folytatólagos összekötésére szolgáló csatlakozó

Lábazatprofilok



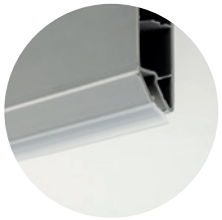

szín	magasság 100 mm	magasság 120 mm	magasság 150 mm
csiszolt rozsdamentes acél	**478195**	**478196**	**478197**
csiszolt alumínium	**478192**	**478193**	**478194**
matt fekete	**478198**	**478199**	**478200**
fényes fekete	**478201**	**478202**	**478203**
fényes fehér	**478204**	**478205**	**478206**
matt fehér	**478207**	**478208**	**478209**
csiszolt réz	**481211**	**481212**	**481213**
csiszolt arany	**481214**	**481215**	**481216**

csiszolt rozsdamentes acél · csiszolt alumínium · matt fekete · csiszolt réz

fényes fekete · matt fehér · fényes fehér · csiszolt arany

- profil hossza 4 m
- elvihető 2 m
- anyaga PVC
- gumitömítés a lábazat alján
- kompatibilis az állítható lábak általános lábazatrögzítőivel
- védőfólia a profil sérülésének megelőzésére
- **a lábazatok és tartozékok mintakészlete a 487993-as kártyán található**

TARTOZÉKOK

Flexi csatlakozó

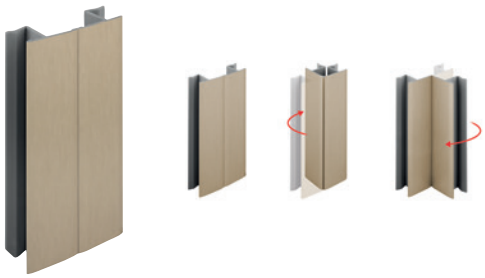

szín	magasság 100 mm	magasság 120 mm	magasság 150 mm
csiszolt rozsdamentes acél	**478253**	**478254**	**478255**
csiszolt alumínium	**478250**	**478251**	**478252**
matt fekete	**478256**	**478257**	**478258**
fényes fekete	**478259**	**478260**	**478261**
matt fehér	**478262**	**478263**	**478264**
fényes fehér	**478265**	**478266**	**478267**
csiszolt réz	**481217**	**481218**	**481219**
csiszolt arany	**481226**	**481227**	**481228**

- univerzális csatlakozó külső/belső 90–270°-os sarkakhoz

Külső sarok 90°/ végzáró



szín	magasság 100 mm	magasság 120 mm	magasság 150 mm
csiszolt rozsdamentes acél	**478213**	**478214**	**478215**
csiszolt alumínium	**478210**	**478211**	**478212**
matt fekete	**478216**	**478217**	**478218**
fényes fekete	**478219**	**478220**	**478221**
matt fehér	**478222**	**478223**	**478224**
fényes fehér	**478225**	**478226**	**478227**
csiszolt réz	**481223**	**481224**	**481225**
csiszolt arany	**481232**	**481234**	**481235**

- 90°-os sarokcsatlakozás kialakítására, vagy lábazati profil befejezésére szolgáló csatlakozó

lábazatok és tartozékok

LÁBAZATI VÍZZÁRÓ



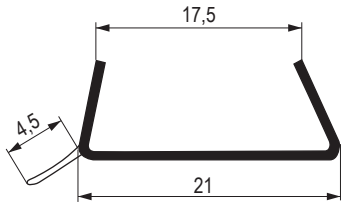

kód	hossz (m)	leírás
82113	3	átlátszó

- 18 mm vastagságú laminátumhoz

Ruhásszekrényhez való lábazatrögzítő elem ellendarabja



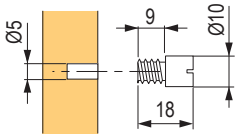

kód	leírás
231529	fém

Lábazat rögzítő eleme ruhásszekrényhez



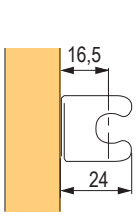

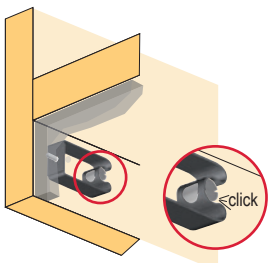

kód	leírás
231528	fém

Az állítható lábazati csavar és a lábazati sarokkonzol





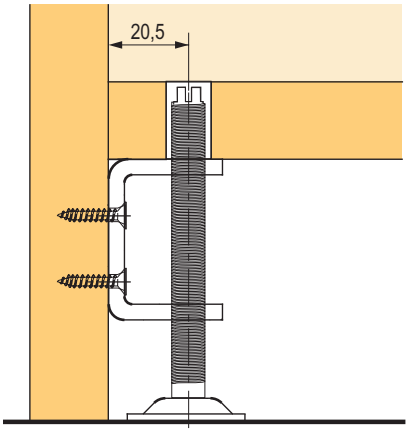

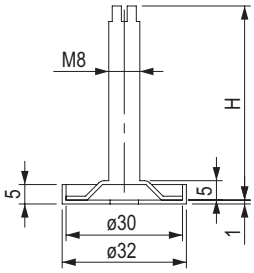

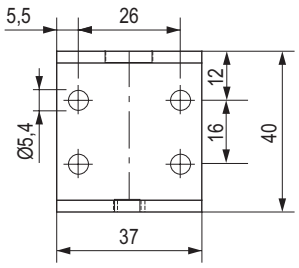

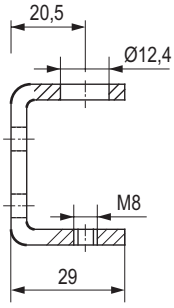

Lábazatcsavarok

- csavarok sarokfedővel
- anyaga horganyzott acél / műanyag

	lábazati csavarok		lábazati sarokkonzol	
kód	Hettich kód	magasság H (mm)	kód	Hettich kód
502181	9318255	50	**184882**	71870
502182	9318260	80		
502183	9318261	100		

Turboclip - lábazatléc rögzítő eleme



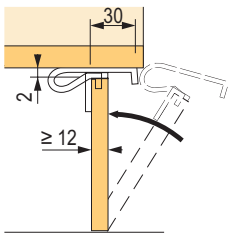

kód	Hettich kód	csomagolás (db)
107948	79690	200

- elülső lábazatléchez, min. anyagvastagság 12 mm
- a lábazat panelnek 2 mm-rel rövidebbnek kell lennie a lábazat magasságától
- szerelés: a lábazati takaró a korpusz alatt terül szét

állítható lábak a folyamatos oldalhoz

Record tech rejtett állítható talp a folyamatos oldalra



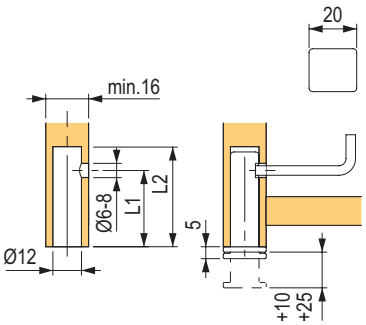

kód	nyílás elhelyezkedése L1 (mm)	magasság L2 (mm)	állíthatóság (mm)
497584	25	35	+10
497585	32	42	
497586	44	54	+25
497588	52	62	
497589	70	80	
497590	100	110	
497591	120	130	

- minden láb teherbírása – 150 kg
- a korpusz oldala felől egy 4 mm-es imbuszkulccsal csavarozható

Rejtett állítható talp a folyamatos oldalra Integrato tech A a G

A



497602

G



497604

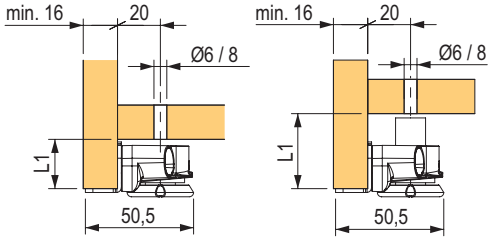

kód	leírás	magasság L1 (mm)	állíthatóság (mm)	alkalmas anyagtípushoz
497602	Integrato tech A	23	12	MDF
497603		35	20	
497604	Integrato tech G	23	12	DTDL
497605		35	20	

- előszerelt rögzítőcsavarokkal
- minden láb teherbírása - 175 kg
- a szekrény korpuszának belső oldaláról felülről egy 4/6 mm-es imbuszkulccsal csavarozható

Fúrósablon a Rekord tech számára



kód	leírás
497606	a szerelőnyílások pontos fúrásához

Leveller LH7.20





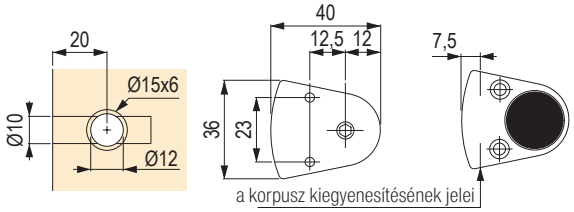

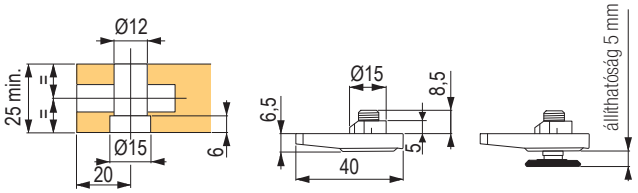

kód	leírás	teherbírás (kg)	állíthatóság (mm)
356969	Target J12	150	+5

- fém test fém csavarral és műanyag csúszkával
- beállítás felülről egy 4 mm-es imbuszkulccsal
- a láb 2 csavarral rögzíthető át. 3,5 × 16 mm, süllyesztett fejjel

TARGET J12 modellel kombinálható

Integrato Tech Z



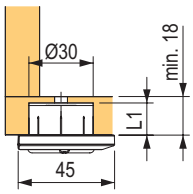

kód	Magasság L1 (mm)	állíthatóság (mm)
497601	15	+10

- minden láb teherbírása 175 kg
- a szekrény korpuszának belső oldaláról felülről egy 4/6 mm-es imbuszkulccsal csavarozható

Leveller LH7.28





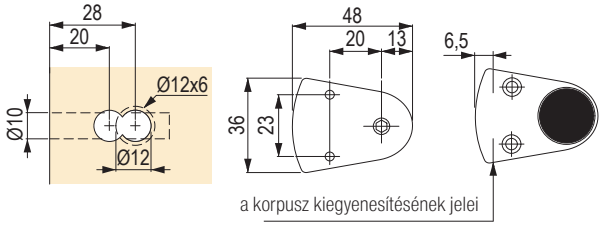

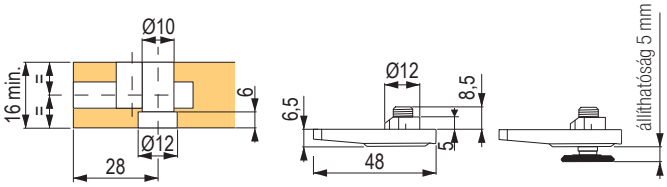

kód	leírás	teherbírás (kg)	állíthatóság (mm)
402458	Target J10	150	+5

- fém test fém csavarral és műanyag csúszkával
- beállítás felülről egy 4 mm-es imbuszkulccsal
- a láb 2 csavarral rögzíthető át. 3,5 × 16 mm, süllyesztett fejjel

TARGET J10 modellel kombinálható

állítható láb kerékkel

Key-F

Kerék és állítható láb kombinációja.

A Key-F egy ideális állítható láb olyan bútorokhoz, amelyeket időről időre el kell mozdítani. A 120 kg teherbírású keréknek köszönhetően elegendő a lábba csavarozni a talpat, és a szekrény a kerekeken megáll. A szekrény elhelyezése után a csúszkát ismét csavarozza ki, és a szekrény kiegyenlítésre kerül.







kód	leírás	állíthatóság (mm)
394775	jobb láb	+10
394776	bal láb	

- beállítás felülről egy 4 mm-es imbuszkulccsal
- a láb üvegszálat tartalmazó, műanyagból készült
- a kerék teherbírása **120 kg**
- a láb teherbírása **200 kg**

fém állítható lábak

AS 001



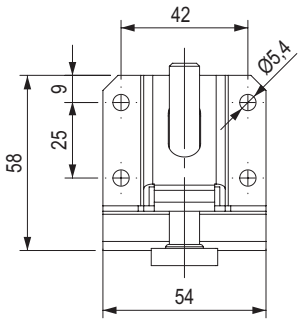

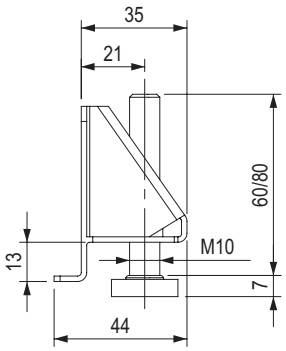

kód	teherbírás (kg)	magasság (mm)
405126	200	60
405127		80

- a lábat és a csavart külön szállítjuk

AS 002



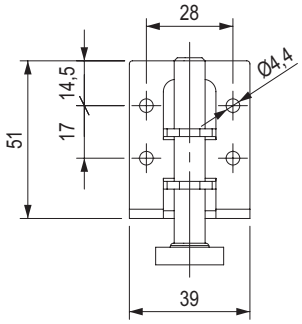

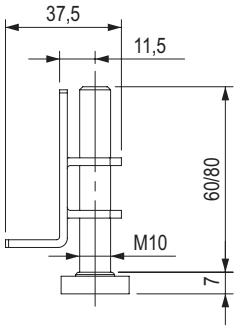

kód	teherbírás (kg)	magasság (mm)
405128	200	60
405129		80

- a lábat és a csavart külön szállítjuk

AS 003



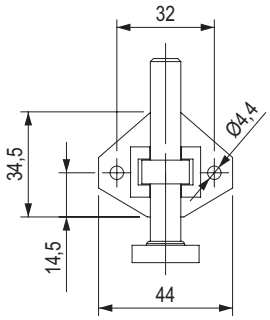

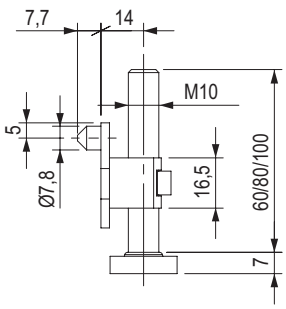

kód	teherbírás (kg)	magasság (mm)
405130	250	60
405131		80
405132		100

- a lábat és a csavart külön szállítjuk

állítható lábak

P301



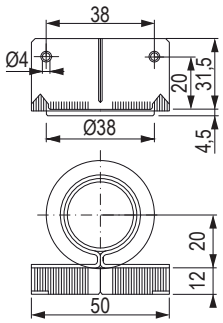

kód	teherbírás (kg)	állíthatóság (mm)
226742	150	+20

- beállítás csak felülről, 6 mm-es imbuszkulcs segítségével (a szekrényaljon keresztül)

P30



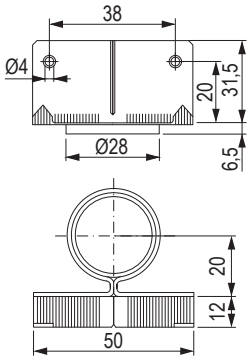

kód	teherbírás (kg)	állíthatóság (mm)
100240	100	+20

- beállítás csak felülről, laposfejű csavarhúzó segítségével (a szekrényaljon keresztül)

PR 24.22.32



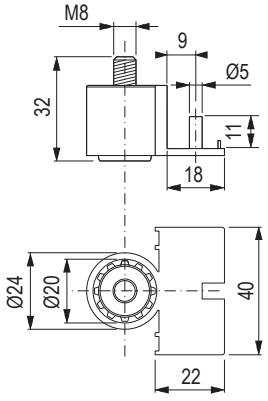

kód	teherbírás (kg)	állíthatóság (mm)
82749	150	+15

- állíthatóság felülről egy 4 mm-es imbuszkulccsal

Állítócsavar rápattintható anyával

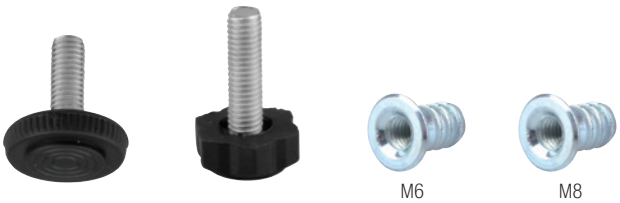

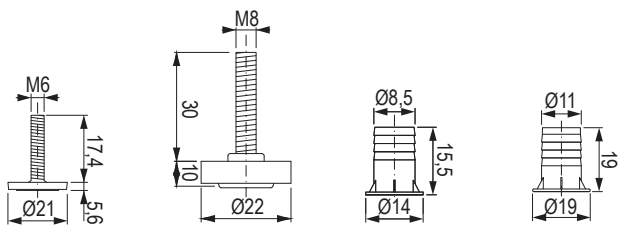

kód	leírás	állíthatóság (mm)
387398	M6 láb	+13
82748	M6 rápattintható anya	×
82745	M8 láb	+20
15053	M8 rápattintható anya	×

állítható csúszótalpak

Befúrható Ø 50 mm



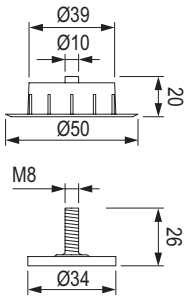

kód	teherbírás (kg)	állíthatóság (mm)
82751	150	+10

- beállítás felülről egy imbuszkulcs segítségével

Sarok 18 mm vastagsághoz



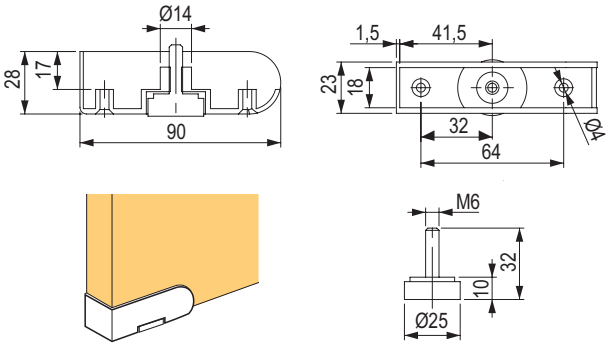

kód	leírás	teherbírás (kg)	állíthatóság (mm)
501433	sarok profil M6-os állítócsavarral	150	+10

- a teherbírás a csavarral ellátott sarokprofilra vonatkozik

RS M6 csavarral



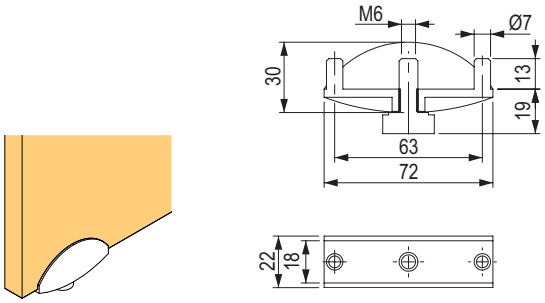

kód	szín	teherbírás (kg)	állíthatóság (mm)
100241	fekete	150	+15

- 18 mm vastagságú asztallaphoz

Élre 25 mm vastagság esetén



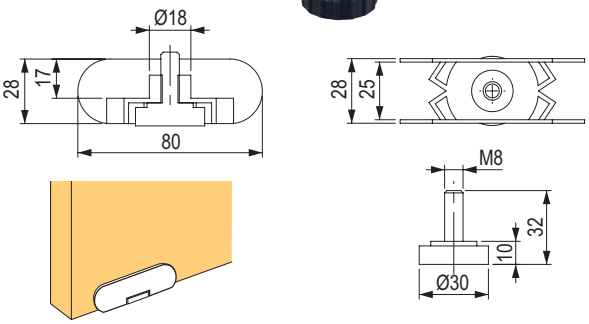

kód	leírás	teherbírás (kg)	állíthatóság (mm)
501375	sarok profil M8 állítócsavarral	150	+10

- a teherbírás a csavarral ellátott sarokprofilra vonatkozik
- 25 mm vastagságú laphoz

csúszótalpak

Állíthatóság



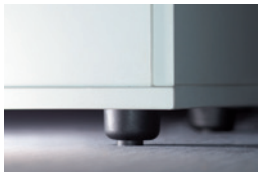

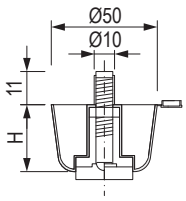

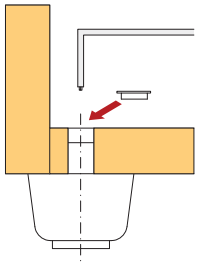

kód	magasság H (mm)	állíthatóság (mm)	szín	teherbírás (kg)
82744	17	+11	fekete	100
82746	27	+21		
272214	42	+28		
272212	17	+11	szürke	
272213	27	+21		
272215	42	+28		

- beállítás felülről egy 4 mm-es imbuszkulcs segítségével

Rápattintható Ø 39 mm



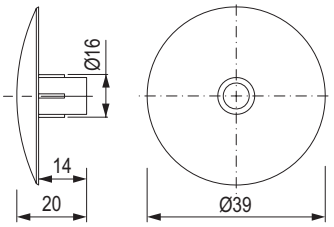

kód	szín
153451	fekete

Csavarozható, Ø 50 mm



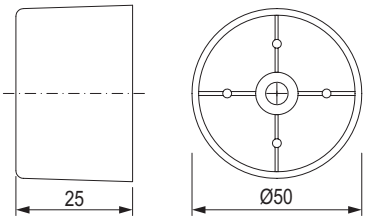

kód	szín
492058	fekete
492059	fehér

Csavarozható, Ø 40 mm



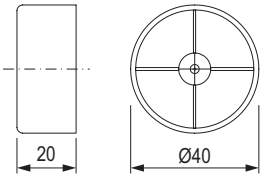

kód	szín
82741	szürke
82742	fekete

csúszótalpak

Csavarozható, 30 × 100 mm



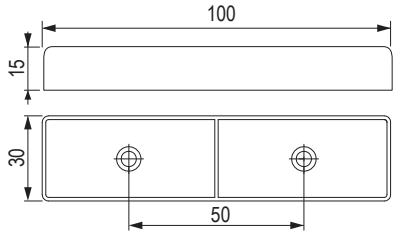

kód	szín
153447	fekete

Csavarozható, 14 × 50 mm



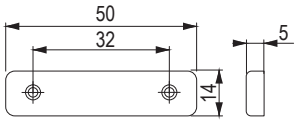

kód	szín
11565	fehér
11566	barna
11561	fekete
11620	bükk
100243	éger
232460	szürke

Rápattintható, 16 × 50 mm



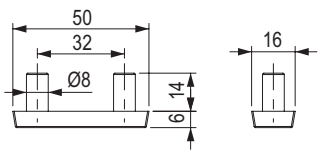

kód	szín
496726	fehér
496727	barna
496728	fekete
496729	bükk
496731	szürke

Rápattintható, 16 × 38 mm



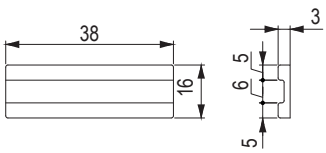

kód	szín
11599	fehér
11600	barna
11598	fekete
11614	bükk

csúszótalpak

Rálőhető sarok, 15 mm



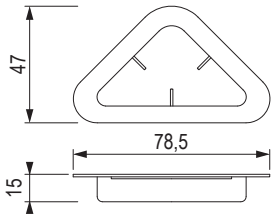

kód	szín
153448	fekete

Rálőhető sarok, 4 mm



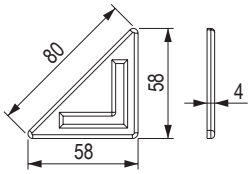

kód	szín
101463	fehér
101461	barna
101462	fekete

Szögelhető, 4 mm



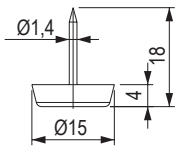

kód	szín
82743	semleges

Szögelhető, 6 mm dupla



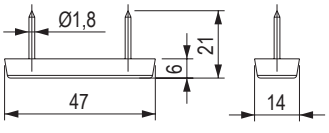

kód	szín
272220	semleges

csúszótalpak

Felszögelhető filccel



402973



402975



402978



402979

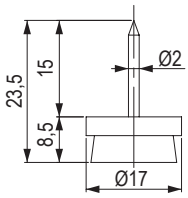

402973

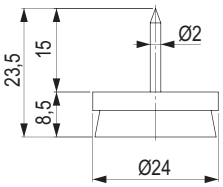

402975

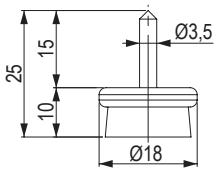

402978

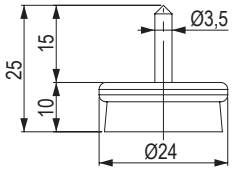

402979

kód	méret (mm)	szín
402973	Ø 17 × magasság 8,5	barna / szürke
402975	Ø 24 × magasság 8,5	
402978	Ø 18 × magasság 10	króm / szürke
402979	Ø 24 × magasság 10	

Szögelhető teflonnal



402958

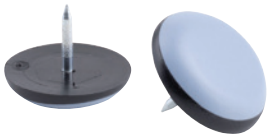

402959

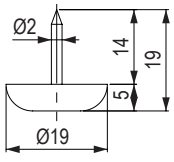

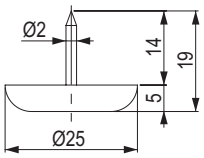

kód	méret (mm)	szín
402958	Ø 19 × magasság 5	szürke
402959	Ø 25 × magasság 5	

Felragasztható teflonnal, kerek



402967



402968

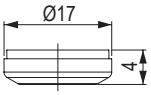

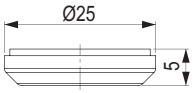

kód	méret (mm)	szín
402967	Ø 17 × 4	szürke
402968	Ø 25 × 5	

csúszótalpak

Felragasztható teflonnal, téglalap



402969



402970

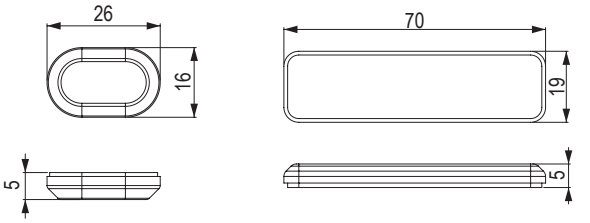

kód	méret (mm)	szín
402969	16 × 26 × 5	szürke
402970	19 × 70 × 5	

Felragasztható teflonnal, sarok



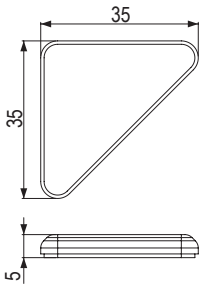

kód	méret (mm)	szín
402972	35 × 35 × 5	szürke

Felragasztható filc



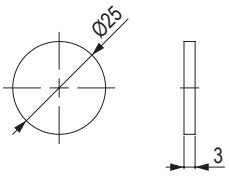

kód	méret (mm)	szín
402963	Ø 25 × 3	szürke

- 32 db-os lapként kapható

Csúszásgátló felragasztható talp



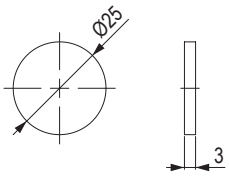

kód	méret (mm)	szín
402965	Ø 25 × 3	fekete

- 18 db-os lapként kapható

Ø 40 mm



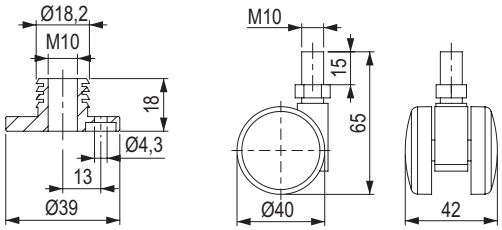

kód	leírás	szín	statikus teherbírás (kg)
306062	kerék 40 mm, fekete, M10-es csappal	fekete	40
306063	fal M10 (talp)		

- a fal szolgálhat talpként, amelyet kerékkel is ki tudunk egészíteni

Ø 40 mm



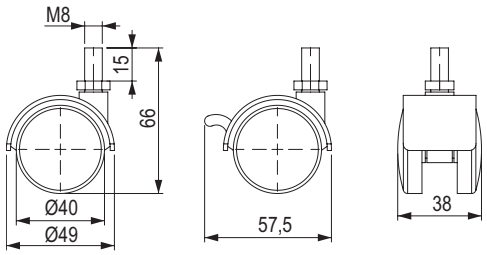

kód	leírás	szín	statikus teherbírás (kg)
36151	kerék M8 × 15 mm-es csapszeggel	fekete	30
36154	kerék M8 × 15 mm-es csapszeggel és fékkel		

M8-as csapos kerék esetében az 15053-as anyát lehet használni a/az 08.23.o.-ról

Ø 30 mm



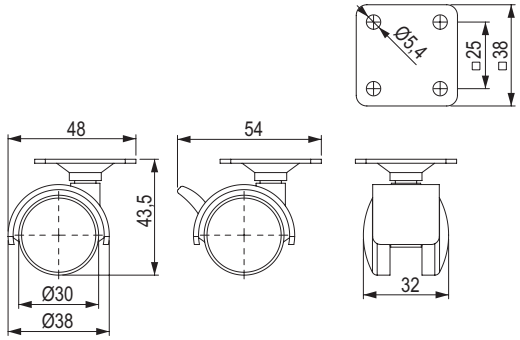

kód	leírás	szín	statikus teherbírás (kg)
36140	kerék talppal	fekete	25
270112	kerék talppal és fékkel		

görgők

Ø 40 mm



kód	leírás	szín	statikus teherbírás (kg)
36159	kerék talppal	szürke	20
36141		fekete	
270111	kerék talppal és fékkel	szürke	
36144		fekete	

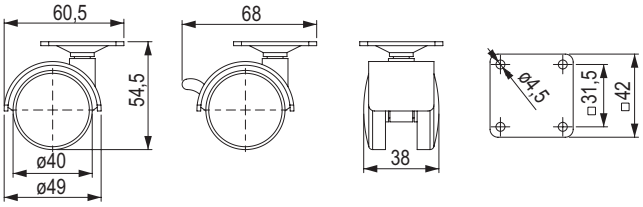

Ø 50 mm



kód	leírás	szín	statikus teherbírás (kg)
36168	kerék talppal	szürke	40
36143		fekete	
36169	kerék talppal és fékkel	szürke	
36146		fekete	

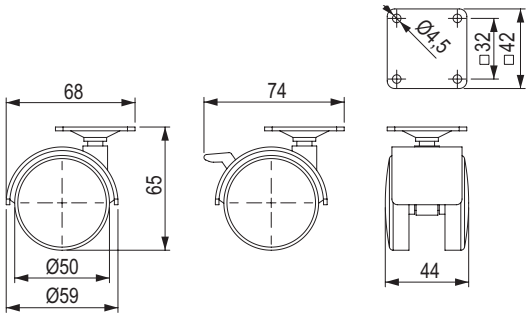

Puha futófelülettel Ø 40 mm



kód	leírás	szín	statikus teherbírás (kg)
467266	kerék talppal	szürke feketével	30
467267	kerék talppal és fékkel		

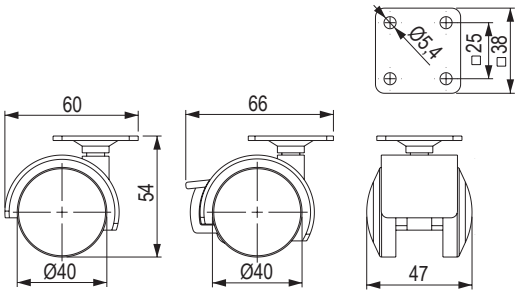

Kerék puha futófelülettel Ø 50 mm



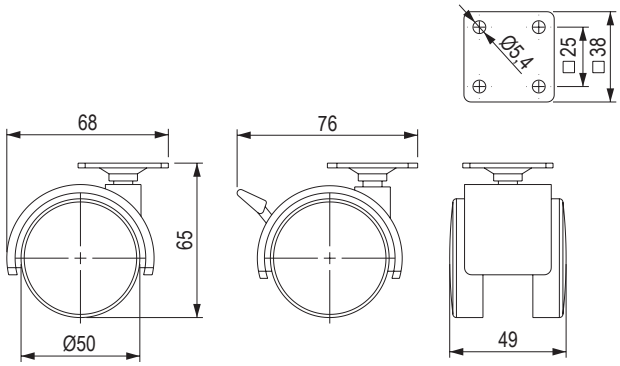

kód	leírás	szín	statikus teherbírás (kg)
467258	kerék talppal	szürke feketével	40
467259	kerék talppal és fékkel		

Kerék puha futófelülettel Ø 60 mm



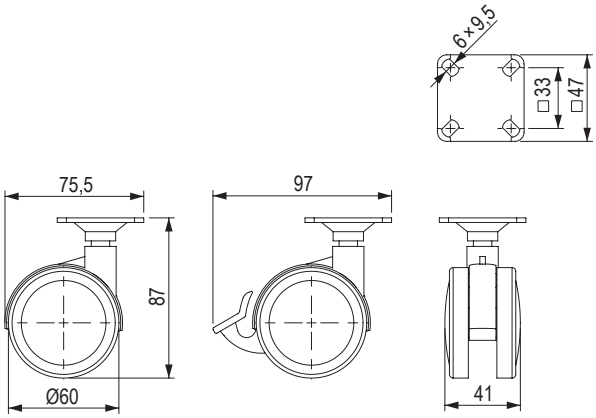

kód	leírás	szín	statikus teherbírás (kg)
216381	kerék talppal	szürke	50
216382	kerék talppal		

Puha futófelülettel Ø 75 mm



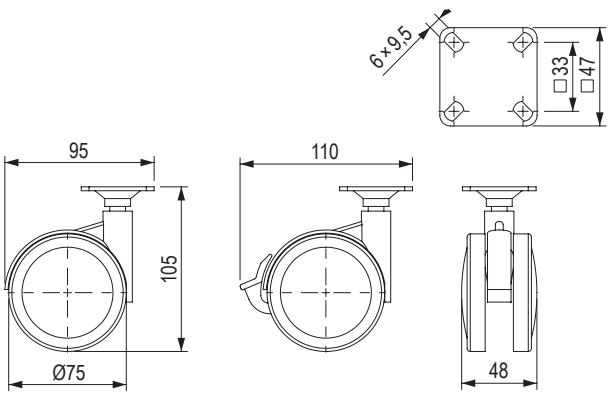

kód	leírás	szín	statikus teherbírás (kg)
216383	kerék talppal	szürke	60
216384	kerék talppal és fékkel		

görgők

TOP-E Ø 35 mm, puha futófelülettel




átlátszó sötét

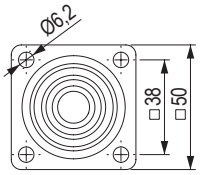

kód	leírás	szín	statikus teherbírás (kg)
401710	fék nélkül	átlátszó átlátszó	25
401709	fékkel		
406085	fék nélkül	átlátszó sötét	
406084	fékkel		

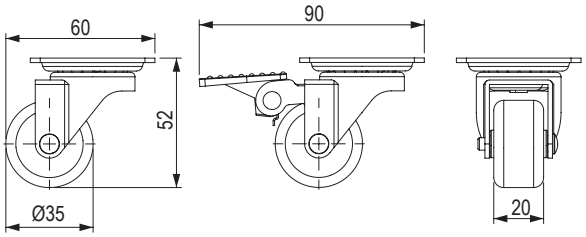

TOP-E Ø 50 mm, puha futófelülettel




átlátszó sötét

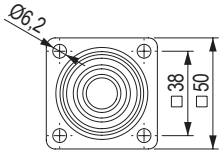

kód	leírás	szín	statikus teherbírás (kg)
401712	fék nélkül	átlátszó átlátszó	35
401711	fékkel		
406083	fék nélkül	átlátszó sötét	
406082	fékkel		

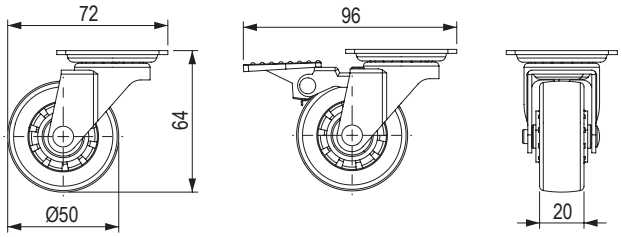

TOP Ø 50 mm, puha futófelülettel




átlátszó sötét

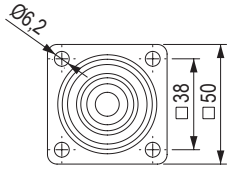

kód	leírás	szín	statikus teherbírás (kg)
406079	fék nélkül	átlátszó átlátszó	35
406080	fékkel		
285206	fék nélkül	átlátszó sötét	
285207	fékkel		

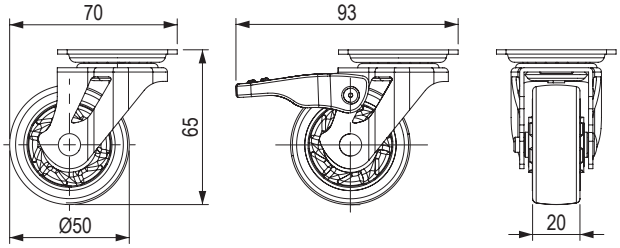

TOP Ø 75 mm, puha futófelülettel







átlátszó sötét

kód	leírás	szín	statikus teherbírás (kg)
406450	fék nélkül	átlátszó	45
406451	fékkel	átlátszó	
285208	fék nélkül	átlátszó sötét	
285209	fékkel	átlátszó sötét	

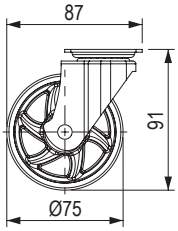

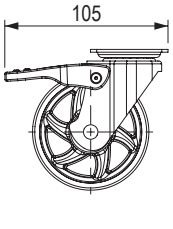

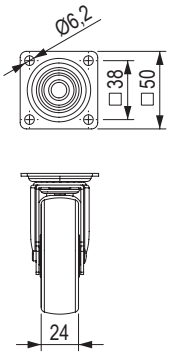

hagyományos kerekek

Rögzített Ø 25 mm



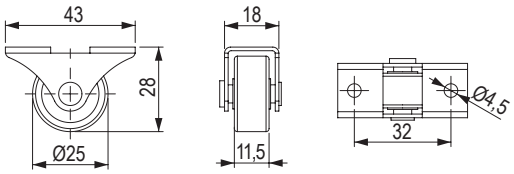

kód	leírás	statikus teherbírás (kg)
10787	műanyag futófelület	25
285160	puha futófelület	

Forgó Ø 25 mm



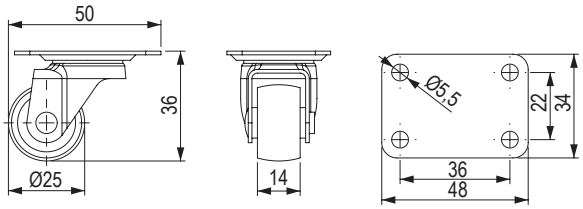

kód	leírás	statikus teherbírás (kg)
285163	műanyag futófelület	10

Forgó Ø 30 mm



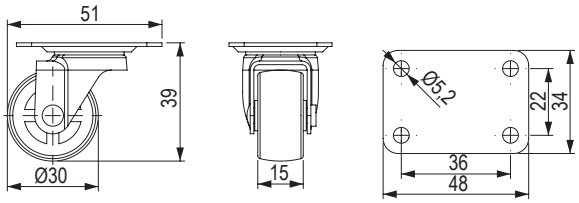

kód	leírás	statikus teherbírás (kg)
285162	puha futófelület	30

Rögzített Ø 30 mm



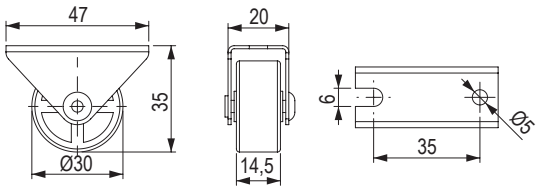

kód	leírás	statikus teherbírás (kg)
285161	puha futófelület	30

hagyományos kerekek

Rögzített Ø 32 mm



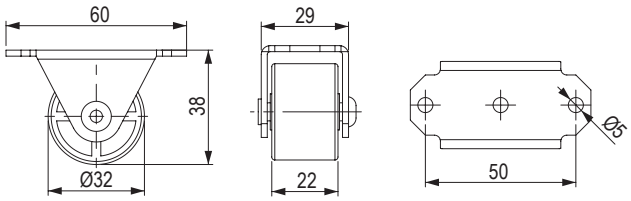

kód	leírás	statikus teherbírás (kg)
10789	műanyag futófelület	40

Rögzített Ø 38 mm



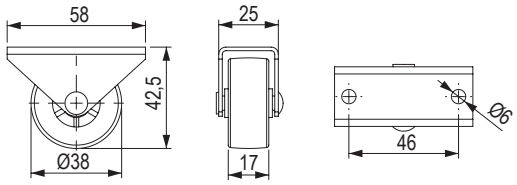

kód	leírás	statikus teherbírás (kg)
491242	puha futófelület	30

Rögzített Ø 50 mm



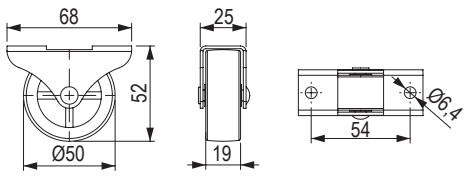

kód	leírás	statikus teherbírás (kg)
491239	puha futófelület	50

Rögzített Ø 50 mm oldalsó felfüggesztéssel



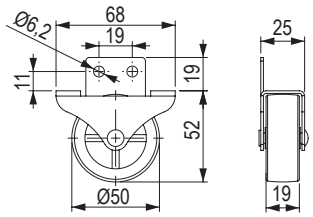

kód	leírás	statikus teherbírás (kg)
491243	puha futófelület	50

hagyományos kerekek

Forgó Ø 50 mm



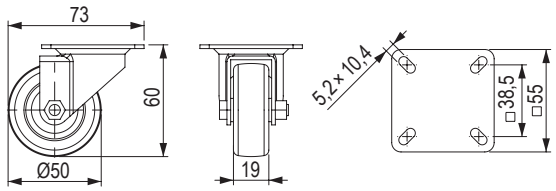

kód	leírás	statikus teherbírás (kg)
10792	puha futófelület	30

Rögzített Ø 50 mm



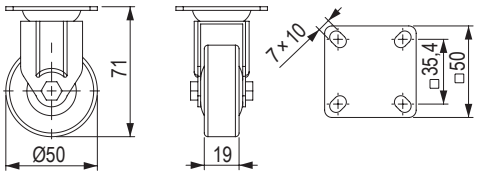

kód	leírás	statikus teherbírás (kg)
285166	puha futófelület	30

Forgó Ø 50 mm, puha futófelülettel

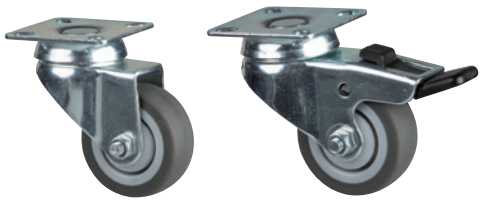

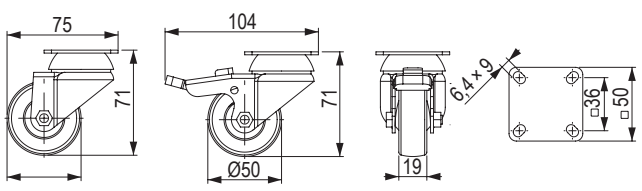

kód	leírás	statikus teherbírás (kg)
285165	kerék talppal és fékkel	20
285164	kerék talppal	

Forgó Ø 75 mm, puha futófelülettel



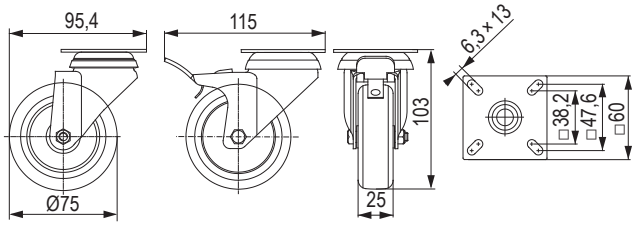

kód	leírás	statikus teherbírás (kg)
467271	kerék talppal és fékkel	70
467270	kerék talppal	

Forgó Ø 100 mm, puha futófelülettel



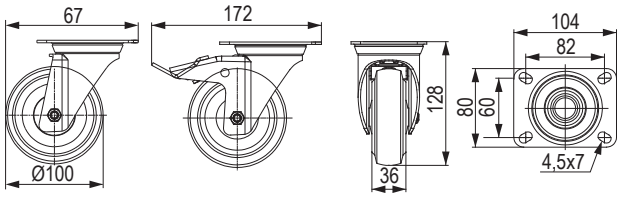

kód	leírás	statikus teherbírás (kg)
467273	kerék talppal és fékkel	160
467272	kerék talppal	



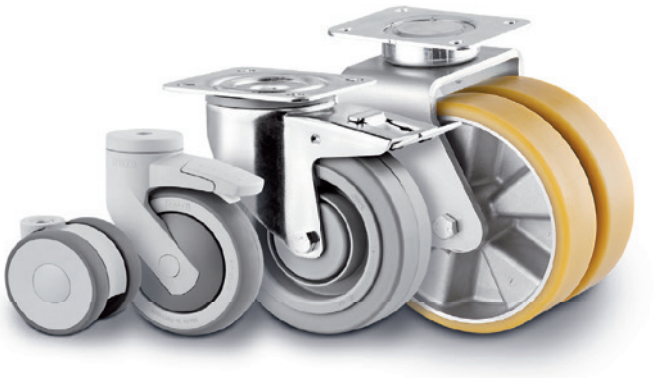

Tente kerekek és görgők

a kerekek megkönnyítik a hétköznapjaimat

TENTE
BETTER MOBILITY. BETTER LIFE.

Forgó Ø 50 mm



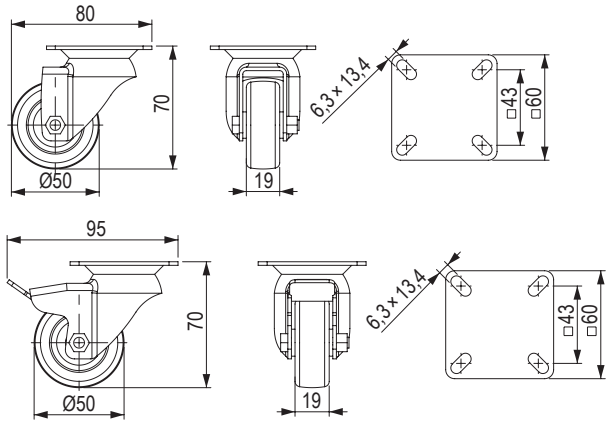

kód	leírás	statikus teherbírás (kg)
154145	kerék talppal	80
154146	kerék talppal és fékkel	

- puha futófelület
- középső csapágy dupla golyós gyűrűvel

Forgó Ø 75 mm



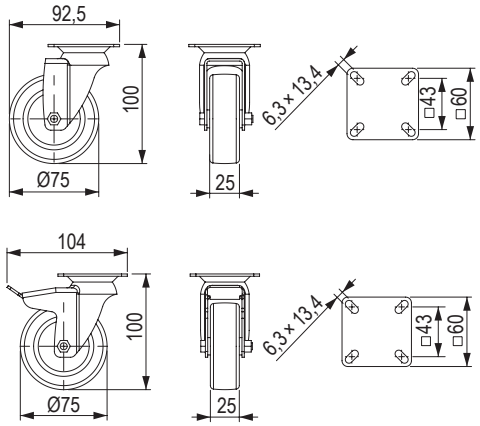

kód	leírás	statikus teherbírás (kg)
154147	kerék talppal	120
154148	kerék talppal és fékkel	

- puha futófelület
- középső csapágy dupla golyós gyűrűvel

Forgó Ø 100 mm



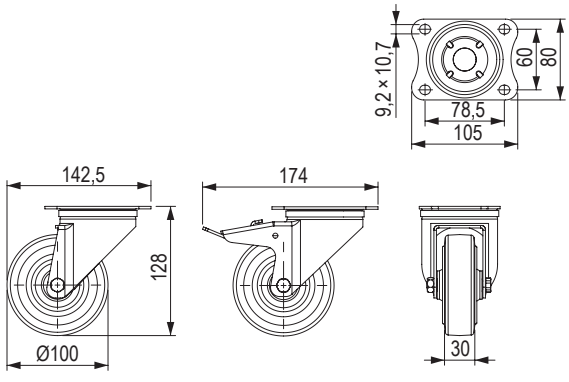

kód	leírás	szín	statikus teherbírás (kg)
154140	fék nélkül, puhább futófelülettel	szürke	320
154142	fékkel, puhább futófelülettel		
401509	fék nélkül, puhább futófelülettel	kék[1]	
401511	fékkel, puhább futófelülettel		

- kettős golyópálya a forgó fejben

[1] ez egy különleges „nem koszoló” kék szín

görgők

Rögzített Ø 100 mm




kód	szín	statikus teherbírás (kg)
154141	szürke	320
494495	kék	

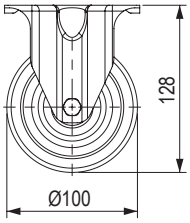

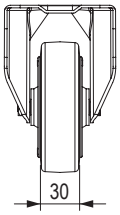

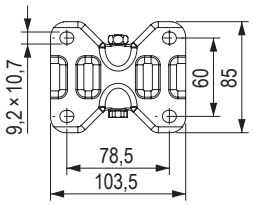

Linea Ø 50 mm



kód	leírás	szín	statikus teherbírás (kg)
494413	fék nélkül	világosszürke (RAL 9002)	100
494490	fékkel		
494491	fék nélkül	sötétszürke (RAL 7001)	
494492	fékkel		
494493	fék nélkül	fekete (RAL9011)	
494494	fékkel		

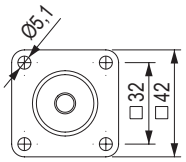

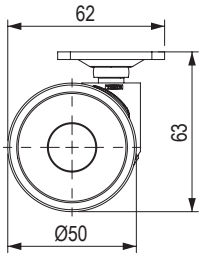

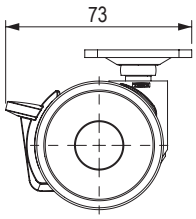

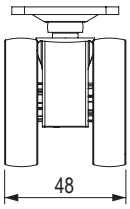

Linea Ø 65 mm



kód	leírás	szín	statikus teherbírás (kg)
231551	fék nélkül	világosszürke (RAL 9002)	70
231552	fékkel		
231555	fék nélkül	sötétszürke (RAL 7001)	
231556	fékkel		
494406	fék nélkül	fekete (RAL 9011)	
494274	fékkel		

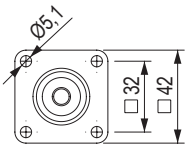

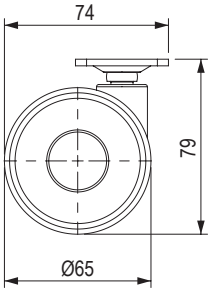

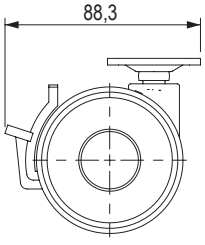

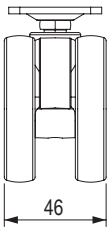

5370 forgó Ø 100 mm, 5377 fékkel Ø 100 mm





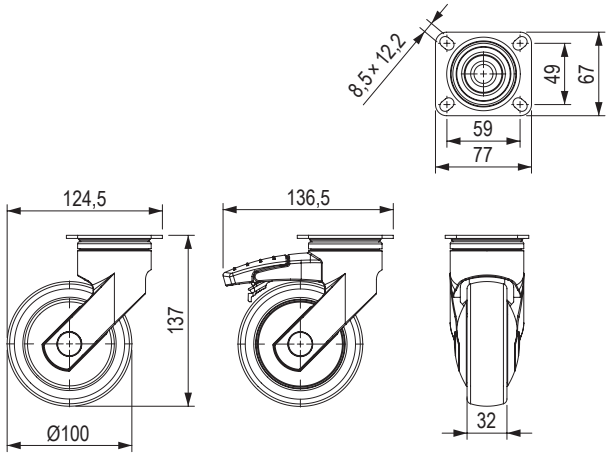

kód	leírás	statikus teherbírás (kg)
154143	fék nélkül	200
154144	fékkel	

- kettős golyópálya a forgó fejben
- gumi futófelület

Formula Ø 40 mm fékkel





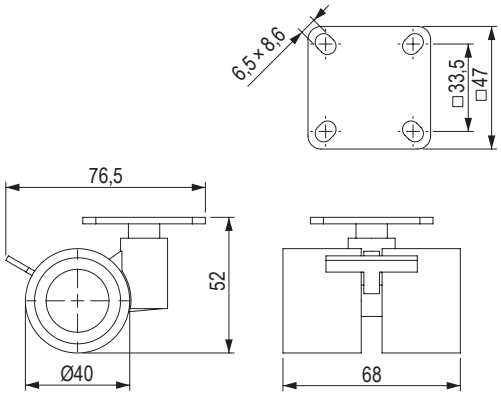

kód	leírás	szín	statikus teherbírás (kg)
86114	puha futófelület	szürke	35
86175		fehér	

Formula Ø 60 mm





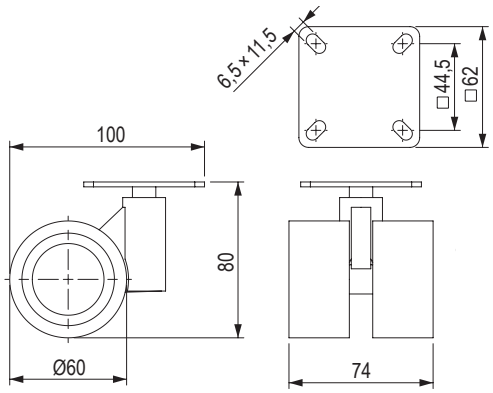

kód	leírás	szín	statikus teherbírás (kg)
86115	puha futófelület	szürke	80
356296	puha futófelület fékkel		

- fém kerekek

09

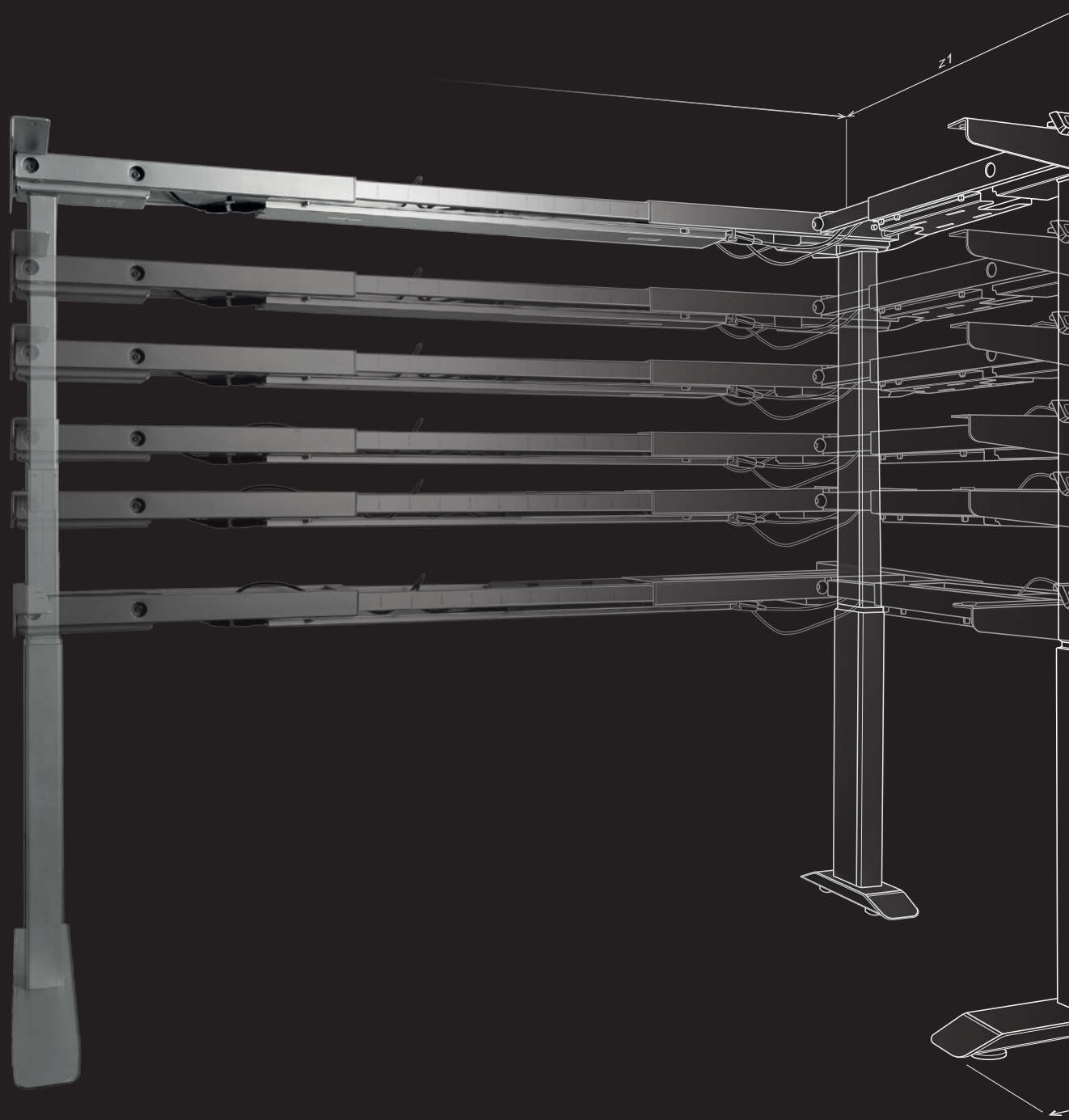

vasalatok irodákba, home office-hoz ifjúsági bútorokhoz

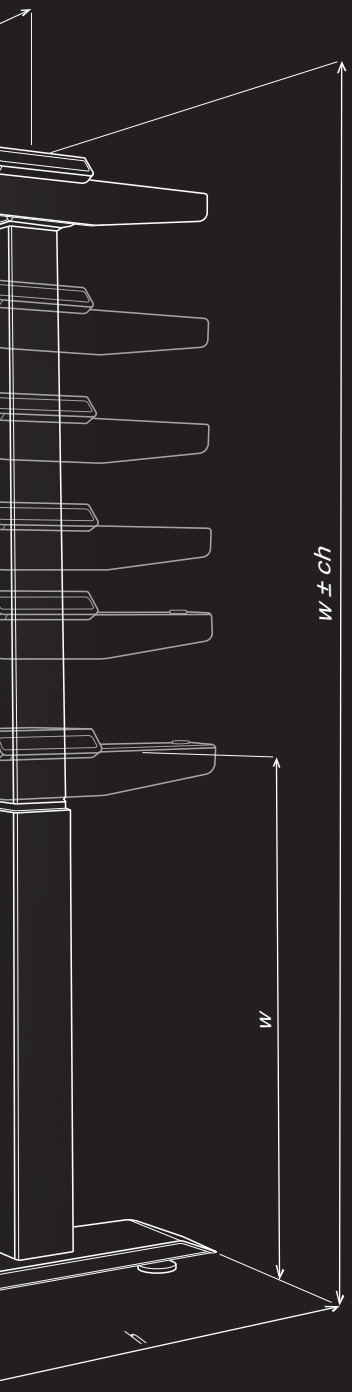

KOMPLETT VASALATOK KONTÉNEREK GYÁRTÁSÁHOZ

Sémák, minden alkatrész, kimenetek CNC-gépekhez, 3D modellek, minden furatok egy helyen a demos24plus.com portálon.

BEMUTATÓ VASALATOK A PARTNEREINKNÉL

Mi és hogyan működik, hogyan néz ki. Látogassa meg, vagy küldje el ügyfeleit partnereinkhez, ahol élőben megtekintheti termékeinket és szakmai tanácsokat kaphat.

TANÁCSADÁS

Tanácstalan a vasalatok és a szerelés kiválasztásával kapcsolatban? Hívja ügyfélszolgálatunkat a 06 1 445 3730 telefonszámon, vagy írjon a megrendelesek@demos-trade.com címre, és örömmel adunk Önnek tanácsot.

DÉMOS24PLUS

A portál vásárlásra, megrendelések áttekintésére, rendelések leadására, módosítására, és állapotuk ellenőrzésére szolgál, valamint raktárkészleti és a megszabott árakra vonatkozó információk mellett még sok minden másról is értesülhetünk egy helyen.

HÁZHOZSZÁLLÍTÁS

Minden megrendelést akár két napon belül kézbesítünk Önnek.

01
02
03
04
05
06
07
08
09
10
11
12
13
14
15
16
17

tartalom

tartalom

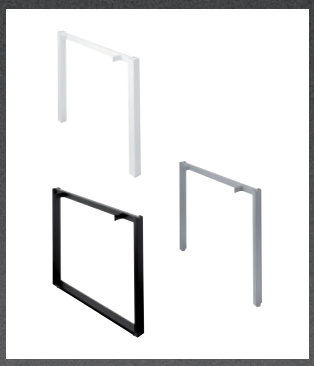

lábazatok

StrongLegs **09.9 – 09.12 o.**
Miladesign **09.13 – 09.26 o.**



zárak

StrongLocks – fix **09.41 – 09.48 o.**
StrongLocks – cserélhető betéttel **09.33 – 09.40 o.**
Lehmann – cserélhető betéttel **09.51 – 09.73 o.**



konténerek

BBP **09.89 – 09.116 o.**



kábelkivezetők

09.117 – 09.118 o.



kábelmenedzs-ment

09.119 o.

Mi van ebben a fejezetben?

A gyártók, termékek vagy fontos tudnivalók rövid bemutatása a következő fejezetből.

Ebben a fejezetben **Strong és Lehmann** zárakat, **Strong és Miladesign** lábazatokat, **BBP** konténereket talál. Ezek **termékcsaládok** szerint vannak rendezve (zárak, konténerek, lábazatok, kábelkivezetők...).
A fejezet a vállalati és otthoni irodák, diákszobák, tanulószobák és egyéb munkahelyi terek teljes berendezésére összpontosít.

Néhány kifejezés magyarázata







Vasalatok irodákba, dolgozó szobákba, ifjúsági terekbe

Ebbe a fejezetbe minden olyan terméket betettünk, amely alkalmas, vagy közvetlenül irodai asztalok, szekrények gyártására szolgál (a bútorpántok kivételével). A legfontosabbak a következő oldalon találhatók, lábazatok, zárak, konténerek, kábelkivezetők / kábelmenedzsment. Ha töltőket és csatlakozási pontokat keres, ezeket a K06 Világítás és villamosítás fejezetben találja.

Lábazatok



Lábrendszerek és különböző egymásba illeszthető profilok az asztalokhoz, amelyek lehetővé teszik a különböző konfigurációk kialakítását (egyenes, L, kereszt, nagy konferencia stb.). A csatlakozóprofilok tartóként vagy kábel csatornaként is szolgálhatnak a kábelvezetéshez.

Zárak



Nem szükséges elmagyarázni, hogy mire valók a zárak, ezért a katalógusban található tételek felsorolására fogunk összpontosítani. Egyszerű zárak fix vagy cserélhető betéttel fiókokhoz, szekrényekhez, konténerekhez, tolóajtókhoz és egyebekhez. Érmés zárak nyilvános helyiségekhez.
És az elektronikusan vezérelt zárak legnagyobb választéka, akár számkóddal, akár ujjlenyomat érzékelővel.

Konténerek



Nem a költöztetésre szolgáló szállító dobozokról beszélünk, hanem a kiegészítők tárolására szolgáló irodai dobozokról.
Az íróasztalok alatti konténereknek az elektronikus dokumentáció korában is megvan a helyük, ezek széles választékát találja kínálatunkban.

Kábelmenedzsment



Az irodákban, a tanulóhelyiségekben és általában a munkahelyeken egyre több a kábel. Az átláthatóság mellett fontos a biztonságos tárolás is. Ezt segíti a termékek egy olyan csoportja, amelyet általában kábelmenedzsmentnek neveznek. Ebbe a csoportba sorolhatjuk a kábelkivezetőket is.

Milyenek a TOP termékek?

Összeállítottunk Önnek egy válogatást a legérdekesebb termékekből, amelyeket a katalógusban talál.

Hogy ne fájjon a hátunk

Az, hogy az irodában végzett munka során fontos felváltva ülni és állni, nem új információ. Ennek köszönhetően az állítható lábazatok a műhelyek és irodák általános részévé váltak. Az elektromosan állítható StrongLegs sorozatunk gyorsan népszerűvé vált az ügyfelek körében minőségük és megbízhatóságuk miatt.

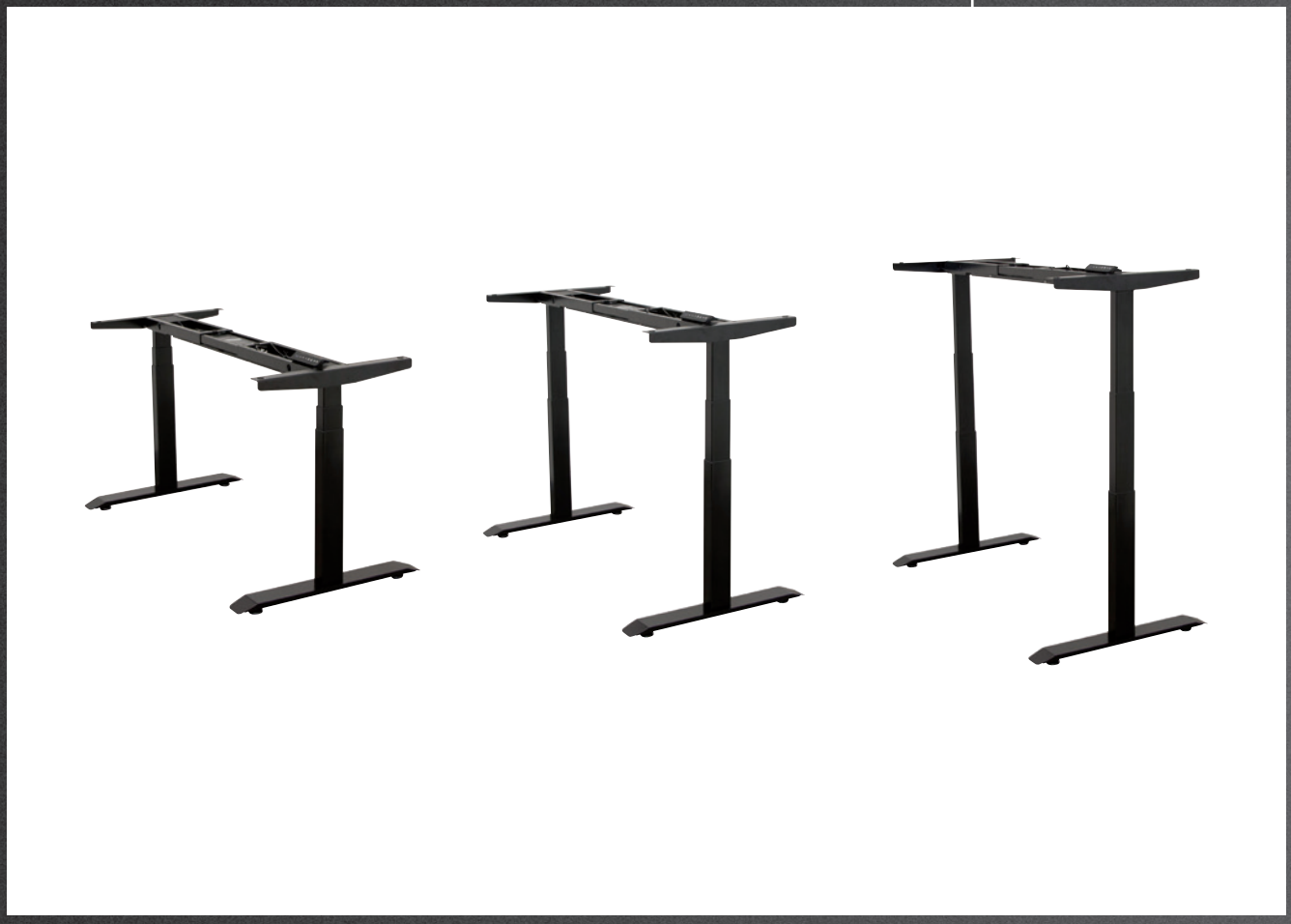

További újdonságok a fejezetben



Központi dizájnos lábazatok

Azokra is gondolunk, akik eredeti, ötletes, más enteriőrt szeretnének. Ezeket a Miladesign dizájnos lábazatokat is felvettük a kínálatunkba. Másmilyenek, ötletesek, eredetiek.

09.26

vasalatok irodákba, dolgozó szobákba, diákszobákba

09

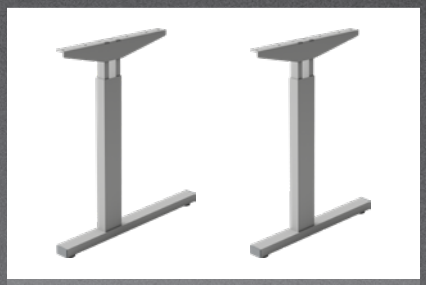

Ez manuálisan is megy

Biztos akar lenni abban, hogy még egy áramszünet sem akadályozza meg abban, hogy váltson ülő és álló pozíciók között? Ezért kínálunk mechanikusan állítható Miladesign EKO lábazatokat. A minőség garantált, valamint a fix lábazatokkal való kombinálhatóság is.

09.18



Diszkrét zárás

A sötét dekorokból készült bútorokban a zárak mindig eléggé világítottak. Ez megváltozhat, ha az új fekete változatainkat használja. A zár nem szúrja a szemet, nem feltűnő, és kiemeli a bútor dekorját.

09.41



Captura - felső zárás

A Lehmann cég méltán vezető szerepet tölt be az iparágban. Ők a trendteremtők és az újítók a bútorzárak területén. Captura univerzális elektronikus zár egyszerű telepítéssel gyakorlatilag bárhol és bármilyen anyagra, akár 350 kártya csatlakoztatásának lehetőségével egy zárhoz FREE vagy FIX üzemmódban.

09.84



Mini zár

A StrongLocks sorozat kis fiókzára mindössze 12 mm-es furattal, nikkel vagy fekete változatban. A zár belső méretei is jóval kisebbek a megszokottnál, így akár nagyon kicsi, rejtett fiókokban is használható.

09.41

Az új termékekről szóló videók és további információk itt találhatók:

09.8

01 02 03 04 05 06 07 08 09 10 11 12 13 14 15 16 17

StrongLegs elektromosan állítható lábazatok

Egyenes

kód	szín
392523	ezüst RAL 9006 matt
392522	fehér RAL 9016 matt
392524	fekete RAL 9005 matt



- kétmotoros változat
- magasság 610 – 1 260 mm
- asztallap hossza 1200 – 1900 mm
- asztallap mélysége 700 – 800 mm
- az asztal teherbírása 120 kg, az asztallap egyenletes terhelése esetén
- motor gyorsasága 32 mm/s
- zajszint <45 dB
- lábprofil 80 × 50 mm
- az ütközésgátló érzékenysége három szintben állítható
- gyerekzár
- **USB 1× A/C újratölthető**



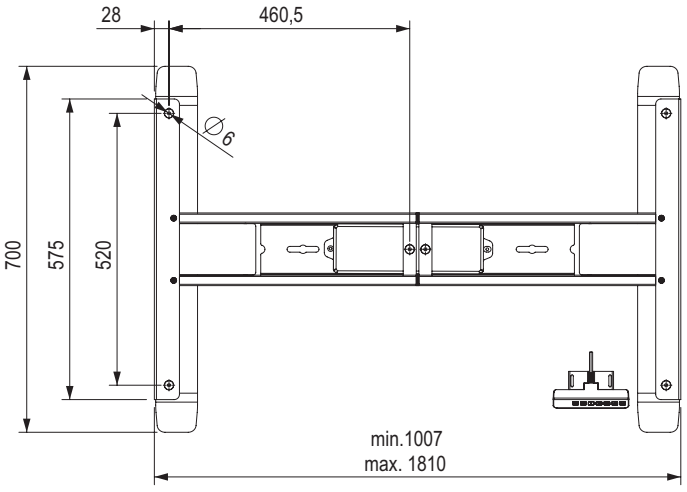

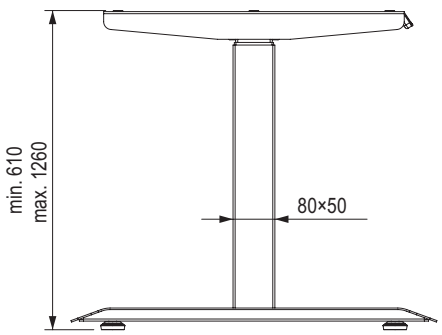

StrongLegs elektromosan állítható lábazatok

Sarok

kód	szín
392518	ezüst RAL 9006 matt
392515	fehér RAL 9016 matt
392520	fekete RAL 9005 matt





- hárommotoros változat
- magasság 610 –1 260 mm
- az asztallap hossza:
  - 90°-ban – 1470 – 1970 mm
  - 180°-ban – 1900 – 3100 mm
- asztallap mélysége 700 – 800 mm
- az asztal teherbírása 150 kg, az asztallap egyenletes terhelése esetén
- motor gyorsasága 32 mm/s
- zajszint <45 dB
- lábprofil 80 × 50 mm
- az ütközésgátló érzékenysége három szintben állítható
- gyerekzár
- **USB 1× A/C újratölthető**
- **a szög beállításának lehetősége 90 - 180° tartományban**



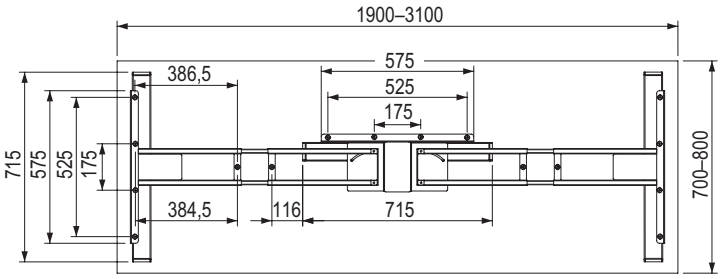

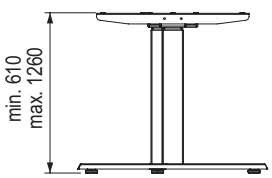

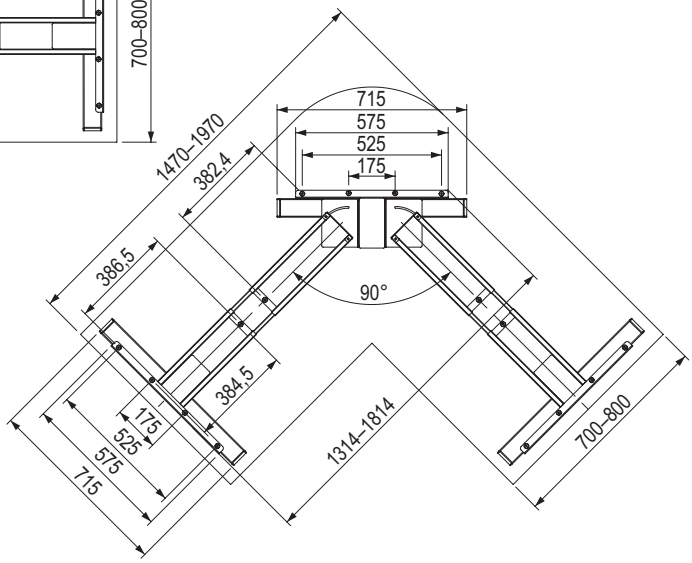

StrongLegs asztallábazatok

Tartószerkezet (lábak)

profil (mm)	asztallap szélesség (mm)	ezüst	fekete	fehér
50 × 50	600	**501404**	**501409**	**501416**
	800	**501405**	**501410**	**501417**
50 × 25	600	**501406**	**501411**	**501418**
	800	**501407**	**501413**	**501419**
50 × 25 zárt	800	**501408**	**501415**	**501420**



ezüst
RAL 9006



fekete
RAL 9005



fehér
RAL 9016

- a komplett szerkezet 1 szett lábazatból és 2 db összekötő rúdból áll
- magasságállítás 722 – 735 mm
- az összekötő anyag a szállítmány részét képezi



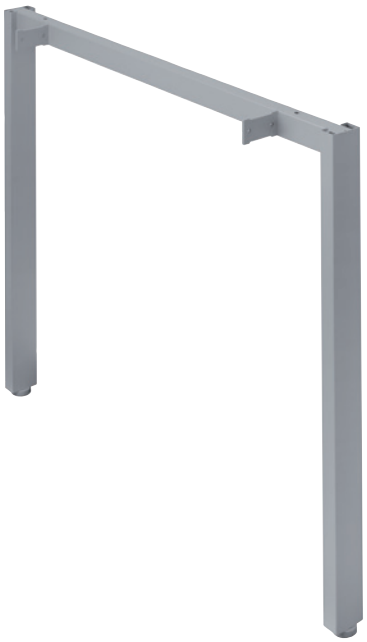



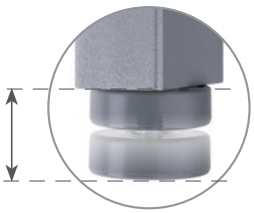

szabályozás +13 mm
(a lábazat teljes
magassága
722 – 735 mm)

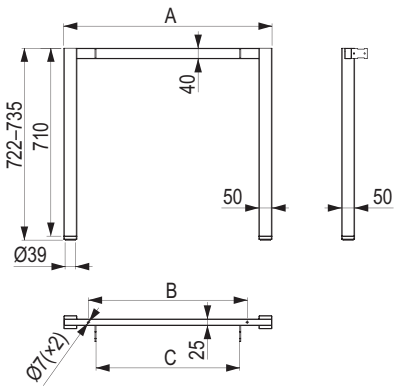

profil (mm)	A (mm)	B (mm)	C (mm)
50 × 50 × 600	587	400	343
50 × 50 × 800	787	600	543

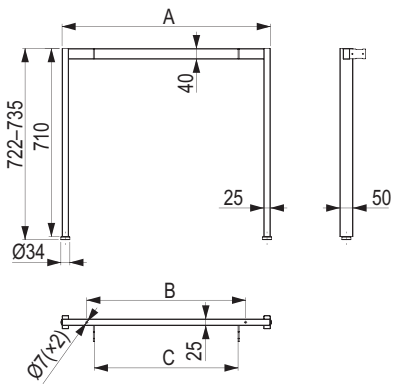

profil (mm)	A (mm)	B (mm)	C (mm)
50 × 25 × 600	587	400	343
50 × 25 × 800	787	600	543

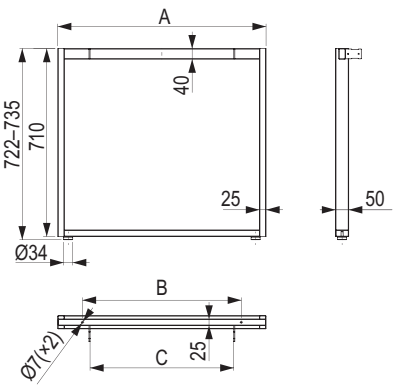

profil (mm)	A (mm)	B (mm)	C (mm)
50 × 25 × 800	787	600	543

StrongLegs asztallábazatok

Összekötő rudak

asztallap hossz (mm)	ezüst	fekete	fehér	A (mm)	B (mm)	nyílások száma[1]
1200	**400045**	**400046**	**400047**	1110	×	2
1400	**400049**	**400050**	**400051**	1310	400	3
1600	**400053**	**400054**	**400055**	1510	500	3

[1] az asztallap rögzítéséhez

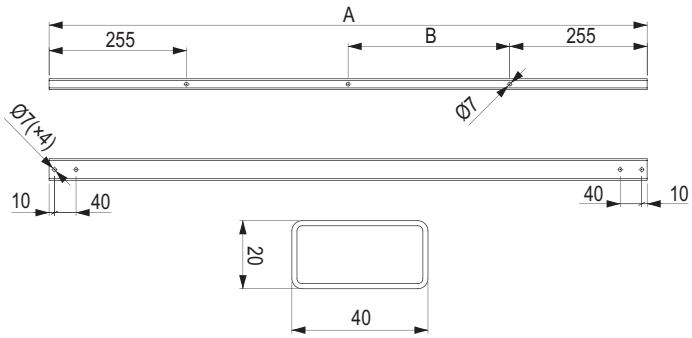





rúd csatlakozása



ezüst
RAL 9006

fekete
RAL 9005

fehér
RAL 9016



Összecsukható asztallábazatok

kód	leírás
503406	króm
503402	fekete

- minőségi fém zárszerkezet
- egy asztalhoz való készletként csomagolva

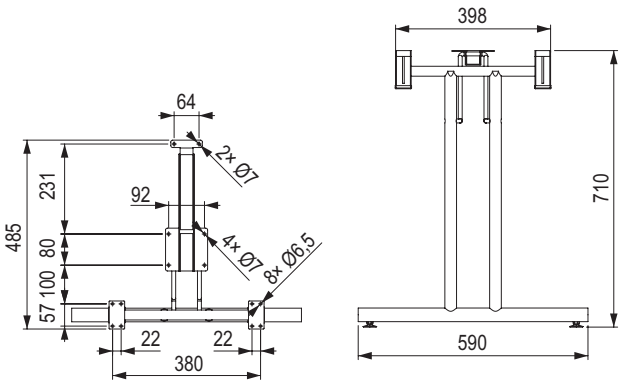

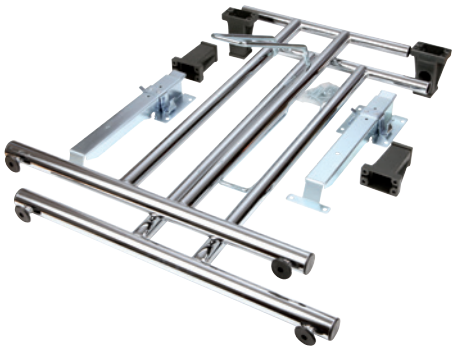

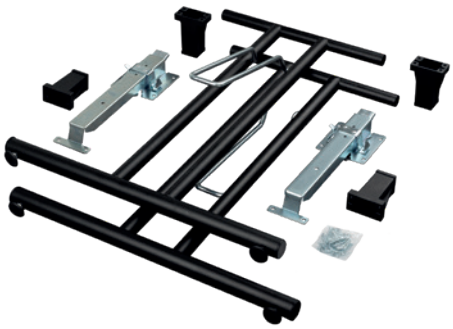

MOBI-Q lábazatok

Nyitott szerkezet 50 × 50

asztallap mélység (mm)	megnevezés	magasság (mm)	állíthatóság (mm)	ezüst	antracit	fekete	fehér	összekötő rudak ajánlott mennyisége
600	MQ7306	715	+15	**229305**	229301	229304	229303	2
700	MQ7307			**229310**	229306	229309	229308	
800	MQ7308			**229315**	229311	**229314**	**229313**	
1200	MQ7312			229320	229316	229319	229318	4
1400	MQ7314			229325	229321	229324	229323	
1600	MQ7316			229330	229326	229329	229328	

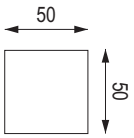

- lábak 50 × 50 mm-es profilból

az összekötő csatornák és tartozékok megtalálhatók a/az 09.16 oldalon

átnyúlás S = 0 mm (információ a/az 09.16 oldalon összekötő rudakkal)

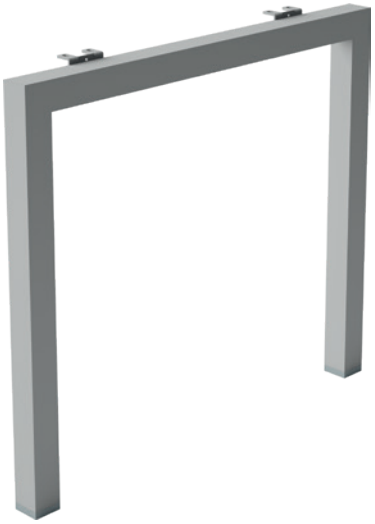

MQ 7308



MQ 7316



Nyitott szerkezet 60 × 30

asztallap mélységhez (mm)	megnevezés	magasság (mm)	állíthatóság (mm)	ezüst	antracit	fekete	fehér	összekötő rudak ajánlott mennyisége
600	MQ7606	715	+15	**230989**	230985	230988	230987	2
700	MQ7607			230994	230990	**230993**	**230992**	
800	MQ7608			**230999**	230995	**230998**	**230997**	
1200	MQ7612			231004	231000	231003	231002	4
1400	MQ7614			231009	231005	231008	231007	
1600	MQ7616			231014	231010	231013	231012	

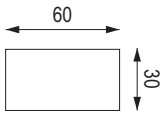

- lábak 60 × 30 mm-es profilból

az összekötő csatornák és tartozékok megtalálhatók a/az 09.16 oldalon

átnyúlás S = 0 mm (információ a/az 09.16 oldalon összekötő rudakkal)



MQ 7608



MQ 7616

Zárt szerkezet 60 × 30

asztallap mélység (mm)	megnevezés	magasság (mm)	állíthatóság (mm)	ezüst	antracit	fekete	fehér	összekötő rudak ajánlott mennyisége
600	MQ7906	715	+15	**231019**	231015	**231018**	**231017**	2
700	MQ7907			231024	231020	231023	231022	
800	MQ7908			**231029**	231025	**231028**	**231027**	
1200	MQ7912			259351	259352	259353	259354	4
1400	MQ7914			259356	259357	259358	259359	
1600	MQ7916			259361	259362	259363	259364	

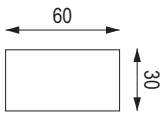

- lábak 60 × 30 mm-es profilból
- egy pár lábazathoz 2 db összekötő rudat ajánlunk a szerkezet stabilitásának biztosítása érdekében

az összekötő csatornák és tartozékok megtalálhatók a/az 09.16 oldalon

átnyúlás S = 0 mm (információ a/az 09.16 oldalon összekötő rudakkal)

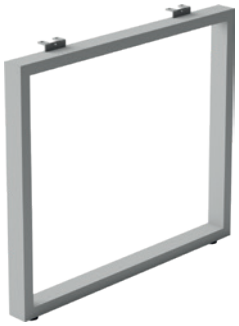

MQ 7908

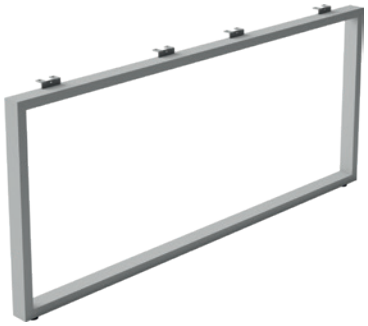

MQ 7916



MOBI-Q lábazatok

Nyitott szerkezetű háromszögprofil 50 × 50 × 50

asztallap mélység (mm)	megnevezés	magasság (mm)	állíthatóság (mm)	ezüst	antracit	fekete	fehér	összekötő rudak ajánlott mennyisége
600	MQ 5506	715	+15	259276	259277	259278	259279	2
700	MQ 5507			259281	259282	259283	259284	
800	MQ 5508			**259286**	259287	**259288**	**259289**	
1200	MQ 5512			259291	259292	259293	259294	4
1400	MQ 5514			259296	259297	259298	259299	
1600	MQ 5516			259301	259302	259303	259304	

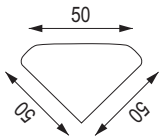

az összekötő csatornák és tartozékok megtalálhatók a/az 09.16 oldalon
átnyúlás S = 0 mm (információ a/az 09.16 oldalon összekötő rudakkal)



MQ 5508



MQ 5516

Zárt szerkezetű háromszög profil 50 × 50 × 50

asztallap mélység (mm)	megnevezés	magasság (mm)	állíthatóság (mm)	ezüst	antracit	fekete	fehér	összekötő rudak ajánlott mennyisége
600	MQ 5506-Z	715	+15	259321	259322	259323	259324	2
700	MQ 5507-Z			259326	259327	259328	**259329**	
800	MQ 5508-Z			**252558**	259332	**259333**	**259334**	

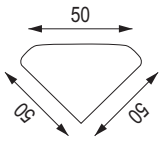

az összekötő csatornák és tartozékok megtalálhatók a/az 09.16 oldalon
átnyúlás S = 0 mm (információ a/az 09.16 oldalon összekötő rudakkal)



MQ 5508-Z

MILADESIGN

MOBI-Q lábazatok – összekötő rudak és tartozékok

Fix rúd

asztalhossz (mm)	megnevezés	ezüst	antracit	fekete	fehér
800	MB08	217962	219082	219586	220092
1000	MB10	217963	219083	219587	220093
1200	MB12	**217964**	219084	**219588**	**220094**
1400	MB14	**217965**	219085	**219589**	**220095**
1600	MB16	**217966**	219086	**219590**	**220096**
1800	MB18	244383	268701	283615	283617
2000	MB20	479486	479487	479488	479489

- az összekötő rúd hossza mindig 100 mm-rel rövidebb, mint az asztallap
- megadott hossza sarokláb használata esetén állítható összekötő rúd használata javasolt

D – asztallap hossza a kiválasztott összekötő csatorna alapján
S – az asztallap átnyúlása az asztalszerkezet felett, az átnyúlás minden lábazatnál fel van tüntetve



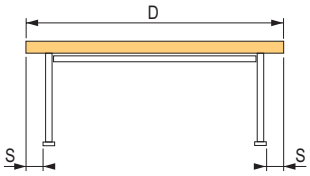

Állítható összekötő

asztalhossz (mm)	megnevezés	ezüst	antracit	fekete	fehér
800–1200	MBR08–12	**217967**	219087	219591	220097
1200–1800	MBR12–18	**283420**	283421	**283422**	**283424**
1600–2200	MBR16–22	**278210**	283646	**283648**	**283647**

- az összekötő rúd hossza mindig 100 mm-rel rövidebb, mint az asztallap megadott hossza



MWS támasz

hossz (mm)	megnevezés	ezüst	antracit	fekete	fehér
151	MWS15	**217969**	219089	219593	220099
340	MWS35	**217970**	219090	219594	220100

- stabilitást biztosít a bútorlap vagy csatorna nélküli lábazatokhoz

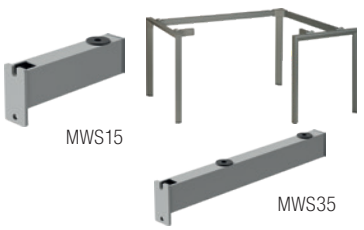

MOBI-Q sarokláb

lábprofil (mm)	megnevezés	ezüst	antracit	fekete	fehér
50 × 50 × 50	MQ 5501–N	259366	259367	259368	259369
50 × 50	MQ 7301–N	**259371**	259372	259373	259374
60 × 30	MQ 7601–N	259376	259377	259378	259379

- magasság 715 – 730 mm



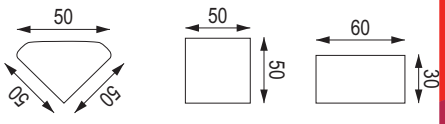

MOBI-Q lábazatok – kereszttartók és támasztólábak

MILADESIGN

Központi asztalrész a MOBI-Q asztallábazathoz

- több lábazat egymás utáni összekapcsolására szolgál
- hosszú asztal létrehozása
- egy pár lábazatból, egy vagy több kereszttartóból és lábból áll



a csatlakozás bemutatása

Kereszttartók

asztal szélesség (mm)	megnevezés	ezüst	antracit	fekete	fehér	a szükséges lábak száma
600	MQ957/06	503381	503384	503383	503382	1
700	MQ957/07	503385	503388	503387	503386	
800	MQ957/08	503389	503392	503391	503390	
1200	MQ957/12	259381	259382	259383	259384	2
1400	MQ957/14	259386	259387	259388	259389	
1600	MQ957/16	259391	259392	259393	259394	

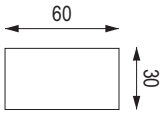



MQ 957-08

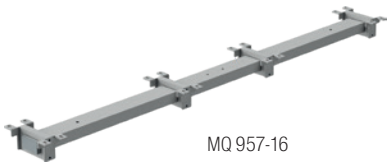

MQ 957-16

Lábak

lábprofil (mm)	megnevezés	ezüst	antracit	fekete	fehér
50 × 50	MQ957/55-N	259396	259397	259398	259399
60 × 30	MQ957/63-N	259401	259402	259403	259404

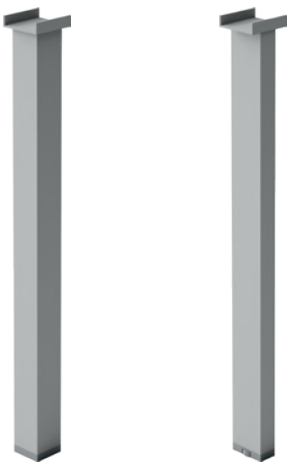

MQ 957-55-N

MQ 957-63-N

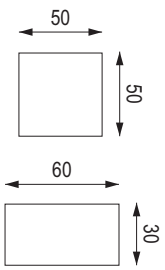

Függesztett kábelcsatorna a MOBI-Q-hoz

méret (mm)	megnevezés	ezüst	antracit	fekete	fehér
548 × 60	MK55	217971	219091	219595	220101
948 × 60	MK95	217972	219092	219596	220102

- összekötő rúdra függesztve
- fix és rugalmas összekötő rudakhoz egyaránt alkalmas



MK55

MILADESIGN

EKO asztallábazatok

C-típus – fix

asztallap szélesség (mm)	megnevezés	magasság (mm)	állíthatóság (mm)	ezüst	antracit	fekete	fehér
700–800	EC201	701	15	**503341**	503344	**503343**	503342
600	EC203			503345	503348	503347	503346

az összekötő csatornák és tartozékok megtalálhatók a 09.18 oldalon
- átfedés S = 38 mm (információ a 09.18 oldalon a csatlakozó csatornákkal)
- a teljes összeállítás egy pár lábazatból és egy összekötő rúdból áll

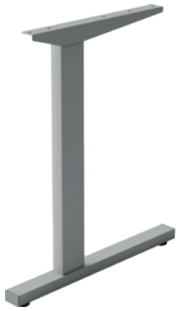

EC 201

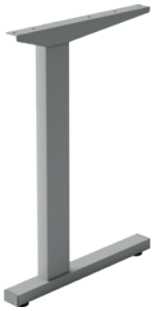

EC 203

C-típus – manuálisan állítható magasság

asztallap szélesség (mm)	megnevezés	magasság (mm)	ezüst	antracit	fekete	fehér
700–800	EC201R	660–760	**503333**	503336	**503335**	503334
600	EC203R		503337	503340	503339	503338

az összekötő csatornák és tartozékok megtalálhatók a 09.18 oldalon
- átfedés S = 38 mm (információ a 09.18 oldalon a csatlakozó csatornákkal)
- a teljes összeállítás egy pár lábazatból és egy összekötő rúdból áll



EC201R

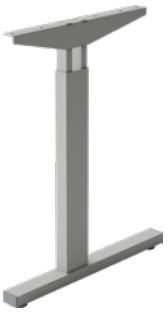

EC203R

Összekötő rudak

asztallap hossza D (mm)	megnevezés	ezüst	antracit	fekete	fehér
800	EC201B-08	503349	503367	503361	503355
1000	EC201B-10	503350	503368	503362	503356
1200	EC201B-12	**503351**	503369	**503363**	503357
1400	EC201B-14	503352	503370	503364	503358
1600	EC201B-16	**503353**	503371	**503365**	503359
1800	EC201B-18	503354	503372	503366	503360

- az összekötő rúd hossza mindig 166 mm-rel rövidebb, mint az asztallap megadott hossza
- az EC201/203 (R) modellekhez egyszerre csak egy darab összekötő rudat használhat



EC 201B-16

Szabályozással ellátott összekötő rudak

asztallap hossza D (mm)	megnevezés	ezüst	antracit	fekete	fehér
1000–1300	EC21BR-10-13	**503373**	503376	**503375**	503374
1400–1800	EC21BR-14-18	**503377**	503380	**503379**	503378

- az összekötő rúd hossza mindig 166 mm-rel rövidebb, mint az asztallap megadott hossza
- az EC201/203 (R) modellekhez egyszerre csak egy darab összekötő rudat használhat

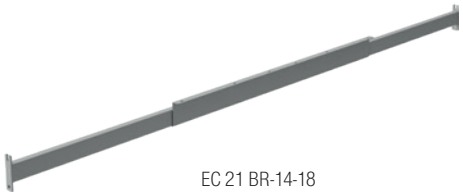

EC 21 BR-14-18

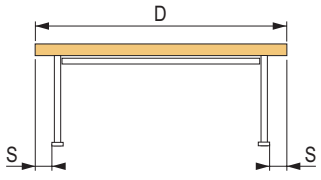

D – asztallap hossza a kiválasztott összekötő csatorna alapján
S – az asztallap átnyúlása az asztalszerkezet felett, az átnyúlás minden lábazatnál fel van tüntetve

STS asztallábazatok

C és T-típus

asztallap szélesség (mm)	megnevezés	típus	magasság (mm)	állíthatóság (mm)	ezüst	antracit	fekete	fehér
700–800	ST201S	C	715	+15	**217625**	**218756**	**219250**	**219756**
	ST202S	T			**217626**	**218757**	**219251**	**219757**
600	ST203S	C			**217627**	**218758**	**219252**	**219758**

fémcsatornák és tartozékok használatának lehetősége a/az 09.20 oldalról

- a lábazat egy (kívülről) levehető fedelet is tartalmaz, amely például kábelvezetésre szolgál

átnyúlás S = 15 mm (információ a/az **09.20 oldalon** csatlakozó csatornákkal)

összekötő csatorna helyett fa bútorlap is használható, az összekötő vasalatokat megtalálja a/az 09.20 oldalon



ST 201 S



ST 202 S

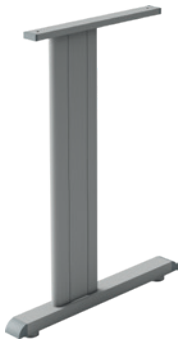

ST 203 S

Saroklábak

csatlakoztatás típusa	megnevezés	csatlakozási szög	magasság (mm)	állíthatóság (mm)	ezüst	antracit	fekete	fehér
fa bútorlap	ST201GB	90°	680	+90	**217646**	**218777**	**219271**	**219777**
összekötő csatorna	ST201GK/90	90°			**217643**	**218774**	**219268**	**219774**

- a sarokláb használata esetén 200 mm-rel rövidebb csatornát kell választani vagy egy állítható összekötő csatornát



ST 201 GB

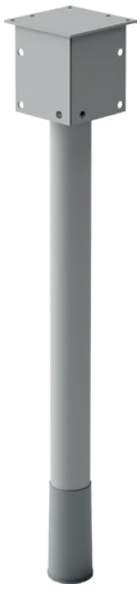

ST 201 GK







STS – összekötő csatornák és tartozékok

Fix

asztallap hossza D (mm)	megnevezés	ezüst	antracit	fekete	fehér
800	ST201K-08	217628	218759	219253	219759
900	ST201K-09	217629	218760	219254	219760
1000	ST201K-10	**217630**	218761	219255	219761
1100	ST201K-11	217631	218762	219256	219762
1200	ST201K-12	**217632**	**218763**	**219257**	219763
1300	ST201K-13	**217633**	218764	219258	219764
1400	ST201K-14	**217634**	218765	**219259**	219765
1500	ST201K-15	**217635**	218766	219260	219766
1600	ST201K-16	**217636**	218767	**219261**	219767
1700	ST201K-17	217637	218768	219262	219768
1800	ST201K-18	**217638**	218769	**219263**	219769

- a csatorna hossza mindig 130 mm-rel rövidebb, mint az asztallap megadott hossza

csak a 09.19 oldalon található lábazatokra tervezve

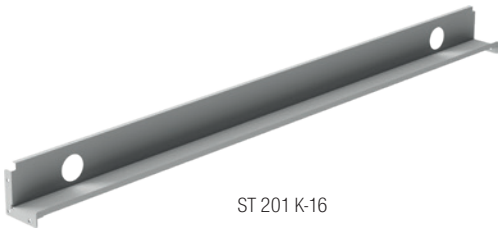

ST 201 K-16

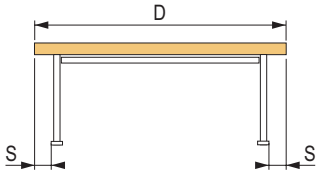

D – asztallap hossza a kiválasztott összekötő csatorna alapján
S – az asztallap átnyúlása az asztalszerkezet felett, az átnyúlás minden lábazatnál fel van tüntetve

Szabályozással

asztallap hossza D (mm)	megnevezés	ezüst	antracit	fekete	fehér
1400–1800	ST201KR 14 - 18	**217639**	**218770**	**219264**	219770
1800–2200	ST201KR 18 - 22	**217640**	**218771**	**219265**	219771

- a csatornának 130 mm-rel rövidebbnek kell lenni, mint az asztallap megadott hossza

csak a 09.19 oldalon található lábazatokra tervezve



ST201KR 14 - 18

Támasz

megnevezés	ezüst	antracit	fekete	fehér
ST201KW	**217641**	218772	219266	219772

- hossz 197 mm
- kisméretű asztalkonstrukciókhoz használják összekötő csatorna vagy fa bútorlap helyett
- a tartó használatakor számolni kell az asztal stabilitásának romlásával

csak a 09.19 oldalon található lábazatokra tervezve

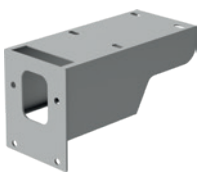

Csatlakozó szerelvények fa bútorlaphoz

kód	megnevezés	asztallap vastagsága (mm)	mennyiség (db) a komplett összeállításhoz
15092	M6 excenter összekötő csavarja	×	6
229902	összekötő vasalat excentere	15 / 16	
229903		18 / 19	



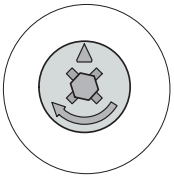

ST asztallábazatok

MILADESIGN

C és T-típus – rögzített

asztallap szélesség (mm)	megnevezés	típus	magasság (mm)	állíthatóság (mm)	ezüst	antracit	fekete	fehér
700–800	ST227	C	715	+15	**217678**	218809	**219303**	219809
	ST226	T			**217677**	218808	**219302**	219808
600	ST227/60	C			217679	218810	219304	219810

az összekötő csatornák és tartozékok megtalálhatók a/az 09.22 oldalon

- átfedés S = 5 mm (információ a/az 09.22 oldalon csatlakozó csatornákkal)
- nagyon szilárd és stabil lábazattípus levehető belső takaró elemekkel (mágnesekkel rögzített)



ST 226



ST 227



ST 227/60

C-típus – manuálisan állítható magasság

asztallap szélesség (mm)	megnevezés	típus	magasság (mm)	ezüst	antracit	fekete	fehér
700–800	ST227R	C	650–850	**217684**	218815	**219309**	219815
	ST226R	T		217683	218814	219308	219814
600	ST227/60R	C		217685	218816	219310	219816

az összekötő csatornák és tartozékok megtalálhatók a/az 09.22 oldalon

- átfedés S = 5 mm (információ a/az 09.22 oldalon csatlakozó csatornákkal)
- a magasságállítás csavarokkal rögzíthető
- nagyon szilárd és stabil lábazattípus levehető belső takaró elemekkel (mágnesekkel rögzített)



ST 226 R



ST 227 R



ST 227/60 R



ST 227 R + ST 103

ST asztallábak – összekötő rudak és csatornák

Összekötő csatornák

asztallap hossza D (mm)	megnevezés	ezüst	antracit	fekete	fehér
800	ST951/08	217763	218898	219388	219894
1000	ST951/10	217764	218899	219389	219895
1200	ST951/12	**217765**	218900	219390	219896
1400	ST951/14	217766	218901	219391	219897
1500	ST951/15	217767	218902	219392	219898
1600	ST951/16	**217768**	218903	**219393**	219899
1700	ST951/17	217769	218904	219394	219900
1800	ST951/18	**217770**	218905	219395	219901

- a csatorna hossza mindig 150 mm-rel rövidebb, mint az asztallap megadott hossza
- ha saroklábat használ, akkor ajánlatos állítható összekötő csatornát választani



ST 951/16

Szabályozással

asztallap hossza D (mm)	megnevezés	ezüst	antracit	fekete	fehér
800 – 1200	ST951	217771	218906	219396	219902
1300 – 1800	ST952	**217772**	218907	**219397**	219903
1900 – 2200	ST954	**217773**	218908	**219398**	219904

- a csatorna hossza mindig 150 mm-rel rövidebb, mint az asztallap megadott hossza



ST 952

D – asztallap hossza a kiválasztott összekötő csatorna alapján
S – az asztallap átnyúlása az asztalszerkezet felett, az átnyúlás minden lábazatnál fel van tüntetve

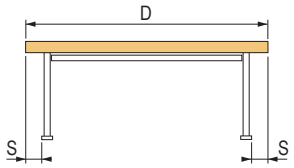

Sarokláb 90°-os szögben

megnevezés	láb (mm)	ezüst	antracit	fekete	fehér
ST501+ST955/4 × 90°	Ø 50, magasság 680 – 770	353367	353368	394251	394252
ST502+ST955/4 × 90°	50 × 50 magasság 715 – 730	**342186**	353369	394254	394255



ST 501

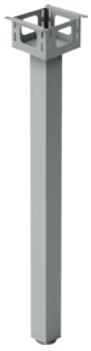

ST 502

Támasz

hossz (mm)	megnevezés	ezüst	antracit	fekete	fehér
196	ST953	**217774**	218909	219399	219905

- kisméretű asztalszerkezetekhez használják összekötő csatorna helyett
- a tartó használatakor számolni kell az asztal stabilitásának romlásával

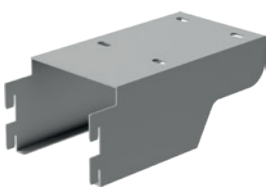

Támasz a konténerhez

asztallap szélesség (mm)	megnevezés	magasság (mm)	ezüst	antracit	fekete	fehér
700–800	ST227KG	171	503329	503332	503331	503330





STE asztallábazatok

MILADESIGN

CaT-típus – fix

asztallap szélesség (mm)	megnevezés	típus	magasság (mm)	állíthatóság (mm)	ezüst	antracit	fekete	fehér
700–800	ST201E	C	715	+15	**217647**	**218778**	**219272**	**219778**
	ST202E	T			**217648**	**218779**	**219273**	**219779**
600	ST203E	C			**217649**	**218780**	**219274**	**219780**

- csak fa bútorlap vagy LFFL betét esetén



ST 201 E



ST 202 E

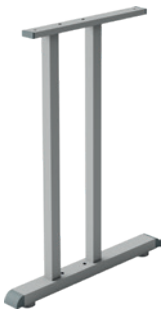

ST 203 E

Csatlakozó szerelvények fa bútorlaphoz

kód	megnevezés	asztallap vastagsága (mm)	szám (db)
15092	M6 excenter összekötő csavarja	×	6
229902	összekötő vasalat excentere	15 / 16	
229903		18 / 19	





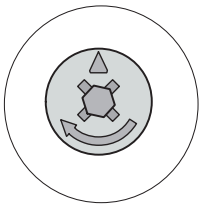

Lábazat az asztallap lehajtásának lehetőségével

kód	megnevezés	magasság (mm)	állíthatóság (mm)	szín
218096	ST847MU (kerekekkel és fékkel)	715	×	ezüst
219154				antracit
219659				fekete
220164				fehér

- 1 100 × 700 és 1 600 × 800 mm méretű lapokhoz megfelelő
- összecsukható mechanizmus két helyzetben biztosítható – vízszintesen és függőlegesen



ST847MU



Bútorlap rögzítése

méret (mm)	megnevezés	ezüst	fekete
148 × 250	ST313/1	**217824**	**219449**

- a bútorlap rögzítéséhez 2 db rögzítő elem szükséges



Asztali válaszfalat rögzítő elem

méret (mm)	megnevezés	ezüst	fekete
120 × 90	LN 3801	**349148**	**349211**

- az asztalok közötti válaszfal rögzítésére



Klaviatúratartó sínnel és egérpaddal

kód	szín
92100	fekete
92101	szürke

- méret 560 × 370 mm



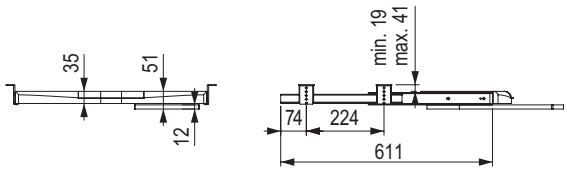

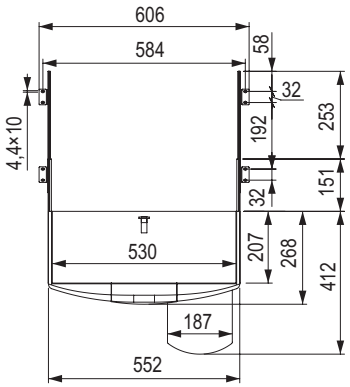

tartozékok asztallábazatokhoz

Felfüggeszthető tartóelem számítógéphez

kód	megnevezés	méret (mm)	szín
217827	ST103	210 × 475 × 595	ezüst
218962			antracit
217828	ST103R	210 × 475 × 405–580	ezüst
218963			antracit



ST 103



ST 103 R

Kocsi számítógépekhez

kód	megnevezés	méret (mm)	szín
217825	ST101	210 × 475 × 115	ezüst
218960			antracit



Műanyag kocsi számítógépekhez

kód	leírás
103198	szürke

- max. belső szélesség 260 mm
- max. belső szélesség 150 mm
- hossz 300 mm



MILADESIGN

EX dizájnos központi asztallábak

Háromkaros

kód	megnevezés	szín	maximális asztallap vastagság 18 mm	magas-ság (mm)	súly (kg)
403025	EX 72080-3	ezüst	Ø 1200	720	14
403026		antracit			
403027		fekete			
403028		fehér			

- azonos kialakítású lábazatok megtalálhatók a/az 14.12 oldalon
- a részletes műszaki paraméterek megtalálhatók a www.demos24plus.com online portálon



Négykaros

kód	megnevezés	szín	maximális asztallap vastagság 18 mm	magas-ság (mm)	súly (kg)
403029	EX 72080-4	ezüst	Ø 1200 1000 × 1000	720	19
403030		antracit			
403031		fekete			
403032		fehér			

- azonos kialakítású lábazatok megtalálhatók a/az 14.12 oldalon
- a részletes műszaki paraméterek megtalálhatók a www.demos24plus.com online portálon



StrongLegs központi asztallábak

Strong központi asztalláb 450 × 450 mm

kód	felület	magasság (mm)	maximális asztallap méret (mm)	súly (kg)
275179	csiszolt rozsdamentes acél	730	850 × 850	15
351389		1100	600 × 600	16,3

- állíthatóság lehetősége +4 mm
- alsó rész masszív acél + rozsdamentes acél takaró elem
- részenként csomagolva (3 csomag)
- a maximális asztallap vastagság 18 mm és már az asztal stabilitási határában van

a központi asztallábak nem alkalmasak egymás melletti elrendezésben való használatra (fennáll a felső lapok magasságbeli egyenetlenségének veszélye)



Strong központi asztallábak 450 × 450 mm

kód	leírás	magasság (mm)	maximális asztallap méret (mm)	súly (kg)
356739	fekete	732	800 × 800	17,1
356740	szürke			

- láb 70 × 70 mm-es profilból
- az egyes alkatrészek masszív acélból készültek
- a maximális asztallap vastagság 18 mm és már az asztal stabilitási határában van

a központi asztallábak nem alkalmasak egymás melletti elrendezésben való használatra (fennáll a felső lapok magasságbeli egyenetlenségének veszélye)



Strong központi asztalláb Ø 450 mm

kód	leírás	magasság (mm)	maximális asztallap méret (mm)	súly (kg)
356737	fekete	732	Ø 800	13
356738	szürke			

- Ø 60 mm-es profilból készült láb
- az egyes alkatrészek masszív acélból készültek
- a maximális asztallap vastagság 18 mm és már az asztal stabilitási határában van



StrongLegs központi asztallábak

Dupla 700 × 400 mm

kód	felület	magasság (mm)	maximális asztallap méret (mm)	súly (kg)
275180	csiszolt rozsdamentes acél	730	1 400 × 900	25
351390		1100	1 200 × 700	27,5

- állíthatóság lehetősége +4 mm
- alsó rész masszív acél + rozsdamentes acél takaró elem
- részenként csomagolva (3 csomag)
- a maximális asztallap vastagság 18 mm és már az asztal stabilitási határában van



Dupla 740 × 450 mm

kód	leírás	magasság (mm)	maximális asztallap méret (mm)	súly (kg)
349276	fekete	732	1600 × 800	33
349245	szürke			

- láb 70 × 70 mm-es profilból
- az egyes alkatrészek masszív acélból készültek
- a maximális asztallap vastagság 18 mm és már az asztal stabilitási határában van



BD és BM központi asztallábak

BD 004

kód	felület	magasság (mm)	talpazat (mm) (láb)	maximális asztallap vastagság 18 mm (mm)	súly (kg)
86317	fekete RAL 9005	730	400 × 400 (Ø 60)	700 × 700	18
85374	matt rozsdamentes acél				

- bármely más RAL színben is legyártható
- a lábhoz adapter is használható az üveg asztallap felerősítésére (az adapter megrendelési kódja 160042)
- a láb szükség szerint lerövidíthető
- az alsó talpazat öntöttvasból készült, felülete durva tapintású
- 1100 mm-es magasság elérhető a Démos trade online portálon



BM 030

kód	felület	magasság (mm)	talpazat (mm) (láb)	maximális asztallap vastagság 18 mm (mm)	súly (kg)
144362	fekete RAL 9005	720	430 × 430 (Ø 76)	800 × 800	17
144363	szürke RAL 9006				
144365	króm				
144364	matt rozsdamentes acél				

- bármely más RAL színben is legyártható
- a lábhoz adapter is használható az üveg asztallap felerősítésére (az adapter megrendelési kódja 160042)
- a láb szükség szerint lerövidíthető
- az alsó talpazat öntöttvasból készült, felülete durva tapintású
- 1100 mm-es magasság elérhető a Démos trade online portálon



BM 013

kód	felület	magasság (mm)	talpazat (mm) (láb)	maximális asztallap vastagság 18 mm (mm)	súly (kg)
85372	fekete RAL 9005	720	600 × 420 (Ø 76)	1 000 × 600 (Ø 800)	23
86310	szürke RAL 9006				
144326	króm				
86318	matt rozsdamentes acél				

- bármely más RAL színben is legyártható
- a lábhoz adapter is használható az üveg asztallap felerősítésére (az adapter megrendelési kódja 160042)
- a láb szükség szerint lerövidíthető
- az alsó talpazat öntöttvasból készült, felülete durva tapintású
- 1100 mm-es magasság elérhető a Démos trade online portálon



BM központi asztallábak

BM 010

kód	felület	magasság (mm)	talpazat (mm) (láb)	maximális asztallap vastagság 18 mm (mm)	súly (kg)
85373	fekete RAL 9005	720	800 × 420 (2 × Ø 76)	1 600 × 800	36
85313	szürke RAL 9006				
97931	króm				
85320	matt rozsdamentes acél				

- bármely más RAL színben is legyártható
- a lábhoz adapter is használható az üveg asztallap felerősítésére (az adapter megrendelési kódja 160042)
- a láb szükség szerint lerövidíthető
- az alsó talpazat acéllemezből készült, végső felületkezeléssel
- 1100 mm-es magasság elérhető a Démos trade online portálon



BM 029

kód	felület	magasság (mm)	talpazat (mm) (láb)	maximális asztallap vastagság 18 mm (mm)	súly (kg)
84003	fekete RAL 9005	720	430 × 430 (80 × 80)	800 × 800	19
84007	szürke RAL 9006				
86325	króm				
144357	matt rozsdamentes acél				
144358	fekete RAL 9005	1 100		700 × 700	22

- bármely más RAL színben is legyártható
- az alsó talpazat öntöttvasból készült, felülete durva tapintású
- a láb szükség szerint lerövidíthető
- 1100 mm-es magasság elérhető a Démos trade online portálon



BM 027

kód	felület	magasság (mm)	talpazat (mm) (láb)	maximális asztallap vastagság 18 mm (mm)	súly (kg)
144345	fekete RAL 9005	720	400 × 400 (80 × 80)	800 × 800	19
144346	szürke RAL 9006				

- bármely más RAL színben is legyártható
- a láb szükség szerint lerövidíthető
- az alsó talpazat öntöttvasból készült, felülete durva tapintású
- 1100 mm-es magasság elérhető a Démos trade online portálon



ⓘ a központi asztallábak nem alkalmasak egymás melletti elrendezésben való használatra (fennáll a felső lapok magasságbeli egyenetlenségének veszélye)

BM központi asztallábak

BM 025

kód	felület	magasság (mm)	talpazat (mm) (láb)	maximális asztallap vastagság 18 mm (mm)	súly (kg)
144338	fekete RAL 9005	720	Ø 430 (Ø 76)	Ø 800	18
144337	szürke RAL 9006				
97959	matt rozsdamentes acél				
221701	fekete RAL 9005		Ø 600 (Ø 76)	Ø 900	22
229895	szürke RAL 9006				
97956	matt rozsdamentes acél				



- bármely más RAL színben is legyártható
- a lábhoz adapter is használható az üveg asztallap felerősítésére (az adapter megrendelési kódja 160042)
- a láb szükség szerint lerövidíthető
- az alsó talpazat öntöttvasból készült, felülete durva tapintású
- 1100 mm-es magasság elérhető a Démos trade online portálon

BM 012

kód	felület	magasság (mm)	talpazat (mm) (láb)	maximális asztallap vastagság 18 mm (mm)	súly (kg)
85325	fekete RAL 9005	720	Ø 400 (Ø 76)	Ø 750	19
85326	szürke RAL 9006				
85327	króm				
144323	fekete RAL 9005		Ø 550 (Ø 76)	Ø 1 100	23
144322	szürke RAL 9006				
144316	króm				
85322	fekete RAL 9005	1 100	Ø 400 (Ø 76)	Ø 600	22



- bármely más RAL színben is legyártható
- a lábhoz adapter is használható az üveg asztallap felerősítésére (az adapter megrendelési kódja 160042)
- a láb szükség szerint lerövidíthető
- az alsó talpazat öntöttvasból készült, felülete durva tapintású
- 1100 mm-es magasság elérhető a Démos trade online portálon

❗ a központi asztallábak nem alkalmasak egymás melletti elrendezésben való használatra (fennáll a felső lapok magasságbeli egyenetlenségének veszélye)

Strong zárak

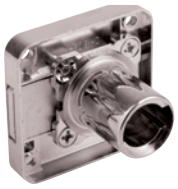

zárak cserélhető zárbetéttel

fiókos	09.33 o.
szekrényzár zárnyelvvel	09.34 o.
bajonett	09.35 o.
tolórudas	09.36 o.
háromirányú	09.36 o.
bútorgomb	09.37 o.
üvegre	09.37 o.
központi	09.39 o.
zárbetétek	09.40 o.



zárak fix zárbetéttel

fiókos	09.41 o.
bajonett	09.42 o.
tolórudas	09.43 o.
háromutas	09.43 o.
üvegre	09.42 o.
központi	09.44 o.
érmés	09.45 o.



elektronikus zárak

chippel működő	09.46 o.
ujjlenyomattal működő	09.47 o.
billentyűzettel	09.47 o.
billentyűzettel és kártyával	09.47 o.

StrongLocks zárak cserélhető betéttel

- zárrendszer, ahol külön rendelhető a zár, és külön a cserélhető zárbetét
- a cserélhető zárbetétnek köszönhetően azonos vagy különböző nyitású kulcskombinációk választhatók
- 1500 különböző kulcskombináció található raktáron
- ez a rendszer mester- és szerelő kulcsokat tartalmaz
- a cilinder átmérője 18 mm

Fiókzár

kód	tájolás	cilinder hossza (mm)	felület
403221	jobbos	22	króm
403222	balos		
403223	középső		
403224	jobbos	32	
403225	balos		
403226	középső		

- a szett zárat és rozettát tartalmaz

❗ a cserélhető zárbetétet külön kell megvenni, lásd a/az09.40 oldalon

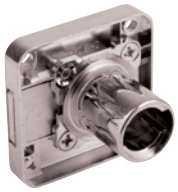

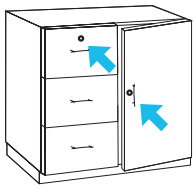

TIPP: Vékony anyagokhoz használjon egy vagy több 403227-es alátétet

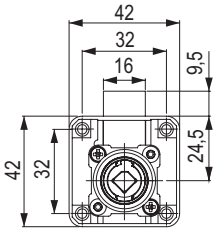

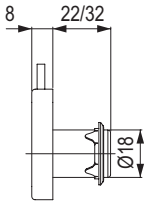

Fiókzár műanyag borítással

kód	tájolás	cilinder hossza (mm)	felület
403539	középső	22	műanyag

- a szett zárat és rozettát tartalmaz

❗ a cserélhető zárbetétet külön kell megvenni, lásd a/az 09.40 oldalon



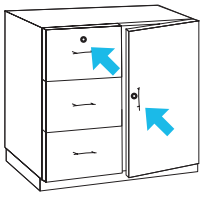

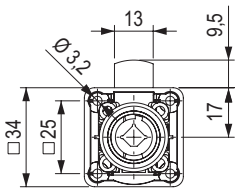

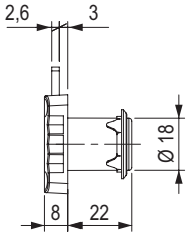

Alátét fiókzárhoz



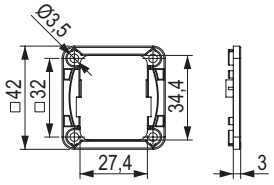

kód	leírás
403227	műanyag

- az alátét egymásra helyezhető

Ellendarab 27 mm



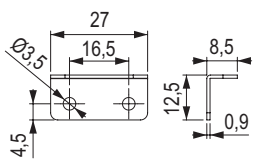

kód	leírás
134636	nikkel

további szögütközők a/az 09.80 oldalon

Cserélhető zárbetét



09.40 o.

StrongLocks zárak cserélhető betéttel

Zár zárnyelvvel

kód	tájolás	cilinder hossza (mm)	felület
403228	középső	22	króm

- a hengerzárbetét behelyezésekor, vagy eltávolításakor be kell nyomni a nyelvet a reteszbe (nyitott helyzet)
- a szett tartalmazza a zárat, rozettát és az ellendarabot

❗ a cserélhető zárbetétet külön kell megvenni, lásd a/az 09.40 oldalon



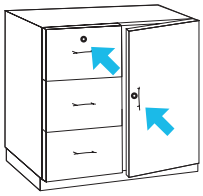

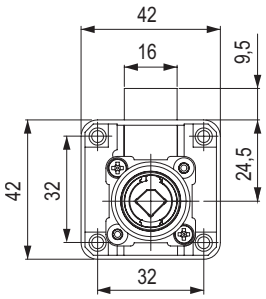

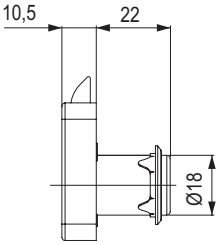

Szekrényzár zárnyelvvel

kód	tájolás	cilinder hossza (mm)	felület
403239	jobbos	22	króm

- a szett tartalmazza a zárat, rozettát és az ellendarabot

❗ a cserélhető zárbetétet külön kell megvenni, lásd a/az 09.40 oldalon

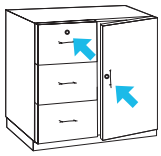



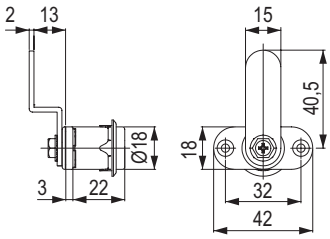

Szekrényzár kampós zárnyelvvel

kód	zárás irány	cilinder hossza (mm)	felület
403240	jobbos	22	króm

- a szett tartalmazza a zárat, rozettát és az ellendarabot

❗ a cserélhető zárbetétet külön kell megvenni, lásd a/az 09.40 oldalon

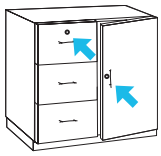



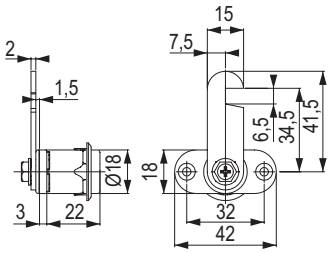

Ellendarab 27 mm



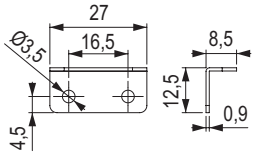

kód	leírás
134636	nikkel

további szögütközők a/az 09.40 oldalon

Ellendarab bemaráshoz



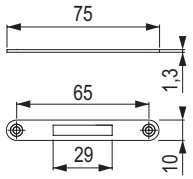

kód	leírás
223468	nikkel, hossz 75 mm

Cserélhető zárbetét



Cserélhető zárbetét
09.40 o.

StrongLocks zárak cserélhető betéttel

Bajonettzár tüskével

kód	tájolás	cilinder hossza (mm)	felület
403232	jobbos	22	króm

- a szett tartalmazza a zárat, rozettát és az ellendarabot

❗ a cserélhető zárbetétet külön kell megvenni, lásd a/az 09.40 oldalon



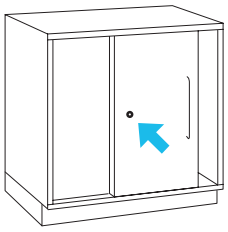

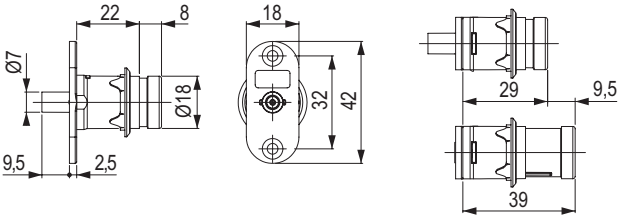

Bajonettzár kampós zárnyelvvel

kód	tájolás	cilinder hossza (mm)	felület
403233	jobbos	22	króm

- a szett tartalmazza a zárat, rozettát és az ellendarabot

❗ a cserélhető zárbetétet külön kell megvenni, lásd a/az 09.40 oldalon



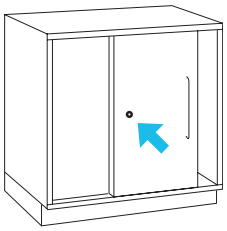

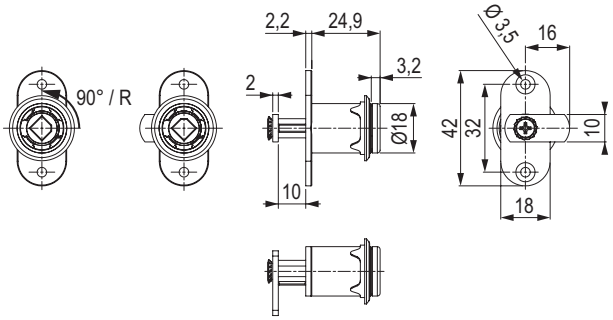

Tolóajtózár

kód	zárás irány	cilinder hossza (mm)	felületkezelés
403248	jobbos	22	króm

- a szett tartalmazza a zárat, rozettát és az ellendarabot

❗ a cserélhető zárbetétet külön kell megvenni, lásd a/az 09.40 oldalon

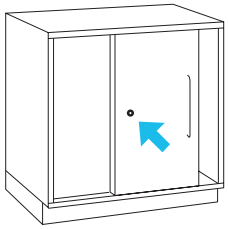



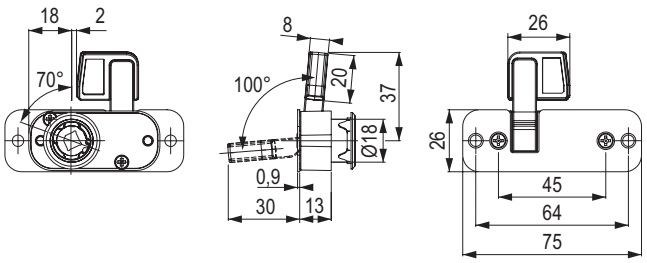

StrongLocks zárak cserélhető betéttel

Tolórudas zár

kód	tájolás	cilinder hossza (mm)	rúd (mm)	felület
403603	jobbos	22	2× 1000	króm
403604			2× 1200	
403605			1× 1000 1× 1200	

- a szett tartalmazza: 1 db zár, 1 db rozetta, 4 db rúdtartó, 2 db ellendarab, 2 db tolórúd, 2 db adapter rakott ajtókhoz

a cserélhető zárbetétet külön kell megvenni, lásd a/az 09.40 oldalon

lehet hozzá ütközésjelzőt (10.77 o.) vagy más, a második szárny kinyílásának megakadályozására szolgáló ellendarabot vásárolni

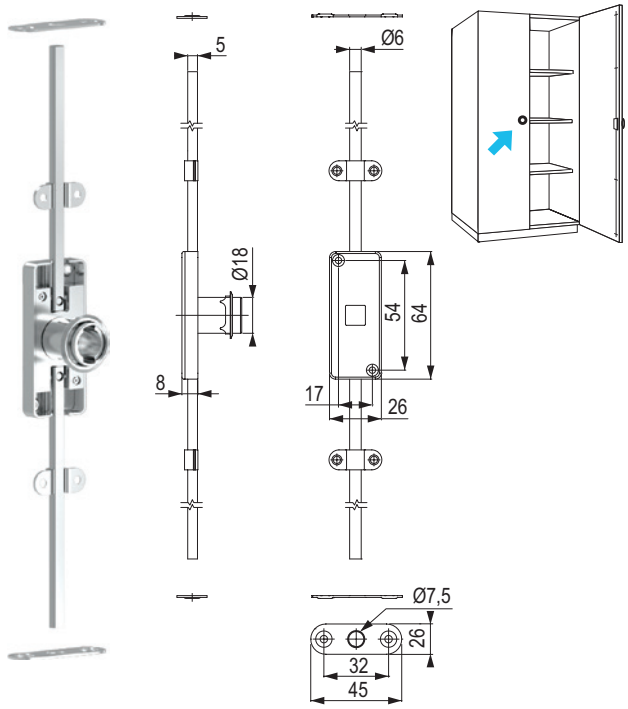



Háromirányú zár

kód	tájolás	cilinder hossza (mm)	rúd (mm)	felület
403606	jobbos	22	2× 1000	króm
403607			2× 1200	
403608			1× 1000 1× 1200	

- a szett tartalmazza: 1 db zár, 1 db rozetta, 4 db rúdtartó, 1 db felső kampó, 1 db alsó kampó, 2 db csap, 4 db tartófedél, 1 db ellendarab, 2 db rúd

a cserélhető zárbetétet külön kell megvenni, lásd a/az 09.40 oldalon

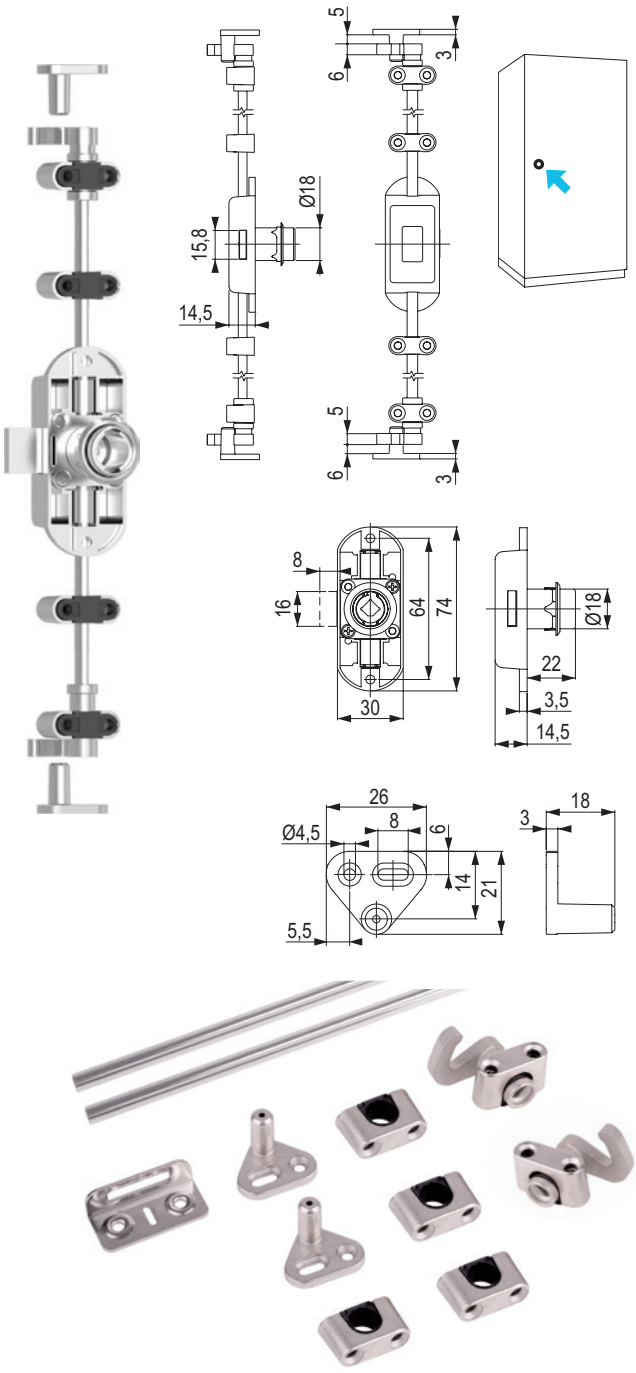

StrongLocks zárak cserélhető betéttel

Zárható bútorgomb

kód	tájolás	cilinder hossza (mm)	felület
403247	jobbos-balos	22	króm

- a gomb vezérli a zárnyelvet, a kulcs elfordításával viszont a gomb az aktuális állapotában marad (zárva / nyitva)
- a bútorgomb a betét eltávolítása után az L00042 kártyán lévő szerszámmal leszerelhető

❗ a cserélhető zárbetétet külön kell megvenni, lásd a/az 09.40 oldalon



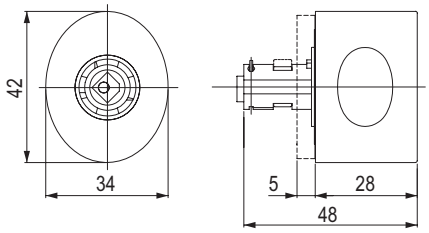

Üvegre szerelhető zár

kód	tájolás	felület	ajánlott üvegvastagság (mm)
403234	jobbos 1 szárnyhoz	króm	4–7
403235	jobbos 2 szárnyhoz		

- a szett tartalmazza: 1 db zár, 1 db műanyag alátét, 2 db műanyag csavar, 1 db ellendarab

❗ a cserélhető zárbetétet külön kell megvenni, lásd a/az 09.40 oldalon



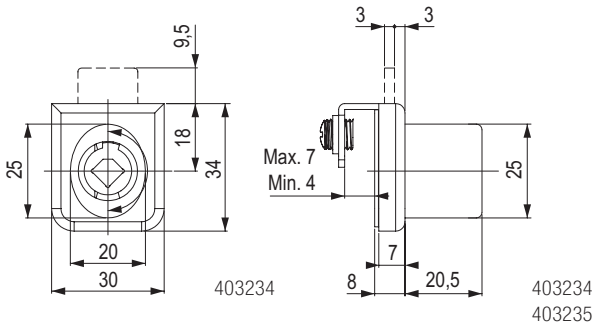

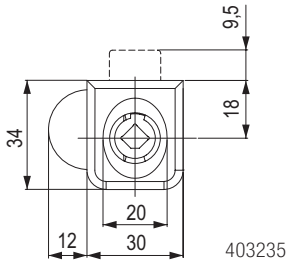

StrongLocks zárak cserélhető betéttel

Üvegzár

kód	tájolás	felületkezelés	ajánlott üvegvastagság (mm)
403237	jobbos 1 szárnyhoz	króm	4–14
403238	jobbos 2 szárnyhoz		

- a szett tartalmazza: 1 db zár, 1 db ellendarab, 1 db tartozékkészlet
- fúrási átmérő 26 mm

❗ a cserélhető zárbetétet külön kell megvenni, lásd a/az 09.40 oldalon



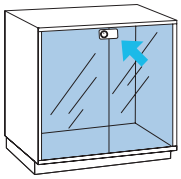

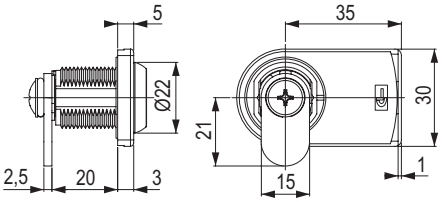

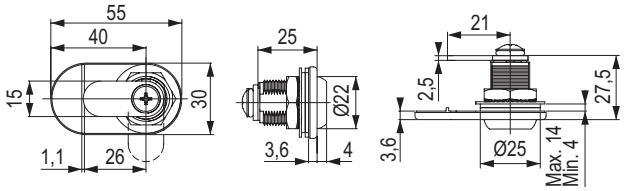

Zár tolóüveghez

kód	tájolás	felületkezelés	ajánlott üvegvastagság (mm)
403236	jobbos	króm	4–9

- a szett tartalmazza: 1 db zár, 1 db ráhelyezhető fogasléc
- 4 – 9 mm üvegvastagsághoz

❗ a cserélhető zárbetétet külön kell megvenni, lásd a/az 09.40 oldalon

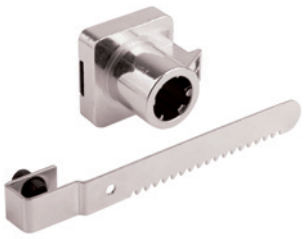

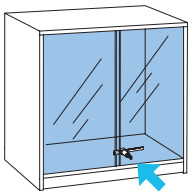

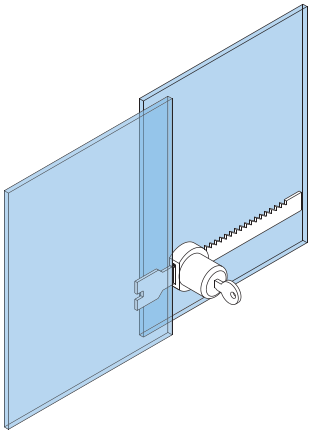

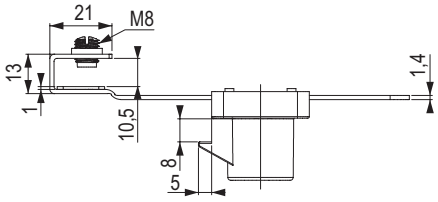

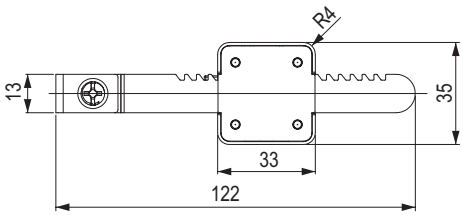

StrongLocks zárak cserélhető betéttel

Központi zár tartozékokkal

kód	tájolás	cilinder hossza (mm)	felület
403229	középső	22	króm

- a szett tartalmazza: 1 db zár, 2 db rúdtartó, 4 db ellendarab fafiókhoz, 4 db csap
- rendszer anélkül, hogy blokkolná egynél több fiók nyitását

❗ a cserélhető zárbetétet külön kell megvenni, lásd a/az 09.40 oldalon

❗ a reteszelő rudat külön kell megvenni

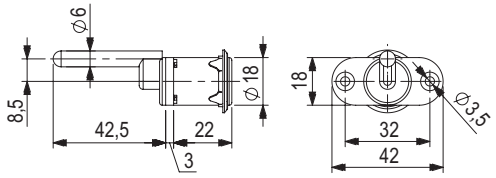



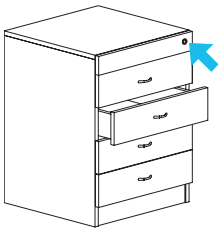

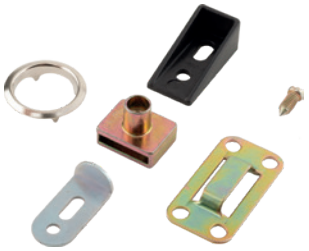

Központi zár rúd

kód	hossz (mm)
403230	600
403231	800

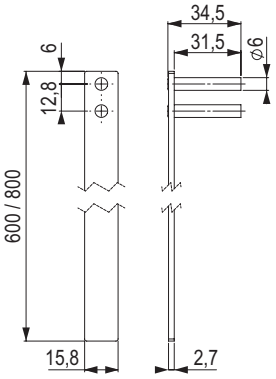



Cserélhető zárbetét



09.40 o.

Ellendarab központi zárra

kód	leírás
11248	műanyag

- fa fiókhoz
- a fiók oldalára történő szerelés
- a központi zár csapja az alsó vájatba illeszkedik

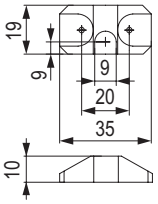



Ellendarab központi zárra

kód	leírás
11299	lakkozott fém

- görgős fióksínekhez oldallappal
- a fiók aljára történő szerelés

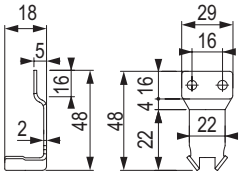



StrongLocks cserebetétek a zárakhoz

Két összecsukható kulccsal

Különböző nyitású kulcskombinációk mesterkulcs lehetőségével

kód	a zárbetét sorozatszáma
403184	S0001–S0500
403185	S0501–S1000

A fent megadott termékkódok csak egy zárbetétet tartalmaznak két kulccsal a leírásban megadott sorozatból, pl. ha megrendel 5 db 403184-et, kap 5 véletlenszerűen kiválasztott zárbetétet az S0001–S0500 sorozatból.



Azonos nyitású kulcskombinációk mesterkulcs lehetőségével

kód	zárbetét száma	kód	zárbetét száma
403187	S0001	**403197**	S0011
403188	S0002	**403198**	S0012
403189	S0003	**403199**	S0013
403190	S0004	**403200**	S0014
403191	S0005	**403201**	S0015
403192	S0006	**403202**	S0016
403193	S0007	**403203**	S0017
403194	S0008	**403204**	S0018
403195	S0009	**403205**	S0019
403196	S0010	**403206**	S0020

- az adott termékkód csak egy kulcs és betét kombinációját fedi, pl. ha megrendel 5 db 403187-et, akkor 5 db egyforma zárbetétet kap egyforma kulccsal S0001 kombinációban



Azonos nyitású kulcskombinációk mesterkulcs lehetősége nélkül

kód	zárbetét száma
403207	S1001
403208	S1002
403209	S1003
403210	S1004
403211	S1005
403212	S1006
403213	S1007
403214	S1008
403215	S1009
403216	S1010



Különböző nyitású kulcskombinációk mesterkulcs lehetősége nélkül

kód	a zárbetét sorozatszáma
403186	S1001–S1500



Mesterkulcs

kód	egy sorozathoz
403217	S0001–S0500
403218	S0501–S1000

- egy adott sorozat összes betétjének feloldására szolgál
- ezzel a kulccsal nem lehet eltávolítani a cserélhető zárbetétet



Szerelő kulcs

kód	a sorozathoz
403220	S0001–S1500

- a nyitott állapotban lévő cserélhető zárbetét eltávolítására szolgál
- ez a kulcs nem tudja kinyitni a zárat



Nyerskulcs

kód	a sorozathoz
484907	S0001–S1500

- hogy szükség szerint másolatot készítsen a kulcsról



Strong zárak fix zárbetéttel

- a zárbetét be van építve a zárba
- mesterkulcs nélkül
- **a különböző kombinációk átlagos mennyisége 120**

Fiókzár

kód	leírás	felület
505146	különböző kulcskombinációk	króm
505147	azonos kulcskombinációk	
505148	különböző kulcskombinációk – bicskakulcs	
503394	különböző kulcskombinációk	fekete
503396	azonos kulcskombinációk	

- tartalmaz: 1 db zár, 2 db kulcs, 1 db rozetta + ellendarab

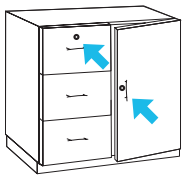



505146



503394

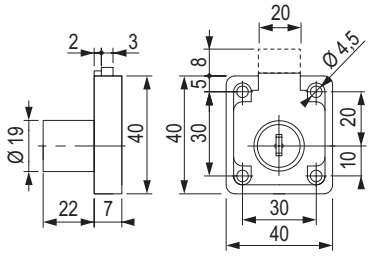

91202, 135084

Fiókzár – mini

kód	leírás	felület
505149	különböző kulcskombinációk	króm
505150		fekete

- tartalmaz: 1 db zár, 1 db rozetta, 2 db kulcs, 1 db ellendarab, 2 db távtartó elem (1 mm)

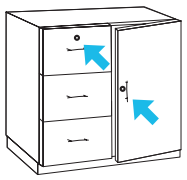



505149



505150

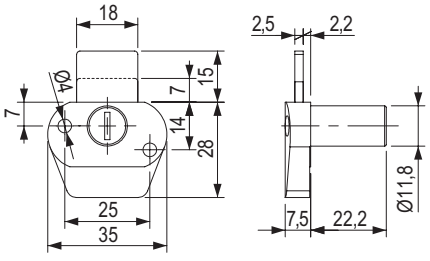

Zár tolóajtókhoz

kód	leírás
303336	króm – különböző kulcskombinációk

- tartalmaz: 1 db zár, 1 db ellendarab bemaráshoz, 1 db rozetta, 2 db kulcs

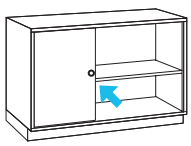



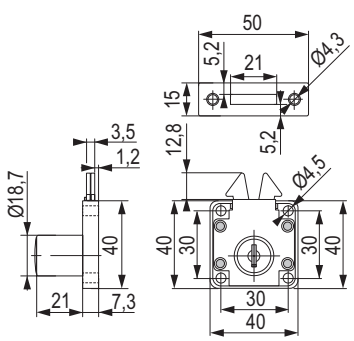

Strong zárak fix zárbetéttel

Rászerelhető zár két üvegre

kód	leírás
92167	króm – különböző kulcskombinációk

- tartalmaz: zár, 2 db csavar M4, 1 db műanyag alátét, 1 db ellendarab a korpuszba, 2 db kulcs
- 4 – 8 mm-es üvegvastagsághoz



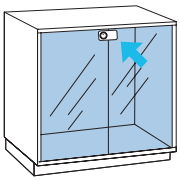



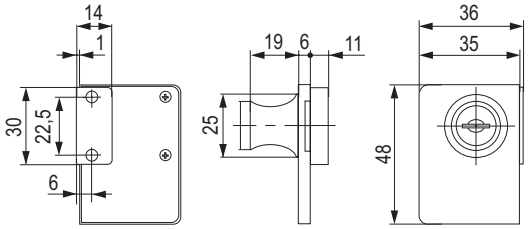

Bajonettzár

kód	leírás
91216	króm – különböző kulcskombinációk

- tartalmaz: 1 db zárat, 1 db rozettát, 2 db kulcsot



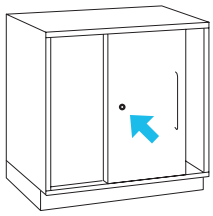

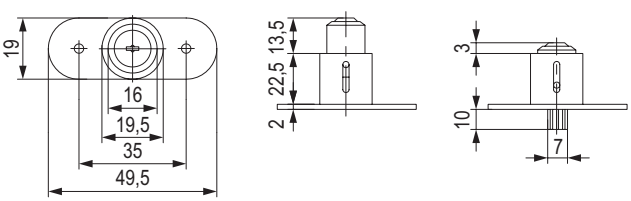

Strong zárak fix zárbetéttel

Tolórudas zár

kód	leírás	rúd (mm)
403592	króm – különböző kulcskombinációk	2× 1000
403593		2× 1200
403594		1× 1000 1× 1200

- tartalmaz: 1 db zár, 1 db rozetta, 2 db rúd, 4 db rúdrögzítő, 2 db ellendarab a korpuszba, 2 db kulcs

lehet hozzá ütközésjelzőt (10.77 o.) vagy más, a második szárny kinyílásának megakadályozására szolgáló ellendarabot vásárolni

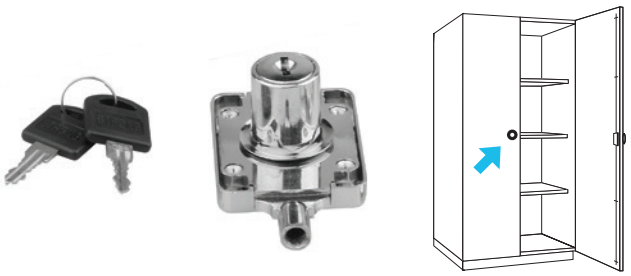



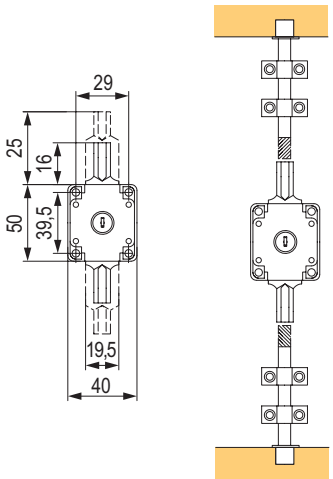

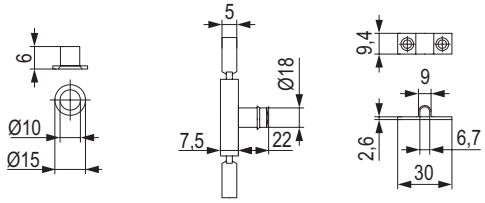

Háromutas zár

kód	leírás	rúd (mm)
392482	króm – különböző kulcskombinációk	2× 1000
392483		2× 1200
392484		1× 1000 1× 1200

- tartalmaz: 1 db zár, 1 db rozetta, 2 db rúd, 2 db rúdrögzítő, 2 db rúdvégrögzítő, 2 db kampó, 2 db csap a korpuszba, 1 db ellendarab a korpuszba, 2 db kulcs

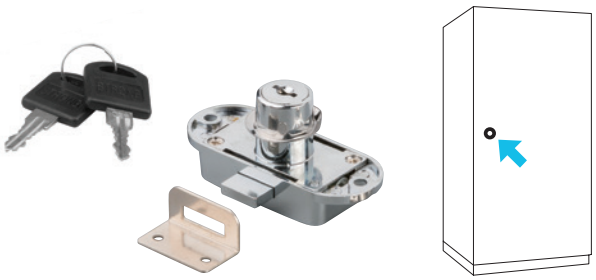

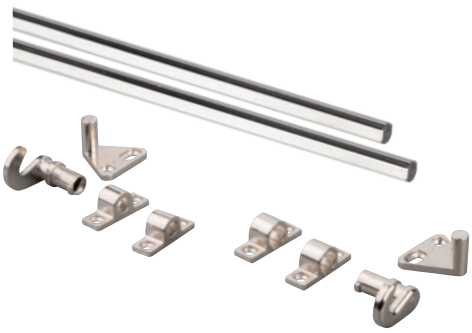

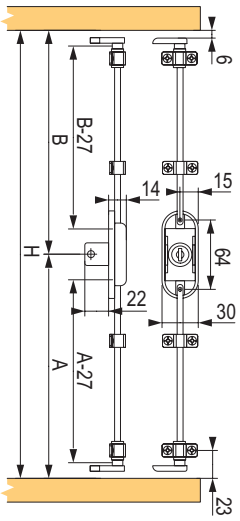

Strong zárak fix zárbetéttel

Központi zár

kód	leírás
91201	zár 600 mm-es rúddal, króm
303335	zár 800 mm-es rúddal, króm

- tartalmaz: zár, 1 db rozetta, 2 db rúdrögzítő, 4 db további 12 mm-es csap rögzítő csavarokkal, 1 db 600 / 800 mm-es rúd, 2 db kulcs, 4 ellendarab a fiókokra
- ez a zár nem rendelkezik egynél több fiók kinyitását blokkoló funkcióval
- a zárrudat bele kell marni a korpuszba



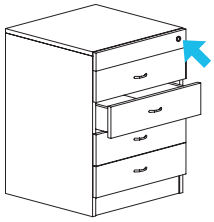

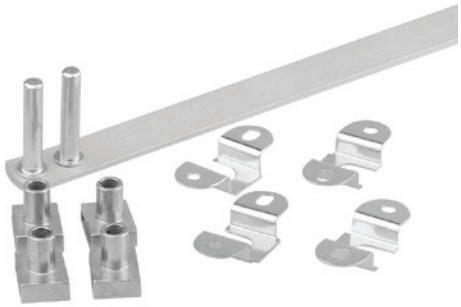

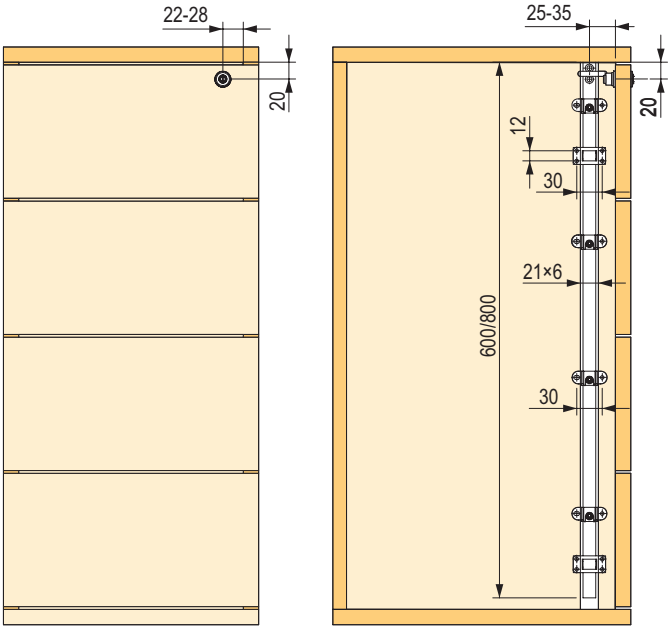

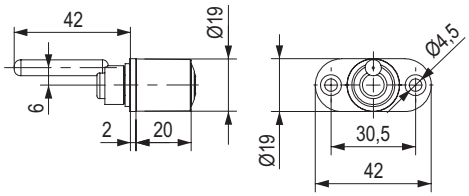

Kiegészítő csap

91214	9 mm

- a csomag tartalmaz különálló csapot és csavart (nincs összeszerelve)



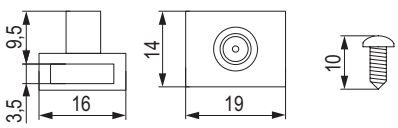

Ellendarab központi zárra

11248	műanyag

- fa fiókhoz
- a fiók oldalára történő szerelés
- a központi zár csapja az alsó vájatba illeszkedik

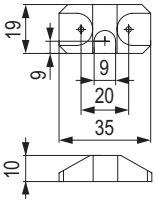



Ellendarab központi zárra

11299	lakkozott fém

- görgős fióksínekhez oldallappal (pl. Metabox)
- a fiók aljára történő szerelés



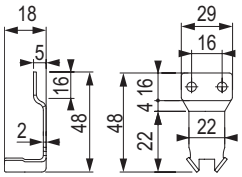

Strong zárak fix zárbetéttel

Érmés

kód	leírás
290283	jobbos (5 Kč, 1 €, 1 Zł, 100 HUF)
285184	mesterkulcs érmés zárhoz

- akár 700 különböző kulcskombináció
- csak jobbos változat
- a csomag tartalma: 1 db zár, 2 db kulcs, 1 db érmefogó







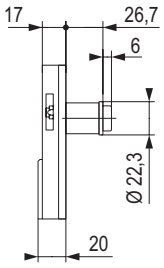

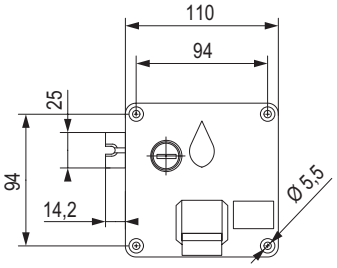

Csippes zár

- az ajtó belső oldalára szerelendő
- a zár nem rontja a bútor dizájnját
- egyszerű beállítás az üzemmódok között:
  - manuális – a zár a kártya hozzáérintésével záródik
  - automatikus – a zár 6 másodperc elteltével automatikusan lezáródik
- a zár 125 kHz frekvencián működik

kód	leírás
351115	csippes elektronikus zár
351116	csipp
396042	felhasználói kártya



- egy felhasználói kártya használatának lehetősége több zárhoz
- egy zár akár 50 különböző felhasználói kártyához is használható (pl. 1× mesterkártya és 49 felhasználói kártya)
- egy mesterkártya X zárhoz használható
- egy felhasználói kártya X zárhoz használható
- a zár emlékszik a kártyára, nem a kártya a zárra
- ha az elemek lemerülnek, a zárat vészhelyzetben nem lehet kinyitni
- egyszerű és gyors szerelés
- programozási lehetőség a zár szétszerelése nélkül
- tápellátás: 3 db AAA ceruzaelem (nem tartozék)
- tesztelt elem élettartama min. 10 000 nyitás (a használt elemektől függően)
- integrált antenna a zár testében
- optimális legfeljebb 20 mm vastag lapokhoz
- az elemek alacsony feszültségének kijelzése
- a kártya hozzáérintésekor hosszú hangjelzés hallható
- javasoljuk az elemek rövidebb időközönkénti cseréjét
- csak jó minőségű alkáli elemek használatát javasoljuk
- a bemeneti feszültség nem haladhatja meg a 6V-ot
- a zárakat legalább 20 cm távolságra kell felszerelni egymástól
- csomag: 1 db programozókártya, 2 db felhasználói kártya, 1 db zár, 1 db ellendarab

Programozási útmutató



StrongLocks elektronikus zárak

Ujjlenyomatzár

kód	tájolás
403644	jobbos-balos

- **a zár FIX vagy FREE (public) módban működhet** – lásd az alábbi leírást
- az ujjlenyomat-olvasón van egy kiálló rész, amely megkönnyíti az ujj ideális helyzetének megtalálását
- 4× AA elem (nem tartozék)
- USB-csatlakozó vészhelyzeti tápegység csatlakoztatására az akkumulátor lemerülése esetén
- a csomag tartalma: 1 db ujjlenyomat-olvasó, 1 db zár, 1 db kábel, 1 db ellendarab, 6 db csavar
- akár 10 adminisztrátori ujjlenyomat
- akár 90 felhasználói ujjlenyomat

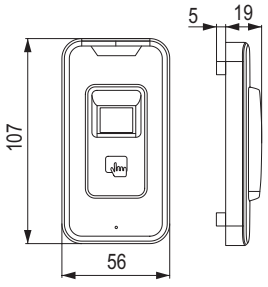

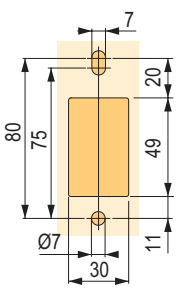



FIX mód

- egy vagy több felhasználó számára
- a felhasználó beállítja saját ujjlenyomatait, amellyel irányítja a zárat

FREE (nyilvános) mód

- alkalmas nyilvános helyekre
- a felhasználó kiválaszt egy szabad szekrényt, beállítja az ujjlenyomatát és a zár lezárja
- a zár kinyitását követően az ujjlenyomatok törlődnek a zár memóriájából, és a szekrény készen áll egy másik felhasználó számára

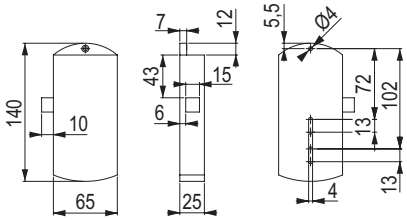

Számkódos

kód	tájolás
403645	jobbos-balos

- 3× AA elem (nem tartozék)
- jelszó 4 –15 karakter
- **FAKE PIN technológia** – az esetleges nem kívánt felhasználók összezavarására. A biztonsági kód beírása előtt írjon be egy tetszőleges számot, majd adja meg a feloldó kódot. Ez jelentősen rontja a feloldáshoz való hozzáférés lehetőségét
- a negyedik helytelen kódbeütés után beindul a riasztó
- **a zár FIX vagy FREE (public) módban működhet**
- USB-csatlakozó vészhelyzeti tápegység csatlakoztatására az akkumulátor lemerülése esetén
- a csomag tartalma: 1 db billentyűzet, 1 db zár, 1 db kábel, 1 db ellendarab, 9 db csavar

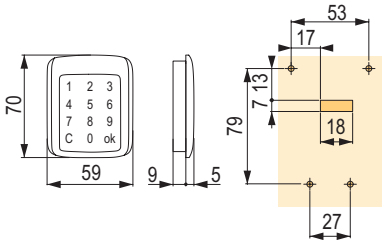





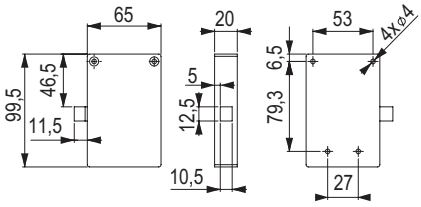

Számkódos zár és csipp kártya

kód	tájolás
403647	jobbos-balos

kód	leírás
404836	csipp kártya

- kóddal vagy kártyával nyitható
- Mifare technológia
- **a zár FIX vagy FREE (public) módban működhet**
- USB-csatlakozó vészhelyzeti tápegység csatlakoztatására az akkumulátor lemerülése esetén
- 4× AA elem (nem tartozék)
- **FAKE PIN technológia** – az esetleges nem kívánt felhasználók összezavarására. A biztonsági kód beírása előtt írjon be egy tetszőleges számot, majd adja meg a feloldó kódot. Ez jelentősen rontja a feloldáshoz való hozzáférés lehetőségét
- a negyedik helytelen kódbeütés után beindul a riasztó
- a csomag tartalma: 1 db billentyűzet, 1 db zár, 1 db kábel, 6 db csavar, 1 db zárnyelv, 3 db chipkártya

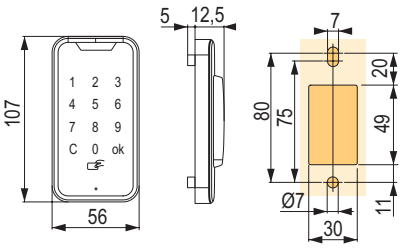



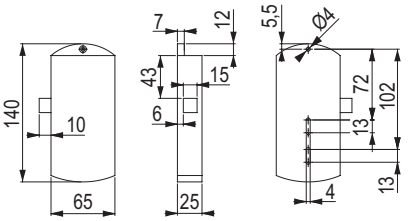

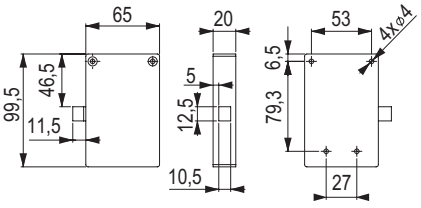

StrongLocks elektronikus zárak

Számkódos zárgombbal

kód	tájolás
403650	jobbos

- a kód megadásával a zár feloldódik, majd elforgathatja a gombbal
- a jelszó 4 – 15 karakterből áll
- 2× AAA elem (nem tartozék)
- **FAKE PIN technológia** – az esetleges nem kívánt felhasználók összezavarására. A biztonsági kód beírása előtt írjon be egy tetszőleges számot, majd adja meg a feloldó kódot. Ez jelentősen rontja a feloldáshoz való hozzáférés lehetőségét
- a negyedik helytelen kódbeütés után beindul a riasztó
- a csomag tartalma: 1 db zár, 1 db zárnyelv, 1 db fába szerelhető adapter, 4 db csavar, 1 db újraindító kábel, 1 db ellendarab
- USB-csatlakozó vészhelyzeti tápegység csatlakoztatására az akkumulátor lemerülése esetén
- a vészkioldáshoz a zár rejtett nyílással rendelkezik – mesterkulcs kérésre
- a zár pléhlemezbe is szerelhető – vázrajz a www.demos – trade.com oldalon



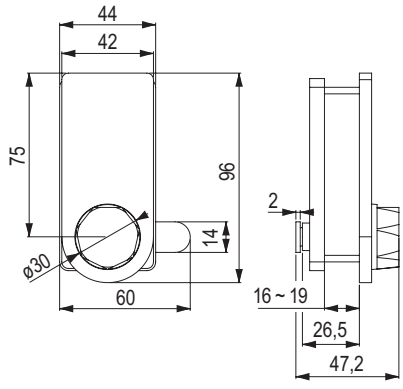

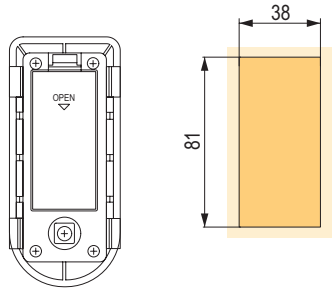

Ujjlenyomatzár gombbal

kód	tájolás
403652	jobbos

- az ujját rátéve a zár feloldódik, majd elforgathatja a gombbal
- 2× AAA elem (nem tartozék)
- a negyedik helytelen kódbeütés után beindul a riasztó
- a csomag tartalma: 1 db zár, 1 db adapter a fába való telepítéshez, 4 db csavar, 1 db zárnyelv, 1 db ellendarab, 1 db rudacska a mesterkulcs bemeneti nyílásfedelének eltávolításához
- a vészkioldáshoz a zár rejtett nyílással rendelkezik – mesterkulcs kérésre
- a zár pléhlemezbe is szerelhető – vázrajz a www.demos – trade.com oldalon



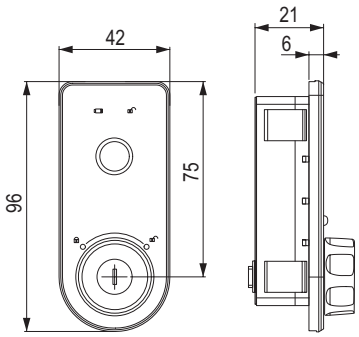

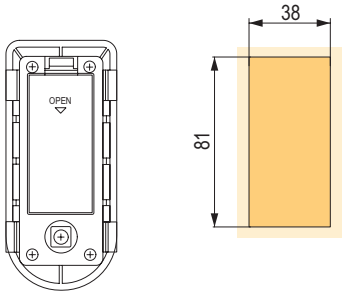

A Lehmann zárak fő előnyei

- kiváló minőségű kivitelezés
- **eredeti német minőség, precizitás**
- gyártási idő raktáron kívüli termékek esetében általában 3 – 4 hét
- zárak széles választéka, beleértve a speciális megoldásokat is

cserélhető zárbetétek

- 1000 különböző kulcskombinációt kínálunk, **de többféle is rendelhető**
- lehetőség van zárcsoportok összeállítására ugyanazzal a kulccsal
- mesterkulcsrendszer

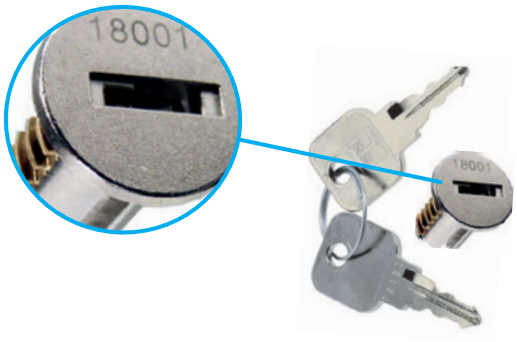

középső zár

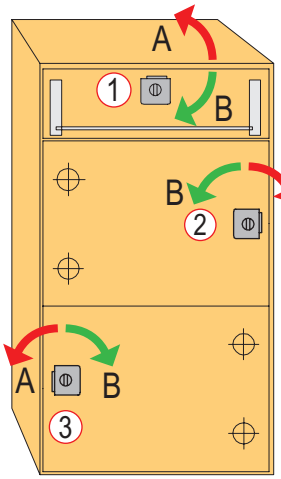

jobbos zár

A zárak tájolásának bemutatása:

1 – középső zár
2 – balos zár
3 – jobbos zár
A – lezárt
B – feloldott



mechanikus zárak

fiókos	09.55 o.
szekrényes	09.57 o.
bajonett	09.67 o.
tolórudas	09.59 o.
háromutas	09.61 o.
redőnyökhöz	09.63 o.
tolóajtókhoz	09.65 o.
bútorgomb	09.70 o.
üvegre	09.67 o.
központi	09.51 o.
zárbetétek	09.71 o.
érmés	09.73 o.
számlappal	09.75 o.
zár lemezajtókba	09.82 o.



elektronikus zárak

irányítási rendszer	09.83 o.
Captura	09.84 o.
M410 billentyűzettel	09.85 o.

Lehmann zárak cserélhető zárbetéttel

LEHMANN

Központi konténerzár 421

kód	tájolás	cilinder hossza (mm)	felület
L00010	jobbos	20	nikkel



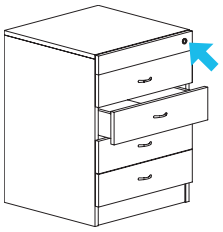

A funkcionális készlethez szükség van:

- rozetta 16,5 mm 1 db
- 1 db megfelelő hosszúságú rúd
- rúdvezető 2 db
- csap a rúdhoz (a fiókok számától függően) 1–? db
- ellendarab (a fiókok számától és típusától függően) 1–? db
- rúdbiztosító + 17 mm csap + távtartó (egynél több fiók nyitásának blokkolásával rendelkező változatnál)
- cserélhető zárbetét 1 db
- a rudat be kell marni
- BBP konténerekhez más típusú zárat (L00087 vagy 122965) kell használni az SVS3 rúddal kombinálva – lásd a/az 09.92 oldalt

komplett megoldás irodai konténerekhez fiókokkal és a zárrendszerekkel együtt, megtalálhatók a/az 09.89 oldaltól

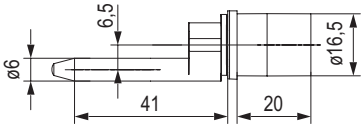

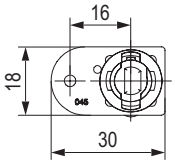

Zár 4 fiókhoz (komplett)

kód	leírás
136178	komplett 4 fiókos konténerhez

- tartalmaz 1 db zárat, 1 db rozettát, 1 db 600 mm-es rudat, 3 db vezetőt, 5 db 17 mm-es csapot, 4 db fiók ellendarabot, 1 db biztosító rudat felső helyzetben, 1 db távtartót a biztosító alá

szükség szerint cserélhető betéttel együtt kell szállítani

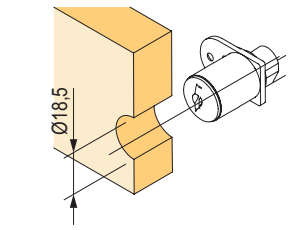

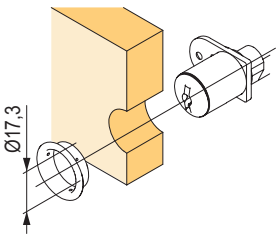

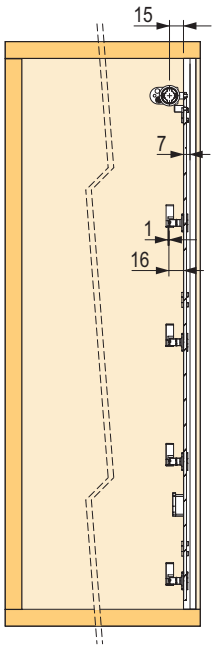

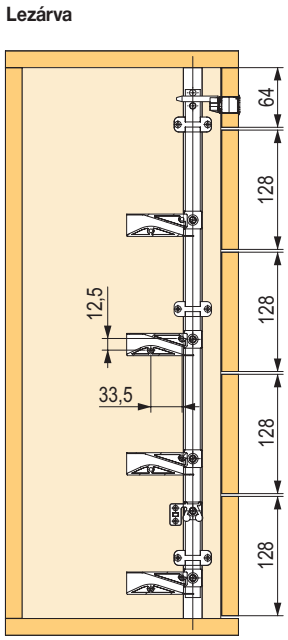

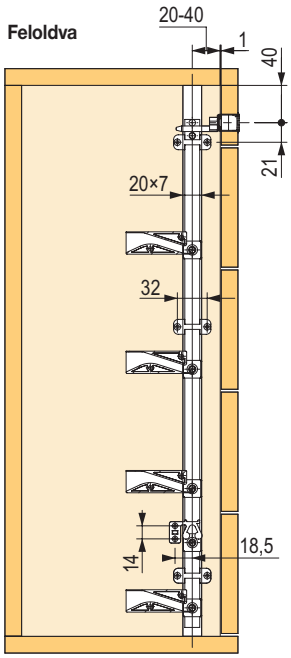

LEHMANN

Lehmann zárak cserélhető zárbetéttel

Rozetta 16,5 mm

kód	leírás
L00066	nikkel

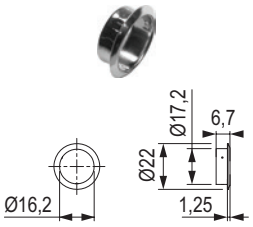

Rúdvezető

kód	leírás
L00014	fekete műanyag

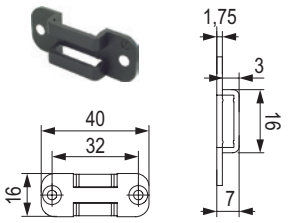

Cserélhető zárbetét

09.71o.



Rúd

kód	leírás
L00011	acél, hossz 600 mm
L00012	acél, hossz 800 mm
L00013	acél, hossz 1 300 mm

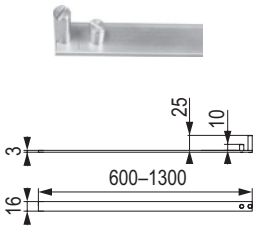

Tartozékok zár nélküli irodai konténerhez

Csapok a rúdhoz

kód	leírás
L00025	magasság 8 mm, nikkel
374832	magasság 10 mm, nikkel

- a csomag tartalmaz egy különálló csapot és egy csavart (nincs összeszerelve)
- az L00025 és a 374832-es csap leggyakrabban az egyes fiókok blokkolására használatos

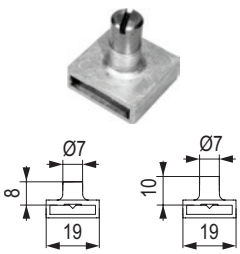

Ellendarab központi zárra

kód	leírás
11248	műanyag

- a fiók oldalára történő szerelés
- a központi zár csapja a vájatba illeszkedik
- elsősorban fa fiókokhoz

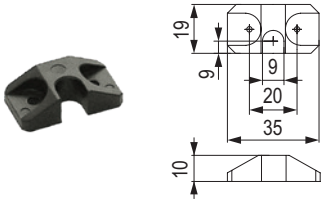

Ellendarab a központi zárra

kód	leírás
11299	lakkozott fém

- görgős fióksínekhez oldallappal (pl. Metabox)
- csak lezáráshoz
- a fiók aljára történő szerelés

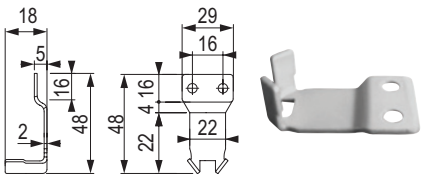

Lehmann zárak cserélhető zárbetéttel

LEHMANN

Tartozékok zárral ellátott konténerhez

Csapok a rúdhoz

kód	leírás
L00018	magasság 17 mm, nikkel

- az L00018 csapot egynél több fiók nyitásának blokkolásához használják (a L00015 és L00016 -tal kombinálva)



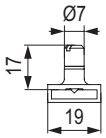

Ellendarab

kód	leírás
L00017	fekete műanyag

- Metaboxhoz nem használható
- egynél több fiók kinyitása elleni védelemmel



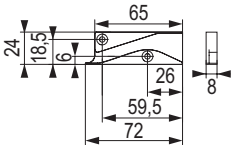

Ellendarab központi zárra

kód	leírás
13408	műanyag

- görgős fióksínekhez oldallappal (pl. Metabox)
- reteszeléshez és blokkoláshoz több mint egy fiók kinyitása ellen
- a fiók aljára történő szerelés



Távtartó a rúdzárhoz

kód	leírás
L00016	fekete műanyag

❗ arra szolgál, hogy a reteszelő rudat eltolja a korpusztól, hogy a csaprögzítők ne ütközzenek neki, ha egynél több fiók nyitását blokkolja



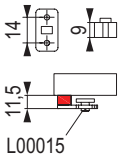

Rúdzár felső helyzetben

kód	leírás
L00015	fekete műanyag

- a rúd felső pozícióban történő rögzítésére szolgál, amennyiben egynél több fiók nyitását blokkolja



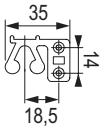

LEHMANN

Lehmann zárak cserélhető zárbetéttel

Központi fiókzár

Ez a zárószerkezet bármilyen típusú sínhez alkalmazható, beleértve a duplafalú síneket, golyósokat, görgősöket stb.

- univerzális megoldás bármely kihúzható fiókkészlet zárására
- a készlet magában foglal egy zármegoldást, amely akár 6 fiókot is képes lezárni egészen 1000 mm-es belső magasságig
- egynél több fiók nyitásának blokkolása = felborulás elleni védelem
- 32 mm-es raszterre felkészített rendszer (egyénileg beállítható)



Szerelés

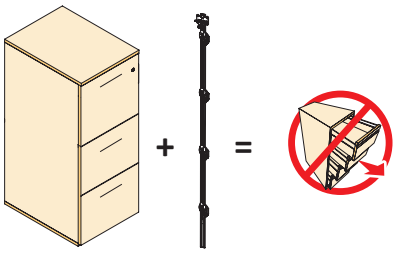

- a részletes telepítési utasítások a csomagban találhatók, vagy letölthetők a www.demos24plus.com címen

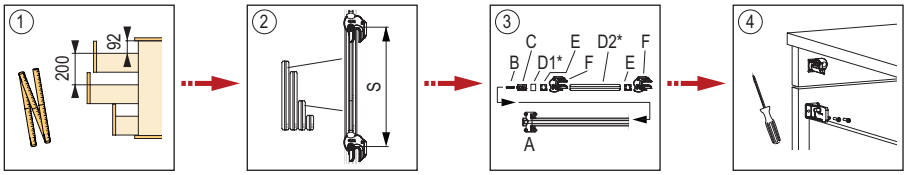

1. előkészítés – az alapvető méretek meghatározása
2. kiválasztás – az egyes alkatrészek kiválasztása az utasításoknak megfelelően
3. elhelyezés – az SVS3 központi záró rúd felszerelése
4. felszerelés – az egyes fiókok központi zár rúdjainak és ellendarabjainak felszerelése

A reteszelőcsap beszerelése

Az összes előlapot állítsa egy síkba, és szerelje fel a reteszelő csapokat.
1. válassza ki a fiók típusának megfelelő sablont
2. jelölje meg a reteszelőcsapok becsavarásának helyét.
3. rögzítse a reteszelőcsapokat csavarokkal

A reteszelő csap szerelése sablon nélkül
Jelölje meg a reteszelőcsapot az ábra szerint

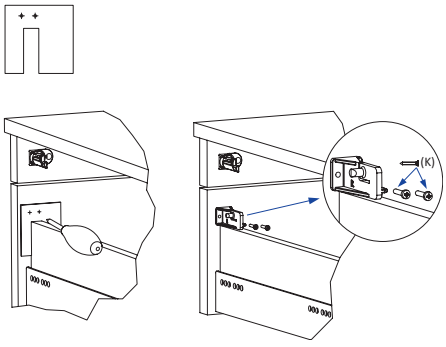

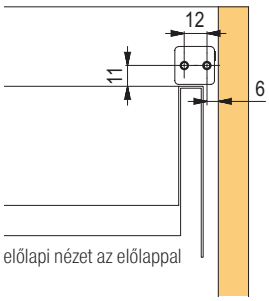

előlapi nézet az előlappal

kód	leírás
353589	SVS3 univerzális csomag

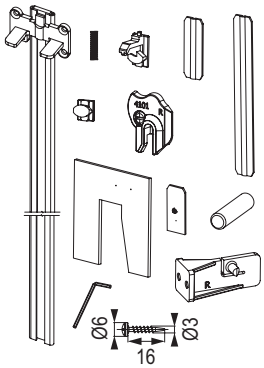

- a szettet ki kell egészíteni:
  - L00087 zár
  - L00066 rozetta
  - hengerzárbetéttel – lásd 09.71 o.
- univerzális megoldás bármilyen fiókhoz
  - Strongbox, StrongMax, Antaro, Legrabox, AvantechYOU és hasonlók
  - golyós és görgős fióksínekhez
  - rejtett fióksínnel rendelkező fa fiókokhoz
- a rudat be kell marni
- a reteszelő csapot az előlap belső oldalára az oldallap fölé szereljük
- a csomag sablonokat tartalmaz a kétoldalas fiókok alaptípusaihoz

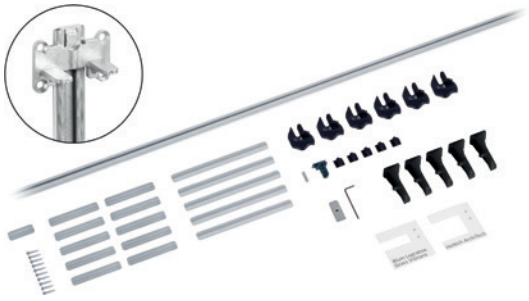

Lehmann zárak cserélhető zárbetéttel

LEHMANN

Fiókzár 391

kód	tájolás	cilinder hossza (mm)	felület
L00001	jobbos	20	nikkel
L00002	balos		
L00003	középső		
366424	jobbos		fekete
385771	balos		
L00004	jobbos	32	nikkel
L00005	balos		
L00006	középső		

a zárak tájolásának meghatározása a/az 09.71 oldalon





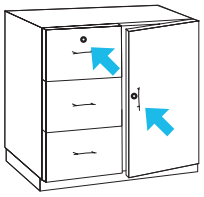

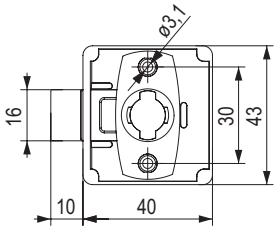

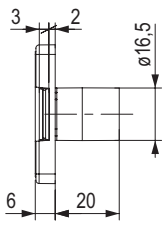

Fiókzár 391 kulcsblokkolással

kód	tájolás	cilinder hossza (mm)	felület
L00049	jobbos	20	nikkel

- a kulcs elvesztése esetén a betét nem távolítható el, a teljes zárat ki kell cserélni

❗ a kulcsot nem lehet kihúzni, ha a zár ki van nyitva

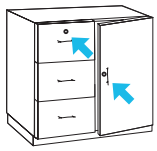



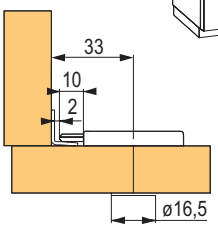

Fiókzár 430

kód	tájolás	cilinder hossza (mm)	felület
122965	jobbos	20	nikkel / műanyag

- elsősorban az SVS rúd reteszelésére szolgál, fiókzárként is használható

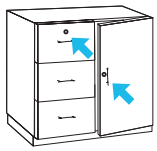



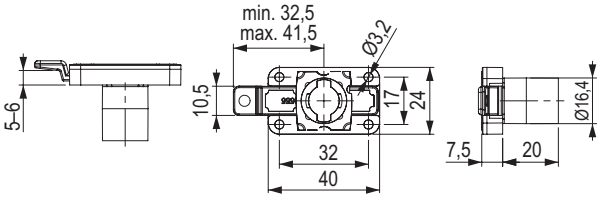

Szögletes ütköző 30 mm

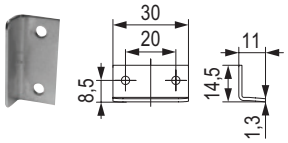

kód	leírás
L00007	nikkel, ellendarab csavarozáshoz

Rozetta 16,5 mm

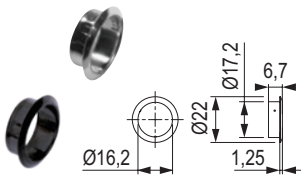

kód	leírás
L00066	nikkel
275116	fekete

Cserélhető zárbetét



09.71 o.

Alátét a zárhoz

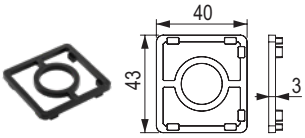

kód	leírás
416085	3 mm-es távtartó elem a 391/584 zárhoz

további szögütközők és ellendarabok a/az 09.80 oldalon találhatók

LEHMANN

Lehmann zárak cserélhető zárbetéttel

Zár 584 nyelvvel

kód	tájolás	felület
135579	jobbos	nikkel

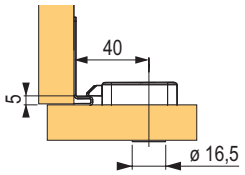

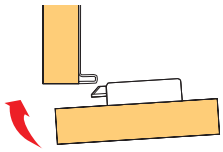

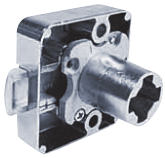

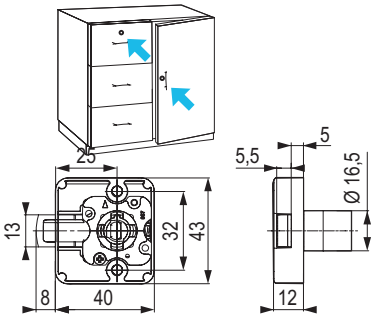

Fiókzár 550

kód	tájolás	cilinder hossza (mm)	felület
L00009	jobbos/balos (váltható)	20	nikkel

- lehetőség a balos és jobbos zárásirány közötti váltásra és a kulcsblokkolás aktiválására

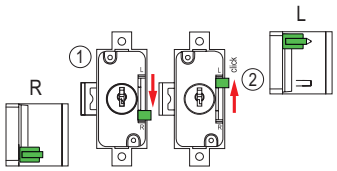

a reteszelés irányának váltása

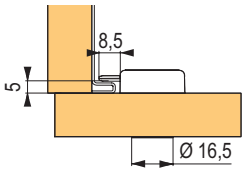

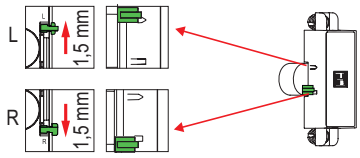

kulcs blokkolásának aktiválása (a nyitott zárnál a kulcsot nem lehet kihúzni)



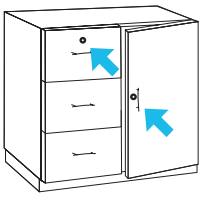

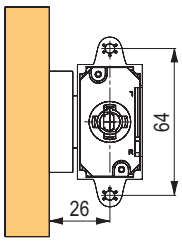

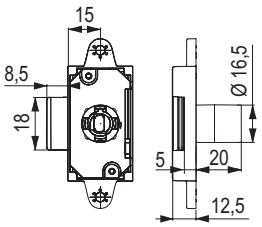

Szögütköző 44 mm

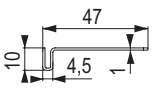



kód	leírás
L00008	nikkel

további szögütközők a/az 09.80 oldalon találhatók

Ellendarab a 584 zárhoz

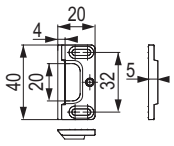



kód	leírás
L00091	ellendarab a zárhoz

Rozetta 16,5 mm

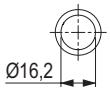

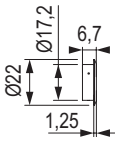



kód	leírás
L00066	nikkel

Cserélhető zárbetét



09.71 o.

Alátét a zárhoz



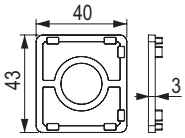

kód	leírás
416085	3 mm-es távtartó elem a 391 zárhoz

Lehmann zárak cserélhető zárbetéttel

LEHMANN

Szekrényzár 371

kód	tájolás	cilinder hossza (mm)	felület
L00055	jobbos	20	nikkel
255589	balos		

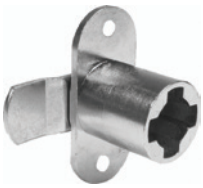

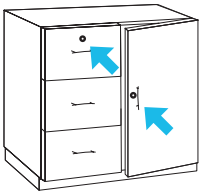

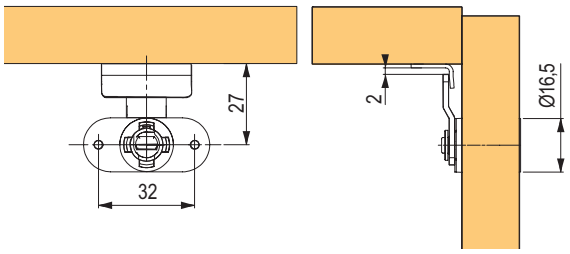

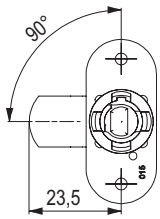

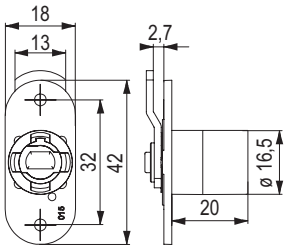

Redőnyzár 372.02

kód	tájolás	cilinder hossza (mm)	felület
224510	balos	20	nikkel

- használható a Metallic-line redőny végi R92836 vagy R92837 kombinált sínben, lásd a 16. fejezetet bútorredőnyök



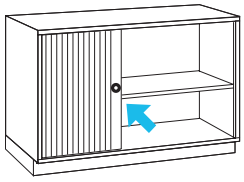

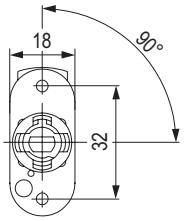

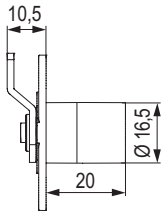

Ellendarab bemaráshoz

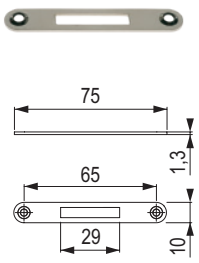

kód	leírás
223468	nikkel, hossz 75 mm

további szögütközők a/az 09.80 oldalon találhatók

Szögletes ütköző 30 mm

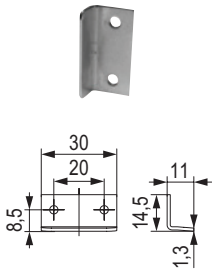

kód	leírás
L00007	nikkel

Rozetta 16,5 mm

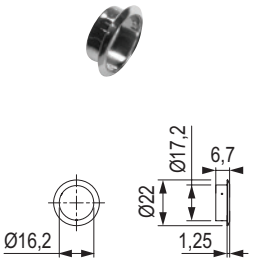

kód	leírás
L00066	nikkel

Cserélhető zárbetét



09.71 o.

LEHMANN

Lehmann zárak cserélhető zárbetéttel

Szekrényzár 415.01

kód	tájolás	cilinder hossza (mm)	felület
L00058	jobbos	20	nikkel

A funkcionális készlethez szükség van:

- szekrényzár 415 01 1 db
- rozetta 16,5 mm 1 db
- ellendarab 1 db
- szögütköző 30 mm
  vagy hengeres ellendarab 1 db
- cserélhető zárbetét 1 db

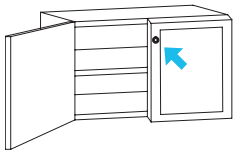

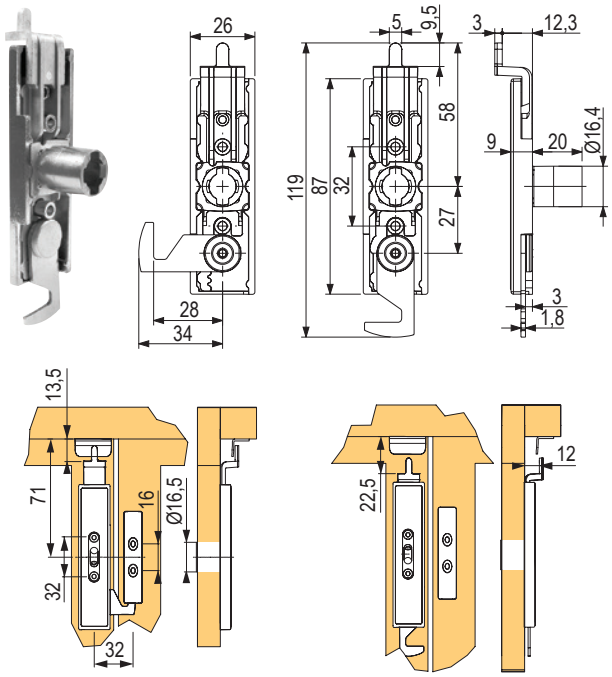

Szekrényzár 415 két kampóval

kód	tájolás	cilinder hossza (mm)	felület
348976	jobbos	20	nikkel

A funkcionális készlethez szükség van:

- szekrényzár 415 1 db
- rozetta 16,5 mm 1 db
- ellendarab 1 db
- cserélhető zárbetét 1 db

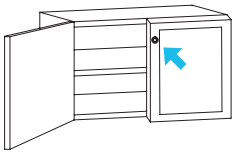



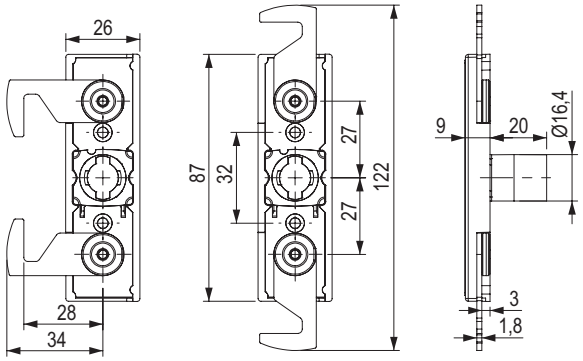

Ellendarab

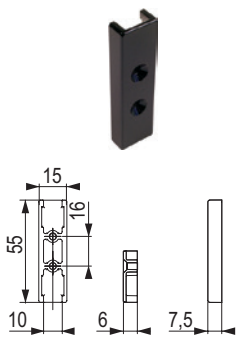

kód	leírás
L00059	fekete

Kör alakú ellendarab

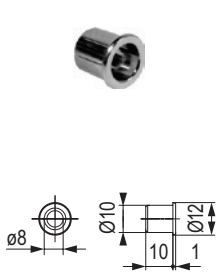

kód	leírás
L00052	nikkel

Szögletes ütköző 30 mm

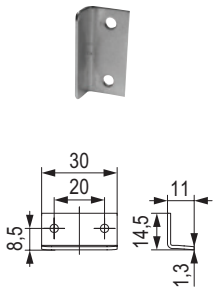

kód	leírás
L00007	nikkel

Rozetta 16,5 mm

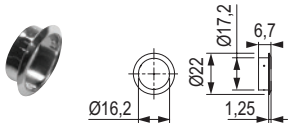

kód	leírás
L00066	nikkel

Cserélhető zárbetét



09.71 o.

Lehmann zárak cserélhető zárbetéttel

LEHMANN

Tolórudas zár 292

kód	tájolás	cilinder hossza (mm)	felület
L00028	jobbos	20	nikkel
389288			fekete

- a fekete zárhoz tartozó kiegészítők közül csupán a rozetta fekete, a cserélhető zárbetét a kulccsal és az egyéb kiegészítők nikkel bevonatúak

A funkcionális készlethez szükség van:
- tolórudas zár 292 1 db
- rozetta 16,5 mm 1 db
- tolórúd 2 db

lehet hozzá ütközésjelzőt (10.77 o.) vagy más, a második szárny kinyílásának megakadályozására szolgáló ellendarabot vásárolni
- tolórúdvezető min. 2 db
- a tolórúd ellendarabja (a rögzítési mód szerint, lásd a tartozékokat) 2 db
- szögütköző (a rögzítési módnak megfelelően, lásd a tartozékokat) 2 db
- cserélhető zárbetét 1 db

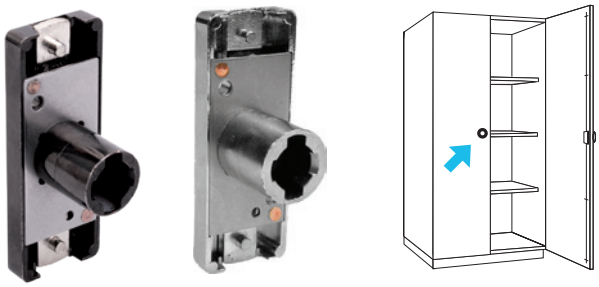

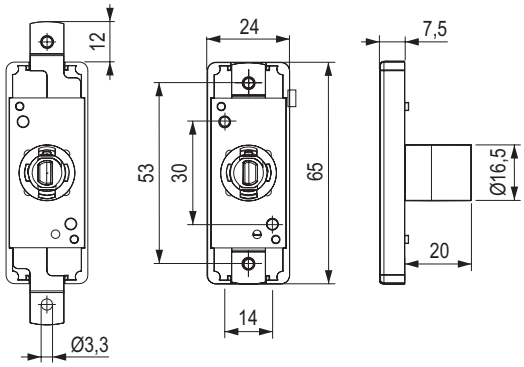

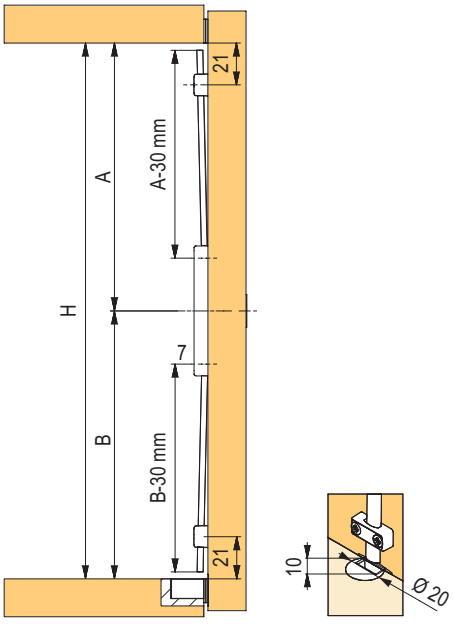

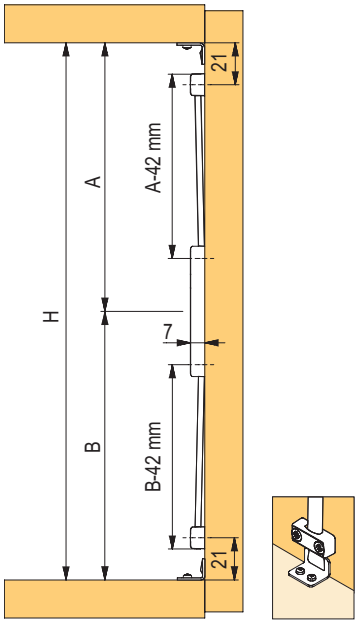

Tolórudas zár 292 (komplett)

kód	leírás	felület
136175	komplett 1 000 mm	nikkel
136200	komplett 1 200 mm	
395511	komplett 1 000 mm	fekete
395512	komplett 1 200 mm	

- tartalmaz: 1 db zár, 1 db rozetta, 2 db rúd, 2 db vezető, 2 db szögütköző
- a fekete zárvariánsban csak a zár fekete, a kiegészítők nikkel bevonatúak
- a fekete zárhoz fekete rozetta és fekete hengerzárbetét is vásárolható

Szükség szerint cserélhető betéttel együtt kell szállítani.

LEHMANN

Lehmann zárak cserélhető zárbetéttel

Tolórúd

kód	leírás
L00029	nikkel, hossz 1 000 mm
L00030	nikkel, hossz 1 200 mm
220366	nikkel, hossz 1 300 mm

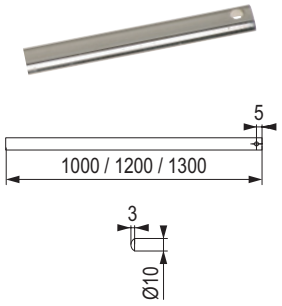

Tolórúd ellendarabja

kód	leírás
L00032	nikkel

- ellendarab a fűráshoz

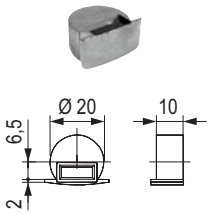

Rozetta 16,5 mm

kód	felület
L00066	nikkel
275116	fekete

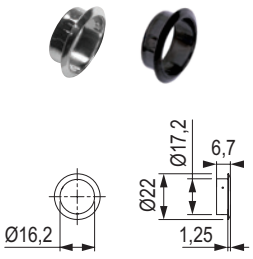

Tolórúdvezető

kód	leírás
L00031	nikkel

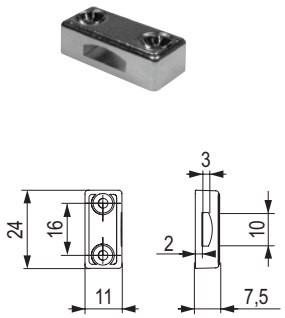

Ellendarab

kód	leírás
L00065	ellenlemez a dugóhoz

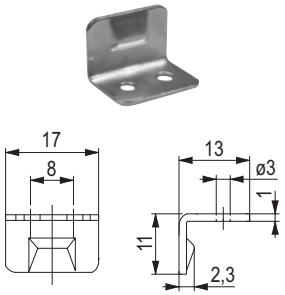

Cserélhető zárbetét

09.71 o.



A kétszárnyas szekrény lezárása:
Az első szárnyat felszerelheti tolózárral.
A másik szárnyra erősítse fel az ajtóütközőt (10.77 o.), amely túlnyúlik a szegélyen.
Az első ajtószárny becsukásával a másik ajtószárnyat az ütközője blokkolja.

Lehmann zárak cserélhető zárbetéttel

LEHMANN

Háromutas zár 750

kód	tájolás	cilinder hossza (mm)	változat (mm)	felület
L00033	jobbos/balos (váltható)	20	15	nikkel
349440			25	
395496			15	fekete

- a fekete zár esetében a fekete színű kiegészítő csak a rozetta és a cserélhető zárbetét a kulcsokkal, az egyéb tartozékok nikkel bevonatúak

A funkcionális készlethez szükség van:

- háromirányú zár 750 1 db
- rozetta 16,5 mm 1 db
- rúd 2 db
- szögütköző 1 db
- felső kampó 1 db
- alsó kampó 1 db
- rúdvezető min. 2 db
- csap 2 db
- cserélhető zárbetét 1 db





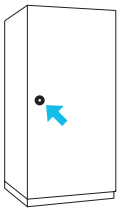

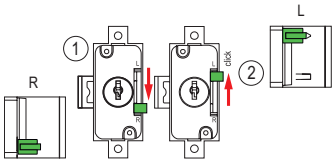

a reteszelés irányának váltása

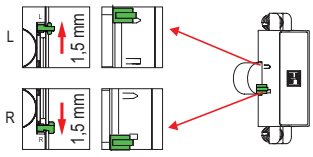

kulcs blokkolásának aktiválása
(a nyitott zárnál a kulcsot nem lehet kihúzni)

Rúd

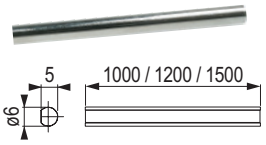

kód	leírás
L00034	nikkel, hossz 1 000 mm
L00035	nikkel, hossz 1 200 mm
L18319	nikkel, hossz 1 500 mm
221460	nikkel, hossz 2 500 mm

Csap

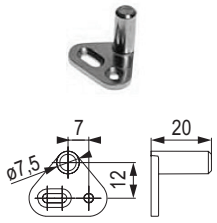

kód	leírás
L00039	nikkel

Alsó kampó

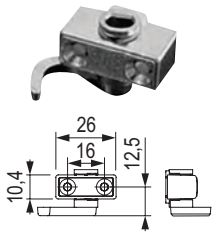

kód	leírás
L00037	nikkel

- dübeles változat is kapható

Rozetta 16,5 mm



kód	leírás
L00066	nikkel
275116	fekete

Felső kampó

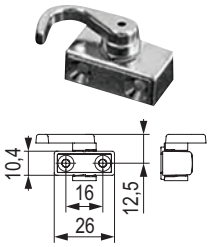

kód	leírás
L00036	nikkel

- dübeles változat is kapható

Szögütköző 30 mm

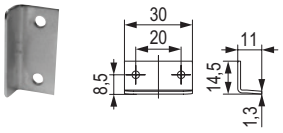

kód	leírás
L00007	nikkel

- felcsavarozható ellendarab
- további szögütközők a/az 09.80 oldalon találhatók

Rúdvezető

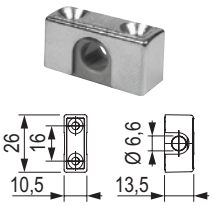

kód	leírás
L00038	nikkel

Cserélhető zárbetét



9.71 o.

LEHMANN

Lehmann zárak cserélhető zárbetéttel

Zár 750.15 rudakkal (komplett)

kód	leírás	felület
136176	komplett 1 000 mm	nikkel
136177	komplett 1 200 mm	nikkel
395513	komplett 1 000 mm	fekete
395514	komplett 1 000 mm	fekete

- a fekete zárvariánsban csak a zár fekete, a kiegészítők nikkel bevonatúak
- a fekete zárhoz fekete rozetta és fekete hengerzárbetét is vásárolható
- tartalmaz: 1 db zár, 1 db rozetta, 2 db rúd, 1 db felső kampó, 1 db alsó kampó, 2 db rúdvezető, 2 db csap

❗ szükség szerint cserélhető betéttel és szögütközővel együtt kell szállítani



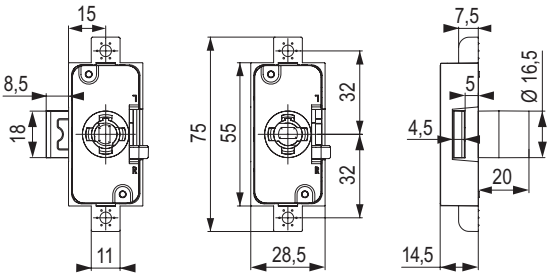

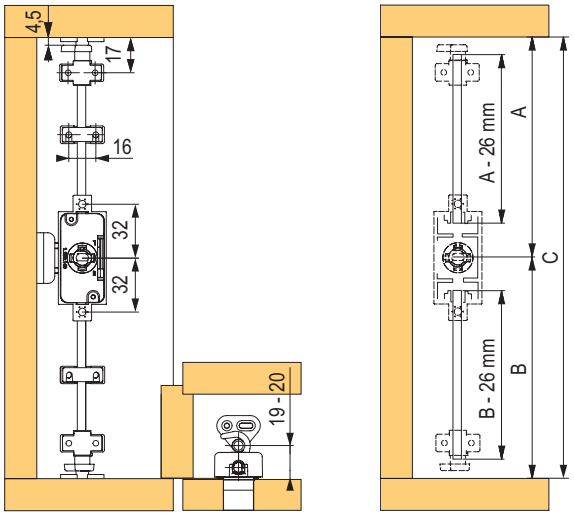

Háromutas zár 750.25 mm rudakkal (komplett)

kód	leírás	felület
349745	komplett 1 000 mm	nikkel
349747	komplett 1 200 mm	

- tartalmaz: 1 db zár, 1 db rozetta, 2 db rúd, 1 db felső kampó, 1 db alsó kampó, 2 db rúdvezető, 2 db csap

❗ szükség szerint cserélhető betéttel és szögütközővel együtt kell szállítani



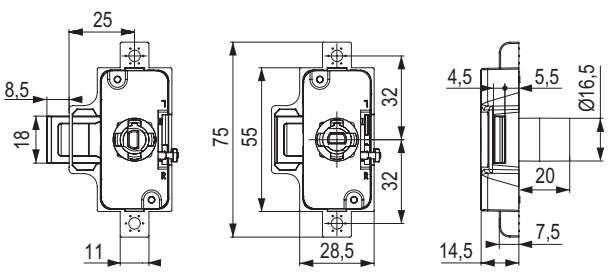

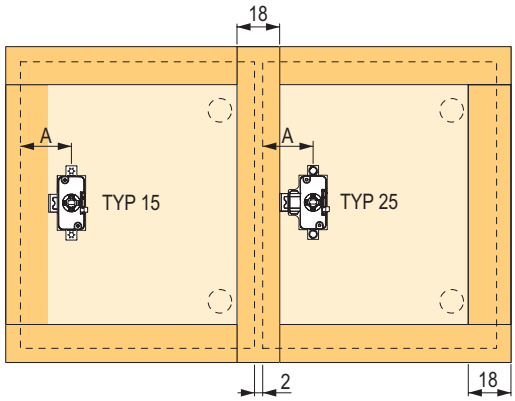

- példa a 750.15 és 750.25 típusú zárak használatára (a zárnak ugyanakkora a távolsága a ráütődő és félig ráütődő ajtók széleitől)

Lehmann zárak cserélhető zárbetéttel

LEHMANN

Redőnyzár 416

kód	tájolás	cilinder hossza (mm)	felület
L00060	jobbos	20	nikkel
385778	jobbos		fekete





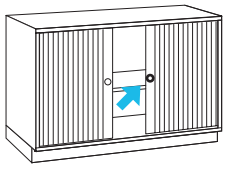

- alkalmas a 47 × 25 mm-es végzáró profilú bútorredőnyök zárására
- **egy vagy két redőnyhöz is használható**

a Metallic Line redőnyök zárásához a 372.02 zár (kód: 224510) használható 9.57 o.

A funkcionális készlethez szükség van:
- redőnyzár 416 1 db
- rozetta 16,5 mm 1 db
- ellendarab egy redőnyhöz (használati módtól függően) 0 – 1 db
- ellendarab két redőnyhöz (használati módtól függően) 0 – 1 db
- cserélhető zárbetét 1 db

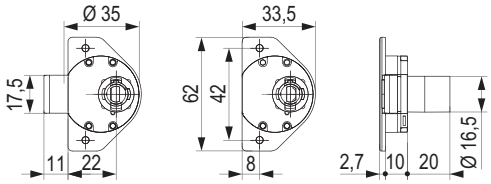

Egy redőny

Két redőny

47 × 25 mm végzáró profil Rehau bútorredőnyhöz

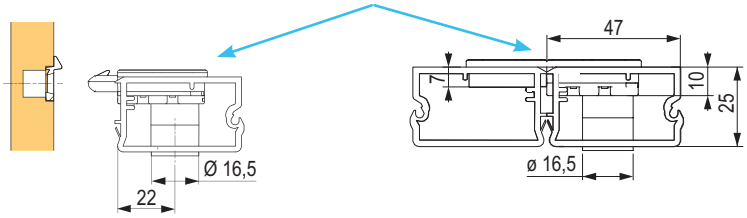

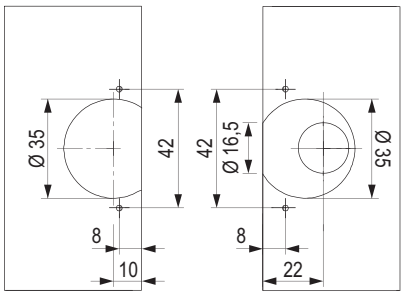

Ellendarab egy redőnyhöz



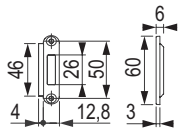

kód	leírás
L00061	nikkel
385780	fekete

Ellendarab két redőnyhöz



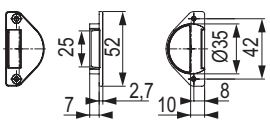

kód	leírás
L00062	nikkel

Rozetta 16,5 mm



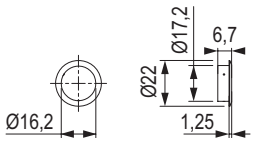

kód	leírás
L00066	nikkel
275116	fekete

Cserélhető zárbetét



09.71 o.

LEHMANN

Lehmann zárak cserélhető zárbetéttel

405-ös zár a ráütődő redőnyökhöz

kód	tájolás	cilinder hossza (mm)	felület	leírás
381995	jobbos	×	nikkel	405-ös zár
381999		20		henger

- zár ráütődő végzáró profilhoz, tehát csak a Frame ráütődő redőnyre, E23-as redőnyprofillal
- az előnye az, hogy a zárnyelv és a vezetőtüske rejtett és szinte láthatatlan



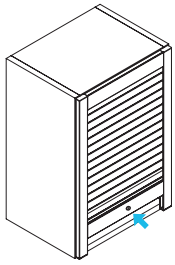



A funkcionális készlethez szükség van:

- 405-ös zár
- 142-es henger
- 406-os ellendarab
- 16,5 m rozetta
- cserélhető zárbetét 1 db

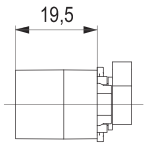

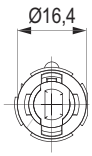

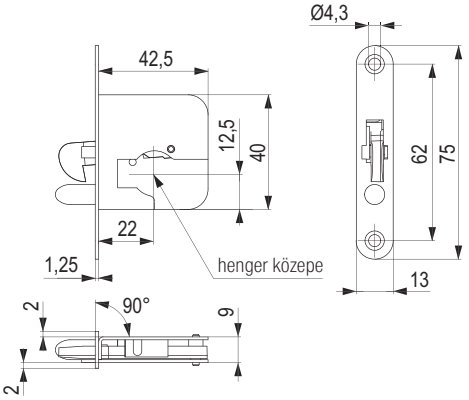

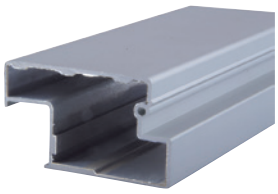

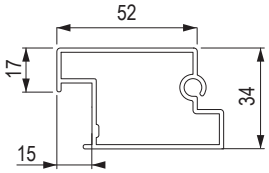

Az 406-es zár ellendarabja

kód	leírás
381998	ráütődő végzáró profilú redőnyökhöz



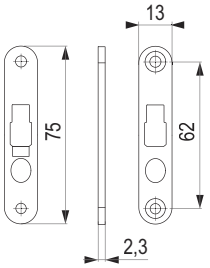

Rozetta 16,5 mm

kód	leírás
L00066	nikkel

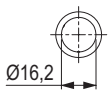

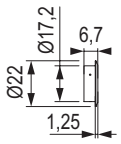



Cserélhető zárbetét

09.71 o.



Lehmann zárak cserélhető zárbetéttel

LEHMANN

Zár tolóajtókhoz 515.04

kód	tájolás	cilinder hossza (mm)	felület
227015	jobbos	20	nikkel

A funkcionális készlethez szükség van:

- tolóajtó zár 515.04 1 db
- rozetta 16,5 mm 1 db
- ellendarab 5155, ellendarab nélkül is használható (nem akadályozza meg, hogy a szárnyak egymás között meghajoljanak – kifeszítés) 1 db
- cserélhető zárbetét 1 db



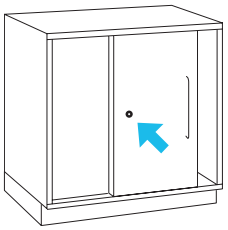

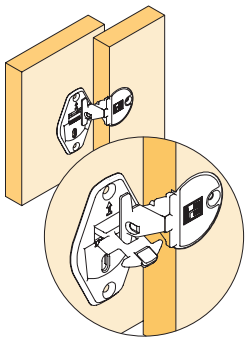

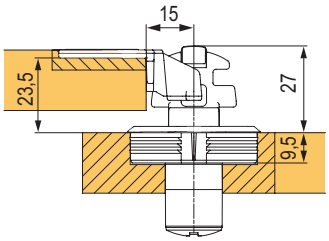

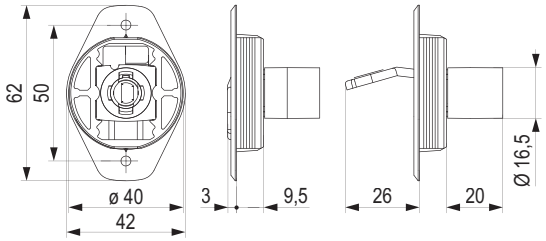

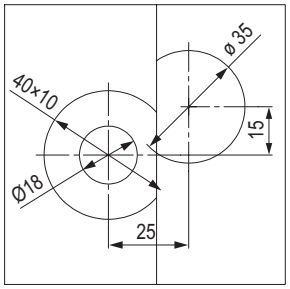

5155-os ellendarab

kód	leírás
227016	nikkel

- tolóajtózárhoz



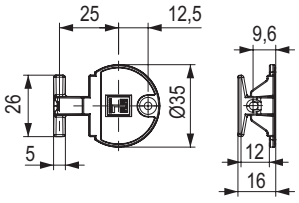

Rozetta 16,5 mm

kód	leírás
L00066	nikkel



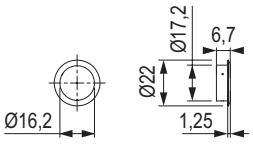

Cserélhető zárbetét

09.71 o.



LEHMANN

Lehmann zárak cserélhető zárbetéttel

Zár tolóajtókhoz 515.05

kód	leírás	cilinder hossza (mm)	felület
457543	jobbos	20	nikkel

A funkcionális készlethez szükség van:

- tolóajtó zár 515.05 1 db
- rúd a zárhoz, hossza 999 mm 1 db
- rozetta 16,5 mm 1 db
- cserélhető zárbetét 1 db



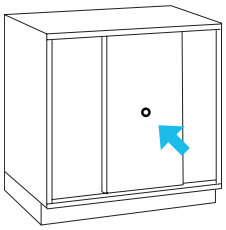

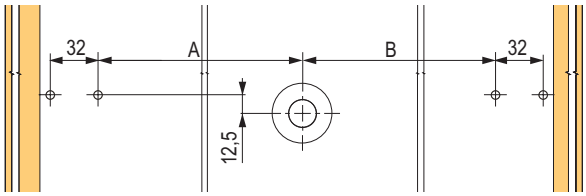

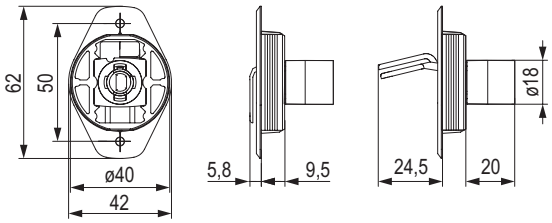

$A/B = \frac{LW}{2} - 38$

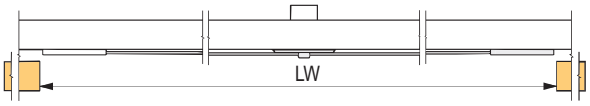

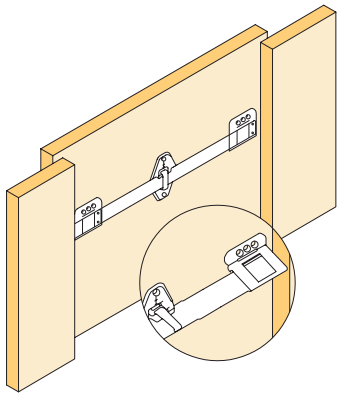

$L = LW - 4$

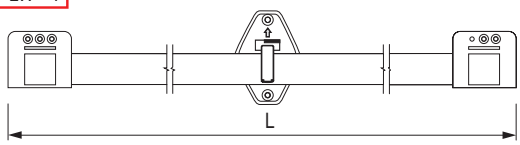

Rúd a zárhoz

kód	leírás
142114	nikkel, hossz 999 mm



Rozetta 16,5 mm

kód	leírás
L00066	nikkel

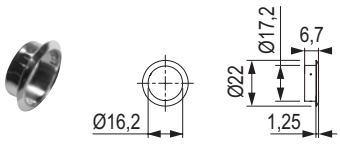

Cserélhető zárbetét

09.71 o.



Lehmann zárak cserélhető zárbetéttel

LEHMANN

Bajonettzár 521

kód	tájolás	cilinder hossza (mm)	felület
L00048	jobbos	22	nikkel

A funkcionális készlethez szükség van:
- bajonettzár 521 1 db
- rozetta 1 db
- cserélhető zárbetét 1 db



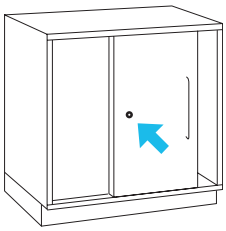

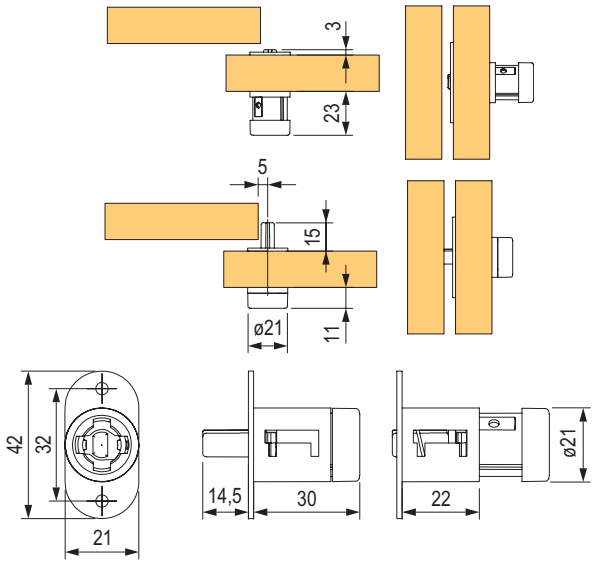

Zár eltolható üveg ajtókhoz 326

kód	tájolás	üvegvastagság (mm)	felület
L00054	jobbos	5–8	nikkel

- az üvegben lévő nyílás fúrási átmérője 30 mm

A funkcionális készlethez szükség van:
- zár üvegre 326 1 db
- cserélhető zárbetét 1 db



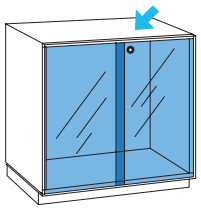

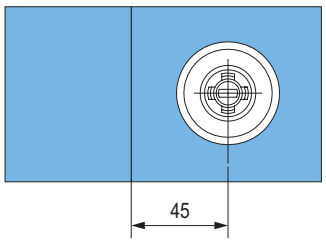

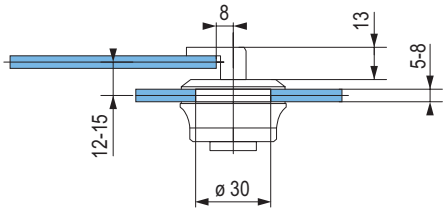

Rozetta 21,5 mm

kód	leírás
L00079	nikkel

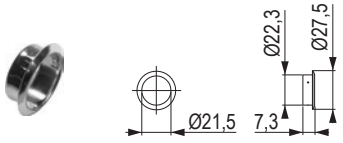

Cserélhető zárbetét

09.71 o.



Zár üvegajtóhoz 324 fúrás nélkül

kód	tájolás	üvegvastagság (mm)	felület
227017	jobbos	4–8	nikkel

- betétes üvegajtókhoz

A funkcionális készlethez szükség van:
- zár üvegre 324 1 db
- hengeres ellendarab 1 db
- üvegrögzítő csap 1 db
- cserélhető zárbetét 1 db



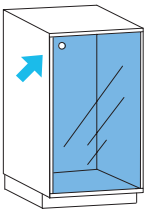

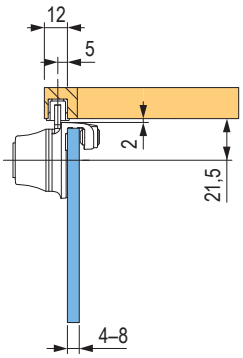

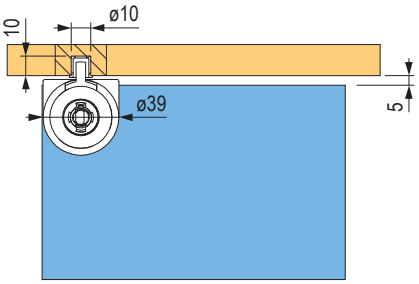

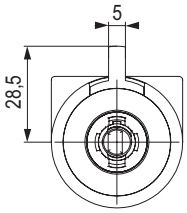

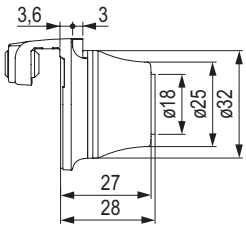

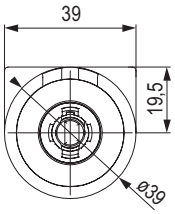

Kerek ellendarab

kód	leírás
L00052	nikkel



Üvegrögzítő csap

kód	leírás
L00053	nikkel

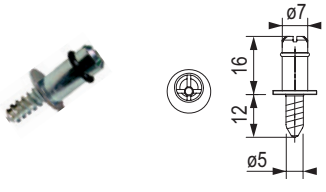

CSAPSZEG a kulcszár aktiválásához

kód	leírás
281957	csapszeg a kulcs blokkoláshoz üvegajtózárhoz

- a csapszeg behelyezésével a zárba a kulcs blokkolás aktiválódik
- használható üvegajtózárhoz: 320, 322, 324, 321

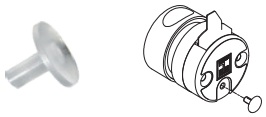

Cserélhető zárbetét

09.71 o.



Lehmann zárak cserélhető zárbetéttel

LEHMANN

320-as és 321-es üvegajtózár – egy ajtószárnyhoz

kód	tájolás	üvegvastagság (mm)	felület
L00075	jobbos	4–6	nikkel
350733	jobbos beépített gombbal		nikkel

- az üvegben lévő nyílás fúrási átmérője 26 mm

A funkcionális készlethez szükség van:
- 320-as vagy 321-es üvegzár 1 db
- kerek ellendarab vagy saroküttköző 1 db
- cserélhető zárbetét 1 db

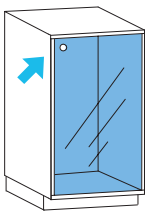



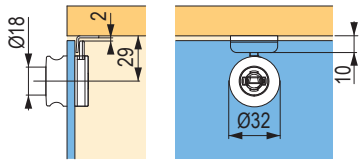

350733



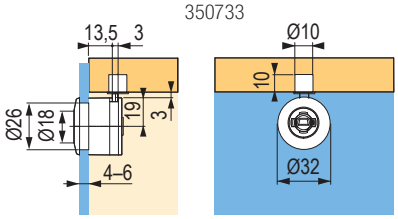

L00075

Üvegzár 322 – két szárnyhoz

kód	tájolás	üvegvastagság (mm)	felület
L00050	jobbos	4–6	nikkel

- az üvegben lévő nyílás fúrási átmérője 26 mm

❗ a második L00051 üveghez ellendarabot kell vásárolni

A funkcionális készlethez szükség van:
- zár üvegre 322 1 db
- ellendarab a második üvegre 1 db
- kerek ellendarab 1 db
- csap az üveg rögzítéséhez, csak behelyezett ajtókhoz (ütközőként szolgál) 1 db
- cserélhető zárbetét 1 db



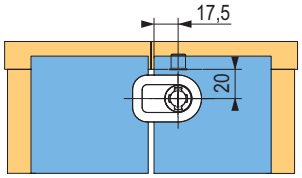

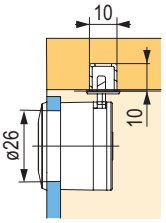

CSAPSZEG a kulcszár aktiválásához

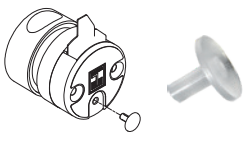

kód	leírás
281957	kulcsblokkoló csapszeg üvegajtózárakhoz

- a csapszeg behelyezésével a zárba a kulcs blokkolás aktiválódik
- használható üvegajtózárhoz: 320, 322, 324, 321

Cserélhető zárbetét



09.71 o.

Üvegrögzítő csap



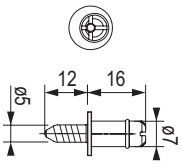

kód	leírás
L00053	nikkel

Szögütköző 30 mm



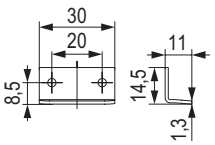

kód	leírás
L00007	nikkel

- felcsavarozható ellendarab

Kör alakú ellendarab



kód	leírás
L00052	nikkel

Ellendarab a második üvegre

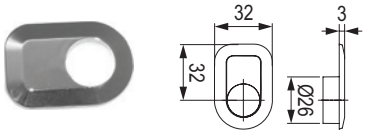

kód	leírás
L00051	nikkel

LEHMANN

Lehmann zárak cserélhető zárbetéttel

44.1-es zárható bútorgombok

kód	tájolás	felület
136499	jobb	matt nikkel
136500	bal	
136502	Bútorgomb	

- gomb fogantyú cserélhető betéthez – zárható
- a bútorgomb imitációja fogantyúként, esetlegesen dizájnelemként szolgál
- a bútorgomb imitációjának rögzítéséhez szükséges csavar a csomagolás részét képezi

❗ a cserélhető zárbetétet külön kell megvenni



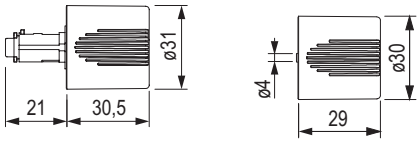

42.2-es zárható bútorgombok

kód	tájolás	felület
300122	jobb	matt nikkel
394344	bal	
394345	Bútorgomb	

- gomb fogantyú cserélhető betéthez – zárható
- a bútorgomb imitációja fogantyúként, esetlegesen dizájnelemként szolgál
- a bútorgomb imitációjának rögzítéséhez szükséges csavar a csomagolás részét képezi

❗ a cserélhető zárbetétet külön kell megvenni

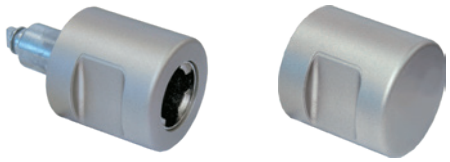

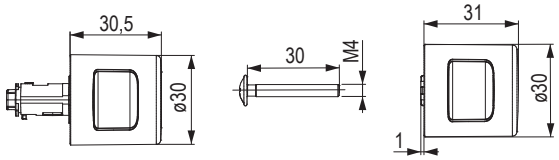

A gomb eltávolításának menete a zárból

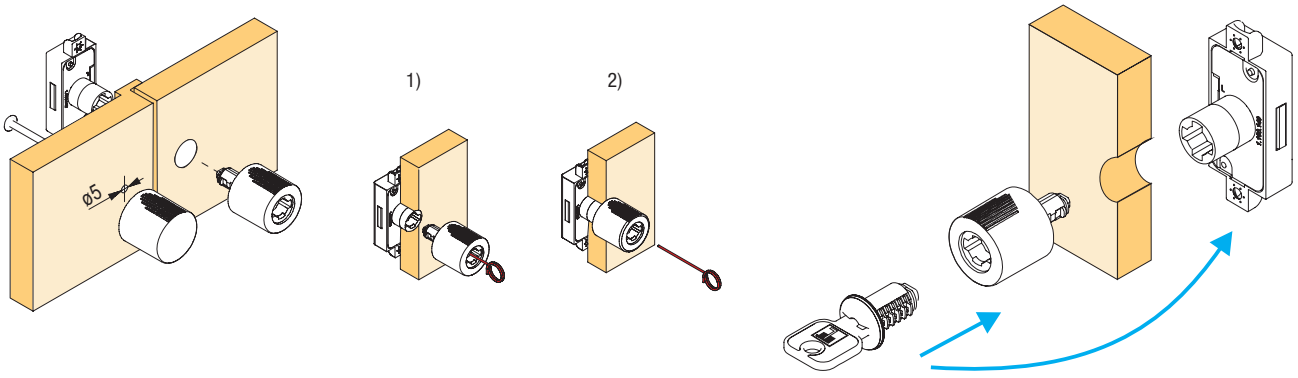

Gombok eltávolítására szolgáló eszköz



kód	leírás
L00042	nikkel

Vak hengerzárbetét



kód	leírás
285157	műanyag / nikkel

- ha a zárógombot kulcs nélküli záráshoz használja

Cserélhető zárbetét



09.71 o.

cserélhető zárbetétek két kulccsal és Lehmann kulccsal

LEHMANN

B1 – fekete

Különböző kombinációk

kód	zárbetét száma
385770	a 18001 – 18500 sorozatból



Azonos kombinációk

kód	zárbetét száma
385769	18001
503850	18002
503851	18003
503852	18004
503853	18005

kód	zárbetét száma
503854	18006
503855	18007
503856	18008
503857	18009
503858	18010

B1 – nikkel

Különböző kombinációk

kód	a zárbetét sorozatszáma
211144	18001–18100
211145	18101–18200
211146	18201–18300
211147	18301–18400
211148	18401–18500



kód	a zárbetét sorozatszáma
237703	18501–18600
237704	18601–18700
237705	18701–18800
237706	18801–18900
237707	18901–19000

Azonos kombinációk

kód	zárbetét száma
211094	18001
211095	18002
211096	18003
211097	18004
211098	18005
211099	18006
211100	18007
211101	18008
211102	18009
211103	18010
211104	18011
211105	18012
211106	18013
211107	18014
211108	18015
211109	18016
211110	18017

kód	zárbetét száma
211111	18018
211112	18019
211113	18020
211114	18021
211115	18022
211116	18023
211117	18024
211118	18025
211119	18026
211120	18027
211121	18028
211122	18029
211123	18030
211124	18031
211125	18032
211126	18033
211127	18034

kód	zárbetét száma
211128	18035
211129	18036
211130	18037
211131	18038
211132	18039
211133	18040
211134	18041
211135	18042
211136	18043
211137	18044
211138	18045
211139	18046
211140	18047
211141	18048
211142	18049
211143	18050

LEHMANN

cserélhető zárbetétek két kulccsal és Lehmann kulccsal

A C1 különböző kombinációi

kód	a zárbetét sorozatszáma
402408	18001 – 18100
402409	18101 – 18200
402410	18201 – 18300
402411	18301 – 18400
402412	18401 – 18500



- a fent megadott termékkódok csak egy zárbetétet tartalmaznak két kulccsal a leírásban megadott sorozatból, pl. ha megrendel: 5 db 402408-at, akkor kap 5 db véletlenszerűen kiválasztott zárbetétet a 18001-18100 sorozatból

Különböző kombinációk egy B1 kulccsal és egy C1 kulccsal

kód	a zárbetét sorozatszáma
211149	18001 – 18100
211150	18101 – 18200
211151	18201 – 18300
211152	18301 – 18400
211153	18401 – 18500



A cilinder meghosszabbítása 22 mm-rel

kód	felületkezelés
198416	nikkel

- a henger meghosszabbítására szolgál a zárak nagyobb vastagságú anyagokban való használatához
- a hosszabbítás minden szokásos Lehmann zárhoz használható
- telepítést követően a hosszabbítást nem lehet szétszerelni
- a hosszabbításhoz cilinderes zárbetétet kell használni kívánság szerint

❗ Először illessze be a betétet a hosszabbításba, majd azt helyezze be a zárba.



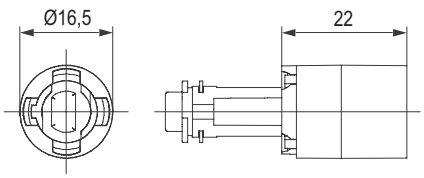

Pótkulcsok

kód	leírás
252874	18001-es kombinációhoz
252875	18002-es kombinációhoz
252876	18003-as kombinációhoz
252877	18004-es kombinációhoz
236491	18005-ös kombinációhoz

kód	leírás
236473	18006-os kombinációhoz
252878	18007-es kombinációhoz
252879	18008-as kombinációhoz
252880	18009-es kombinációhoz
252881	18010-es kombinációhoz

- további pótkulcsok rendelhetők



Nyers kulcs

kód	leírás
L00080	18001 – 18500 számú cserélhető zárbetéthez
355799	18501 – 19000 számú cserélhető zárbetéthez

- ez egy félkész áru, amelyet a minta szerint kell bemarni (másik kulcs)



Mesterkulcsok

kód	leírás
L00068	18001 – 18500 számú cserélhető zárbetéthez
215448	18501 – 19000 számú cserélhető zárbetéthez

- egy adott sorozat összes betétjének feloldására szolgál



Szerelőkulcs

kód	leírás
L00067	a teljes 18000-es sorozat cserélhető betéteihez

- kioldott zár esetén a hengerzárbetét eltávolítására szolgál
- ez a kulcs nem tudja kinyitni a zárat



Lehmann érmés zárak

Típus 70

kód	tájolás
336218	jobbos
336219	balos

- érmék esetében: 5 Kč, 1 €, 1 PLN vagy 100 Ft
- alkalmas nyilvános helyekre
- kulcs elvesztése esetén a cserélhető zárbetétet egy mester- és egy szétszerelő kulcs segítségével lehet kivenni, és kicserélni másikra
- akár 700 kulcskombináció
- a csomagban 1 db zár, 2 db kulcs, 1 db érmefogó
- Basic változat – nem alkalmas magasabb páratartalmú helyiségekbe
- Spa opció is elérhető – olyan területekre, mint például úszómedencék, szaunák stb.



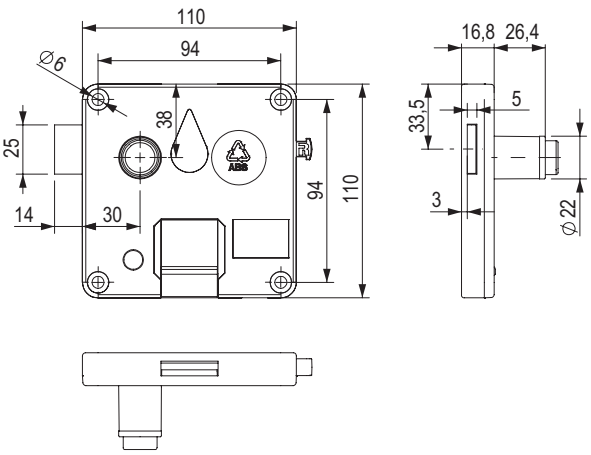

Pótbetét az érmés zárhoz

kód	leírás
336222	a Basic verzióhoz



Szerelőkulcs érmés zárhoz

kód	leírás
394364	a Basic verzióhoz



Mesterkulcs érmés zárhoz

kód	leírás
394366	a Basic verzióhoz



Típus 71

kód	leírás
377466	1 EUR érme behelyezéséhez
398635	10 CZK érme behelyezéséhez
398636	1 PLN érme behelyezéséhez
398637	100 HUF érme behelyezéséhez



zárnyelv-szerelés

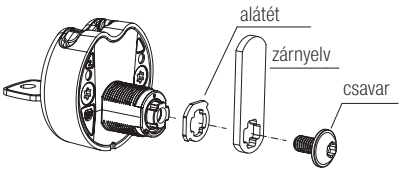

a zár tájolásának megváltoztatása

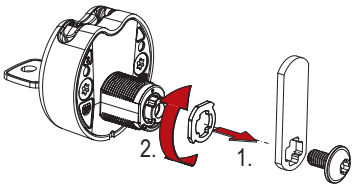

- a zárnyelvet külön kell megvásárolni
- az érmés zár felszerelhető mind pléhajtóra, mind fából készült ajtóra
- Érme kihúzása elleni ellenállás 1000 N (100 kg-nak felel meg)
- a csomag része: 1 db érmezár, 2 db kulcs a gyűrűn, 1 db gumi alátét, 1 db M19 anya, 1 db alátét, 1 db csavar
- a 12 – 14 mm anyagvastagsághoz a 309274-es adaptert és a 350805-ös alátétet kell megvásárolni
- a 14 – 20 mm anyagvastagsághoz a 309274-es adapter szükséges

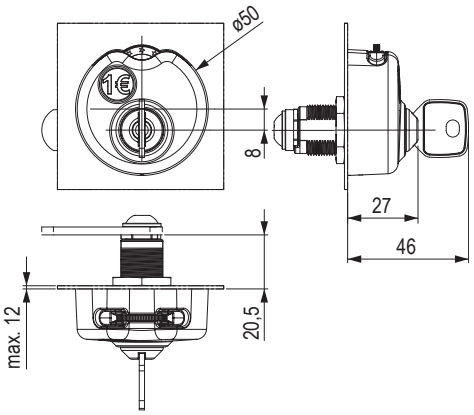

nyílás fúrása

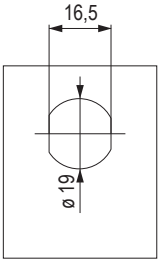

Szükséges kiegészítők

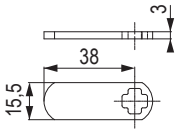

309275	zárnyelv 310 egyenes

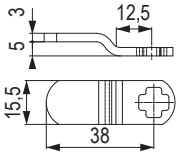

309276	zárnyelv 390 hajlított

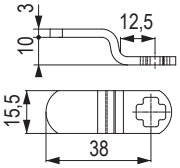

309277	zárnyelv 400 hajlított

Választható tartozékok

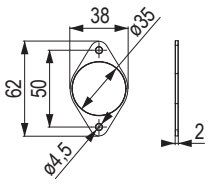

350805	műanyag betét a vékony fába szereléséhez, 309274 adapterrel kell kombinálni



377488	mesterkulcs

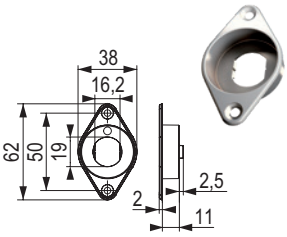

309274	Adapter a szereléshez fába

Szögütköző 30 mm

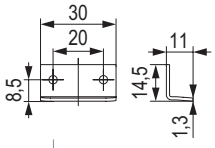



kód	leírás
L00007	nikkel

Szögütköző 44 mm

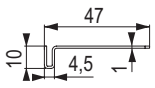



kód	leírás
L00008	nikkel

zárak mechanikus számkóddal

LEHMANN

Zár típus 57.01 – fix változat

- 4 karakter a kódoláshoz, azaz 9999 kombináció
- egyszerű beállítás és kódcsere
- a kulcs elvesztésének kiküszöbölése
- balos, jobbos és függőleges változatban is elérhető
- mesterkulcs a kód elfelejtésének esetére
- választható színkombináció is rendelhető (minimális rendelési mennyiségre korlátozva választott szín szerint)



kód	tájolás	szín
282255	jobbos	fekete
282256	balos	
293954	jobbos	fehér
385503	balos	

a zárnyelvet külön kell megvásárolni lásd 09.76 o.

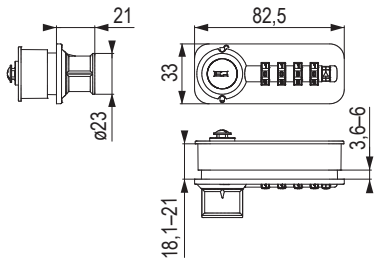

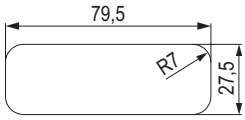

Nyílások rajza 18,1 – 21 mm-es lemezbe
az 57, 58 és 59-es típusú zárhoz.

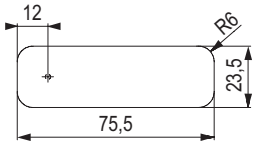

Nyílások rajza 3,6 – 6 mm-es üvegbe

Mesterkulcs
57, 58, 59 típusú és Public zárakhoz

kód	leírás
282259	kulcsváltozat Z0001, nikkel

- 57 58 és 59-es típusú zár vésznyitására szolgál, amennyiben elfelejtette a kódot



Kódkereső
57 és 59-es típusú zárakhoz

kód	leírás
193598	nikkel

- a kód beállítására vagy megváltoztatására szolgál (a zár elejéről történik)



Ellendarab bemaráshoz

kód	leírás
223468	nikkel, hossz 75 mm

- további szögütközők a/az 09.80 oldalon találhatók



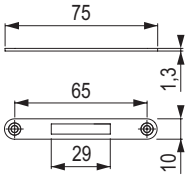

Szögütköző 30 mm

kód	leírás
L00007	nikkel



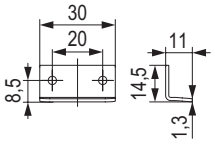

Zár típus 58.01 – free változat

A felhasználó kiválaszt egy tetszőleges szabad szekrényt, beállítja a kódot és lezárja a zárat. A feloldáshoz a felhasználó beüti a kódját, és nyitja a zárat. A zár alaphelyzetbe áll, és készen áll az új felhasználó számára.

- 4 karakter a kódoláshoz, azaz 9999 kombináció
- a kulcs elvesztésének kiküszöbölése
- jobbos, balos és függőleges változatban is elérhető
- mesterkulcs a kód elfelejtésének esetére
- választható színkombináció is rendelhető (minimális rendelési mennyiségre korlátozva választott szín szerint)



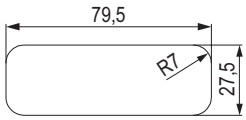

kód	tájolás	szín
345431	jobbos	fekete
345432	balos	
346614	jobbos	fehér
346615	balos	

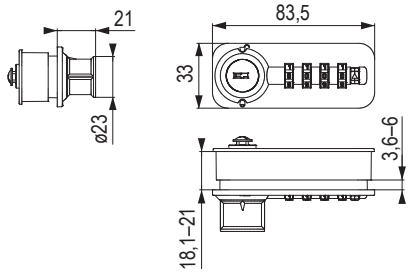

Nyílások rajza 18,1 – 21 mm-es lemezbe az 57, 58 és 59-es típusú zárhoz.

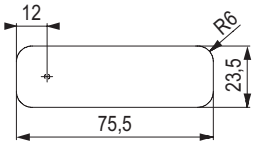

Nyílások rajza 3,6 – 6 mm-es üvegbe

a zárnyelvet külön kell megvásárolni lásd 09.76 o.
mesterkulcs, lásd 09.75 o.

Zártípus 58 Public

- 4 karakter a kódoláshoz, azaz 9999 kombináció
- a kulcs elvesztésének kiküszöbölése
- jobbos, balos és függőleges változatban is elérhető
- mesterkulcs a kód elfelejtésének esetére
- **továbbfejlesztett zárkód beviteli rendszer**
- **vészhelyzeti zárnyitás automatikus zárkód visszaállítással**

kód	tájolás	szín
507194	jobbos	fekete
507195	balos	
507196	jobbos	fehér
507197	balos	

a zárnyelvet külön kell megvásárolni lásd 09.76 o.
mesterkulcs, lásd 09.75 o.

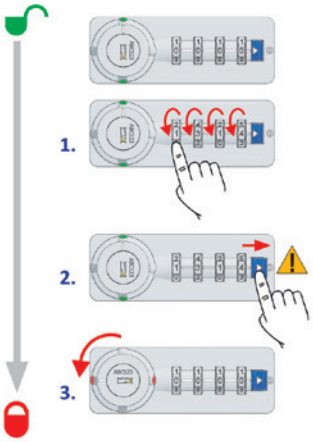

a zár lezárásának menete



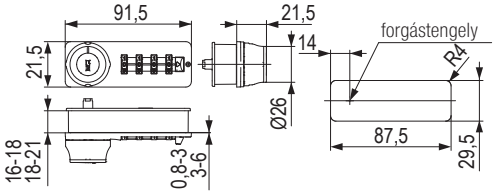

nyílások tervrajza 16 – 21 mm-es asztallapba

Egyenes zárnyelv

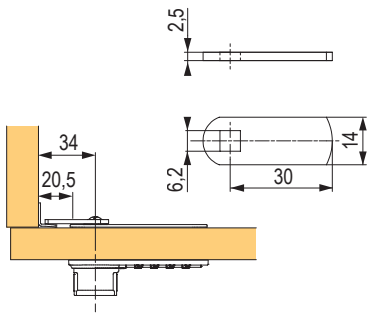

kód	leírás
252254	típus 477

Hajlított zárnyelv

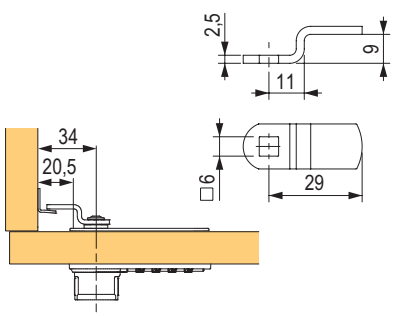

kód	leírás
229995	típus 460

Zárnyelv kampóval

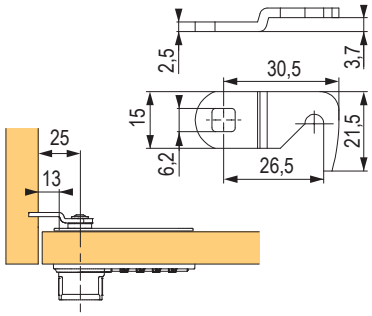

kód	leírás
281977	2. típus – 027

mechanikus számkóddal ellátott zárakhoz való tartozékok

LEHMANN

Lehnum

kód	megnevezés	szín
419751	keret	fekete
419752		fehér
419753		átlátszó
419754		matt króm
419755	a numerikus jelölés hordozója	átlátszó
491163	3D öntapadós számok 001 – 070	fekete fehér számmal
491164	3D öntapadós számok 071 – 140	fekete fehér számmal
491165	3D öntapadós számok 001 – 071	fehér fekete számmal
491169	3D öntapadós számok 071 – 141	fehér fekete számmal
419756	szétszerelő tüske	×



Műszaki specifikációk:
- 57, 58, 59 típusú zárakhoz alkalmas
- balos, jobbos, függőleges használat



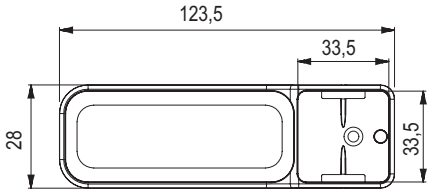



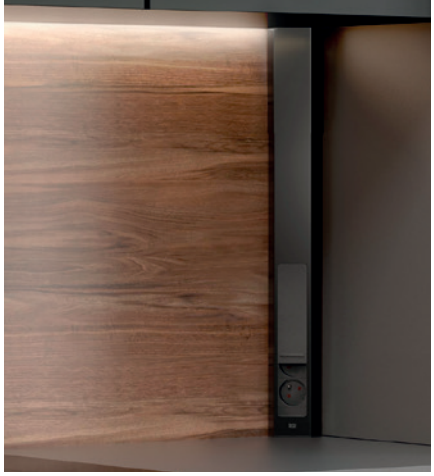







Visszatért a fekete, vagy egyáltalán eltűnt valaha is?

Tény, hogy a fekete szín időtlen, stílusos és nagyon divatos. A BACHMANN cég számára a PURE BLACK termékcsalád teljesen fekete színt jelent, így az exkluzivitást és a dizájnt erőteljes karakterrel és időtlen eleganciával közvetíti.

A PURE BLACK termékcsaládok mindegyike fekete kivitelezésű, mint például a KAPSA, ELEVATOR, TWIST1/2, PRIMO2, DESK2, CASIA2 és PIX.

#WePowerYourLife
www.bachmann.com

BACHMANN
We power your life.

zárak mechanikus számkóddal

LEHMANN

60 és 61-es forgózár mechanikus számkóddal

FREE változat
- a felhasználó kiválaszt egy tetszőleges szabad szekrényt, beállítja a kódot és lezárja a zárat
- a feloldáshoz a felhasználó beüti a kódját, és nyitja a zárat
- a zár alaphelyzetbe áll, és készen áll az új felhasználó számára

FIX változat
- a zár mindig ugyanazzal a kóddal van feloldva

kód	zár típusa	tájolás	változat	szín
309272	60	jobbos-balos	fix	fekete
309278				fehér
336216	61		free	fekete
336217				fehér

- lezárás után a számlapok maguktól visszafordulnak a nullára = védelem a beállított kód illetéktelen használatával szemben
- üvegbe vagy fémlemezbe való beépítésre is alkalmas – anyagvastagság 11 mm-ig
- fába is használható a 309274-es adapterrel – anyag vastagsága 10 – 20 mm
- cinköntvényből készült zármechanizmus
- a zár teste speciális műanyagból készült, üvegszállal megerősítve
- a zárnyelv kiválasztásának lehetősége
- a zár egyben fogantyúként is funkcionál

a zárnyelvet külön kell megvásárolni ld. tartozékok táblázata





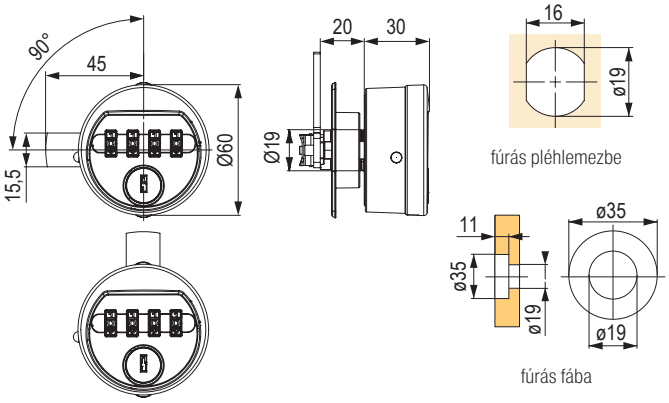

Szükséges tartozék a 60-as és 61-es zárhoz

Zárnyelv 310

kód	leírás
309275	egyenes

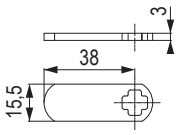

Zárnyelv 400

kód	leírás
309277	hajlított

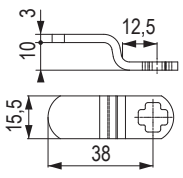

Zárnyelv 390

kód	leírás
309276	hajlított

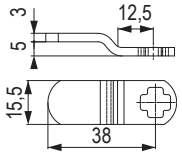

Választható tartozék a 60-as és 61-es zárhoz

Műanyag betét vékony fába történő szereléshez

kód	leírás
350805	309274 adapterrel kell kombinálni

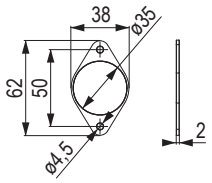

Mesterkulcs

kód	leírás
282259	Mesterkulcs 57, 58, 59 típusú és Public zárakhoz



Adapter fába szereléshez

kód	leírás
309274	nikkel



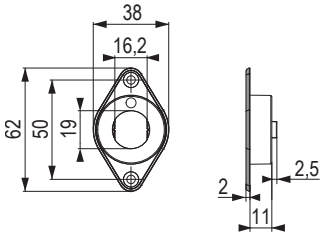

Szögütköző 30 mm

kód	leírás
L00007	nikkel

- felcsavarozható ellendarab

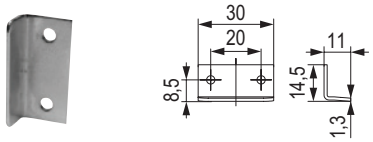

Szögütköző 44 mm

kód	leírás
L00008	nikkel

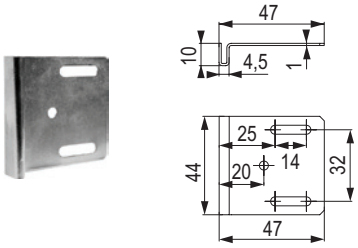

egyéb LEHMANN zárak

LEHMANN

A mechanikus számkódú zárak egyéb változatai megrendelésre mechanikus kódzárak igény szerint



Központi zár

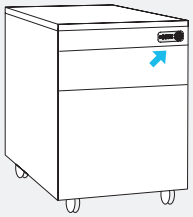



Fiókzár

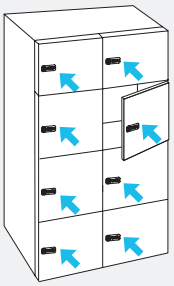



Zár tolóajtókhoz

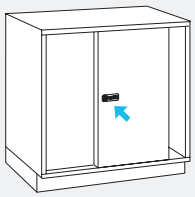



Háromutas zár

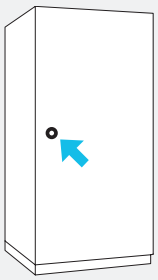



Tolórudas zár

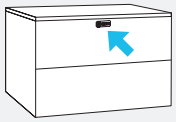



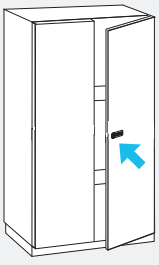



Szárnyas zár lakathoz

A szárnyas zár lakattal pléhlemez ajtókba alkalmas (adapterrel – LFFL-be is).
A lakat rögzítése megakadályozza a zár kinyitását.

kód	tájolás	felületkezelés
350804	jobbos	nikkel

- szerelés 0,7 – 11 mm anyagvastagságba
- a 12 – 14 mm anyagvastagsághoz a 309274-es adaptert és a 350805-ös alátétet kell megvásárolni
- a 14 – 19 mm anyagvastagsághoz a 309274-es adapter szükséges

❗ alkalmas 8 mm átmérőjű lakatokhoz

kód	leírás	felületkezelés
394666	lakat	kék



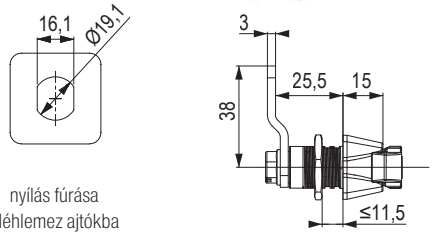

nyílás fúrása
pléhlemez ajtókba

Zár kompaktlemez ajtókba

kód	leírás	felületkezelés
351469	jobbos	nikkel

- cilinder hossza 15 mm
- furat átmérője 19 × 16,5 mm
- a hengerzárbetétet külön kell megvenni
- a zárnyelvet szükség szerint külön kell megvenni:
  - 252254 – 477 – es típusú egyenes zárnyelv
  - 229995 – 460 – as típusú íves zárnyelv
- lehetőség van szögütköző vásárlásra



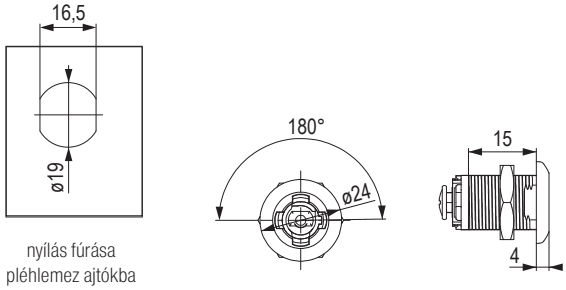

nyílás fúrása
pléhlemez ajtókba

Adapter fába szereléshez

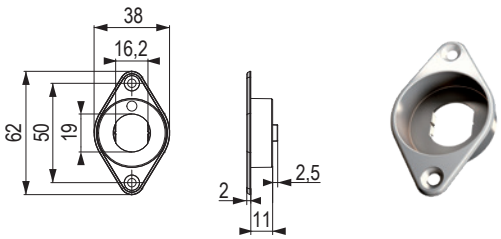

kód	leírás
309274	nikkel

Zárnyelv egyenes

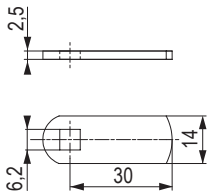

kód	leírás
252254	típus 477

Zárnyelv hajlított

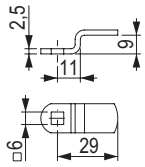

kód	leírás
229995	típus 460

Műanyag zárbetét

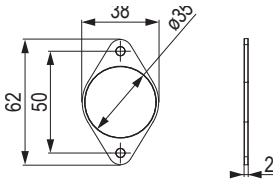

kód	leírás
350805	2 mm

Szögletes ütköző 30 mm

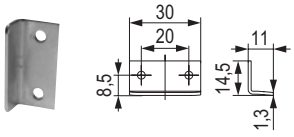

- felcsavarozható ellendarab

kód	leírás
L00007	nikkel

Cserélhető zárbetét



09.71 o.

LEHMANN elektronikus zárak

LMS – Lehmann Management System

Könnyen kezelheti a hozzáférési jogokat és egy kattintással irányíthatja a lezárásokat. Az LMS rendszer lehetővé teszi a zár állapotának azonnali áttekintését lista formájában is. A Lehmann Management Software LMS egy Windows® rendszerre szabott megoldás, amely a hozzáférési jogok kezelését és a Lehmann MIFARE®RFID rendszer konfigurálását egyszerűsíti le. Az LMS hatékony módja a biztonság megteremtésének és kezelésének!



Előnyök:

- a hozzáférési jogok egyszerű és gyors hozzárendelhetősége és kezelése
- a hozzáférési jogok megjelenítése mátrix vagy lista formájában
- a többszintű csoportfunkciók lehetővé teszik a transzponderek és zárak hozzáférési jogainak gyors és hatékony kezelését
- moduláris szoftverfelépítés
- "Súgó" funkció az LMS felhasználók számára
- a szoftvert különálló alkalmazásokhoz és teljes vállalati hálózati megoldásokhoz tervezték
- többszintű hitelesítés a rendszergazdák számára
- beépített "automatikus feloldás" és "automatikus zárolás" funkciók
- hatékony válasz a transzponderek elvesztésére gyorscserélő és ideiglenes hozzáférési funkciókkal
- Az LMS szoftver teljes mértékben kompatibilis az összes Lehmann MIFARE® RFID rendszerrel

Rendszerkövetelmények: 64 bites Windows (Win7 / Win8 / Win10), 4 GB RAM.
A szoftver és az RFID rendszerek közötti adattovábbításhoz Android-rendszerrel és NFC funkcióval rendelkező okostelefonra van szükség, amelyre az Adatátvitel telepítésre kerül. Asztali USB-olvasó is szükséges.

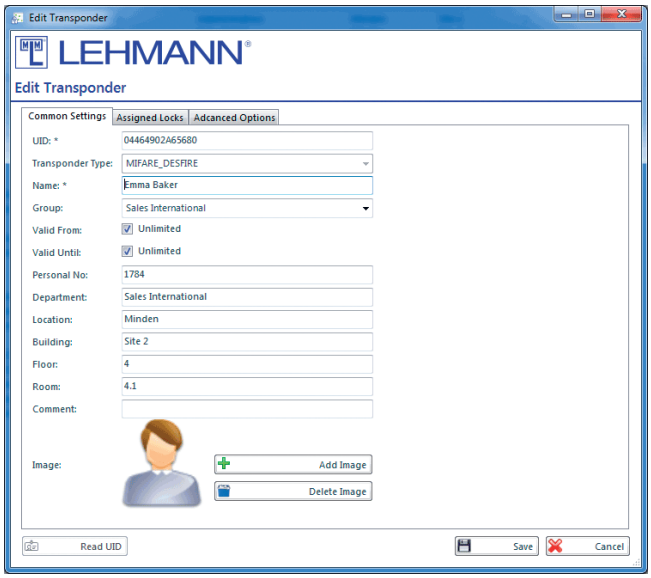

Az elektronikus intelligens zárrendszer a felsőkategóriás CAPTOS elektronikus zárrendszerrel is kompatibilis

A CAPTOS zárrendszer és jellemzői:

- 13,56 MHz-es MIFARE /LEGIC technológia
- FIX / FREE mód
- **elemmentes zárrendszer - POE (LAN-kábel) tápellátáson keresztül**
- a zárak töltőpontként is szolgálnak – USB kimenet
- beépített háttérvilágítással ellátott zárak a szekrény kinyitásakor
- kompatibilis az LMS rendszerrel





Captura

kód	leírás	csomagolás (db)
409156	Captura zár A ellendarabbal	szett ellendarabbal az ajtóra történő felszereléshez
409157	Captura zár B ellendarabbal	szett a korpuszba történő szereléshez ellendarabbal

Műszaki paraméterek:

- technológia 13,56 MHz MIFARE® Classic, MIFARE® DESFire® EV1 / EV2
- záranként akár 250 kártya
- változó üzemmódok – FIX és FREE a felhasználási igénynek megfelelően
- 1× CR123A elem
- kompatibilis az LMS rendszerrel
- rejtett × látható megoldás (optikai szem)





409156



409157

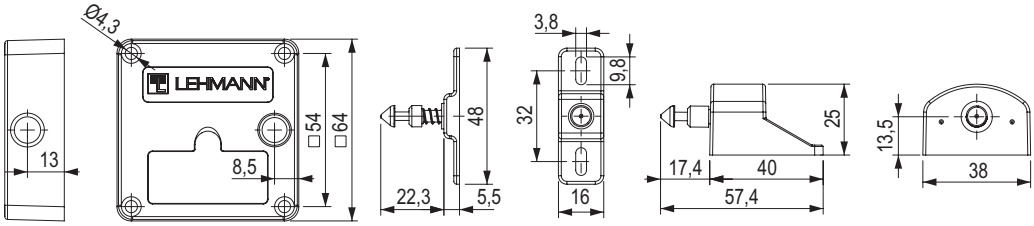

Tartozékok

kód	leírás	használat	a komplett összeállításhoz szükséges
350800	felhasználói kártya	kártya a normál működéshez	IGEN – kártyák száma, a felhasználók számának megfelelően
350801	kártyaszett – Mester, aktualizációs, szerviz	kártyák programozáshoz és frissítésekhez, a szett a következő kártyákat tartalmazza: • **Frissítő** – a szoftver frissítéséhez • **Master** – programozó kártya • **Szerviz** – egy mesterkártya esetleges létrehozásához	IGEN – egy szett egy zárcsoporthoz
350802	telepítési kártya	tesztelésre tervezett kártya a gyári beállításokban	VÁLASZTHATÓ – zárcsoportonként egy kártya
350803	kártyaszett – Mode, Sound, Reset	Kártyák a zárak beállításához, a szett a következő kártyákat tartalmazza: • **Mode** – FIX / FREE üzemmód beállítása • **Sound** – a zár hangjelzésének beállítása • **Reset** – a gyári beállítások visszaállítása	VÁLASZTHATÓ – zárcsoportonként egy kártya
409164	pléhlemez ajtófedél	0,5 – 2,5 mm vastagságú anyagokhoz	VÁLASZTHATÓ
409166	pléhlemez ajtófedél 25 db		
471959	csippes karkötő chippel (óra) kék 1 db	a felhasználói kártya alternatívája a végfelhasználó számára	VÁLASZTHATÓ
475300	csippes karkötő chippel (óra) kék 10 db		
475079	csippes karkötő chippel (óra) piros 1 db		
475301	csippes karkötő chippel (óra) piros 10 db		
487036	mechanizmus fogantyú nélküli nyitáshoz 1 db	az ajtó kinyitásához, ha a zár nincs lezárva	VÁLASZTHATÓ
487051	mechanizmus a fogantyú nélküli nyitáshoz 25 db		
487054	optikai szem 16-21 mm-es laminátumhoz (16-os típus) 25 db	a zár állapotának láthatóságához zárva / feloldva / alacsony akkumulátor töltöttségi szint	VÁLASZTHATÓ
409163	optikai szem 10 – 15 mm-es laminátumhoz (10-es típus) 25 db		



487036

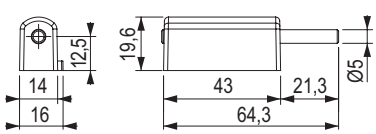



471959



475079

Lehmann elektronikus zárak

M410-es zár

FIX üzemmód (private)
- a zár megjegyzi az adott jelszót, kártyát vagy ujjlenyomatot – egy vagy több konkrét felhasználó számára készült

FREE üzemmód (public)
- olyan zár nyilvános helyiségekbe, ahol a felhasználó jelszót, ujjlenyomatot állít be, vagy egy adott kártyával zárja le, és a használat (feloldás) után a zár visszaáll, és készen áll egy új felhasználó számára.

Az M410 zár jellemzői:
- szerelés pléhlemezbe, HPL-be és fába (adapter használatával)
- mikro USB a frissítésekhez és szervizeléshez
- a CR123A típusú elem akár 25 000 ciklust is kibír (az elem a csomagolás része)
- ellenálló a fertőtlenítőszerekkel szemben
- a zár jobbos/balos



M410 zár TA03 számkóddal

kód	leírás	csomagolás (db)
396209	zár számkóddal fekete	1
396211	zár számkóddal matt nikkel	1





A csomag tartalma:
- M410-es zár
- TA03-as billentyűzet
- keret a billentyűzeten
- zárnyelv
- zárnyelv-védelem
- csapszeg
- összekötő kábel
- ellenlemez
- elem

Felhasználási lehetőségek:
- FIX / FREE üzemmódok
- **MASTER kód** – amelynek köszönhetően a zár kinyitható, ha elfelejti a kódot (a mesterkód megváltoztatható)
- **REET kód** – ha az összes kód elveszett, a visszaállítási kóddal visszaállítható a zár a gyári beállításokra
- alacsony akkumulátor töltöttségi szint jelzése villogó LED-del

A TA03 billentyűzet jellemzői
- integrált fogantyú funkció
- a szekrények számozása címkével lehetséges
- vészhelyzeti tápegység általánosan kapható 9 V-os akkumulátorról
- kompatibilis az M410 és M610 zárakkal

M410 fingerprint

kód	leírás
506701	zár ujjlenyomat-olvasóval

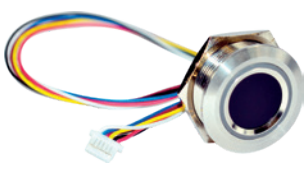

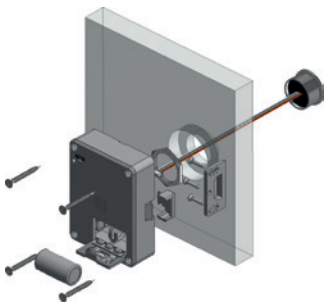

- csomag tartalma: zár ujjlenyomat-olvasóval, ellendarab, elemek
- FIX / FREE üzemmódok
- akár 200 ujjlenyomat
- az "admin" konfiguráció beállítása ujjlenyomat alapján
- LED jelzés a szekrény zárásakor / kinyitásakor
- akusztikus jelzési lehetőség

M410 leolvasóval

kód	zár típusa	leolvasó típusa	A csomag tartalma	leolvasó felszerelése
350426	M410	L033-A01	zár, leolvasó, elem, ellendarab	az ajtó külső és belső oldalára
350429		L033-A02	zár, leolvasó, olvasóalátét, elem, ellendarab	csak a külső oldalra

FIX / FREE üzemmódok

- technológia 13,56 MHz MIFARE® CLASSIC / DESfire EV1, EV2
- akár 30 felhasználói kártya
- a pléhlemez ajtókhoz csak a leolvasó alatt betéttel ellátott modelleket (L033-A02) szabad használni
- a pléhlemez ajtókhoz csak a leolvasó alatt betéttel ellátott modelleket (L033-A02) szabad használni
- az alátét az olvasóval kombinálva fogantyúként szolgál
- a szettek nem tartalmaznak chipkártyákat (lásd a tartozékokat)
- HID technológiával ellátott változat vagy LEGIC RFID 13,56 Mhz kérésre
- IP-lefedettséggel rendelkező változat kérésre
- kompatibilis az LMS irányított adminisztrációs rendszerrel

L033-A01 leolvasó

- az ajtó külső és belső oldalára is szerelhető
- nem rendelkezik IP-lefedettséggel

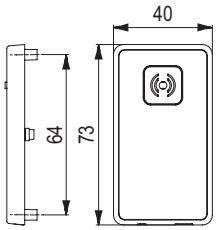



L033-A02 leolvasó

- csak kívülről szerelhető az ajtóra
- nem rendelkezik IP-lefedettséggel

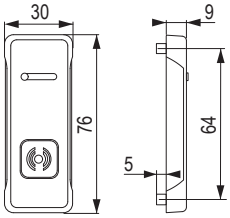



Tartozékok a beolvasóval ellátott M410-hez

kód	leírás	használat	a komplett összeállításhoz szükséges
350800	felhasználói kártya	kártya a normál működéshez	IGEN – kártyák száma, a felhasználók számának megfelelően
350801	kártyaszett – Mester, aktualizációs, szerviz	kártyák programozáshoz és frissítésekhez, a szett a következő kártyákat tartalmazza: • **Frissítő** – a szoftver frissítéséhez • **Master** – programozó kártya • **Szerviz** – egy mesterkártya esetleges létrehozásához	IGEN – egy szett egy zárcsoporthoz
350802	telepítési kártya	tesztelésre tervezett kártya a gyári beállításokban	VÁLASZTHATÓ – zárcsoportonként egy kártya
350803	kártyaszett – Mode, Sound, Reset	Kártyák a zárak beállításához, a szett a következő kártyákat tartalmazza: • **Mode** – FIX / FREE üzemmód beállítása • **Sound** – a zár hangjelzésének beállítása • **Reset** – a gyári beállítások visszaállítása	VÁLASZTHATÓ – zárcsoportonként egy kártya
471959	csippes karkötő chippel (óra) kék 1 db	a felhasználói kártya alternatívája a végfelhasználó számára	VÁLASZTHATÓ
475300	csippes karkötő chippel (óra) kék 10 db		
475079	csippes karkötő chippel (óra) piros 1 db		
475301	csippes karkötő chippel (óra) piros 10 db		



471959



475079

egyéb zárak és tartozékok

LEHMANN

FAB 462 zár

kód	leírás
88289	nikkel

- jobbos-balos kivitel
- különböző kulcskombinációk



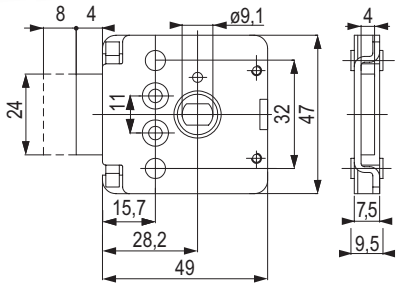

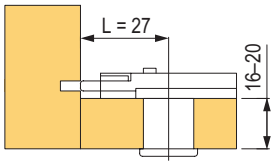

Tolózár



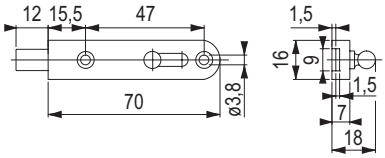

kód	leírás
L00064	nikkel

Szögütköző



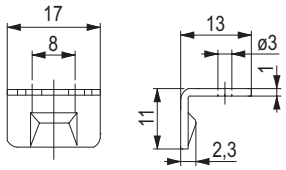

kód	leírás
L00065	nikkel

konténerek tartalma

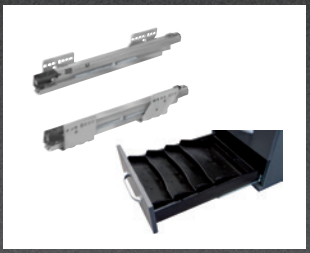	konténerek komponensei	09.89 – 09.92 o.
	komplett konténerek	09.93 – 09.110 o.
	univerzális központi zárrúd	09.111 o.
	Orgawork fiók	09.112 o.
	függesztett irattartó	09.113 – 09.116 o.
	kábelkivezetők	09.117 – 09.118 o.
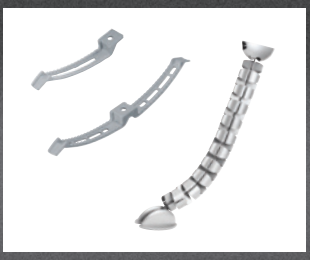	kábelmenedzs-ment	09.119 o.

irodai konténerfelszerelés

BBP konténerek

- BBP cég irodai termékei az irodai berendezések területén szerzett 50 éves tapasztalat eredményei
- a BBP konténerrendszerek innovatív dizájnnal, finoman csúsztatható fióksínnel és kényelmes vezérléssel emelkednek ki
- nagy hangsúlyt fektetünk az anyagminőségre és a gyártásra, így támaszkodhat a 100%-os funkcionalitásra, még sok éves használat után, teljes terhelés esetén is
- tökéletes működés, minimális erőkifejtés és fióksínek stabilitása a pontos megmunkálásnak és a gyártás alapos előkészületének köszönhető
- a fióksínek behúzósak, csillapítás is hozzáadható, ami emeli a rendszer használatának kényelmét, az irodai berendezések területén a BBP termékek a legmagasabb szintre kerülnek
- a BBP cég az ORGA AER és TIP AER termékeinél az egyszerű szerelést helyezi előtérbe
- **a BBP irodai programja LGA tanúsítvánnyal rendelkezik, amely magas színvonalat garantál**
- a BBP konténer-összeállítások Lehmann zárral zárhatók



ELŐNYÖK
- készleten
- minden dokumentáció elérhető elektronikus változatban a www.demos-trade.com oldalon
- a központi zár rúdját nem kell bemarni
- a szett egyszerű megrendelése egy kód alatt
- német minőség
- ideális sorozatgyártáshoz

	ORGA AER	TIP AER
nyitás	fogantyú / fogantyúprofil	fogantyú nélküli nyitásra
konténer felborulása elleni védelem	igen	igen
fém fiókok	igen	igen
műanyag fiókok	igen	igen
teljes kihúzású fióksín	igen	nem
részleges kihúzású sín	igen	igen
különálló írószertartó	igen	igen
írószertartó a fiókokba való behelyezéshez	igen	igen
belső szélesség 292 mm	igen	nem
belső szélesség 392 mm	igen	igen
konténerek hossza 540 mm	igen	igen
konténerek hossza 740 mm	igen	nem

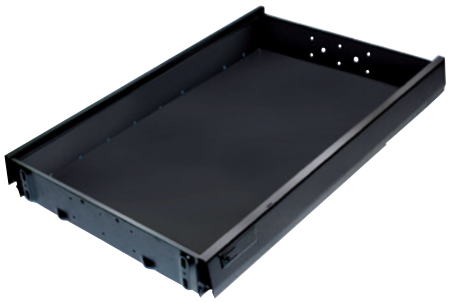

ORGA AER és TIP AER fiókok 392 mm-re

kód	konténer kialakítása	szín	hossz (mm)
153781	ORGA AER	fekete fém	515
153782		fekete műanyag	510
153804		fekete műanyag	715
153805		fekete műanyag	710
351776	TIP AER	fekete műanyag	515
351777		fekete műanyag	510

- 392 mm-es belső szélességű konténerhez
- a fiók belső szélessége 330 mm
- az ORGA AER fiók bezárásához záró csapok is tartoznak SVS rúd segítségével
- 710 (715) mm hosszúságú fiókok csak az ORGA AER rendszerhez
- a TIP AER fiókokhoz zárócsapot kell vásárolni (1 db 351782/fiók)

ORGA AER fiókok 292 mm-re

kód	szín	hossz (mm)
221366	fekete fém	515

- 292 mm-es belső szélességű konténerhez
- a fiók belső szélessége 230 mm
- a fiók zárócsapokat is tartalmaz az SVS rudakkal való rögzítéshez

Részleges kihúzású fióksínek ORGA AER és TIP AER fiókokhoz

kód	konténer kialakításának típusa és belső szélessége (mm)	leírás	fióksín hossza (mm)	fióksín teherbírása (kg)
308744	ORGA AER szélesség 392 és 292	jobbos behúzással	540	25
308743		balos		
308745		balos csillapítással		
308747		jobbos behúzással	740	
308746		balos		
308748		balos csillapítással		
351779	TIP AER szélesség 392 mm	jobbos	540	
351778		bal		

- balos fióksínt szükség szerint lehet kiválasztani, hogy a fiók csak automatikusan záródjon vagy egyidejűleg csillapított behúzású legyen



Teljes kihúzású fióksínek az ORGA AER fiókokhoz

kód	leírás	fióksín hossza (mm)	fióksín teherbírása (kg)
153786	balos behúzással	540	40
153787	jobbos behúzással		
153809	balos behúzással	740	50
153810	jobbos behúzással		

- az eredeti csillapítást ezekhez a fióksínekhez külön szállítjuk (kód 308749)
- 392 és 292 mm belső szélességű konténerekhez

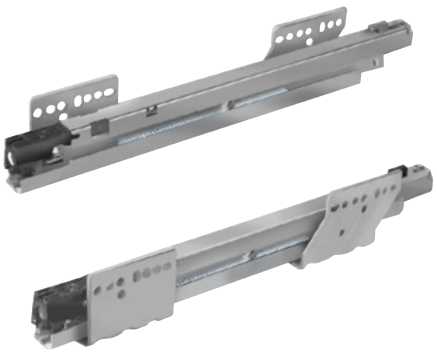

Olajcsillapító a teljes kihúzású ORGA AER fióksínhez

kód	leírás
308749	különálló csillapítás

- az eredeti csillapítást csak egyszerűen be kell helyezni elölről a teljes kihúzású fióksínbe, és elforgatással rögzíteni kell
- azt javasoljuk, hogy használjon csillapítót a jobb és a bal oldali fióksínhez egyaránt



Belső válaszfalak

kód	leírás
153796	keresztirányú műanyag elválasztó A4 (hossz 330 mm)
153802	hosszanti műanyag elválasztó A5 (hossz 220 mm)
153803	hosszanti műanyag elválasztó A6 (hossz 162 mm)

- a hosszanti A5 vagy A6 elosztás rögzítésére keresztirányú műanyag A4 elosztást kell használni (kód 153796)
- csak 392 mm belső szélességű konténerekhez

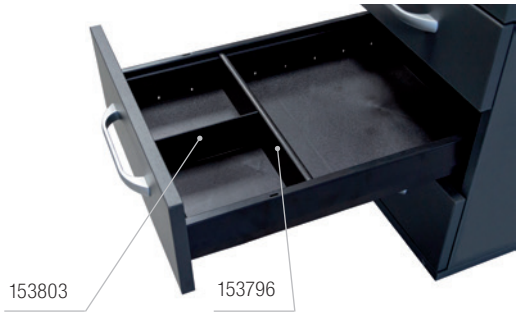

Papírrekesz

kód	leírás
195381	műanyag iratmappa A4-es dokumentumokhoz

- 510 (515) mm hosszú fiókokhoz maximum 4 db használható
- 710 (715) mm hosszú fiókokhoz maximum 7 db használható
- csak 392 mm belső szélességű konténerekhez



irodai konténerfelszerelés

Adapter felfüggesztett irattartókhoz A4 fiókokba

kód	leírás
153797	műanyag magasító 392 mm-es fiókokhoz
229159	hosszabbító 510 mm-es fiókokhoz
259777	fém magasító 292 mm-es fiókokhoz

- 710 mm-es fiókokhoz két egymás mögé behelyezett 153797-es adaptert kell használni
- egy irattartóhoz 2 db hosszabbító szükséges





153797

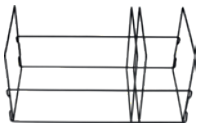

259777

Rögzítő elem magas frontú fiókra

kód	leírás
153799	fém fiókokhoz
153800	műanyag fiókokhoz

- a csomagolás mindig tartalmaz egy jobbos és egy balos rögzítő elemet
- támasztékul szolgál a fiók magas eleje számára



Írószertartó a 392 mm-es fiókba

kód	leírás
153801	írószertartó a fiókokba való behelyezéshez

- méret 337 × 196 mm
- csak 392 mm belső szélességű konténerekhez



ORGA AER és TIP AER írószertartók

kód	magasság (mm)	leírás
497989	40,8	fekete műanyag ORGA AER/TIP AER 392 mm-re
308735	30	fekete műanyag ORGA AER 292 mm-hez



497989

Részleges kihúzású fióksínek ORGA AER és TIP AER írószertartókhoz

kód	típus és belső szélesség	leírás
504231	ORGA AER szélesség 292 / 392 mm	jobbos
504232		balos behúzással
504234		balos csillapítással
497991	TIP AER szélesség 392 mm	jobbos
497992		bal

- az OrgaAer rendszer bal oldali fióksínje attól függően választható, hogy a fiók csak automatikusan záródjon, vagy csillapítson is



Előlaprögzítő csavarok irattartó fiókokhoz és keretekhez

kód	leírás
153821	nagyfejű csavar a fémfiók elejének rögzítéséhez (7,3 × 12 mm)
153822	nagyfejű csavar a műanyag fiók elejének rögzítéséhez (7,3 × 19 mm)

- a fiók egy előlapjának rögzítéséhez 4 db csavar szükséges



Zár 429-es SVS3 rúdhoz írószertartóval

kód	típus és belső szélesség	leírás
L00087	ORGA AER szélesség 392 és 292 mm	jobbos, cilinder hossza 20 mm, nikkel
352505	TIP AER szélesség 392 mm	

a zárat szükség szerint Lehmann cserebetéttel kell ellátni (09.71 oldal)



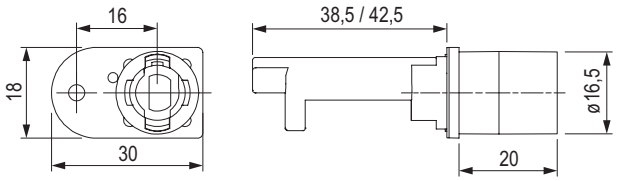

430-as zár SVS elevon rúdhoz írószertartó nélkül

kód	típus és belső szélesség	leírás
122965	ORGA AER szélesség 392 és 292 mm	jobbos, cilinder hossza 20 mm, nikkel / fekete műanyag

a zárat szükség szerint Lehmann cserebetéttel kell ellátni (09.71 oldal)
- elsősorban az SVS rúd reteszelésére szolgál, fiókzárként is használható



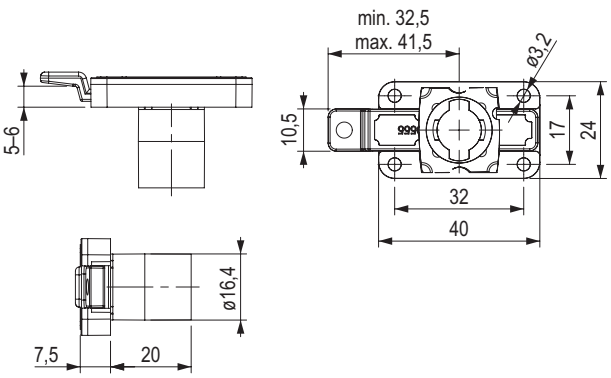

irodai konténerek – szettek

ORGA AER és TIP AER

- A komplett mindig tartalmaz fiókokat, fióksíneket, zárat, SVS 3 rudat és csavarokat az előlapok rögzítésére
- az ORGA AER és a TIP AER rendszerben az írószertartó mindig műanyag, és csak részleges kihúzású fióksínek vannak a 292 mm vagy 392 mm belső szélességű konténerekhez
- a rajzdokumentációt az egyes készletek kódjai alatt megtalálhatja a weboldalunkon

Az atipikus megoldású konténermodellek esetében, amelyek nem szerepelnek a készletben, külön megrendelhető egy 1000 mm hosszúságú központi zár rúd, a fiókok sajátos elhelyezésével:
- írószertartós változat (max. 6 fiók +1 írószertartó), kód 353593
- irattartó nélküli változat (max. 6 fiók), 353595 kód

további információk a/az 09.111 oldalon



1. típus

írószertartó és 3 fiók a konténer belső magasságáig 483 mm

fiók típusa	sín típusa	nyitás/zárás	szélesség 292 mm	szélesség 392 mm	
			mélységhez	mélységhez	
			540 mm	540 mm	740 mm
fém	részleges	behúzással	**356574**	**158002**	**195996**
		behúzással és csillapítással	**356575**	**158003**	**195997**
		fogantyú nélküli nyitás	×	**351903**	×
	teljes kihúzású fióksín	behúzással	**356576**	**158005**	**195998**
		behúzással és csillapítással	**356577**	**158006**	**195999**
műanyag	részleges	behúzással	×	**158007**	**196000**
		behúzással és csillapítással	×	**158502**	**196001**
		fogantyú nélküli nyitás	×	**351905**	×
	teljes kihúzású fióksín	behúzással	×	**158507**	**196002**
		behúzással és csillapítással	×	**158509**	**196003**

a kompletthez szükség szerint meg kell rendelni a Lehmann cserebetétet (09.71 oldal) és esetlegesen a rozettát (L00066)
a komplett tartalmát megtalálja a/az 09.94 oldalon

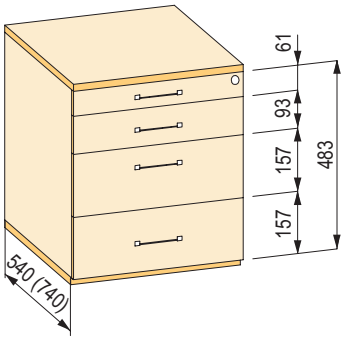

A komplettek önálló kóddal rendelkező részekből állnak össze és bonyolultabb összetételű berendezések egyszerű megrendelését szolgálják. Nem mindig vannak egy csomagba csomagolva.

BBP

irodai konténerek – egyes alkatrészek

1. típus – mélység 540 mm

- írószertartó és 3 fiók a konténer belső magasságáig 483 mm

a komplett kódja	fiók	fióksínkihúzás		csillapító teljes kihúzású fióksínekhez	írószertartó	írószertartó-kihúzás		reteszelő SVS rúd	zár	csavar	zárócsap
		jobbos	balos			jobbos	balos				
	3×	3×	3×	6×	1×	1×	1×	1×	1×	12×	3×
158002	**153781**	**308744**	**308743**	×	**497989**	**504231**	**504232**	**157889**	**L00087**	**153821**	× [1]
158003	**153781**	**308744**	**308745**	×	**497989**	**504231**	**504234**	**157889**	**L00087**	**153821**	× [1]
158005	**153781**	**153787**	**153786**	×	**497989**	**504231**	**504232**	**157889**	**L00087**	**153821**	× [1]
158006	**153781**	**153787**	**153786**	**308749**	**497989**	**504231**	**504234**	**157889**	**L00087**	**153821**	× [1]
158007	**153782**	**308744**	**308743**	×	**497989**	**504231**	**504232**	**157889**	**L00087**	**153822**	× [1]
158502	**153782**	**308744**	**308745**	×	**497989**	**504231**	**504234**	**157889**	**L00087**	**153822**	× [1]
158507	**153782**	**153787**	**153786**	×	**497989**	**504231**	**504232**	**157889**	**L00087**	**153822**	× [1]
158509	**153782**	**153787**	**153786**	**308749**	**497989**	**504231**	**504234**	**157889**	**L00087**	**153822**	× [1]
351903	**351776**	**351779**	**351778**	×	**497989**	**497991**	**497992**	**157889**	**352505**	**153821**	**351782**
351905	**351777**	**351779**	**351778**	×	**497989**	**497991**	**497992**	**157889**	**352505**	**153822**	**351782**
356574	**221366**	**308744**	**308743**	×	**308735**	**504231**	**504232**	**157889**	**L00087**	**153821**	× [1]
356575	**221366**	**308744**	**308745**	×	**308735**	**504231**	**504234**	**157889**	**L00087**	**153821**	× [1]
356576	**221366**	**153787**	**153786**	×	**308735**	**504231**	**504232**	**157889**	**L00087**	**153821**	× [1]
356577	**221366**	**153787**	**153786**	**308749**	**308735**	**504231**	**504234**	**157889**	**L00087**	**153821**	× [1]

a kompletthez szükség szerint Lehmann cserebetéttel (09.71 oldal) és esetlegesen rozettával (L00066) kell szállítani

[1] a zárócsap már fel van szerelve az aljzatra

1. típus – mélység 740 mm

- írószertartó és 3 fiók a konténer belső magasságáig 483 mm

a komplett kódja	fiók	fióksínkihúzás		csillapító teljes kihúzású fióksínekhez	írószertartó	írószertartó-kihúzás		reteszelő SVS rúd	zár	csavar
		jobbos	balos			jobbos	balos			
	3×	3×	3×	6×	1×	1×	1×	1×	1×	12×
195996	**153804**	**308747**	**308746**	×	**497989**	**504231**	**504232**	**157889**	**L00087**	**153821**
195997	**153804**	**308747**	**308748**	×	**497989**	**504231**	**504234**	**157889**	**L00087**	**153821**
195998	**153804**	**153810**	**153809**	×	**497989**	**504231**	**504232**	**157889**	**L00087**	**153821**
195999	**153804**	**153810**	**153809**	**308749**	**497989**	**504231**	**504234**	**157889**	**L00087**	**153821**
196000	**153805**	**308747**	**308746**	×	**497989**	**504231**	**504232**	**157889**	**L00087**	**153822**
196001	**153805**	**308747**	**308748**	×	**497989**	**504231**	**504234**	**157889**	**L00087**	**153822**
196002	**153805**	**153810**	**153809**	×	**497989**	**504231**	**504232**	**157889**	**L00087**	**153822**
196003	**153805**	**153810**	**153809**	**308749**	**497989**	**504231**	**504234**	**157889**	**L00087**	**153822**

a kompletthez szükség szerint Lehmann cserebetéttel (09.71 oldal) és esetlegesen rozettával (L00066) kell szállítani

irodai konténerek – szettek

2. típus

írószertartó és 3 fiók a konténer belső magasságáig 515 mm

fiók típusa	sín típusa	nyitás/zárás	szélesség 292 mm	szélesség 392 mm	
			mélységhez	mélységhez	
			540 mm	540 mm	740 mm
fém	részleges	behúzással	**356578**	**158510**	**196004**
		behúzással és csillapítással	**356579**	**158511**	**196005**
		fogantyú nélküli nyitás	×	**351907**	×
	teljes kihúzású fióksín	behúzással	**356580**	**158512**	**196006**
		behúzással és csillapítással	**356581**	**158513**	**196007**
műanyag	részleges	behúzással	×	**158514**	**196008**
		behúzással és csillapítással	×	**158515**	**196009**
		fogantyú nélküli nyitás	×	**351909**	×
	teljes kihúzású fióksín	behúzással	×	**158516**	**196010**
		behúzással és csillapítással	×	**158517**	**196011**

a kompletthez szükség szerint meg kell rendelni a Lehmann cserebetétet (09.71 oldal) és esetlegesen a rozettát (L00066)
a komplett tartalmát megtalálja a/az 09.96 oldalon

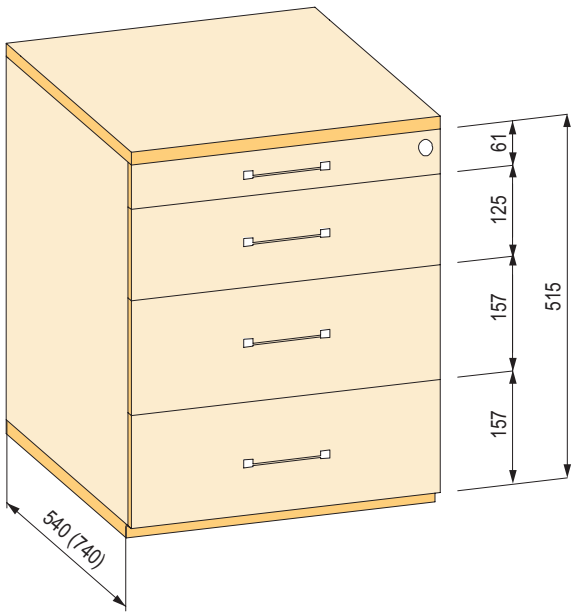

A komplettek önálló kóddal rendelkező részekből állnak össze és bonyolultabb összetételű berendezések egyszerű megrendelését szolgálják. Nem mindig vannak egy csomagba csomagolva.

BBP

irodai konténerek – egyes alkatrészek

2. típus – mélység 540 mm

- írószertartó és 3 fiók a konténer belső magasságáig 515 mm

a komplett kódja	fiók	fióksínkihúzás		csillapító teljes kihúzású fióksínekhez	írószertartó	írószertartó-kihúzás		reteszelő SVS rúd	zár	csavar	zárócsap
		jobbos	balos			jobbos	balos				
	3×	3×	3×	6×	1×	1×	1×	1×	1×	12×	3×
158510	**153781**	**308744**	**308743**	×	**497989**	**504231**	**504232**	**157890**	**L00087**	**153821**	× [1]
158511	**153781**	**308744**	**308745**	×	**497989**	**504231**	**504234**	**157890**	**L00087**	**153821**	× [1]
158512	**153781**	**153787**	**153786**	×	**497989**	**504231**	**504232**	**157890**	**L00087**	**153821**	× [1]
158513	**153781**	**153787**	**153786**	**308749**	**497989**	**504231**	**504234**	**157890**	**L00087**	**153821**	× [1]
158514	**153782**	**308744**	**308743**	×	**497989**	**504231**	**504232**	**157890**	**L00087**	**153822**	× [1]
158515	**153782**	**308744**	**308745**	×	**497989**	**504231**	**504234**	**157890**	**L00087**	**153822**	× [1]
158516	**153782**	**153787**	**153786**	×	**497989**	**504231**	**504232**	**157890**	**L00087**	**153822**	× [1]
158517	**153782**	**153787**	**153786**	**308749**	**497989**	**504231**	**504234**	**157890**	**L00087**	**153822**	× [1]
351907	**351776**	**351779**	**351778**	×	**497989**	**497991**	**497992**	**157890**	**352505**	**153821**	**351782**
351909	**351777**	**351779**	**351778**	×	**497989**	**497991**	**497992**	**157890**	**352505**	**153822**	**351782**
356578	**221366**	**308744**	**308743**	×	**308735**	**504231**	**504232**	**157890**	**L00087**	**153821**	× [1]
356579	**221366**	**308744**	**308745**	×	**308735**	**504231**	**504234**	**157890**	**L00087**	**153821**	× [1]
356580	**221366**	**153787**	**153786**	×	**308735**	**504231**	**504232**	**157890**	**L00087**	**153821**	× [1]
356581	**221366**	**153787**	**153786**	**308749**	**308735**	**504231**	**504234**	**157890**	**L00087**	**153821**	× [1]

a kompletthez szükség szerint Lehmann cserebetéttel (09.71 oldal) és esetlegesen rozettával (L00066) kell szállítani

[1] a zárócsap már fel van szerelve az aljzatra

2. típus – mélység 740 mm

- írószertartó és 3 fiók a konténer belső magasságáig 515 mm

a komplett kódja	fiók	fióksínkihúzás		csillapító teljes kihúzású fióksínekhez	írószertartó	írószertartó-kihúzás		reteszelő SVS rúd	zár	csavar
		jobbos	balos			jobbos	balos			
	3×	3×	3×	6×	1×	1×	1×	1×	1×	12×
196004	**153804**	**308747**	**308746**	×	**497989**	**504231**	**504232**	**157890**	**L00087**	**153821**
196005	**153804**	**308747**	**308748**	×	**497989**	**504231**	**504234**	**157890**	**L00087**	**153821**
196006	**153804**	**153810**	**153809**	×	**497989**	**504231**	**504232**	**157890**	**L00087**	**153821**
196007	**153804**	**153810**	**153809**	**308749**	**497989**	**504231**	**504234**	**157890**	**L00087**	**153821**
196008	**153805**	**308747**	**308746**	×	**497989**	**504231**	**504232**	**157890**	**L00087**	**153822**
196009	**153805**	**308747**	**308748**	×	**497989**	**504231**	**504234**	**157890**	**L00087**	**153822**
196010	**153805**	**153810**	**153809**	×	**497989**	**504231**	**504232**	**157890**	**L00087**	**153822**
196011	**153805**	**153810**	**153809**	**308749**	**497989**	**504231**	**504234**	**157890**	**L00087**	**153822**

a kompletthez szükség szerint Lehmann cserebetéttel (09.71 oldal) és esetlegesen rozettával (L00066) kell szállítani

irodai konténerek – szettek

3. típus

írószertartó és 3 fiók a konténer belső magasságáig 547 mm

fiók típusa	sín típusa	nyitás/zárás	szélesség 292 mm	szélesség 392 mm	
			mélységhez	mélységhez	
			540 mm	540 mm	740 mm
fém	részleges	behúzással	**356582**	**158518**	**196012**
		behúzással és csillapítással	**356583**	**158519**	**196013**
		fogantyú nélküli nyitás	×	**351911**	×
	teljes kihúzású fióksín	behúzással	**356584**	**158520**	**196014**
		behúzással és csillapítással	**356585**	**158521**	**196015**
műanyag	részleges	behúzással	×	**158522**	**196016**
		behúzással és csillapítással	×	**158523**	**196017**
		fogantyú nélküli nyitás	×	**351913**	×
	teljes kihúzású fióksín	behúzással	×	**158524**	**196018**
		behúzással és csillapítással	×	**158525**	**196019**

a kompletthez szükség szerint meg kell rendelni a Lehmann cserebetétet 09.71 oldal) és esetlegesen a rozettát (L00066)
a komplett tartalmát megtalálja a/az 09.98 oldalon

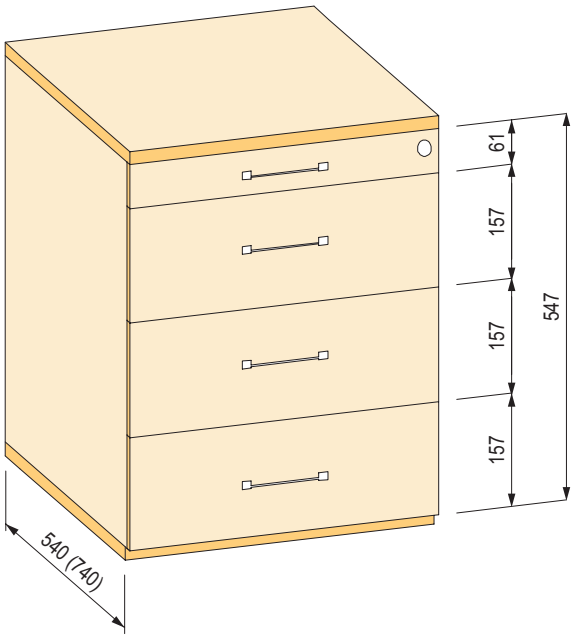

A komplettek önálló kóddal rendelkező részekből állnak össze és bonyolultabb összetételű berendezések egyszerű megrendelését szolgálják. Nem mindig vannak egy csomagba csomagolva.

BBP

irodai konténerek – egyes alkatrészek

3. típus – mélység 540 mm

- írószertartó és 3 fiók a konténer belső magasságáig 547 mm

a komplett kódja	fiók	fióksínkihúzás		csillapító teljes kihúzású fióksínekhez	írószertartó	írószertartó-kihúzás		reteszelő SVS rúd	zár	csavar	zárócsap
		jobbos	balos			jobbos	balos				
	3×	3×	3×	6×	1×	1×	1×	1×	1×	12×	3×
158518	**153781**	**308744**	**308743**	×	**497989**	**504231**	**504232**	**157891**	**L00087**	**153821**	× [1]
158519	**153781**	**308744**	**308745**	×	**497989**	**504231**	**504234**	**157891**	**L00087**	**153821**	× [1]
158520	**153781**	**153787**	**153786**	×	**497989**	**504231**	**504232**	**157891**	**L00087**	**153821**	× [1]
158521	**153781**	**153787**	**153786**	**308749**	**497989**	**504231**	**504234**	**157891**	**L00087**	**153821**	× [1]
158522	**153782**	**308744**	**308743**	×	**497989**	**504231**	**504232**	**157891**	**L00087**	**153822**	× [1]
158523	**153782**	**308744**	**308745**	×	**497989**	**504231**	**504234**	**157891**	**L00087**	**153822**	× [1]
158524	**153782**	**153787**	**153786**	×	**497989**	**504231**	**504232**	**157891**	**L00087**	**153822**	× [1]
158525	**153782**	**153787**	**153786**	**308749**	**497989**	**504231**	**504234**	**157891**	**L00087**	**153822**	× [1]
351911	**351776**	**351779**	**351778**	×	**497989**	**497991**	**497992**	**157891**	**352505**	**153821**	**351782**
351913	**351777**	**351779**	**351778**	×	**497989**	**497991**	**497992**	**157891**	**352505**	**153822**	**351782**
356582	**221366**	**308744**	**308743**	×	**308735**	**504231**	**504232**	**157891**	**L00087**	**153821**	× [1]
356583	**221366**	**308744**	**308745**	×	**308735**	**504231**	**504234**	**157891**	**L00087**	**153821**	× [1]
356584	**221366**	**153787**	**153786**	×	**308735**	**504231**	**504232**	**157891**	**L00087**	**153821**	× [1]
356585	**221366**	**153787**	**153786**	**308749**	**308735**	**504231**	**504234**	**157891**	**L00087**	**153821**	× [1]

a kompletthez szükség szerint Lehmann cserebetéttel (09.71 oldal) és esetlegesen rozettával (L00066) kell szállítani

[1] a zárócsap már fel van szerelve az aljzatra

3. típus – mélység 740 mm

- írószertartó és 3 fiók a konténer belső magasságáig 547 mm

a komplett kódja	fiók	fióksínkihúzás		csillapító teljes kihúzású fióksínekhez	írószertartó	írószertartó-kihúzás		reteszelő SVS rúd	zár	csavar
		jobbos	balos			jobbos	balos			
	3×	3×	3×	6×	1×	1×	1×	1×	1×	12×
196012	**153804**	**308747**	**308746**	×	**497989**	**504231**	**504232**	**157891**	**L00087**	**153821**
196013	**153804**	**308747**	**308748**	×	**497989**	**504231**	**504234**	**157891**	**L00087**	**153821**
196014	**153804**	**153810**	**153809**	×	**497989**	**504231**	**504232**	**157891**	**L00087**	**153821**
196015	**153804**	**153810**	**153809**	**308749**	**497989**	**504231**	**504234**	**157891**	**L00087**	**153821**
196016	**153805**	**308747**	**308746**	×	**497989**	**504231**	**504232**	**157891**	**L00087**	**153822**
196017	**153805**	**308747**	**308748**	×	**497989**	**504231**	**504234**	**157891**	**L00087**	**153822**
196018	**153805**	**153810**	**153809**	×	**497989**	**504231**	**504232**	**157891**	**L00087**	**153822**
196019	**153805**	**153810**	**153809**	**308749**	**497989**	**504231**	**504234**	**157891**	**L00087**	**153822**

a kompletthez szükség szerint Lehmann cserebetéttel (09.71 oldal) és esetlegesen rozettával (L00066) kell szállítani

irodai konténerek – szettek

4. típus

írószertartó és 3 fiók a konténer belső magasságáig 579 mm

fiók típusa	sín típusa	nyitás/zárás	szélesség 292 mm	szélesség 392 mm	
			mélységhez	mélységhez	
			540 mm	540 mm	740 mm
fém	részleges	behúzással	**356586**	**158526**	**196020**
		behúzással és csillapítással	**356587**	**158527**	**196021**
		fogantyú nélküli nyitás	×	**351915**	×
	teljes kihúzású fióksín	behúzással	**356588**	**158528**	**196022**
		behúzással és csillapítással	**356589**	**158529**	**196023**
műanyag	részleges	behúzással	×	**158530**	**196024**
		behúzással és csillapítással	×	**158531**	**196025**
		fogantyú nélküli nyitás	×	**351917**	×
	teljes kihúzású fióksín	behúzással	×	**158532**	**196026**
		behúzással és csillapítással	×	**158533**	**196027**

a kompletthez szükség szerint meg kell rendelni a Lehmann cserebetétet (09.71 oldal) és esetlegesen a rozettát (L00066)
a komplett tartalmát megtalálja a/az 09.100 oldalon

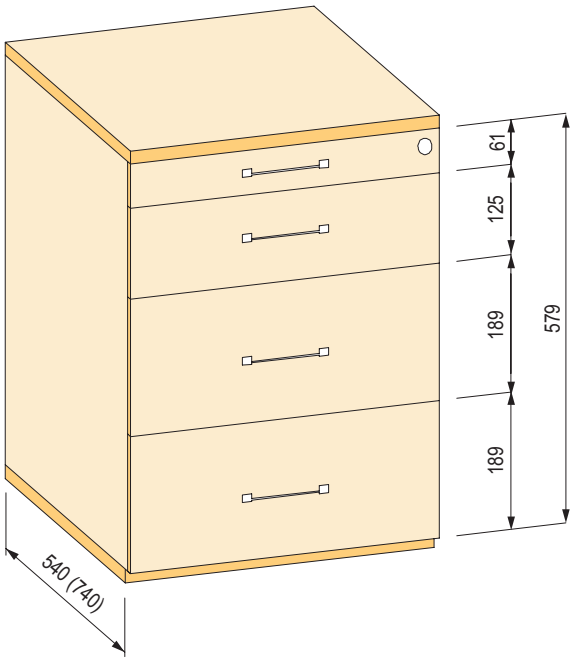

A komplettek önálló kóddal rendelkező részekből állnak össze és bonyolultabb összetételű berendezések egyszerű megrendelését szolgálják. Nem mindig vannak egy csomagba csomagolva.

BBP

irodai konténerek – egyes alkatrészek

4. típus – mélység 540 mm

- írószertartó és 3 fiók a konténer belső magasságáig 579 mm

a komplett kódja	fiók	fióksínkihúzás		csillapító teljes kihúzású fióksínekhez	írószertartó	írószertartó-kihúzás		reteszelő SVS rúd	zár	csavar	zárócsap
		jobbos	balos			jobbos	balos				
	3×	3×	3×	6×	1×	1×	1×	1×	1×	12×	3×
158526	**153781**	**308744**	**308743**	×	**497989**	**504231**	**504232**	**157892**	**L00087**	**153821**	× [1]
158527	**153781**	**308744**	**308745**	×	**497989**	**504231**	**504234**	**157892**	**L00087**	**153821**	× [1]
158528	**153781**	**153787**	**153786**	×	**497989**	**504231**	**504232**	**157892**	**L00087**	**153821**	× [1]
158529	**153781**	**153787**	**153786**	**308749**	**497989**	**504231**	**504234**	**157892**	**L00087**	**153821**	× [1]
158530	**153782**	**308744**	**308743**	×	**497989**	**504231**	**504232**	**157892**	**L00087**	**153822**	× [1]
158531	**153782**	**308744**	**308745**	×	**497989**	**504231**	**504234**	**157892**	**L00087**	**153822**	× [1]
158532	**153782**	**153787**	**153786**	×	**497989**	**504231**	**504232**	**157892**	**L00087**	**153822**	× [1]
158533	**153782**	**153787**	**153786**	**308749**	**497989**	**504231**	**504234**	**157892**	**L00087**	**153822**	× [1]
351915	**351776**	**351779**	**351778**	×	**497989**	**497991**	**497992**	**157892**	**352505**	**153821**	**351782**
351917	**351777**	**351779**	**351778**	×	**497989**	**497991**	**497992**	**157892**	**352505**	**153822**	**351782**
356586	**221366**	**308744**	**308743**	×	**308735**	**504231**	**504232**	**157892**	**L00087**	**153821**	× [1]
356587	**221366**	**308744**	**308745**	×	**308735**	**504231**	**504234**	**157892**	**L00087**	**153821**	× [1]
356588	**221366**	**153787**	**153786**	×	**308735**	**504231**	**504232**	**157892**	**L00087**	**153821**	× [1]
356589	**221366**	**153787**	**153786**	**308749**	**308735**	**504231**	**504234**	**157892**	**L00087**	**153821**	× [1]

a kompletthez szükség szerint Lehmann cserebetéttel (09.71 oldal) és esetlegesen rozettával (L00066) kell szállítani

[1] a zárócsap már fel van szerelve az aljzatra

4. típus – mélység 740 mm

- írószertartó és 3 fiók a konténer belső magasságáig 579 mm

a komplett kódja	fiók	fióksínkihúzás		csillapító teljes kihúzású fióksínekhez	írószertartó	írószertartó-kihúzás		reteszelő SVS rúd	zár	csavar
		jobbos	balos			jobbos	balos			
	3×	3×	3×	6×	1×	1×	1×	1×	1×	12×
196020	**153804**	**308747**	**308746**	×	**497989**	**504231**	**504232**	**157892**	**L00087**	**153821**
196021	**153804**	**308747**	**308748**	×	**497989**	**504231**	**504234**	**157892**	**L00087**	**153821**
196022	**153804**	**153810**	**153809**	×	**497989**	**504231**	**504232**	**157892**	**L00087**	**153821**
196023	**153804**	**153810**	**153809**	**308749**	**497989**	**504231**	**504234**	**157892**	**L00087**	**153821**
196024	**153805**	**308747**	**308746**	×	**497989**	**504231**	**504232**	**157892**	**L00087**	**153822**
196025	**153805**	**308747**	**308748**	×	**497989**	**504231**	**504234**	**157892**	**L00087**	**153822**
196026	**153805**	**153810**	**153809**	×	**497989**	**504231**	**504232**	**157892**	**L00087**	**153822**
196027	**153805**	**153810**	**153809**	**308749**	**497989**	**504231**	**504234**	**157892**	**L00087**	**153822**

a kompletthez szükség szerint Lehmann cserebetéttel (09.71 oldal) és esetlegesen rozettával (L00066) kell szállítani

irodai konténerek – szettek

5. típus

Írószertartó, 1 magasított fiók (függeszthető irattartó kerethez) és egy standard kivitelű fiók 544 mm belmagasságú konténerbe

fiók típusa	sín típusa	nyitás/zárás	szélesség 292 mm	szélesség 392 mm	
			mélységhez	mélységhez	
			540 mm	540 mm	740 mm
fém	részleges	behúzással	**356590**	**158534**	**196028**
		behúzással és csillapítással	**356591**	**158535**	**196029**
		fogantyú nélküli nyitás	×	**351919**	×
	teljes kihúzású fióksín	behúzással	**356592**	**158536**	**196030**
		behúzással és csillapítással	**356593**	**158537**	**196031**
műanyag	részleges	behúzással	×	**158538**	**196032**
		behúzással és csillapítással	×	**158539**	**196033**
		fogantyú nélküli nyitás	×	**351921**	×
	teljes kihúzású fióksín	behúzással	×	**158540**	**196034**
		behúzással és csillapítással	×	**158541**	**196035**

a kompletthez szükség szerint meg kell rendelni a Lehmann cserebetétet (09.71 oldal) és esetlegesen a rozettát (L00066)
a komplett tartalmát megtalálja a/az 09.102 oldalon

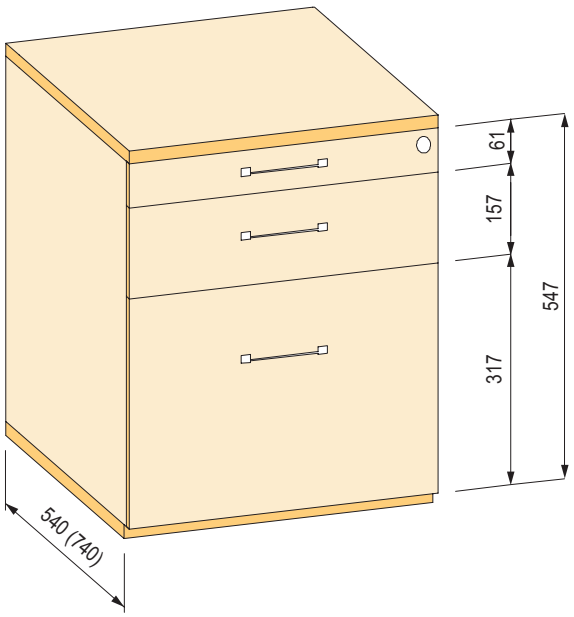

A komplettek önálló kóddal rendelkező részekből állnak össze és bonyolultabb összetételű berendezések egyszerű megrendelését szolgálják. Nem mindig vannak egy csomagba csomagolva.

BBP

irodai konténerek – egyes alkatrészek

5. típus – mélység 540 mm

- írószertartó, 1 magasított fiók (függeszthető irattartó kerethez) és egy standard kivitelű fiók max. 544 mm belmagasságú konténerbe

a komplett kódja	fiók	fióksínkihúzás		csillapító a teljes kihúzású fióksínhez	írószer-tartó	írószertartó-kihúzás		reteszelő SVS rúd	zár	csavar	rögzítő elemek előlappal	irattartó kiterjesz-tése	kiterjesztés meghosz-szabbítása	zárócsap
		jobbos	balos			jobbos	balos							
	2×	2×	2×	4×	1×	1×	1×	1×	1×	8×	1×	1×	2×	3×
158534	**153781**	**308744**	**308743**	×	**497989**	**504231**	**504232**	**157893**	**L00087**	**153821**	**153799**	**153797**	**229159**	× [1]
158535	**153781**	**308744**	**308745**	×	**497989**	**504231**	**504234**	**157893**	**L00087**	**153821**	**153799**	**153797**	**229159**	× [1]
158536	**153781**	**153787**	**153786**	×	**497989**	**504231**	**504232**	**157893**	**L00087**	**153821**	**153799**	**153797**	**229159**	× [1]
158537	**153781**	**153787**	**153786**	**308749**	**497989**	**504231**	**504234**	**157893**	**L00087**	**153821**	**153799**	**153797**	**229159**	× [1]
158538	**153782**	**308744**	**308743**	×	**497989**	**504231**	**504232**	**157893**	**L00087**	**153822**	**153800**	**153797**	**229159**	× [1]
158539	**153782**	**308744**	**308745**	×	**497989**	**504231**	**504234**	**157893**	**L00087**	**153822**	**153800**	**153797**	**229159**	× [1]
158540	**153782**	**153787**	**153786**	×	**497989**	**504231**	**504232**	**157893**	**L00087**	**153822**	**153800**	**153797**	**229159**	× [1]
158541	**153782**	**153787**	**153786**	**308749**	**497989**	**504231**	**504234**	**157893**	**L00087**	**153822**	**153800**	**153797**	**229159**	× [1]
351919	**351776**	**351779**	**351778**	×	**497989**	**497991**	**497992**	**157893**	**352505**	**153821**	**153799**	**153797**	**229159**	**351782**
351921	**351777**	**351779**	**351778**	×	**497989**	**497991**	**497992**	**157893**	**352505**	**153822**	**153800**	**153797**	**229159**	**351782**
356590	**221366**	**308744**	**308743**	×	**308735**	**504231**	**504232**	**157893**	**L00087**	**153821**	**153799**	**259777**	×	× [1]
356591	**221366**	**308744**	**308745**	×	**308735**	**504231**	**504234**	**157893**	**L00087**	**153821**	**153799**	**259777**	×	× [1]
356592	**221366**	**153787**	**153786**	×	**308735**	**504231**	**504232**	**157893**	**L00087**	**153821**	**153799**	**259777**	×	× [1]
356593	**221366**	**153787**	**153786**	**308749**	**308735**	**504231**	**504234**	**157893**	**L00087**	**153821**	**153799**	**259777**	×	× [1]

a kompletthez szükség szerint Lehmann cserebetéttel (09.71 oldal) és esetlegesen rozettával (L00066) kell szállítani

[1] a záródcsap már fel van szerelve az aljzatra

5. típus – mélység 740 mm

- írószertartó, 1 magasított fiók (függeszthető irattartó kerethez) és egy standard kivitelű fiók max. 544 mm belmagasságú konténerbe

a komplett kódja	fiók	fióksínkihúzás		csillapító a teljes kihúzású fióksínhez	írószertartó	írószertartó-kihúzás		reteszelő SVS rúd	zár	csavar	előlaprög-zítő elem	irattartó kiterjesz-tése
		jobbos	balos			jobbos	balos					
	2×	2×	2×	4×	1×	1×	1×	1×	1×	8×	2×	1×
196028	**153804**	**308747**	**308746**	×	**497989**	**504231**	**504232**	**157893**	**L00087**	**153821**	**153799**	**153797**
196029	**153804**	**308747**	**308748**	×	**497989**	**504231**	**504234**	**157893**	**L00087**	**153821**	**153799**	**153797**
196030	**153804**	**153810**	**153809**	×	**497989**	**504231**	**504232**	**157893**	**L00087**	**153821**	**153799**	**153797**
196031	**153804**	**153810**	**153809**	**308749**	**497989**	**504231**	**504234**	**157893**	**L00087**	**153821**	**153799**	**153797**
196032	**153805**	**308747**	**308746**	×	**497989**	**504231**	**504232**	**157893**	**L00087**	**153822**	**153800**	**153797**
196033	**153805**	**308747**	**308748**	×	**497989**	**504231**	**504234**	**157893**	**L00087**	**153822**	**153800**	**153797**
196034	**153805**	**153810**	**153809**	×	**497989**	**504231**	**504232**	**157893**	**L00087**	**153822**	**153800**	**153797**
196035	**153805**	**153810**	**153809**	**308749**	**497989**	**504231**	**504234**	**157893**	**L00087**	**153822**	**153800**	**153797**

a kompletthez szükség szerint Lehmann cserebetéttel (09.71 oldal) és esetlegesen rozettával (L00066) kell szállítani

irodai konténerek – szettek

6. típus

3 fiók a konténer belső magasságáig 483 mm

fiók típusa	sín típusa	nyitás/zárás	szélesség 292 mm	szélesség 392 mm	
			mélységhez	mélységhez	
			540 mm	540 mm	740 mm
fém	részleges	behúzással	**482371**	**482335**	**482355**
		behúzással és csillapítással	**482372**	**482356**	**482357**
	teljes kihúzású fióksín	behúzással	**482373**	**482358**	**482359**
		behúzással és csillapítással	**482374**	**482360**	**482362**
műanyag	részleges	behúzással	×	**482363**	**482364**
		behúzással és csillapítással	×	**482365**	**482366**
	teljes kihúzású fióksín	behúzással	×	**482367**	**482368**
		behúzással és csillapítással	×	**482369**	**482370**

- 6-os típusú komplett csak az ORGA AER számára

kompletthez szükség szerint meg kell rendelni a Lehmann cserebetétet (09.71 oldal) és esetlegesen a rozettát (L00066)
a komplett tartalmát megtalálja a/az 09.104 oldalon

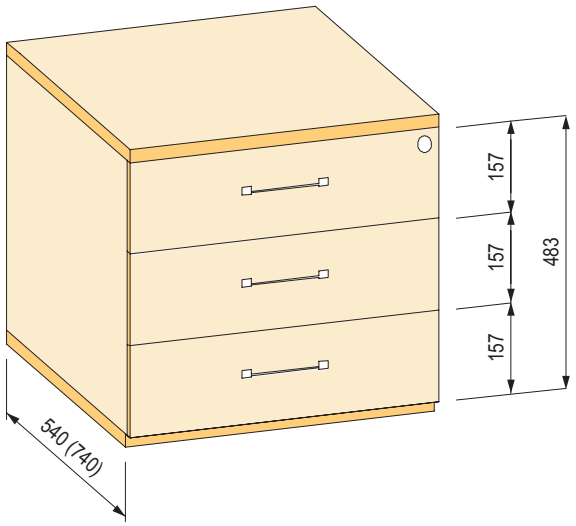

A komplettek önálló kóddal rendelkező részekből állnak össze és bonyolultabb összetételű berendezések egyszerű megrendelését szolgálják. Nem mindig vannak egy csomagba csomagolva.

BBP

irodai konténerek – egyes alkatrészek

6. típus – mélység 540 mm

- 3 fiók a konténer belső magasságáig 483 mm

a komplett kódja	fiók	fióksínkihúzás		csillapító teljes kihúzású fióksínekhez	reteszelő SVS rúd	zár	csavar
		jobbos	balos				
	3×	3×	3×	6×	1×	1×	12×
482335	**153781**	**308744**	**308743**	×	**481506**	**122965**	**153821**
482356	**153781**	**308744**	**308745**	×	**481506**	**122965**	**153821**
482358	**153781**	**153787**	**153786**	×	**481506**	**122965**	**153821**
482360	**153781**	**153787**	**153786**	**308749**	**481506**	**122965**	**153821**
482363	**153782**	**308744**	**308743**	×	**481506**	**122965**	**153821**
482365	**153782**	**308744**	**308745**	×	**481506**	**122965**	**153821**
482367	**153782**	**153787**	**153786**	×	**481506**	**122965**	**153821**
482369	**153782**	**153787**	**153786**	**308749**	**481506**	**122965**	**153821**
482371	**221366**	**308744**	**308743**	×	**481506**	**122965**	**153821**
482372	**221366**	**308744**	**308745**	×	**481506**	**122965**	**153821**
482373	**221366**	**153787**	**153786**	×	**481506**	**122965**	**153821**
482374	**221366**	**153787**	**153786**	**308749**	**481506**	**122965**	**153821**

a kompletthez szükség szerint Lehmann cserebetéttel (09.71 oldal) és esetlegesen rozettával (L00066) kell szállítani

6. típus – mélység 740 mm

- 3 fiók a konténer belső magasságáig 483 mm

a komplett kódja	fiók	fióksínkihúzás		csillapító teljes kihúzású fióksínekhez	reteszelő SVS rúd	zár	csavar
		jobbos	balos				
	3×	3×	3×	6×	1×	1×	12×
482355	**153804**	**308747**	**308746**	×	**481506**	**122965**	**153821**
482357	**153804**	**308747**	**308748**	×	**481506**	**122965**	**153821**
482359	**153804**	**153810**	**153809**	×	**481506**	**122965**	**153821**
482362	**153804**	**153810**	**153809**	**308749**	**481506**	**122965**	**153821**
482364	**153805**	**308747**	**308746**	×	**481506**	**122965**	**153821**
482366	**153805**	**308747**	**308748**	×	**481506**	**122965**	**153821**
482368	**153805**	**153810**	**153809**	×	**481506**	**122965**	**153821**
482370	**153805**	**153810**	**153809**	**308749**	**481506**	**122965**	**153821**

a kompletthez szükség szerint Lehmann cserebetéttel (09.71 oldal) és esetlegesen rozettával (L00066) kell szállítani

irodai konténerek – szettek

7. típus

4 fiók a konténer belső magasságáig 515 mm

fiók típusa	sín típusa	nyitás/zárás	szélesség 292 mm	szélesség 392 mm	
			mélységhez	mélységhez	
			540 mm	540 mm	740 mm
fém	részleges	behúzással	**356598**	**229211**	**229221**
		behúzással és csillapítással	**356599**	**229212**	**229222**
	teljes kihúzású fióksín	behúzással	**356600**	**229213**	**229224**
		behúzással és csillapítással	**356601**	**229219**	**229226**
műanyag	részleges	behúzással	×	**229215**	**229225**
		behúzással és csillapítással	×	**229216**	**229227**
	teljes kihúzású fióksín	behúzással	×	**229217**	**229228**
		behúzással és csillapítással	×	**229218**	**229229**

- 7-es típusú komplett csak az ORGA AER rendszerhez

a kompletthez szükség szerint meg kell rendelni a Lehmann cserebetétet (09.71 oldal) és esetlegesen a rozettát (L00066)
a komplett tartalmát megtalálja a/az 09.106 oldalon

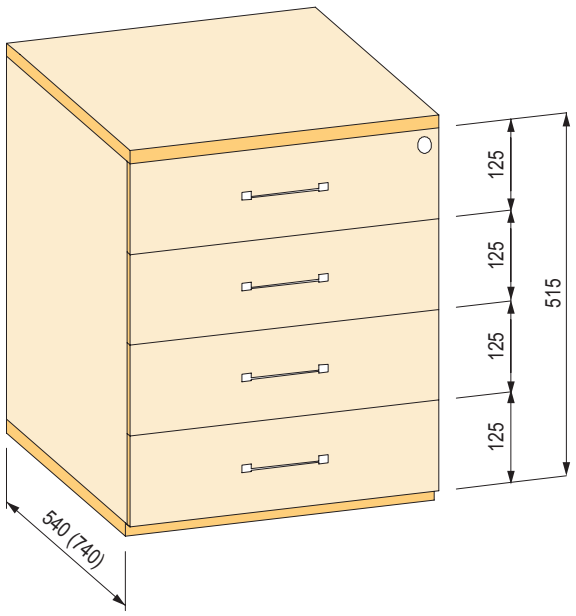

A komplettek önálló kóddal rendelkező részekből állnak össze és bonyolultabb összetételű berendezések egyszerű megrendelését szolgálják. Nem mindig vannak egy csomagba csomagolva.

7. típus – mélység 540 mm

- 4 fiók a konténer belső magasságáig 515 mm

a komplett kódja	fiók	fióksínkihúzás		csillapító teljes kihúzású fióksínekhez	reteszelő SVS rúd	zár	csavar
		jobbos	balos				
	4×	4×	4×	8×	1×	1×	16×
229211	**153781**	**308744**	**308743**	×	**228264**	**122965**	**153821**
229212	**153781**	**308744**	**308745**	×	**228264**	**122965**	**153821**
229213	**153781**	**153787**	**153786**	×	**228264**	**122965**	**153821**
229219	**153781**	**153787**	**153786**	**308749**	**228264**	**122965**	**153821**
229215	**153782**	**308744**	**308743**	×	**228264**	**122965**	**153822**
229216	**153782**	**308744**	**308745**	×	**228264**	**122965**	**153822**
229217	**153782**	**153787**	**153786**	×	**228264**	**122965**	**153822**
229218	**153782**	**153787**	**153786**	**308749**	**228264**	**122965**	**153822**
356598	**221366**	**308744**	**308743**	×	**228264**	**122965**	**153821**
356599	**221366**	**308744**	**308745**	×	**228264**	**122965**	**153821**
356600	**221366**	**153787**	**153786**	×	**228264**	**122965**	**153821**
356601	**221366**	**153787**	**153786**	**308749**	**228264**	**122965**	**153821**

a kompletthez szükség szerint Lehmann cserebetéttel (09.71 oldal) és esetlegesen rozettával (L00066) kell szállítani

7. típus – mélység 740 mm

- 4 fiók a konténer belső magasságáig 515 mm

a komplett kódja	fiók	fióksínkihúzás		csillapító teljes kihúzású fióksínekhez	reteszelő SVS rúd	zár	csavar
		jobbos	balos				
	4×	4×	4×	8×	1×	1×	16×
229221	**153804**	**308747**	**308746**	×	**228264**	**122965**	**153821**
229222	**153804**	**308747**	**308748**	×	**228264**	**122965**	**153821**
229224	**153804**	**153810**	**153809**	×	**228264**	**122965**	**153821**
229226	**153804**	**153810**	**153809**	**308749**	**228264**	**122965**	**153821**
229225	**153805**	**308747**	**308746**	×	**228264**	**122965**	**153822**
229227	**153805**	**308747**	**308748**	×	**228264**	**122965**	**153822**
229228	**153805**	**153810**	**153809**	×	**228264**	**122965**	**153822**
229229	**153805**	**153810**	**153809**	**308749**	**228264**	**122965**	**153822**

a kompletthez szükség szerint Lehmann cserebetéttel (09.71 oldal) és esetlegesen rozettával (L00066) kell szállítani

irodai konténerek – szettek

8. típus

4 fiók a konténer belső magasságáig 643 mm

fiók típusa	sín típusa	nyitás/zárás	szélesség 292 mm	szélesség 392 mm	
			mélységhez	mélységhez	
			540 mm	540 mm	740 mm
fém	részleges	behúzással	**356602**	**336574**	**336609**
		behúzással és csillapítással	**356603**	**336575**	**336610**
	teljes kihúzású fióksín	behúzással	**356604**	**336579**	**336611**
		behúzással és csillapítással	**356605**	**336597**	**336612**
műanyag	részleges	behúzással	×	**336599**	**336613**
		behúzással és csillapítással	×	**336600**	**336614**
	teljes kihúzású fióksín	behúzással	×	**336605**	**336615**
		behúzással és csillapítással	×	**336607**	**336616**

- 8-as típusú komplett csak az ORGA AER rendszerhez

a kompletthez szükség szerint meg kell rendelni a Lehmann cserebetétet (09.71 oldal) és esetlegesen a rozettát (L00066)
a komplett tartalmát megtalálja a/az 09.108 oldalon

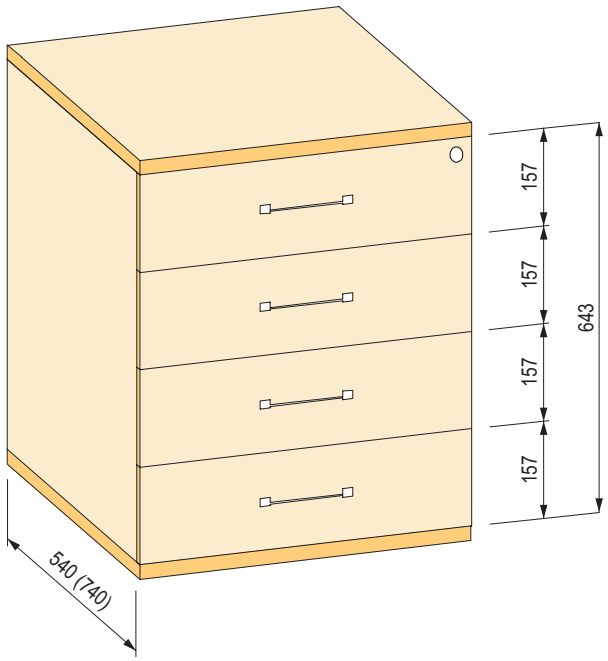

A komplettek önálló kóddal rendelkező részekből állnak össze és bonyolultabb összetételű berendezések egyszerű megrendelését szolgálják. Nem mindig vannak egy csomagba csomagolva.

BBP

irodai konténerek – egyes alkatrészek

8. típus – mélység 540 mm

- 4 fiók a konténer belső magasságáig 643 mm

a komplett kódja	fiók	fióksínkihúzás		csillapító teljes kihúzású fióksínekhez	reteszelő SVS rúd	zár	csavar
		jobbos	balos				
	4×	4×	4×	8×	1×	1×	16×
336574	**153781**	**308744**	**308743**	×	**232174**	**122965**	**153821**
336575	**153781**	**308744**	**308745**	×	**232174**	**122965**	**153821**
336579	**153781**	**153787**	**153786**	×	**232174**	**122965**	**153821**
336597	**153781**	**153787**	**153786**	**308749**	**232174**	**122965**	**153821**
336599	**153782**	**308744**	**308743**	×	**232174**	**122965**	**153822**
336600	**153782**	**308744**	**308745**	×	**232174**	**122965**	**153822**
336605	**153782**	**153787**	**153786**	×	**232174**	**122965**	**153822**
336607	**153782**	**153787**	**153786**	**308749**	**232174**	**122965**	**153822**
356602	**221366**	**308744**	**308743**	×	**232174**	**122965**	**153821**
356603	**221366**	**308744**	**308745**	×	**232174**	**122965**	**153821**
356604	**221366**	**153787**	**153786**	×	**232174**	**122965**	**153821**
356605	**221366**	**153787**	**153786**	**308749**	**232174**	**122965**	**153821**

a kompletthez szükség szerint Lehmann cserebetéttel (09.71 oldal) és esetlegesen rozettával (L00066) kell szállítani

8. típus – mélység 740 mm

- 4 fiók a konténer belső magasságáig 643 mm

a komplett kódja	fiók	fióksínkihúzás		csillapító teljes kihúzású fióksínekhez	reteszelő SVS rúd	zár	csavar
		jobbos	balos				
	4×	4×	4×	8×	1×	1×	16×
336609	**153804**	**308747**	**308746**	×	**232174**	**122965**	**153821**
336610	**153804**	**308747**	**308748**	×	**232174**	**122965**	**153821**
336611	**153804**	**153810**	**153809**	×	**232174**	**122965**	**153821**
336612	**153804**	**153810**	**153809**	**308749**	**232174**	**122965**	**153821**
336613	**153805**	**308747**	**308746**	×	**232174**	**122965**	**153822**
336614	**153805**	**308747**	**308748**	×	**232174**	**122965**	**153822**
336615	**153805**	**153810**	**153809**	×	**232174**	**122965**	**153822**
336616	**153805**	**153810**	**153809**	**308749**	**232174**	**122965**	**153822**

a kompletthez szükség szerint Lehmann cserebetéttel (09.71 oldal) és esetlegesen rozettával (L00066) kell szállítani

irodai konténerek – szettek

9. típus

Írószertartó és 4 fiók a konténer belső magasságáig 652 mm

fiók típusa	sín típusa	nyitás/zárás	szélesség 292 mm	szélesség 392 mm	
			mélységhez	mélységhez	
			540 mm	540 mm	740 mm
fém	részleges	behúzással	**356594**	**196139**	**196147**
		behúzással és csillapítással	**356595**	**196140**	**196148**
		fogantyú nélküli nyitás	×	**351935**	×
	teljes kihúzású fióksín	behúzással	**356596**	**196141**	**196149**
		behúzással és csillapítással	**356597**	**196142**	**196150**
műanyag	részleges	behúzással	×	**196143**	**196151**
		behúzással és csillapítással	×	**196144**	**196152**
		fogantyú nélküli nyitás	×	**351937**	×
	teljes kihúzású fióksín	behúzással	×	**196145**	**196153**
		behúzással és csillapítással	×	**196146**	**196154**

a kompletthez szükség szerint meg kell rendelni a Lehmann cserebetétet (09.71 oldal) és esetlegesen a rozettát (L00066)
a komplett tartalmát megtalálja a/az 09.110 oldalon

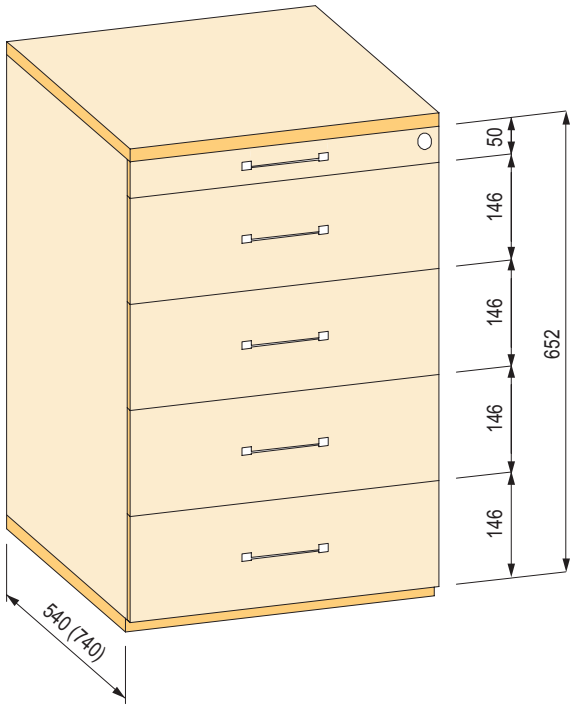

A komplettek önálló kóddal rendelkező részekből állnak össze és bonyolultabb összetételű berendezések egyszerű megrendelését szolgálják. Nem mindig vannak egy csomagba csomagolva.

BBP

irodai konténerek – egyes alkatrészek

9. típus – mélység 540 mm

- írószertartó és 4 fiók a konténer belső magasságáig 652 mm

a komplett kódja	fiók	fióksínkihúzás		csillapító teljes kihúzású fióksínekhez	írószertartó	írószertartó-kihúzás		reteszelő SVS rúd	zár	csavar	zárócsap
		jobbos	balos			jobbos	balos				
	4×	4×	4×	8×	1×	1×	1×	1×	1×	16×	3×
196139	**153781**	**308744**	**308743**		**497989**	**504231**	**504232**	**176242**	**L00087**	**153821**	× [1]
196140	**153781**	**308744**	**308745**	×	**497989**	**504231**	**504234**	**176242**	**L00087**	**153821**	× [1]
196141	**153781**	**153787**	**153786**	×	**497989**	**504231**	**504232**	**176242**	**L00087**	**153821**	× [1]
196142	**153781**	**153787**	**153786**	**308749**	**497989**	**504231**	**504234**	**176242**	**L00087**	**153821**	× [1]
196143	**153782**	**308744**	**308743**	×	**497989**	**504231**	**504232**	**176242**	**L00087**	**153822**	× [1]
196144	**153782**	**308744**	**308745**	×	**497989**	**504231**	**504234**	**176242**	**L00087**	**153822**	× [1]
196145	**153782**	**153787**	**153786**	×	**497989**	**504231**	**504232**	**176242**	**L00087**	**153822**	× [1]
196146	**153782**	**153787**	**153786**	**308749**	**497989**	**504231**	**504234**	**176242**	**L00087**	**153822**	× [1]
351935	**351776**	**351779**	**351778**	×	**497989**	**497991**	**497992**	**176242**	**352505**	**153821**	**351782**
351937	**351777**	**351779**	**351778**	×	**497989**	**497991**	**497992**	**176242**	**352505**	**153822**	**351782**
356594	**221366**	**308744**	**308743**	×	**308735**	**504231**	**504232**	**176242**	**L00087**	**153821**	× [1]
356595	**221366**	**308744**	**308745**	×	**308735**	**504231**	**504234**	**176242**	**L00087**	**153821**	× [1]
356596	**221366**	**153787**	**153786**	×	**308735**	**504231**	**504232**	**176242**	**L00087**	**153821**	× [1]
356597	**221366**	**153787**	**153786**	**308749**	**308735**	**504231**	**504234**	**176242**	**L00087**	**153821**	× [1]

a kompletthez szükség szerint Lehmann cserebetéttel (09.71 oldal) és esetlegesen rozettával (L00066) kell szállítani

[1] a zárócsap már fel van szerelve az aljzatra

9. típus – mélység 740 mm

- írószertartó és 4 fiók a konténer belső magasságáig 652 mm

a komplett kódja	fiók	fióksínkihúzás		csillapító teljes kihúzású fióksínekhez	írószertartó	írószertartó-kihúzás		reteszelő SVS rúd	zár	csavar
		jobbos	balos			jobbos	balos			
	4×	4×	4×	8×	1×	1×	1×	1×	1×	16×
196147	**153804**	**308747**	**308746**	×	**497989**	**504231**	**504232**	**176242**	**L00087**	**153821**
196148	**153804**	**308747**	**308748**	×	**497989**	**504231**	**504234**	**176242**	**L00087**	**153821**
196149	**153804**	**153810**	**153809**	×	**497989**	**504231**	**504232**	**176242**	**L00087**	**153821**
196150	**153804**	**153810**	**153809**	**308749**	**497989**	**504231**	**504234**	**176242**	**L00087**	**153821**
196151	**153805**	**308747**	**308746**	×	**497989**	**504231**	**504232**	**176242**	**L00087**	**153822**
196152	**153805**	**308747**	**308748**	×	**497989**	**504231**	**504234**	**176242**	**L00087**	**153822**
196153	**153805**	**153810**	**153809**	×	**497989**	**504231**	**504232**	**176242**	**L00087**	**153822**
196154	**153805**	**153810**	**153809**	**308749**	**497989**	**504231**	**504234**	**176242**	**L00087**	**153822**

a kompletthez szükség szerint Lehmann cserebetéttel (09.71 oldal) és esetlegesen rozettával (L00066) kell szállítani

univerzális központi zárrúd

LEHMANN

Központi zárrúd szett egyedi méretezésű konténerek gyártásához

Az univerzális készlet a saját SVS3 központi zárrudak elkészítésére szolgál a saját tervezésű konténerhez. Mindössze össze kell szerelni az SVS3 központi zárrudat, miközben megtartja a 32 mm-es magasságot.A szett tehát univerzális, de számos feltételt be kell tartani, amelyeket a rúd műszaki kialakítása határoz meg.

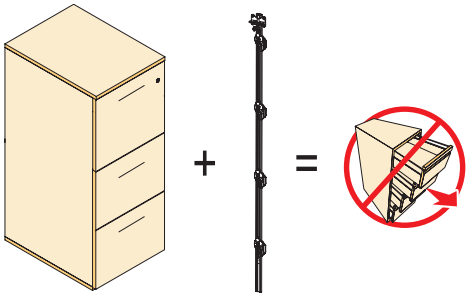

Főbb jellemzői:

- lehetőség saját tervezésű konténer készítésére
- a konténer belső szélessége 392 és 292 mm
- ORGA AER és TIP AER sorozathoz
- a 32 mm-es magasságot be kell tartani
- a központi zárrudak egyszerű kiszámítása és összeszerelése
- a készlet magában foglal egy zármegoldást, amely akár 6 fiókot is képes lezárni egészen 1000 mm-es belső magasságig
- két szett közül választhat:
  - konténerekhez írószertartóval
  - konténerekhez írószertartó nélkül

kód	leírás
353593	SVS3 csomag BBP konténerekhez írószertartóval
353595	SVS3 csomag BBP konténerekhez írószertartó nélkül

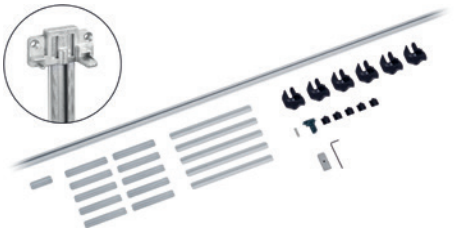

353593

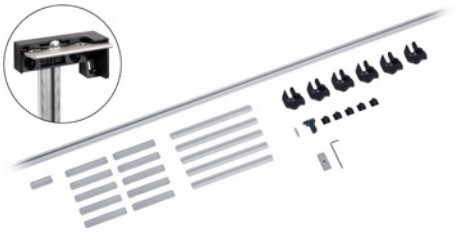

353595

Használati utasítás:

1. az ügyfél rendelését 32 mm-es magassághoz kell igazítani
2. a fiók elülső magasságának kiszámítása
3. a rúd lerövidítése a konténer belső magassága szerint
4. a központi zárrudak felszerelése egyedi alkatrészekkel
5. a konténer felborulás elleni védelmének működésének kipróbálása
6. szerelés

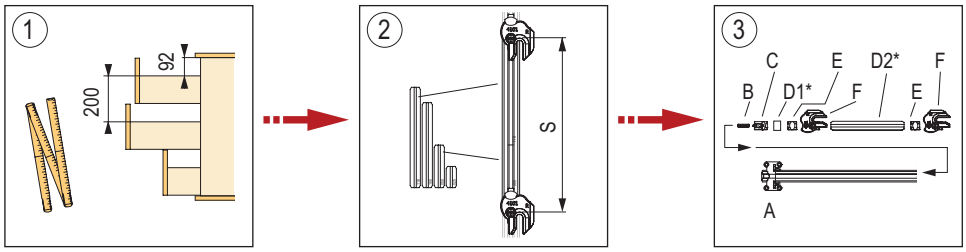

A fent említett szett csak a központi zárrudat tartalmazza.

Továbbá szükséges megvásárolni:

- zár – SVS3 csomaghoz 353593 írószertartóval L00087 zárral fogantyús / fogantyúprofilos változathoz
  – SVS3 csomaghoz 353593 írószertartóval 352505 zárral fogantyú nélkül nyitható változathoz
  – SVS3 csomaghoz 353595 írószertartó nélkül zár 122965
- rozetta L00066

- hengerzárbetéttel – 09.71 o.
- műanyag vagy fém fiókok – 09.89 o.
- fióksínek – 09.90 o.
- írószertartó fióksínnel konténeres változathoz írószertartóval – 09.91 o.
- csavarok az előlap rögzítéséhez – 09.91 o.

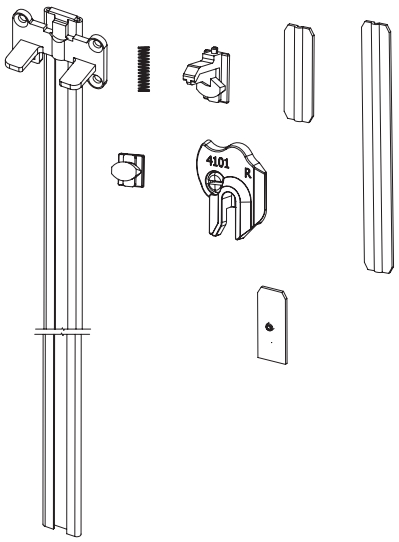

Egyéb választható tartozékok

- belső válaszfalak – 09.90 o.
- adapter függeszthető irattartóra – 09.91 o.
- rögzítő elem magas frontú fiókra– 09.91 o.
- írószertartó fiókokba való behelyezéshez – 09.91 o.

BBP

OrgaWork fiók, asztallap alá szerelhető

- bármilyen asztallap alá alkalmas, a rugalmas rögzítőrendszernek köszönhetően
- ideális állítható magasságú asztalokhoz
- a fiók forgó előlapjának köszönhetően a fiók az asztal jobb és bal oldalára szerelhető
- a fiók alja csúszásgátló kezeléssel
- teljes kihúzás csillapítással
- könnyen karbantartható karcolásálló felülettel
- Lehmann zárat tartalmaz



kód	leírás	szín
402767	fiók teljes kihúzással és behúzással	fehér
402768		fekete
402770	távtartóelemek szettje a fiókhoz	fehér
402771		fekete

- asztalokhoz használható, az összekötő rúd 50 mm maximális magasságával
- belső méretek: szélesség 305 × mélység 345 × magasság 40 mm
- külső méretek: szélesség 430 × mélység 410 × magasság 70 mm
- teljes kihúzású fióksín csillapítással
- a Lehmann zár a csomag tartalma
- távtartó elem szett tartalma:
  - 1 db elülső távtartó elem, magassága 53 mm
  - 2 db hátsó távtartó, magassága 53 mm
  - 6 db csavar, 4,5 × 70 mm, az asztallapra történő felszereléshez
- max. 2 fiók egymás feletti csatlakoztatásának lehetősége
- használjon 4 × 30 mm-es csavarokat (nem a csomagolás tartozéka) két fiók egymás fölötti összekapcsolásához

a cserélhető zárbetétet külön kell megvenni, lásd a/az 09.71 oldalon

reddot winner 2020









függeszthető irattartók – egyedi alkatrészek

BBP

Orga Aer

- Az Orga Aer rendszer függesztőkeretei és széles fiókjai a lehetőségek széles skáláját kínálják a szekrények és az irattartók területén
- a szekrényfelszerelések nem szabványos méretben is szállíthatók a beszállítói feltételektől függően
- mindig minden úgy van szervezve, hogy az átláthatósággal együtt a dizájn és a minőség is kitűnjön
- az Orga Aer rendszer az SVS3 reteszelő rúdnak köszönhetően védett az irattartó felborulása ellen
- alkalmas függeszthető elemekhez és iratszekrényekhez, amelyek a felfüggesztésre tartalmaznak kampót (általában beszerezhetőek, pl. papírüzletben)



Szekrényfiókok és keretek

kód	belső szélesség (mm)	mélység (mm)	leírás
153811	762	390	fém keret szekrényekhez a felfüggesztett irattartókra
153812			fém szekrényfiók LFFL aljjal
394745	412	540	fém keret szekrényekhez a felfüggesztett irattartókra
394746		390	

- 762 szélesség esetén 8 db csavarra (153821) van szükség az elülső rész rögzítéséhez
- 412 szélesség esetén 4 db csavarra (153821) van szükség az elülső rész rögzítéséhez



394746



153811

Teljes kihúzású fióksínek szekrényfiókok és keretek számára

kód	hossz (mm)	teherbírás (kg)	leírás
503412	390	60	balos behúzással és csillapítással
503413			jobbos behúzással és csillapítással
503414	540	65	balos behúzással és csillapítással
503415			jobbos behúzással és csillapítással



Elosztás 390 mm-es felfüggesztett regisztermélységhez

kód	leírás
153815	fém elosztás

- az irattartók felfüggesztésére szolgáló keret két részre osztására szolgál
- ennek a felosztásnak köszönhetően az irattartók hosszában és keresztben is felakaszthatók



Rögzítő elem magas frontú fiókra

kód	leírás
153816	fém rögzítő elem

- a felerősítő elem a magas előlapú szekrényfiókok és a felfüggesztett irattartók megerősítésére szolgál
- darabonként csomagolva (egy fiókhoz vagy kerethez 2 darab felerősítő elem szükséges)





Pléhlemez a belső válaszfal rögzítéséhez

kód	leírás
389844	perforált pléhlemez

- a perforált pléhlemezek a felosztás megerősítésére szolgálnak (kód 389846)
- két perforált pléhlemez van a fiókba helyezve belülről, egy köztes válaszfal (kód: 389846) van beillesztve közéjük, így biztosítva őket



BBP

függeszthető irattartók – egyedi alkatrészek

Alapvető belső felosztás

kód	leírás
389846	a szekrényfiókok alapfelosztása

- az elosztó felerősítésére pléhlemezeket kell használni kód 389844



Belső válaszfalak

kód	leírás
389859	fém elosztás A5 (hossz 212 mm)
389860	fém elosztás A6 (hossz 152 mm)



Keretfedelek

kód	leírás
153823	műanyag középső fedél fiókokhoz és keretekhez
153824	műanyag balos fedél fiókokhoz és keretekhez
153825	műanyag jobbos fedél fiókokhoz és keretekhez

- csak a fiókok és keretek előlapjának fedésére szolgál, ha ajtókkal ellátott szekrényben használják (fiókok előlapja nélkül)
- a jobb és a bal oldali alkatrészek 762 és 412 mm belső szélességű változatokhoz készültek
- a középső rész a 762 mm-es változathoz készült, 412 mm-es belső szélességnél le kell rövidíteni



függeszthető irattartó szekrényekbe – szettek

R3 típus

kód	belső szélesség (mm)	mélység (mm)	csillapítás	előlap magassága (mm)	belső magasság (mm)	fiókok száma
283884	762	390	igen	357	1076	3
283885			nem			
394750	412		igen			
394753			nem			
394757		540	igen			
394758			nem			

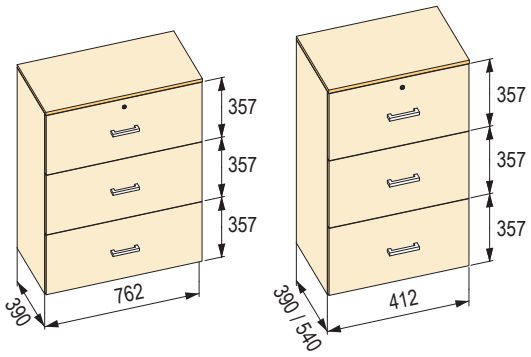

A szettek egyes összetevőinek áttekintő táblázata

kód szett	keret	keretkihúzók		csillapító befúrásra	hosszanti elosztás	rögzítő elemek előlappal	reteszelő SVS rúd		tolórudas zár	rúd tolórudas zárhoz	tolórúdvezető
		balos	jobbos				bal	jobb			
	3×	3×	3×	6×	3×	6×	1×	1×	1×	2×	2×
283884	**153811**	**503412**	**503413**	**308749**	**153815**	**153816**	**176244**	**176243**	**180983**	**181173**	**L00031**
283885				×							
394750	**394746**			**308749**	×					**394741**	
394753				×							
394757	**394745**	**503414**	**503415**	**308749**							
394758				×							

- a kompletthez szükség szerint Lehmann cserebetéttel (09.71 oldal) és esetlegesen rozettával (L00066) kell szállítani
- a csavarokat (kód: 153821) szükség szerint külön szállítjuk
- egy fiókhoz 8 csavar szükséges

A komplettek önálló kóddal rendelkező részekből állnak össze és bonyolultabb összetételű berendezések egyszerű megrendelését szolgálják. Nem mindig vannak egy csomagba csomagolva.

BBP

függeszthető irattartó szekrényekbe – szettek

R4 típus

kód	belső szélesség (mm)	mélység (mm)	csillapítás	előlap magassága (mm)	belső magasság (mm)	fiókok száma
283882	762	390	igen	317	1276	4
283883			nem			
394754	412		igen			
394756			nem			
394759		540	igen			
394760			nem			

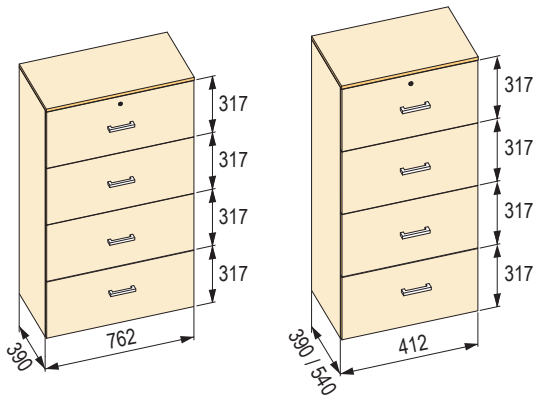

A szettek egyes összetevőinek áttekintő táblázata

kód szett	keret	keretkihúzók		csillapító befúrásra	hosszanti elosztás	rögzítő elemek előlappal	reteszelő SVS rúd		tolórudas zár	rúd tolórudas zárhoz	tolórúdvezető
		balos	jobbos				bal	jobb			
	4×	4×	4×	8×	4×	8×	1×	1×	1×	2×	2×
283882	**153811**	**503412**	**503413**	**308749**	**153815**	**153816**	**352514**	**352515**	**180983**	**181173**	**L00031**
283883				×							
394754	**394746**			**308749**	×					**394741**	
394756				×							
394759	**394745**	**503414**	**503415**	**308749**							
394760				×							

- a kompletthez szükség szerint Lehmann cserebetéttel (09.71 oldal) és esetlegesen rozettával (L00066) kell szállítani
- a csavarokat (kód: 153821) szükség szerint külön szállítjuk
- egy fiókhoz 8 csavar szükséges

A komplettek önálló kóddal rendelkező részekből állnak össze és bonyolultabb összetételű berendezések egyszerű megrendelését szolgálják. Nem mindig vannak egy csomagba csomagolva.

kábelkivezetők

Fém, csillapított zárással

kód	külső méret (mm)	szín	szerelési nyílás (mm)
353350	200 × 90	csiszolt alumínium	78 × 188
353351		fehér matt	
353352		szálcsiszolt fekete	
353354	300 × 90	csiszolt alumínium	78 × 288
353355		fehér matt	
353356		szálcsiszolt fekete	

- magasság 28 mm
- dizájnos kialakítás
- alumínium anyag



Fém, csillapított zárás nélkül

kód	külső méret (mm)	szín	szerelési nyílás (mm)
495485	100 × 100	fehér	82 × 84
495486		alumínium	
495487		fekete	
495488	100 × 240	fehér	82 × 224
495490		alumínium	
495491		fekete	
495492	100 × 300	fehér	82 × 284
495493		alumínium	
495495		fekete	

- magasság 29 mm
- az alumínium kábelvezető alapmodellje
- alumínium anyag



Műanyag Light

kód	külső méret (mm)	szín
229452	261 × 117	ezüst, RAL 9006
229454		fekete, RAL 9005

- magasság 25 mm
- a szerelőnyílás mérete 252 × 107 mm, a sarkok sugara 12 mm
- anyag: műanyag
- porfogó kefe nélkül



kábelkivezetők

Fém

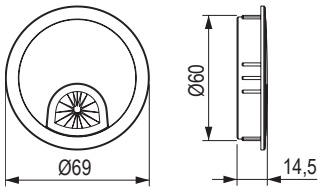





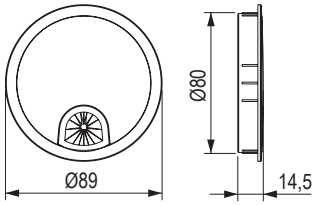



kód	szerelési nyílás átmérője (mm)	szín
495497	60	csiszolt acél
495498		alumínium
495499		fekete
495500	80	csiszolt acél
495501		alumínium
495502		fekete

Műanyag



Ø60 – 130823



Ø80 – 494431



dió



nyírfa / juhar



ezüst



éger



fehér



világosszürke



bükk



barna



fekete



cseresznye



világos bükk

kód	szerelési nyílás átmérője (mm)	szín
11345	60	dió
11346		nyírfa / juhar
11347		ezüst
11348		éger
84401		fehér
84402		világosszürke
84403		bükk
84404		barna
84405		fekete
84406		cseresznye
130823		világos bükk
494432	80	dió
494431		nyírfa / juhar
494429		ezüst
494428		éger
494433		fehér
494434		világosszürke
494435		bükk
494437		barna
494438		fekete
494436		cseresznye
494439		világos bükk

kábelvezetés

Kábelcsatorna kétoldalas

méret (mm)	szín		
	ezüst	fehér	fekete
580 × 55	**217891**	**220021**	**219515**
980 × 55	**217892**	**220022**	**219516**

- rögzítés az asztallap alja felől csavarokkal
- anyaga: acél

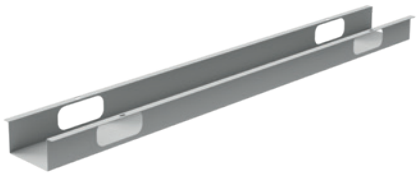

Kábelrögzítő elem

kód	leírás
403109	egyoldalas
403111	kétoldalas

- anyag: műanyag

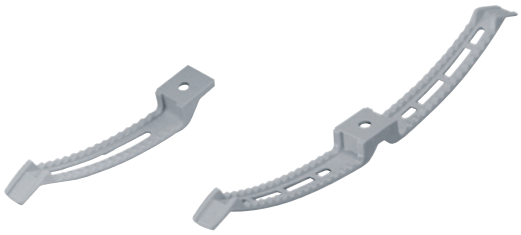

Függőleges kábelvezetés

kód	szín	hossz (mm)
132293	alumínium	790
132294	antracit	790
353378	alumínium	1400

- a hossza igény szerint állítható
- az alsó részt a nagy súlya miatt nem kell lehorgonyozni



Kábelcsatorna – egyoldalas

méret (mm)	szín		
	ezüst	fehér	fekete
1050 × 72	**217642**	**219773**	**219267**

- rögzítés az asztallap alja felől csavarokkal
- anyaga: acél



Kábelkapcsok és rögzítő elemek

kód	típus	szín	max. kábelátmérő-höz (mm)
494773	rugós	fekete	9
494774		natúr fehér	
494775	mini	fekete	5,6
494776		natúr fehér	
494777	midi	fekete	15,8
494778		natúr fehér	

- kábelek rögzítéséhez és elvezetéséhez a bútorok belsejében
- anyag: poliamid



494773



494775



494777

494774

494776

494778

kábelvezetés

10

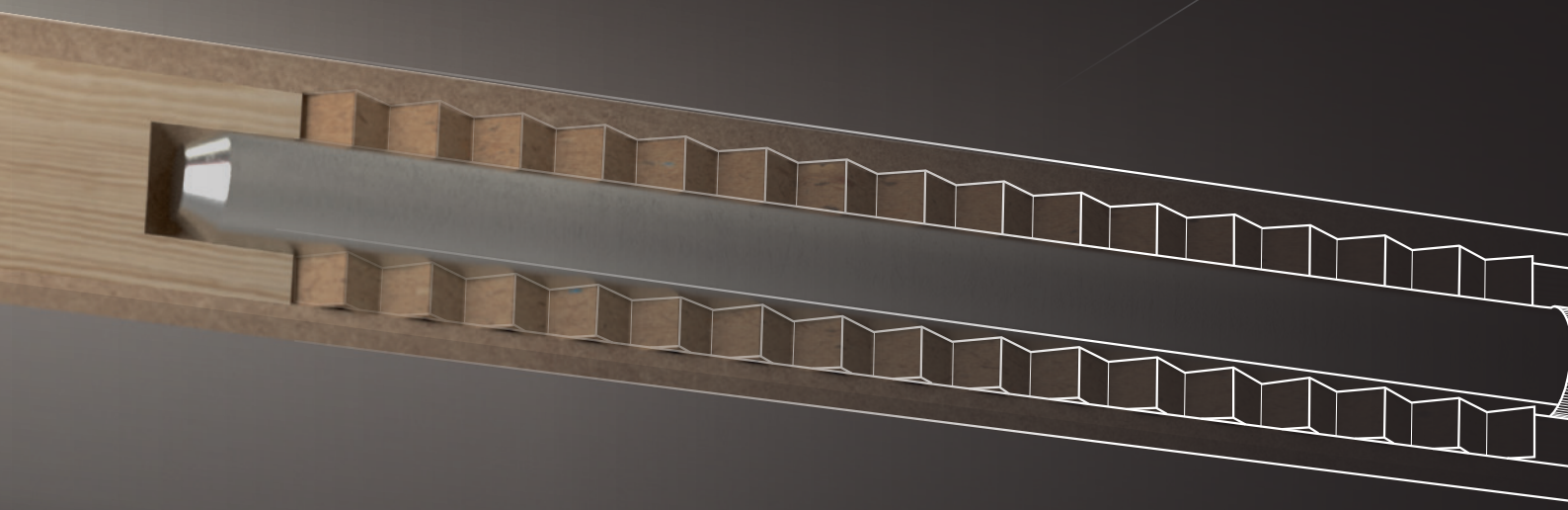

összekötő vasalat

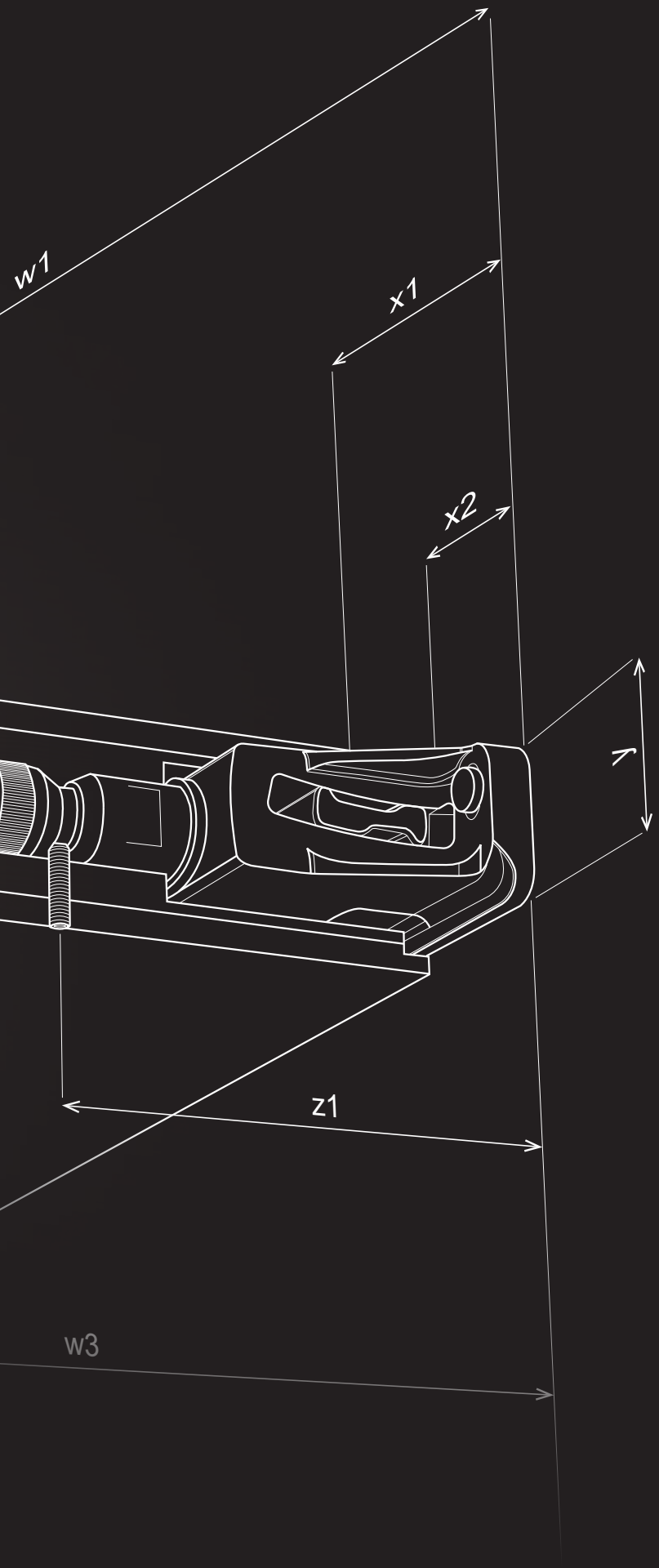

BEMUTATÓ VASALATOK A PARTNEREINKNÉL

Jöjjön el és nézze meg viszonteladó partnereinknél, akik megmutatják és tanácsot adnak a választással kapcsolatban.

DÉMOS24PLUS

A portál vásárlásra, megrendelések áttekintésére, rendelések leadására, módositására, és állapotuk ellenőrzésére szolgál, valamint raktárkészlet és árakra vonatkozó információk mellett még sok minden másról is értesülhetünk egy helyen.

TANÁCSADÁS

Tanácstalan a vasalatok és a szerelés kiválasztásával kapcsolatban? Hívja ügyfélszolgálatunkat a 06 1 445 3730 telefonszámon, vagy írjon a megrendelesek@demos-trade.com címre, és örömmel adunk Önnek tanácsot.

HÁZHOZSZÁLLÍTÁS

Minden megrendelést akár két napon belül kézbesítünk Önnek.

tartalom

tartalom

	**Csavar**	Strong Spax	**10.19 – 10.21 o.** **10.9 – 10.12 o.**
	**Excenteres vasalat**	Strong Hettich	**10.43 o.** **10.81 – 10.86 o.**
	**Polc alátámasztás**	Strong Italiana Ferramenta Hettich	**10.54 – 10.55 o.** **10.50 – 10.51, 10.53 o.** **10.56 – 10.61 O.** **10.89 – 10.90 o.**
	**Rejtett polctartók**	Italiana Ferramenta	**10.64 – 10.71 o.**
	**Munkalapokra**		**10.41 – 10.42, 10.87 o.**
	**Teraszokra**	Spax	**10.13 – 10.17 o.**
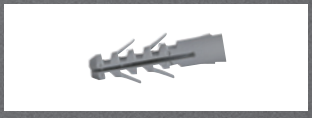	**Tiplik**		**10.25 – 10.26 o.**
	**Csavarok és rögzítők takarósapkái**		**10.27 – 10.32 o.**
	**Csapok és lamellák**	Strong Knapp	**10.34 o.** **10.33, 10.35 – 10.36 o.**
	**Függesztővasalat**		**10.101 – 10.108 o.**
	**Ágyakhoz**		**10.110 o.**
	**Összekőtők és végzárók munkalapokhoz**		**10.115 o.**
	**WC kabin vasalatok**		**10.117 o.**

Mi van ebben a fejezetben?

A gyártók, termékek vagy fontos értékek rövid bemutatása a következő fejezetből.

A fejezetben **Strong, Spax, Knapp, Italiana Ferramenta** termékeket találsz. Termékcsaládok szerint vannak rendezve (csavarok, összekötő elemek, polctartók stb.).

Néhány kifejezés magyarázata

Strong összekötő vasalatok

Vasalatok, amelyekben megbízhat, a jó ár garantált minőséggel párosítva. A Strong termékcsaládban a csavaroktól kezdve, a polctámaszokon át, az excenteres összekötő vasalatokig mindent megtalál.

Spax csavarok

Az egyedülálló 4CUT négyszögletes keresztmetszetű hegynek köszönhetően nincs szükség az alkatrész előfúrására, a SPAX csavarok használata jelentősen csökkenti az anyagrepedés lehetőségét az éleknél, és sokkal könnyebben becsavarozhatók. A Wirox speciális felületkezelés jelentősen meghosszabbítja a korrózióállóságot.

Italiana Ferramenta vasalatok

A bevett sztereotípia szerint az olasz dolgok szépek, de gyenge minőségűek. Az Italiana Ferramenta minden tekintetben kiforgatja ezt a sztereotípiát. Vasalataik csúcsminőségűek, gyakran nyernek különböző díjakat az innovatív megoldásokért, és rengeteg időt és fáradtságot takarítanak meg.

Knapp

Az osztrák KNAPP cég, amely az összekötő vasalatokra, különösen a lamellákra specializálódott, mindössze 35 év alatt küzdötte fel magát az iparág vezetői közé. Vasalataik egyik előnye például az, hogy használatukhoz nincs szükség speciális szerszámokra. Termékeik magas minősége természetes.

Excenteres vasalatok Hettich

Nagyon népszerű vasalat, különösen a lapraszerelt bútorokat gyártók körében. A vasalatok, ahogy a Hettich cég is, híresek minőségükről és könnyű szerelhetőségükről. A végfelhasználó számára nagyszerű hír, hogy a vasalatok többszöri használatot is kibírnak.

Polc-alátámasztások

A polctámaszok egyszerű és nem túl érdekes választéknak tűnnek. Ennek az ellenkezője igaz, a polctámaszok a bútor érdekes és fontos szerkezeti és biztonsági elemei lehetnek. Győződjön meg erről ebben a fejezetben található polctartók széles választékában. A fekete változatok is kínálatunkba kerülnek.

01 02 03 04 05 06 07 08 09 10 11 12 13 14 15 16 17

Milyenek a TOP termékek?

Összeállítottunk Önnek egy válogatást a legérdekesebb termékekből, amelyeket a katalógusban talál.

A lamellákat szerszámok nélkül!

10.33

Jól hangzik, nem igaz? Csak egy kicsit túloztunk, a KNAPP lamellák használatához szüksége lesz szerszámra, de egy klasszikus lamellamaró vagy sarokcsiszoló is megteszi.



További újdonságok a fejezetben



Libra H11 alsó szekrények felfüggesztése

Eredeti megoldás, amely mindenképpen megérdemli az Ön figyelmét. Az alsó szekrények felfüggesztése mindig érdekes kihívás. A Libra H11 megkönnyíti a dolgot.

10.99

összekötő vasalat

10

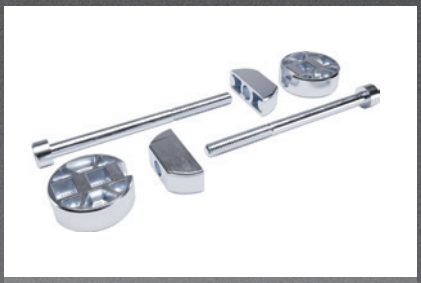

Rögzítse össze a munkalapokat

A munkalapok összekapcsolására szolgáló egyszerű vasalatoknak mindenki örül majd, aki azon töri a fejét, hogyan húzza össze a kompakt munkalapokat. A 8 mm-es fúratmélységű Italiana Ferramenta vasalatai képezik a legkézenfekvőbb választást.

10,42

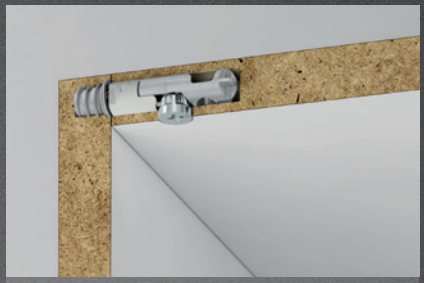

A Target egy intelligens termék

A Target vasalatok ugyanúgy működnek, mint az alkatrészek összekapcsolására szolgáló excenteres vasalatok, de velük ellentétben ezek a bútorokban gyakorlatilag láthatatlanok. Gyorsabban összeszerelhető és ugyanolyan erősen tart.

10.45



Diszkrét segítő

Az állítható függesztő vasalatoknak egy hibájuk van. Viszonylag masszívak, és a szekrény belsejében nem mutatnak túl jól. Ez nem vonatkozik a Strong vasalatokra, amelyek diszkrétek, de ez nem megy a funkcionalitásuk kárára.

10.103



Fekete matt

Fekete matt mi? Fekete matt profil a munkalapok összekötéséhez vagy befejezéséhez. A sötét, követ imitáló vagy egyszerűen fekete lapokon eltűnik, és nem zavarja az elvégzett munka összbenyomását.

10.116



Vasalatok kabinokhoz

Ebben a fejezetben megtalálja a kompakt lapokból készült kabinok összeszereléséhez szükséges összes vasalatot is. Lábak, csatlakozó elemek, profilok, fogantyúk stb...

10.117

Az új termékekről szóló videók és további információk itt találhatók:

01
02 13
03
04 14
05
06
15
07
08
09 16
10
11 17
12

beltéri csavarok

Univerzális használatra

- 4CUT hegy – előfúrás nélküli használat (a legtöbb anyaghoz 1])
- a különleges profilú hegy szögletes keresztmetszettel és hullámos menettel meggyorsítja a csavarozást és csökkenti a csavaráshoz szükséges erőt
- sokkal kisebb az anyagrepedés lehetősége az éleknél
- mindez gyorsabb és minőségibb munkát, hosszabb akkumulátor-élettartamot és a bitek mérsékeltebb kopását jelenti
- a multi fej biztosítja, hogy a csavarozás környezete minimálisan sérüljön, fém testek rögzítésekor csökkenti a csavar túlhúzásának lehetőségét
- a Wirox felületkezelés 20-szor nagyobb korrózióállóságot biztosít a hagyományos csavarokhoz képest
- tökéletesen illeszkedő bitek



Különleges tulajdonságok:

A Pozidrive vagy Torx továbbfejlesztett horony

B fehér cink felületkezelés (Wirox) – nagyobb korrózióállóság, káros krómtól mentes

Előnyök:

1 hegyes csúcs és négyzet alakú keresztmetszet az egyszerű és gyors csavarozás érdekében

2 hullámos menet – könnyű futás a hullámos rostszál egyengetés miatt

3 fej alatti hornyok – a fej bemarása az anyagba a környező terület minimális károsodásával, fém elemek rögzítésekor jelentősen csökkenti a csavar átfordulásának lehetőségét


tökéletesen illeszkedő bitek


a multifej nem forog


hullámos menet


négyszögletű keresztmetszet

Spax M



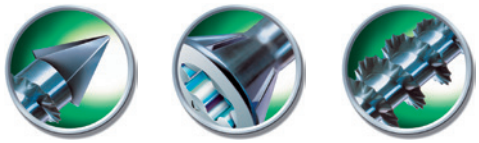

WIROX

méret (d1) (mm)	kód	teljes hossz (Ls) (mm)	menethossz (LgV) (mm)	a fej külső átmérője (dk) (mm)	bit
3,5 × 40 / 28 részleges csavarmenet	**372150**	40	28	6	T15
3,5 × 45 / 30 részleges csavarmenet	**372152**	45	30	6	T15
3,5 × 50 / 35 részleges csavarmenet	**372153**	50	35	6	T15
4,0 × 40 / 28 részleges csavarmenet	**372154**	40	28	7	T20
4,0 × 45 / 30 részleges csavarmenet	**372155**	45	30	7	T20
4,0 × 50 / 35 részleges csavarmenet	**360297**	50	35	7	T20
4,0 × 60 / 40 részleges csavarmenet	**360298**	60	40	7	T20
4,5 × 45 / 30 részleges csavarmenet	**372156**	45	30	8	T20
4,5 × 50 / 35 részleges csavarmenet	**362693**	50	35	8	T20

- a 4,5 × 50-es méret ideális LTD csatlakozásokhoz

[1] egyes anyagok előfúrást igényelhetnek, javasoljuk, hogy előtte próbálja ki

- különösen alkalmas MDF-lapokhoz
- előfúrás nélkül[1], csökkentve az anyag törésének és kidomborodásának a kockázatát
- CUT hegy hullámos menettel a könnyű befúrás érdekében
- speciális, keskeny fej 75°-os szögben, maróhoronnyal a tiszta bemélyedésekhez
- részleges csavarmenet a felső rész behúzásához
- a Wirox felületkezelés 20-szor nagyobb korrózióállóságot biztosít a hagyományos csavarokhoz képest
- a fenti előnyök kombinálva a T-Star plus vájattal
- a tökéletes működés érdekében javasoljuk, hogy eredeti T-Star plus biteket használjon
- a speciális horony biztosítja az erő jobb összpontosítását és átvitelét, megakadályozza az elcsúszást oldalirányú nyomás esetén
- a hagyományos Torx bitekkel való munka nem teszi lehetővé a javított vájat teljes kihasználását
- a rögzítő helyettesítésére is használják

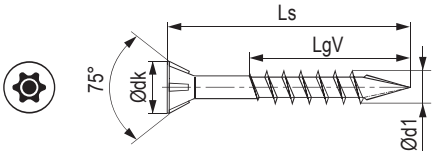

[1] a részmenet különösen alkalmas két elem összecsavarozására

T-STAR plus

méret (d1) (mm)	kód	teljes hossz (Ls) (mm)	menet-hossz (LgV) (mm)	a fej külső átmérője (dk) (mm)
3,0 × 12	387885	12	10	6
3,0 × 16	**367816**	16	14	6
3,0 × 20	**376304**	20	17	6
3,0 × 25	375279	25	21	6
3,0 × 30	**387886**	30	26	6
3,0 × 40 / 23 részleges csavarmenet	375280	40	23	6
3,5 × 16	**360288**	16	13	7
3,5 × 20	**360289**	20	16	7
3,5 × 25	367930	25	21	7
3,5 × 30	**360290**	30	25	7
3,5 × 35	372019	35	30	7
3,5 × 35 / 23 részleges csavarmenet	**390980**	35	23	7
3,5 × 40	**376065**	40	35	7
3,5 × 40 / 23 részleges csavarmenet	473414	40	23	7
3,5 × 50 / 32 részleges csavarmenet	**375072**	50	32	7
4,0 × 16	**360291**	16	13	8
4,0 × 20	**360724**	20	16	8
4,0 × 25	**367932**	25	21	8
4,0 × 30	**360292**	30	25	8
4,0 × 30 / 18 részleges csavarmenet	**360293**	30	18	8
4,0 × 35	**360725**	35	30	8
4,0 × 35 / 23 részleges csavarmenet	**367892**	35	23	8
4,0 × 40	**360726**	40	35	8
4,0 × 40 / 23 részleges csavarmenet	377490	40	23	8
4,0 × 45	**360741**	45	40	8
4,0 × 50	**360294**	50	45	8
4,0 × 50 / 32 részleges csavarmenet	**377493**	50	32	8
4,0 × 60 / 35 részleges csavarmenet	**377494**	60	35	8
4,0 × 70 / 37 részleges csavarmenet	**367479**	70	37	8
4,0 × 80 / 37 részleges csavarmenet	**377496**	80	37	8
4,5 × 16	376081	16	13	8,8
4,5 × 50 / 32 részleges csavarmenet	402499	50	32	8,8
4,5 × 60	372171	60	54	8,8
4,5 × 60 / 42 részleges csavarmenet	399711	60	42	8,8
5,0 × 50	**372359**	50	44	9,7
5,0 × 60	**375278**	60	54	9,7
5,0 × 70	**372184**	70	61	9,7
5,0 × 80	**372241**	80	61	9,7
5,0 × 80 / 46 részleges csavarmenet	**375205**	80	46	9,7
5,0 × 90 / 61 részleges csavarmenet	**375206**	90	61	9,7
5,0 × 100 / 61 részleges csavarmenet	**375215**	100	61	9,7
5,0 × 120 / 69 részleges csavarmenet	**375223**	120	69	9,7
6,0 × 80	375250	80	61	11,6

- a fenti előnyök kombinálva a T-Star plus vájattal
- a tökéletes működés érdekében javasoljuk, hogy eredeti T-Star plus biteket használjon
- a speciális horony biztosítja az erő jobb összpontosítását és átvitelét, megakadályozza az elcsúszást oldalirányú nyomás esetén
- a hagyományos Torx bitekkel való munka nem teszi lehetővé a javított vájat teljes kihasználását

WIROX

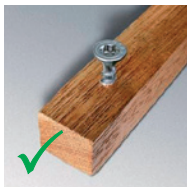

egyedi Spax csavarok



klasszikus csavar







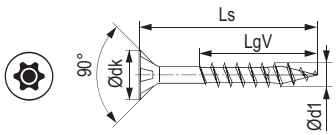

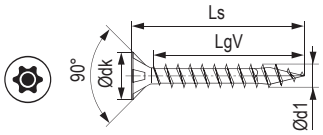

Spax T-STAR plus csavarok – fekete cink

méret (d1) (mm)	kód	teljes hossz (Ls) (mm)	menet-hossz (LgV) (mm)	a fej külső átmérője (dk) (mm)
3,5 × 16	**482568**	16	13	7
4,0 × 30	**380449**	30	25	8

beltéri csavarok

Pozidrive

- a fenti előnyök kombinálva a PZ (Pozidrive) Cam-Out vájattal
- a Wirox felületkezelés 20-szor nagyobb korrózióállóságot biztosít a hagyományos csavarokhoz képest
- a Cam-Out horony előnye a mélyebb kivitel, amely még akkor is biztosítja a minőségi nyomatékátvitelt, amikor a bit a tengelytől eltér (akár 5°-ig)



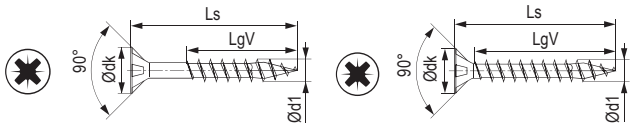

méret (d1) (mm)	kód	teljes hossz (Ls) (mm)	menet-hossz (LgV) (mm)	a fej külső átmérője (dk) (mm)	bit
2,5 × 16	367856	16	14	5,1	PZ1
2,5 × 20	385402	20	17	5,1	PZ1
2,5 × 25	464125	25	22	5,1	PZ1
3,0 × 16	**367814**	16	14	6	PZ1
3,5 × 15	379521	15	11	7	PZ2
3,5 × 16	**360281**	16	13	7,5	PZ2
3,5 × 17	**368292**	17	13	7	PZ2
3,5 × 20	**360282**	20	16	7,5	PZ2
3,5 × 30	**360283**	30	25	7,5	PZ2
3,5 × 35	**370005**	35	30	7	PZ2
3,5 × 40	385403	40	35	7	PZ2
3,5 × 50	**369680**	50	40	7	PZ2
4,0 × 16	**360284**	16	13	8	PZ2
4,0 × 17	**383529**	17	13	8	PZ2
4,0 × 20	**360721**	20	16	8	PZ2
4,0 × 30	**360285**	30	25	8	PZ2
4,0 × 30 / 18 részleges csavarmenet	**360286**	30	18	8	PZ2
4,0 × 35	**360722**	35	30	8	PZ2
4,0 × 40	**360723**	40	35	8	PZ2
4,0 × 45	**360740**	45	40	8	PZ2
4,0 × 50	**360287**	50	45	8	PZ2
4,0 × 60	**372714**	60	50	8	PZ2
4,0 × 70	372948	70	50	8	PZ2
4,5 × 30	466427	30	25	8,8	PZ2
4,5 × 35	466431	35	30	8,8	PZ2
4,5 × 40	466435	40	34	8,8	PZ2
4,5 × 50	466436	50	44	8,8	PZ2
4,5 × 50 / 32 részleges csavarmenet	**407961**	50	32	8,8	PZ2
4,5 × 60	372157	60	54	8,8	PZ2
5,0 × 70	**372176**	70	61	9,7	PZ2
5,0 × 80	372179	80	61	9,7	PZ2

a Pozidrive bitek a 12. fejezetben találhatók

[1] a részmenet különösen alkalmas két elem összecsavarozására

Félgömb fejjel



méret (d1) (mm)	kód	teljes hossz (Ls) (mm)	menethossz (LgV) (mm)	a fej külső átmérője (dk) (mm)	bit
3,5 × 12	374928	12	7	7	T15
3,5 × 20	372143	20	18	7	PZ2
4,0 × 15	**372025**	15	13	8	T20
4,0 × 16	**360728**	16	15	8	T20
4,0 × 16	**360727**	16	15	8	PZ2
4,5 × 16	**365828**	16	15	8	T20
5,0 × 20	392364	20	17	9,9	T20
5,0 × 20	416494	20	17	9,9	PZ2

- Alkalmas fióksínek rögzítésére és egyéb olyan alkalmazásokhoz, ahol sík ülőfelületre van szükség.
- ez a típus nem okoz deformálódást az alaprétegben, enyhe mozgást tesz lehetővé
- elérhető mind a PZ2, mind a T-Star plus típusú vájathoz való kialakításban

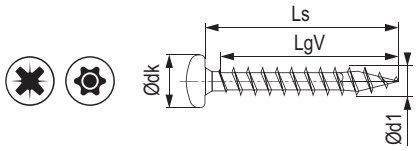

Két lap összekapcsolásához



méret (d1) (mm)	kód	teljes hossz (Ls) (mm)	menet-hossz (LgV) (mm)	a fej külső átmérője (dk) (mm)	bit
4,0 × 33 kettős csavarmenet	**387737**	33	6 + 16	8,0	T20

- a csavar ideális két bútorlap összekapcsolására
- tökéletesen összehúzza a bútorlapokat
- A 33 mm-es hossz ideális 18 mm vastagságú táblák összekötéséhez – nem áll fenn a véletlen átfúrás veszélye
- 4CUT hegy, előfúrás nélküli használat
- hullámos menet – könnyű futás a hullámos rostszál egyengetés miatt
- fej alatti hornyok – a fej bemarása az anyagba a környező terület minimális károsodásával, fém elemek rögzítésekor jelentősen csökkenti a csavar átfordulásának lehetőségét
- a Wirox felületkezelés 20-szor nagyobb korrózióállóságot biztosít a hagyományos csavarokhoz képest

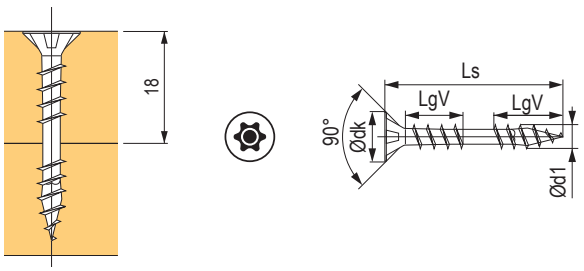

Pozidrive lencsefejjel



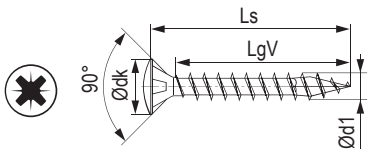



méret (d1) (mm)	kód	teljes hossz (Ls) (mm)	menet-hossz (LgV) (mm)	a fej külső átmérője (dk) (mm)	bit
3,5 × 16	**375156**	16	13	7,0	PZ2
3,5 × 20	**375174**	20	16	7,0	PZ2
4,0 × 16	**360299**	16	13	8,0	PZ2
4,0 × 20	**367456**	20	16	8,0	PZ2

A lencsefej elegáns megjelenése
Nikkel felületkezelés – tökéletesen illeszkedik a bútorvasalatokhoz

- 4CUT csúcs – előfúrás nélküli használat (a legtöbb anyaghoz[1])
- a különleges profilú hegy szögletes keresztmetszettel és hullámos menettel meggyorsítja a csavarozást és csökkenti a csavaráshoz szükséges erőt
- sokkal kisebb az anyagrepedés lehetősége az éleknél
- a Wirox felületkezelés 20-szor nagyobb korrózióállóságot biztosít a hagyományos csavarokhoz képest
- mindez gyorsabb és minőségibb munkát, hosszabb akkumulátor-élettartamot és a bitek mérsékeltebb kopását jelenti
- a multi fej biztosítja, hogy a csavarozás környezete minimálisan sérüljön, fém testek rögzítésekor csökkenti a csavar túlhúzásának lehetőségét

Használati tippek:
süllyesztett kialakítású lencsefej – a pánt tökéletes megjelenése más, süllyesztett fejhez tervezett termékekhez is alkalmazható, Spax technológia a kötések nagyobb szilárdsága érdekében.

Lencsefejjel és gallérral



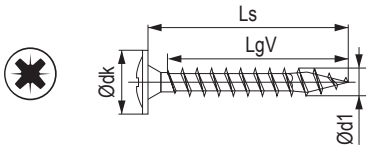

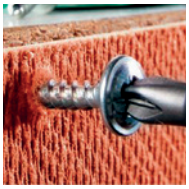

méret (d1) (mm)	kód	teljes hossz (Ls) (mm)	menet hossza (LgV) (mm)	a fej külső átmérője (dk) (mm)	bit
3,5 × 17	**364719**	17	15	8,6	PZ2
3,5 × 20	**364720**	20	18	8,6	PZ2
3,5 × 25	**388123**	25	23	8,6	PZ2
3,5 × 30	**387581**	30	27	8,6	PZ2
3,5 × 35	**382718**	35	32	8,6	PZ2
4,0 × 20	**467071**	20	18	9,6	PZ2

- alkalmas a korpusz hátuljához való rögzítésre
- 4CUT hegy, előfúrás nélkül
- a Wirox felületkezelés 20-szor nagyobb korrózióállóságot biztosít a hagyományos csavarokhoz képest
- a nagy érintkezési felület garantálja a kötés nagy szilárdságát

Padlóra, dupla menettel



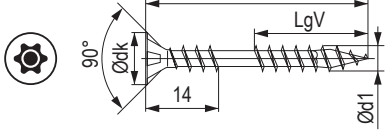

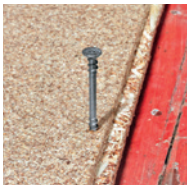

méret (d1) (mm)	kód	teljes hossz (Ls) (mm)	menethossz (LgV) (mm)	a fej külső átmérője (dk) (mm)	bit
4,5 × 50	**372721**	50	21,5	8,8	T20

- alkalmas padlók rögzítésére az alatta lévő rosthoz
- a második menet biztosítja a padló szilárd rögzítését a rosthoz (csökkenti a padló repedését)
- 4CUT hegy, előfúrás nélküli használat
- a Wirox felületkezelés 20-szor nagyobb korrózióállóságot biztosít a hagyományos csavarokhoz képest

Tömör fa esetén



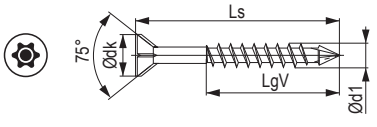

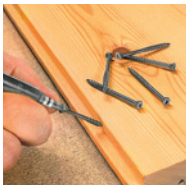

méret (d1) (mm)	kód	teljes hossz (Ls) (mm)	menethossz (LgV) (mm)	a fej külső átmérője (dk) (mm)	bit
3,5 × 35	**376001**	35	20	6	T10

- alkalmas tömör fa rögzítésére repedés veszélye nélkül (padlódeszkák, padlók, szegélylécek stb.)
- speciális, keskeny fej 60°-os szögben, maróhoronnyal a tiszta bemélyedésekhez
- 4CUT hegy hullámos menettel a könnyű fúrás érdekében
- a Wirox felületkezelés 20-szor nagyobb korrózióállóságot biztosít a hagyományos csavarokhoz képest

kültéri csavarok

Keretes tányérfejjel





hullámos menet



négyszögletű keresztmetszet



tányérfej

méret (d1) (mm)	kód	teljes hossz (Ls) (mm)	menethossz (LgV) (mm)	a fej külső átmérője (dk) (mm)	bit
6 × 60	**360300**	60	56	13,6	T30
6 × 80	**360301**	80	61	13,6	T30
6 × 100 / 61	**360302**	100	61	13,6	T30
6 × 120 / 68	**360303**	120	68	13,6	T30
6 × 140 / 68	**360304**	140	68	13,6	T30
6 × 160 / 65	**360305**	160	65	13,6	T30
8 × 80	**360306**	80	70	20,0	T40
8 × 100 / 80	**360307**	100	80	20,0	T40
8 × 120 / 80	**360308**	120	80	20,0	T40
8 × 140 / 80	**360309**	140	80	20,0	T40
8 × 160 / 80	**360310**	160	80	20,0	T40
8 × 180 / 80	**360311**	180	80	20,0	T40
8 × 200 / 80	**360312**	200	80	20,0	T40
8 × 220 / 80	**360313**	220	80	20,0	T40
8 × 240 / 80	**360314**	240	80	20,0	T40
8 × 260 / 80	**360315**	260	80	20,0	T40
8 × 280 / 80	**360316**	280	80	20,0	T40

- alkalmas faépítményekhez, pergolákhoz, tárgyak rögzítéséhez stb.
- tányérfej – nagy teherbírású felület a nagy erőátvitel érdekében
- 4CUT hegy – előfúrás nélküli használat (a legtöbb anyaghoz[1])
- a különleges profilú hegy szögletes keresztmetszettel és hullámos menettel meggyorsítja a csavarozást és csökkenti a csavaráshoz szükséges erőt
- Spax 4CUT marószelvény 160 mm-es hossztól – jelentősen csökkenti a forgatónyomatékot behúzásnál
- sokkal kisebb az anyagrepedés lehetősége az éleknél
- mindez gyorsabb és minőségibb munkát, hosszabb akkumulátor-élettartamot és a bitek mérsékeltebb kopását jelenti
- a Wirox felületkezelés 20-szor nagyobb korrózióállóságot biztosít a hagyományos csavarokhoz képest
- tökéletesen illeszkedő bitek

[1] egyes anyagok előfúrást igényelhetnek, javasoljuk, hogy előtte próbálja ki

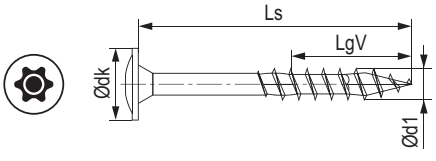

Konzolos csavar





méret (d1) (mm)	kód	teljes hossz (Ls) (mm)	menethossz (LgV) (mm)	a fej külső átmérője (dk) (mm)	bit
8 × 50	**360320**	80	44	14	T40

- speciálisan faépítményekhez, horgonyzáshoz, csatlakozáshoz stb.
- lencsefej T-star horonnyal – elegáns megjelenés, különösen oszlopok rögzítéséhez
- 4CUT hegy – előfúrás nélküli használat (a legtöbb anyaghoz[1])
- a különleges profilú hegy hullámos menettel meggyorsítja a becsavarozást és csökkenti a becsavaráshoz szükséges erőt
- sokkal kisebb az anyagrepedés lehetősége az éleknél
- mindez gyorsabb és minőségibb munkát, hosszabb akkumulátor-élettartamot és a bitek mérsékeltebb kopását jelenti
- A1 rozsdamentes acélból kültéri használatra

[1] egyes anyagok előfúrást igényelhetnek, javasoljuk, hogy előtte próbálja ki

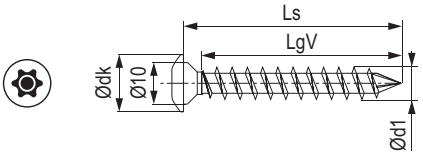

Laposfejű

WIROX



méret (d1) (mm)	kód	teljes hossz (Ls) (mm)	menet hossza (LgV) (mm)	a fej külső átmérője (dk) (mm)	bit
4 × 30	**405862**	30	16	4,0	T20
4 × 34	**405370**	34	16	4,0	T20

- díszcsavar lapos fejjel
- két lap összekötéséhez
- fej magassága csupán 1mm és az átmérője 10 mm
- nikkel felületkezelés

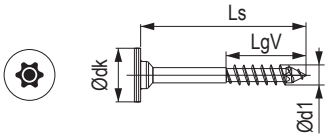

T-STAR plus süllyesztett fejjel

WIROX





méret (d1) (mm)	kód	teljes hossz (Ls) (mm)	menet hossza (LgV) (mm)	a fej külső átmérője (dk) (mm)	bit
6,0 × 50 / 32	**375363**	50	32	11,6	T30
6,0 × 60 / 37	**375364**	60	37	11,6	T30
6,0 × 70 / 41	**375365**	70	41	11,6	T30
6,0 × 80 / 46	**375366**	80	46	11,6	T30
6,0 × 90 / 61	**372242**	90	61	11,6	T30
6,0 × 100 / 61	**372243**	100	61	11,6	T30
6,0 × 120 / 68	**375371**	120	68	11,6	T30
8,0 × 80 / 47	**375372**	80	47	15,1	T40
8,0 × 100 / 57	**375376**	100	57	15,1	T40
8,0 × 120 / 70	**375377**	120	70	15,1	T40
8,0 × 140 / 80	**375378**	140	80	15,1	T40
8,0 × 160 / 80	**375379**	160	80	15,1	T40
8,0 × 180 / 80	**375382**	180	80	15,1	T40
8,0 × 200 / 80	**375383**	200	80	15,1	T40
8,0 × 220 / 80	**375384**	220	80	15,1	T40
8,0 × 240 / 80	**375386**	240	80	15,1	T40
8,0 × 260 / 80	**375387**	260	80	15,1	T40
8,0 × 280 / 80	**375388**	280	80	15,1	T40

- a fenti előnyök kombinálva a T-Star plus vájattal
- a tökéletes működés érdekében javasoljuk, hogy eredeti T-Star plus biteket használjon
- a speciális horony biztosítja az erő jobb összpontosítását és átvitelét, megakadályozza az elcsúszást oldalirányú nyomás esetén
- a hagyományos Torx bitekkel való munka nem teszi lehetővé a javított vájat teljes kihasználását

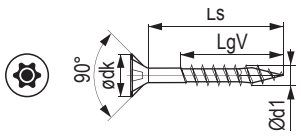

TXS cilinderes teraszos

A2 AISI 304

A2 antik







méret (d1) (mm)	kód	szín	teljes hossz (Ls) (mm)	menet-hossz (LgV) (mm)	a fej külső átmérője (dk) (mm)	bit
5,0 × 40	**375466**	ezüst	40	21	7	T25
5,0 × 50	**361416**	ezüst	50	22,5	7	T25
5,0 × 60	**360318**	ezüst	60	27,5	7	T25
5,0 × 70	**375467**	ezüst	70	31	7	T25
5,0 × 40	**361415**	antik	40	21	7	T25
5,0 × 50	**360319**	antik	50	22,5	7	T25
5,0 × 60	**361417**	antik	60	27,5	7	T25

- 4CUT hegy hullámos menettel a könnyű fúrás érdekében
- az anyag szélein sokkal kisebb az esély a repedésre
- kicsi hengeres fej
- gyorsabb és minőségibb munka, hosszabb akkumulátor-élettartam és a bitek kisebb kopása
- a kettős menet megakadályozza a használat során fennálló kilazulást
- a látható csavarok megkönnyítik a sérült palló cseréjét
- alkalmas kemény fából készült teraszokhoz
- A2 rozsdamentes acél
- különösen a kemény fák esetében javasoljuk a pallók előfúrását

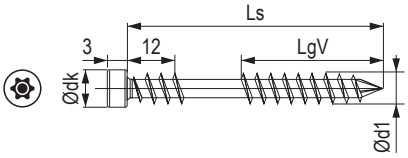

tartozékok teraszokhoz

Cilinderes teraszos



- 4CUT hegy hullámos menettel a könnyű fúrás érdekében
- az anyag szélein sokkal kisebb az esély a repedésre
- kicsi hengeres fej
- gyorsabb és minőségibb munka, az elemek nagyobb élettartama
- a bitek alacsonyabb kopása
- anyag acél Wirox felületkezeléssel
- a kettős menet megakadályozza a használat során fennálló kilazulást
- a látható csavarok megkönnyítik a sérült palló cseréjét
- alkalmas puha fából készült teraszokhoz (szibériai vörösfenyő stb.)
- a készlet tartalmaz egy kétfokozatos fúrót és egy T20 bitet

méret (d1) (mm)	kód	teljes hossz (Ls) (mm)	menet hossza (LgV) (mm)	a fej külső átmérője (dk) (mm)	bit
4,5 × 60	**361418**	60	27,5	6,0	T20

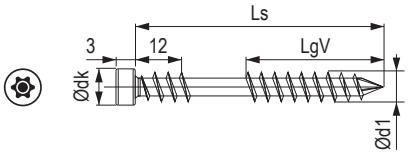

Dupla fúrófej 4,1 mm-es teraszcsavarokhoz



kód	fúró hossza (mm)
361432	35

❗ különösen a kemény és egzotikus fák előfúrását javasoljuk

Spax Drive Stop csavarhúzó adapter





kód
360326

Fúró teraszcsavarokhoz 5,2 mm



kód	fúró hossza (mm)
375995	35

- kifejezetten alumínium profilok rögzítéséhez tervezett fúró (speciális csavarokhoz)

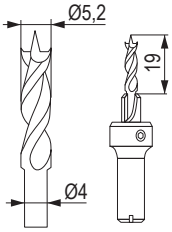

Spax Stick Pro





kód
376051

- rejtett típusú szerelés klipek segítségével
- alkalmas puha fából készült teraszokhoz (szibériai vörösfenyő stb.)
- egy csomag (120 db) elég kb. 3 m^2

tartozékok teraszokhoz

Távtartók







kód
361428

- választható 4, 5, 6 vagy 7 mm-es távolság
- csomagolás 12 db

Spax Air távtartó alátétek



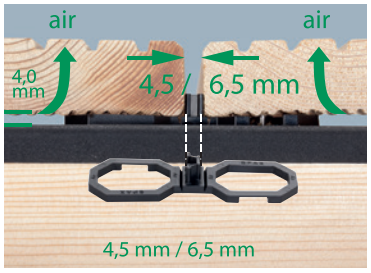

kód	tágulás (mm)	darabszám csomagolásonként (db)	csomagolás m^2
361445	4,5	40	~2,8
360324	4,5	100	~ 7,0
361446	6,5	40	~ 2,8
360325	6,5	100	~ 7,0

- megakadályozza a víz felgyülemlését a deszka és a rács
- meghatározza az egyes elemek és a deszka közötti teret

Spax × PAD alátét





kód
360323

- gumi 100 × 100 × 8 mm
- 25 db a csomagban

Spax Kaiman behúzó tartozékokkal





kód
360321

- húzóerő akár 600 kg-ig
- a készlet tartalmaz: állítható behúzó deszkákhoz, 4x távtartó kereszt, jelölőlista

Spax Tape szalag





kód	hossz (m)
360322	30

- gumi szalag a deszka és a rács közé
- szélesség 87 mm

Spax tartozékok

Spax Lift szintező láb





kód	kijelölés	magasság (mm)	darabszám a csomagban
360328	3 / 5	33–50	3
360329	5 / 9	55–82	3
376224	3 / 5	33–50	50
376233	5 / 9	55–82	50
376234	9 / 13	90–130	50
361441	hosszabbító elem	35	8

- teherbírás 800 kg

T-STAR plus bitek

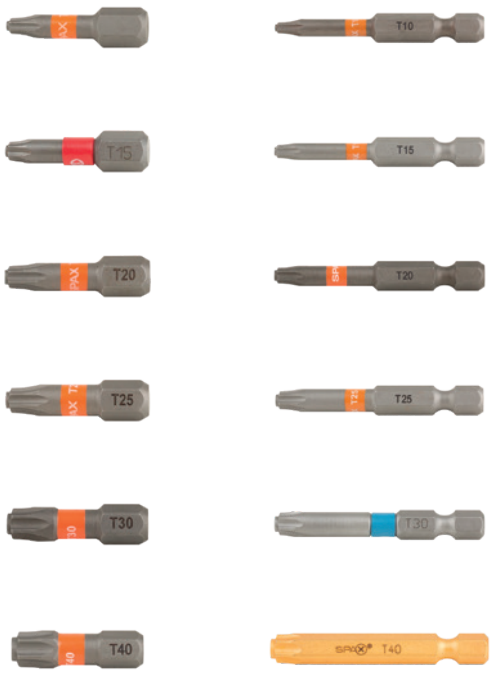

bit	25 mm	50 mm
T10	**375464**	**375460**
T15	**375077**	**372166**
T20	**360295**	**360296**
T25	**375465**	**375461**
T30	**362971**	**375462**
T40	**362972**	**375463**

Bit PZ 25 mm



bit	kód
PZ2	**366314**
PZ3	**370003**

Bit check bitkészlet



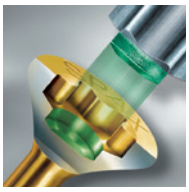

kód
360330

- mágneses tartóval
- tartalom: T10, T15, T20, T25, T30, T40

L-BOXX



kód
375456

- 16 csavarméretet, 6 bitet és hosszabbítót tartalmaz
- méret 445 × 360 × 155 mm

L-BOXX mini



kód
375455

- 6 csavarméretet és 3 bitet tartalmaz
- méret 275 × 155 × 65 mm

süllyesztett fejű csavarok

Belső csillagos hatszögletűvel

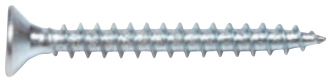

méret (d1) × (L) (mm)	fehér cink	bitméret
3 × 16	**228954**	T10
3 × 20	**228955**	T10
3 × 25	**228956**	T10
3 × 30	**228957**	T10
3,5 × 16	**228959**	T15
3,5 × 20	**228961**	T15
3,5 × 30	**228963**	T15
3,5 × 35	**228964**	T15
3,5 × 40	**228965**	T15
3,5 × 45	**228966**	T15
3,5 × 50	**228967**	T15
4 × 16	**228968**	T20
4 × 18	**228969**	T20
4 × 20	**228970**	T20
4 × 25	**228971**	T20
4 × 30	**228972**	T20
4 × 35	**228973**	T20
4 × 40	**228974**	T20
4 × 45	**228975**	T20
4 × 50	**228976**	T20
4 × 60	**228977**	T20
4 × 70 / 42 részleges csavarmenet	**228978**	T20
4,5 × 20	**228980**	T20
4,5 × 50	**228981**	T20
5 × 40	**228983**	T25
5 × 50	**228984**	T25
5 × 60	**228985**	T25
5 × 70 / 42 részleges csavarmenet	**228986**	T25
5 × 80 / 50 részleges csavarmenet	**228987**	T25
5 × 100 / 60 részleges csavarmenet	**228988**	T25
6 × 80 / 50 részleges csavarmenet	**228991**	T30

méret (d1) × (L) (mm)	sárga cink	bitméret
3,5 × 18	**470728**	T15

- minőségi süllyesztett facsavarok
- fehér cink felületkezelés
- az imbuszfej képes nagy forgatónyomatékot átvinni kiugrás nélkül
- hosszú csavarok csavarozására alkalmas
- kemény anyagokba való alkalmazáshoz stb.

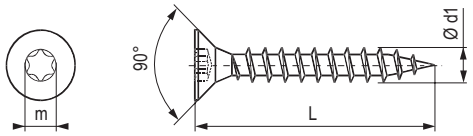

Behajtó bitek



kód	leírás
265720	bit T10 – 25 mm
265721	bit T15 – 25 mm
265723	bit T20 – 25 mm
265724	bit T25 – 25 mm
265850	bit T30 – 25 mm

egyéb tartozékok (szerszámok, bitek) a 14. fejezetben találhatók.

süllyesztett fejű csavarok

Pozidrive a fába

- minőségi csavarok PZ kereszthoronnyal, felületkezelés – horganyzott



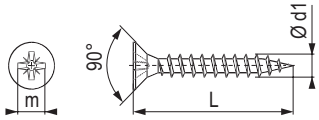

méret (d1) × (L) (mm)	sárga cink	fehér cink
2,5 × 10	**11338**	×
2,5 × 12	**11339**	×
2,5 × 16	**95393**	×
2,5 × 20	**11378**	×
3 × 10	**11124**	×
3 × 12	**11116**	×
3 × 16	**11146**	**93225**
3 × 20	**11102**	**396177**
3 × 25	**11148**	**396178**
3 × 30	**11115**	**93201**
3 × 35	**50147**	×
3 × 40	**11111**	**93202**
3 × 45	**11337**	×
3,5 × 12	**11101**	**304752**
3,5 × 16	**11109**	**93203**
3,5 × 18	**132360**	**228919**
3,5 × 20	**11150**	**228920**
3,5 × 25	**11151**	**228921**
3,5 × 30	**11103**	**228922**
3,5 × 33	**228942**	**228923**
3,5 × 35	**11153**	**228924**
3,5 × 40	**11154**	**228925**
3,5 × 45	**11155**	**395074**
3,5 × 50	**11156**	**93210**
3,5 × 60 / 36 részl. menet	**11336**	×
4 × 16	**11160**	**93211**
4 × 18	**11459**	**228926**
4 × 20	**11162**	**228927**
4 × 25	**11104**	**93212**
4 × 30	**11105**	**93213**
4 × 33	**228928**	**228943**
4 × 35	**11106**	**228929**
4 × 40	**11107**	**228931**
4 × 45	**11152**	**228932**
4 × 50	**11112**	**93217**
4 × 55	**93236**	×
4 × 60	**228944**	**228933**
4 × 60 / 36 részl. menet	**11163**	**93218**
4 × 70	**228945**	×
4 × 70 / 42 részl. menet	**11164**	×
4 × 80	**228946**	×
4 × 80 / 50 részl. menet	**11131**	×
4,5 × 16	**11128**	×
4,5 × 20	**11335**	×

méret (d1) × (L) (mm)	sárga cink	fehér cink
4,5 × 25	**11334**	×
4,5 × 30	**11119**	**395075**
4,5 × 35	**11120**	×
4,5 × 40	**11114**	×
4,5 × 45	**11117**	×
4,5 × 50	**11159**	×
4,5 × 60 / 36 részl. menet	**11123**	×
4,5 × 60	**228947**	×
4,5 × 70 / 42 részl. menet	**11125**	×
4,5 × 80	**228948**	×
4,5 × 80 / 50 részl. menet	**11129**	×
5 × 20	**11158**	×
5 × 25	**11332**	×
5 × 30	**11121**	×
5 × 35	**11126**	×
5 × 40	**11331**	×
5 × 45	**11329**	×
5 × 50	**11130**	**228934**
5 × 55	**11328**	×
5 × 60	**228949**	×
5 × 60 / 36 részl. menet	**11108**	**228935**
5 × 70 / 42 részl. menet	**11113**	**228936**
5 × 80	**228950**	×
5 × 80 / 49 részl. menet	**11122**	**228937**
5 × 90 / 60 részl. menet	**95650**	×
5 × 100 / 70 részl. menet	**11135**	×
5 × 120 / 80 részl. menet	**11136**	×
6 × 25	**11310**	×
6 × 35	**11308**	×
6 × 40	**11307**	×
6 × 50	**11305**	×
6 × 60	**228951**	×
6 × 60 / 36 részl. menet	**11140**	**228938**
6 × 80	**228952**	×
6 × 80 / 50 részl. menet	**11137**	**228939**
6 × 100 / 60 részl. menet	**92789**	**228940**
6 × 120 / 70 részl. menet	**92786**	**228941**
6 × 140 / 70 részl. menet	**92787**	×
6 × 160 / 70 részl. menet	**92788**	×
6 × 200 / 70 részl. menet	**11303**	×

méret (d1) × (L) (mm)	fekete cink
3,5 × 16	**309046**



süllyesztett fejű csavarok

Uniquadrex

méret (d1) × (L) (mm)	sárga cink	fehér cink	bitméret
3 × 12	**92861**	×	0
3 × 16	**92862**	**93039**	0
3 × 20	**92863**	**93043**	0
3 × 30	**92864**	×	0
3 × 40	**92865**	×	0
3,5 × 12	**92866**	×	1
3,5 × 16	**92867**	**103438**	1
3,5 × 20	**92868**	**252872**	1
3,5 × 25	**92869**	×	1
3,5 × 30	**92870**	**229042**	1
3,5 × 35	**92871**	93045	1
3,5 × 40	**92872**	×	1
3,5 × 45	**92873**	×	1
3,5 × 50	**92874**	**157848**	1
4 × 16	**92875**	**134441**	2
4 × 20	**92876**	**229044**	2
4 × 25	**92877**	×	2
4 × 30	**92878**	**157849**	2
4 × 35	**92880**	**396179**	2
4 × 40	**92881**	**396180**	2
4 × 50	**92882**	**157850**	2
4 × 60	**92883**	×	2
4,5 × 40	92884	×	2
4,5 × 45	92885	×	2
4,5 × 60	92886	×	2
4,5 × 70	92890	×	2
5 × 30	92887	×	2
5 × 50	92891	×	2
5 × 60	92888	×	2
5 × 70	92892	×	2
5 × 80	92893	×	2
6 × 60	92889	×	3

- az Uniquadrex rendszer képes továbbítani a magas forgónyomatékot, ezt a funkciót használhatja, az előfúrás nélküli csavarozáskor, még nagyon kemény anyagokba is
- az Uniquadrex rendszer szerkezetének köszönhetően a behajtófej kiugrásának lehetősége, a facsavar horonynak és a csavarhúzófej károsodásának a veszélye minimális
- ha szükséges, a csavarokat gond nélkül, többször becsavarozhatja a fába és kicsavarozhatja belőle, a kialakításnak és a tulajdonságainak köszönhetően az Uniquadrex rendszer pénzt takarít meg Önnek a biteknél – csavarkiterjesztések, mert ezek a kiváló minőségű bitek VALÓBAN TARTÓSAK!

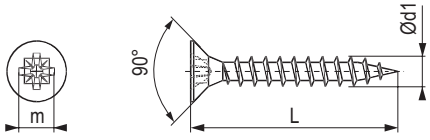



- alapelv – négyszögletű kúp alakú horony a csavar fejében és négyszögletű kúp alakú csavarhúzó

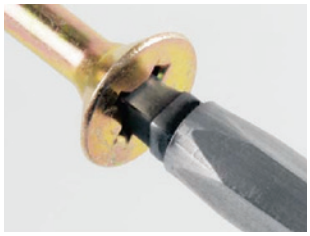

- a csavar a csavarhúzóval (csavarhúzó hosszabbítóval) tartják és kölcsönösen rögzítik egymást egy tengelyben



- EGY KÉZZEL dolgozhat, a másikkal pedig az anyagot tarthatja



- ez nem fotómontázs! az önzárás mintapéldája

Behajtó bitek

méret	bit hossza 1 (kb. 26 mm)	bit hossza 2 (kb. 51 mm)	bit hossza 3 (kb. 76 mm)
0	**92894**	**95385**	95664
1	**92895**	**92898**	**92899**
2	**92896**	**95386**	**157851**
3	**92897**	226717	226719



kód	leírás
229040	csavarhúzó + bitek szett

- minőségi csavarhúzó cserélhető bitekhez, szettben, beleértve 4 db 75 mm-es bitet (0, 1, 2, 3 méret)

lencsefejű csavarok és egyéb típusok

Belső hatszögű csillagfejjel

méret (d1) × (L) (mm)	fehér cink	bitméret
3,5 × 30	**229006**	T15
4 × 16	**229007**	T20
4 × 30	**229010**	T20
4 × 40	**229011**	T20
4 × 60	**229013**	T20
5 × 30	**229014**	T25
5 × 60	**229017**	T25

- tiplikbe stb. való felhasználásra
- fehér cink felületkezelés

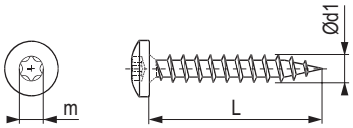

Uniquadrex horonnyal

méret (d1) × (L) (mm)	fehér cink	bitméret
3 × 16	**368452**	0
3,5 × 16	**229024**	1
3,5 × 30	**229025**	1
4 × 16	**229026**	2
4 × 20	**229027**	2
4 × 30	**229028**	2
5 × 40	**229032**	2
5 × 50	**229033**	2
5 × 60	**229034**	2
5 × 70 / 42 részleges csavarmenet	**229035**	2
6 × 60	**229037**	3
6 × 70 / 42 részleges csavarmenet	**229038**	3
6 × 80 / 50 részleges csavarmenet	**229039**	3

- azonos előnyök, mint az Uniquadrex vájatú süllyesztett csavaroknál

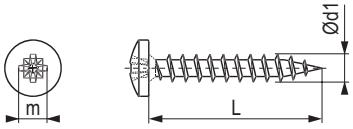

Pozidrive horonnyal

méret (d1) × (L) (mm)	fehér cink	bitméret
3 × 16	**305319**	PZ1
3,5 × 16	**11143**	PZ2
4 × 16	**228994**	PZ2
4 × 20	**11144**	PZ2
4 × 25	**198430**	PZ2
4 × 30	**228995**	PZ2
4 × 40	**228996**	PZ2
4 × 50	**95677**	PZ2
4 × 60	**95678**	PZ2
5 × 30	**159098**	PZ2
5 × 40	**228997**	PZ2
5 × 50	**228999**	PZ2
5 × 60	**229000**	PZ2
5 × 70 / 42 részleges csavarmenet	**229001**	PZ2
5 × 80 / 50 részleges csavarmenet	**229002**	PZ2
6 × 70 / 42 részleges csavarmenet	**95643**	PZ3
6 × 100 / 60 részleges csavarmenet	**100247**	PZ3

- tiplikbe stb. való felhasználásra

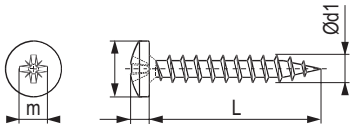

Csavarok cementkötésű lapokba

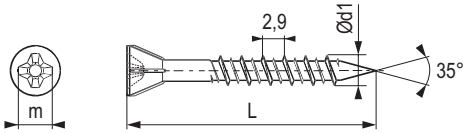

méret (d1) × (L) (mm)	fehér cink
4,2 × 35 / 25	**393752**
4,2 × 45 / 25	**101538**
4,2 × 55 / 30	**101539**

- kúpos fejjel
- hi-low menet, ph horony
- fehér cink

Kombinált csavar

méret (d1) × (L) (mm)	fehér cink
M8 × 80	**101421**
M8 × 120	**276895**

- fehér cink

a megfelelő biteket a 12. fejezetben találja

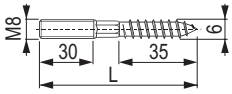

konfirmátorok, eurocsavarok, tartozékok

Konfirmátor

kód	nagyság (mm)	szín	csomagolás (db)
11090	5 / 50	fehér cink	200
306119	5 / 50	fehér cink	3000
306120	6,4 / 50	fehér cink	2000
11099	7 / 50	fehér cink	200
306121	7 / 50	fehér cink	2000
11098	7 / 50	fekete	200
11097	7 / 50	sárga cink	200

konfirmátor takarósapkák 10.32 o.

Konfirmátor – túlhúzás ellen



kód	nagyság (mm)	szín
100213	7 / 50	fehér cink
100214	7 / 70	fehér cink

- a fej alsó részében lévő hornyok csökkentik a túlhúzás lehetőségét

konfirmátor takarósapkák 10.32 o.

Konfirmátorokhoz való fúró



kód	leírás
353359	6,4 / 50 + imbuszkulcs
353358	7 / 50 + imbuszkulcs

Imbuszkulcs



kód	leírás
95394	L 4

- alkalmas a konfirmátor meghúzására

Euro csavar – süllyesztett fej



kód	méret	szín	bitméret
95399	6,3 × 10 / 8	fehér cink	PZ2
95390	6,3 × 13 / 7	fehér cink	PZ2
100215	6,3 × 13 / 8	fehér cink	PZ2
389914	6,3 × 13 / 7	fehér cink	T20
389921	6,3 × 13 / 8	fehér cink	T20

Eurócsavar – lencsefej



kód	méret	szín
103550	6,3 × 13 / 9	fehér cink

Flat

ITALIANA ferramenta



kód	méret	anyagvastagsághoz
283324	4 × 31 / 20 részl. menet	18 – 20 mm
392234	4 × 27 / 16 részl. menet	15 – 16 mm

- díszcsavar elegáns lapos fejjel
- két lap összekötéséhez
- fejmagasság csak 1,2 mm, átmérő 10 mm
- nikkel felületkezelés

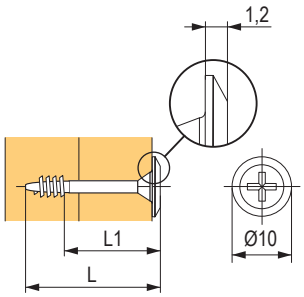

összekötő csavar

Flat



kód	felület	csatlakozási terjedelem (mm)	nyílás átmérője (mm)
507029	nikkel	30–40	5
507030	fekete nikkel		

- M4 menet
- díszcsavar elegáns lapos fejjel
- két lap összekötéséhez
- fejmagasság csak 1,2 mm
- fejátmérő 10 mm

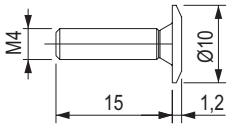

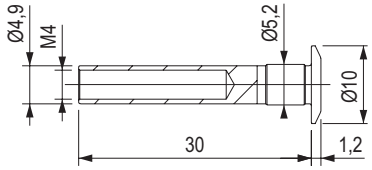

Csavar + anya



kód	menet	csatlakozási terjedelme (mm)	nyílás átmérő (mm)
15036	M4	30–40	5
15038	M6	30–40	8

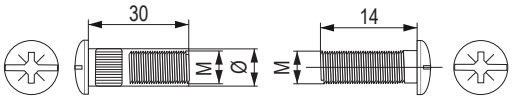

Összekötő csavar

kód	menet	L hossz (mm)	nyílás átmérő (mm)
92773	M6	14	8
15039	M6	30	8

- az összekötő csavarok és anyák segítségével 30 – 40 mm-es (14 mm-es csavarral) és 40 – 50 mm-es (30 mm-es) menetet lehet létrehozni

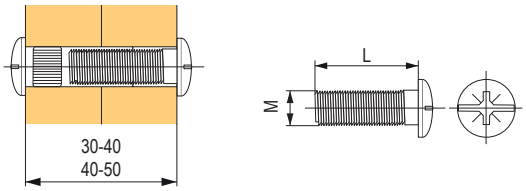

Összekötő anyacsavar

kód	menet	L hossz (mm)	nyílás átmérő (mm)
92772	M6	30	8

csavarok a fogantyúkhoz

Csavarok fogantyúkhoz letörhető



kód	méret
93299	M4 × 50

- csavarok a fogantyúk rögzítéséhez, kereszt horony
- felületkezelés – fehér cink
- kb. 5 mm-es lépésekben vágható 25 mm hosszúságúra

Csavarok a fogantyúkhoz



kód	méret
10144	M4 × 8
15074	M4 × 10
10142	M4 × 12
15076	M4 × 16
10158	M4 × 20
10145	M4 × 22
10155	M4 × 25
10153	M4 × 30
15077	M4 × 35
10154	M4 × 40
95318	M4 × 45

- csavarok a fogantyúk rögzítéséhez, kereszt horony
- felületkezelés – fehér cink

Gumi alátét fogantyúhoz

kód	leírás
08002	átlátszó

- szakszerű szereléshez használjon 2 db alátétet egy csavarhoz
- üvegezett betétre történő fogantyúfelszereléshez
- a fém nem érintkezhet közvetlenül az üveggel
- 4 mm átmérőjű csavar számára

tiplik

Spax



kód	méret (mm)	csomagolás (db)	ajánlott csavarméret
405546	5 × 25	150	4
405553	6 × 30	80	5
405569	6 × 45	50	5
405592	8 × 40	100	6

- univerzális tipli szilárd anyagokba
- a húzóterhelés mértéke a fúrt anyag típusától függ, pontos információk megtalálhatók a portálunkon

Univerzális

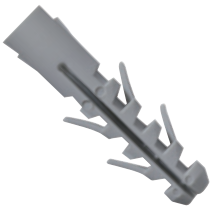

kód	nagyság (mm)	csomagolás (db)	ajánlott húzóterhelés (kN)[1]	ajánlott csavarméret
92700	6 × 30	100	0,42	3,5–5
92701	8 × 40	100	0,6	4,5–6
92702	10 × 60	50	0,74	6–8
92703	12 × 60	25	1,05	8–10

- univerzális tipli szilárd anyagokba

Csomózó szegéllyel



kód	nagyság (mm)	csomagolás (db)	ajánlott húzóterhelés (kN)[1]	ajánlott csavarméret
15067	6 × 38	100	0,35	4
15065	8 × 51	50	0,48	5
15066	10 × 61	50	0,6	6

- Univerzális tipli üreges és tömör anyagokhoz

TX

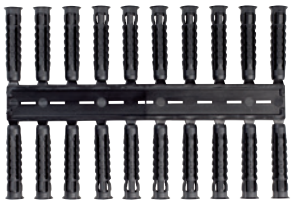

kód	nagyság (mm)	csomagolás (db)	ajánlott húzóterhelés (kN)[1]	ajánlott csavarméret
229048	6 × 30	20	0,49	4–5
229049	8 × 40	20	0,77	4,5–6
229050	10 × 50	10	1,05	6–8

- Univerzális tipli, amely alkalmas tömör és üreges anyagokba is
- üreges anyagokban csomózódik, tömör anyagokban szétnyílik
- magas ellenállás az áttekeréssel szemben

tiplik

Turbo AL



			ajánlott húzóterhelés (kN)[1]		
kód	nagyság (mm)	csomagolás (db)	gipszkarton	pórusbeton	faforgácslap
229045	10 × 35	100	0,1	0,3	0,25

- speciális fémtipli gipszkartonba, pórusbetonba és faforgácslapokba való használathoz
- előfúrás nélkül bevágódik az anyagba (előnyösebb farostlemezbe előfúrni egy 6 mm-es nyílást)
- ajánlott csavar 4 – 4,5 mm rögzítésére (átlagos forgácslaphoz való facsavar)

Turbo



kód	méret (mm)	csomagolás (db)	ajánlott húzóterhelés (kN)[1]	ajánlott csavarméret
229046	10 × 35	100	0,35	4

- speciális tipli gipszkartonba való használatra
- előfúrás nélkül a gipszkartonba vájja magát
- ajánlott csavar 3,5 – 4 mm rögzítésére

GBH



			ajánlott húzóterhelés (kN)[1]		
kód	nagyság (mm)	csomagolás (db)	pórusbeton G2	pórusbeton G4	ajánlott csavarméret
229047	10 × 55	50	0,31	0,82	3,5–4

- speciális tipli pórusbetonba, gipszkartonba és hasonló könnyű anyagokba való használathoz
- az áttekerés veszélye minimális
- nagy teherbírás

Ajánlás.
Összeszereléshez előnyös a félgömbfejű csavarok használata. A sík ülőfelület lehetővé teszi a könnyebb beállítást, az esetleges elmozdítást stb. A süllyesztett fej kúpos alakja nem engedi, hogy a rögzítendő tárgy a behúzás során elcsússzon. A félgömb fej előnye a kisebb deformáció és a jobb nyomáseloszlás is. A félgömb fejű csavarokat lásd a 10.21. oldalon.

[1] az ajánlott terhelés az erő statikus hatását jelenti

takarósapkák

Öntapadó takarósapkák

- egyszerű megoldás a csavarfejek, konfirmátorok és egyéb nyílások lefedésére
- öntapadó – erős tapadás
- a rendeltetési helyet gondosan meg kell tisztítani a megbízható tapadás érdekében
- anyaga ABS, UV-álló (nagymértékben ellenáll a fakulásnak és a színváltozásnak)
- magasság 0,45 mm

Uni színek

minta színek	átmérő 13 mm	átmérő 20 mm
	298454	298507
	283190	283232
	283283	283300
	283280	283297
	298452	298505
	283273	283290
	298445	298498
	283227	283268
	283217	283259
	283218	283260
	298446	298499
	298447	298500
	283219	283261
	283220	283262
	298448	298501
	298449	298502
	283225	283266
	283226	283267
	298450	298503
	283287	283304
	298451	298504
	283230	283270

minta színek	átmérő 13 mm	átmérő 20 mm
	283281	283298
	298458	298511
	283222	283263
	298455	298508
	283277	283294
	283231	283271
	298453	298506
	304818	304831
	298459	298512
	298460	298513
	298456	298509
	298461	298514
	298457	298510
	304823	304835
	304819	304832
	304825	304837
	283223	283264
	298462	298515
	304814	304827
	304825	304837
	283223	283264
	304814	304827

minta színek	átmérő 13 mm	átmérő 20 mm
	304824	304836
	304822	304834
	304815	304828
	304816	304829
	304817	304830
	298447	298500
	283220	283262
	283226	283267
	283230	283270
	283277	283294
	298489	298543
	298493	298547
	283225	283266
	304816	304829
	505514	507396
	505515	507399



színszám	átmérő 40 mm
11164	283272

takarósapkák

Fa dekorok

minta színek	átmérő 13 mm	átmérő 20 mm
	283191	283233
	283288	283305
	283216	283258
	298467	298520
	283286	283303
	283205	283247
	283192	283234
	283279	283296
	283201	283243
	298480	298534
	298486	298540
	298492	298546
	298496	298550
	283284	283301
	283212	283254
	283276	283293
	298468	298521
	298469	298522
	283208	283250
	283274	283291
	283198	283240
	283202	283244
	298481	298535
	298487	298541
	298493	298547
	298497	298551
	283195	283237
	283213	283255

minta színek	átmérő 13 mm	átmérő 20 mm
	283282	283299
	283193	283235
	298470	298523
	298472	298526
	298476	298530
	283199	283241
	283204	283246
	298482	298536
	298488	298542
	298494	298548
	298463	298516
	298464	298517
	283211	283253
	283209	283251
	283210	283252
	298473	298527
	283194	283236
	283200	283242
	298479	298533
	298483	298537
	298489	298543
	298490	298544
	283289	283306
	283275	283292
	283214	283256
	283215	283257
	283285	283302
	298471	298525

minta színek	átmérő 13 mm	átmérő 20 mm
	298474	298528
	283278	283295
	298477	298531
	283206	283248
	298484	298538
	298495	298549
	283196	283238
	298465	298518
	298466	298519
	283229	283269
	283203	283245
	298475	298529
	283197	283239
	298478	298532
	283207	283249
	298485	298539
	298491	298545
	283224	283265
	304821	304833
	283211	283253
	298495	298549
	283205	283247
	283281	283298
	283207	283249
	298483	298537
	298495	298549
	283200	283242
	298471	298525

minta színek	átmérő 13 mm	átmérő 20 mm
	298486	298540
	283211	283253
	283215	283257
	283216	283258
	298486	298540
	298495	298549
	298479	298533
	283210	283252
	298497	298551
	298481	298535
	283197	283239
	283215	283257
	298495	298549
	298495	298549
	298497	298551
	283207	283249
	283197	283239
	298482	298536
	283211	283253
	298482	298536
	283204	283246
	298482	298536
	298473	298527
	505516	507403
	505517	507405

öntapadó takarósapkák

Az Egger dekorokhoz való hozzárendelés

dekor Egger	szerkezet	átmérő 13 mm	átmérő 20 mm
W1000	PM	**283218**	**283260**
W1000	ST2	**283227**	**283268**
W1000	ST9	**283227**	**283268**
W1000	ST19	**283217**	**283259**
W1000	ST38	**283217**	**283259**
W1100	PM	**298446**	**298499**
W1100	ST2	**298447**	**298500**
W1100[2)]	ST30	**298446**	**298499**
W1100	ST9	**283217**	**283259**
W1100	ST9	**283227**	**283268**
W908	ST2	**283227**	**283268**
W908	SM	**283227**	**283268**
W980	ST2	**283273**	**283290**
W980	SM	**283273**	**283290**
U104	ST9	**283220**	**283262**
U108	ST9	**283220**	**283262**
U113	ST9	**283219**	**283261**
U114	ST9	**283222**	**283263**
U156	ST9	**283219**	**283261**
U201	ST9	**283225**	**283266**
U201	ST19	**304825**	**304837**
U216	ST9	**298447**	**298500**
U222	PM	**283220**	**283262**
U222	ST2	**283220**	**283262**
U222	ST9	**283220**	**283262**
U321	ST9	**283223**	**283264**
U337	ST9	**298460**	**298513**
U630	ST9	**283231**	**283271**
U702	PM	**298449**	**298502**
U702	ST2	**304823**	**304835**
U702	ST9	**304823**	**304835**
U702[2)]	ST16	**304823**	**304835**
U707	ST9	**304816**	**304829**
U708	PM	**283226**	**283267**
U708	ST2	**283226**	**283267**
U708	ST9	**283225**	**283266**
U727	PM	**304825**	**304837**
U727	ST2	**304825**	**304837**
U727	ST9	**304825**	**304837**
U732	PM	**283287**	**283304**
U732	ST2	**283287**	**283304**
U732	ST9	**283287**	**283304**
U741	ST9	**304819**	**304832**
U748	ST9	**304819**	**304832**
U750	ST9	**304823**	**304835**
U763	ST9	**283225**	**283266**
U767	ST9	**304824**	**304836**
U775	ST9	**283226**	**283267**
U788	ST9	**283225**	**283266**
U788[2)]	ST16	**283225**	**283266**
U899	ST9	**283230**	**283270**
U960	ST9	**283287**	**283304**
U960	ST9	**505515**	**507399**
U961	ST2	**304815**	**304828**
U961	ST19	**304815**	**304828**
U960	ST2	**505514**	**507396**
U963	ST9	**304815**	**304828**
U999	PM	**283277**	**283294**
U999	ST2	**283277**	**283294**
U999	ST19	**283230**	**283270**
F416	ST10	**298489**	**298543**
F433	ST10	**298493**	**298547**
F501	ST2	**283190**	**283232**
F502	ST2	**283281**	**283298**
F509	ST2	**283225**	**283266**
F812	ST9	**304816**	**304829**
H1101[2)]	ST12	**298474**	**298528**
H1113	ST10	**283211**	**283253**
H1115	ST10	**283208**	**283250**
H1115	ST12	**298475**	**298529**
H1116[2)]	ST12	**283229**	**283269**
H1122	ST22	**298478**	**298532**
H1123	ST22	**298495**	**298549**
H1137	ST12	**283224**	**283265**
H1145	ST10	**283207**	**283249**
H1146	ST10	**283208**	**283250**
H1151	ST10	**283205**	**283247**
H1176	ST37	**283281**	**283298**
H1180	ST37	**283207**	**283249**
H1181	ST33	**283208**	**283250**
H1181	ST37	**298483**	**298537**
H1199	ST12	**283224**	**283265**
H1212[2)]	ST33	**283208**	**283250**
H1213[2)]	ST33	**298471**	**298525**
H1250	ST36	**283206**	**283248**
H1251	ST19	**283216**	**283258**
H1253	ST19	**298495**	**298549**
H1253	ST19	**505517**	**507405**
H1277	ST9	**283200**	**283242**
H1312	ST10	**298471**	**298525**
H1313	ST10	**298486**	**298540**
H1318	ST10	**283211**	**283253**
H1330	ST10	**283215**	**283257**
H1334	ST9	**283200**	**283242**
H1344	ST32	**283216**	**283258**
H1345	ST32	**298486**	**298540**
H1346	ST32	**298495**	**298549**
H1387	ST10	**298479**	**298533**
H1399	ST10	**298481**	**298535**
H1400[2)]	ST36	**283197**	**283239**
H1401	ST22	**298477**	**298531**
H1424	ST22	**283206**	**283248**
H1444	ST9	**283275**	**283292**
H1486	ST36	**298475**	**298529**
H1487	ST22	**283199**	**283241**
H1444[2)]	ST9	**283275**	**283292**
H1511	ST15	**283192**	**283234**
H1582	ST15	**283276**	**283293**
H1615	ST9	**283216**	**283258**
H1636	ST12	**283212**	**283254**
H1714	ST19	**505516**	**507403**
H1733	ST9	**283191**	**283233**
H2033	ST10	**283210**	**283252**

öntapadó takarósapkák

Az Egger dekorokhoz való hozzárendelés

dekor Egger	szerkezet	átmérő 13 mm	átmérő 20 mm
H3006[2]	ST22	**283279**	**283296**
H3012	ST22	**283200**	**283242**
H3048[2]	ST10	**298482**	**298536**
H3058	ST22	**298497**	**298551**
H3080[2]	ST15	**283193**	**283235**
H3090	ST22	**298487**	**298541**
H3113[2]	ST15	**283213**	**283255**
H3131	ST12	**298483**	**298537**
H3133	ST12	**298475**	**298529**
H3146	ST19	**298481**	**298535**
H3154	ST36	**283197**	**283239**
H3156	ST12	**283208**	**283250**
H3157	ST12	**283200**	**283242**
H3170	ST12	**283207**	**283249**
H3176	ST37	**283215**	**283257**
H3178	ST37	**298495**	**298549**
H3190	ST19	**298495**	**298549**
H3192	ST19	**298497**	**298551**
H3303	ST10	**283202**	**283244**
H3309	ST28	**283207**	**283249**
H3325	ST28	**283197**	**283239**
H3326	ST28	**298482**	**298536**
H3330	ST36	**283211**	**283253**
H3331	ST10	**283207**	**283249**
H3395	ST12	**283202**	**283244**
H3398	ST12	**283199**	**283241**
H3408	ST38	**298482**	**298536**
H3430	ST22	**298473**	**298527**
H3433	ST22	**283206**	**283248**
H3450	ST22	**298473**	**298527**
H3451	ST22	**283200**	**283242**
H3453	ST22	**298495**	**298549**
H3453	ST22	**505517**	**507405**
H3700	ST10	**283207**	**283249**
H3702	ST10	**283204**	**283246**
H3710	ST12	**298482**	**298536**
H3710	ST12	**505516**	**507403**
H3730	ST10	**283211**	**283253**
H3732[2]	ST10	298474	298528
H3734	ST9	**283210**	**283252**
H3734	ST9	**505516**	**507403**
H3840	ST9	**283282**	**283299**
H3860	ST9	**298473**	**298527**

[2] futó dekoráció

A Kronospan dekorokhoz való hozzárendelés

dekor Kronospan	átmérő 13 mm	átmérő 20 mm
101	**283273**	**283290**
110	**283218**	**283260**
112	**283225**	**283266**
134	**283222**	**283263**
162	**505515**	**507399**
164	**505514**	**507396**
190	**283277**	**283294**
190	**283277**	**283294**
190	**283230**	**283270**
191	**304816**	**304829**
197	**283281**	**283232**
375	**283275**	**283292**
381	**283194**	**283236**
514	**283220**	**283262**
514	**283219**	**283261**
515	**283219**	**283261**
522	**283219**	**283261**
540	**283225**	**283266**
729	**283197**	**283239**
854	**283204**	**283246**
859	**283281**	**283298**
861	**283225**	**283266**
1700	**283225**	**283266**
1715	**283282**	**283299**
1912	**283284**	**283301**
3025	**298483**	**298537**
4299	**304819**	**304832**
5194	**298475**	**298529**
5501	**283216**	**283258**
5527	**283216**	**283258**
5529	**298471**	**298525**
5981	**298449**	**298502**
5982	**298449**	**298502**
6299	**283287**	**283304**
7031	**283273**	**283290**
7045	**298449**	**298502**
7045	**298449**	**298502**
7113	283223	283264
7184	**304819**	**304832**
7648	**298497**	**298551**
8100	**283218**	**283260**
8431	**283208**	**283250**
8508	**298478**	**298532**

dekor Kronospan	átmérő 13 mm	átmérő 20 mm
8509	**298495**	**298549**
8547	**298471**	**298525**
8548	**283289**	**283306**
8622	**283275**	**283292**
8656	**298497**	**298551**
8681	**298446**	**298499**
8685	**283218**	**283260**
8685	**283218**	**283260**
8921	**283200**	**283242**
8953	**505516**	**507403**
8995	**283211**	**283253**
9455	**283214**	**283256**
9551	298461	298514
9614	**283202**	**283244**
9614	**283286**	**283303**
9763	**283229**	**283269**
K001	**283203**	**283245**
K002	**298487**	**298541**
K004	283205	283247
K005	**298487**	**298541**
K006	**298483**	**298537**
K007	**298475**	**298529**
K008	283216	283258
K011	**298471**	**298525**
K014	**283216**	**283258**
K018	**283208**	**283250**
K019	**298487**	**298541**
K020	**283197**	**283239**
K020	**505516**	**507403**

A dekorokkal való párosítás csak hozzávetőleges, és lehet, hogy a felület csak adott részéhez illik. A fedőnek az adott dekorhoz való illeszkedése nem garantálható.

- a tételeket a 100 (60) lap teljes csomagolásában kell megrendelni (13 mm – 2000 db, 20 mm – 900 db)

öntapadó takarósapkák

A Kronospan dekorokhoz való hozzárendelés

dekor Kronospan	átmérő 13 mm	átmérő 20 mm
K021	**283211**	**283253**
K022	**298487**	**298541**
K078	**283199**	**283241**
K079	**298481**	**298535**
K080	**283203**	**283245**
K081	**298471**	**298525**
K082	**298482**	**298536**
K083	**298477**	**298531**
K085	**298471**	**298525**
K086	**283211**	**283253**
K087	**283208**	**283250**

dekor Kronospan	átmérő 13 mm	átmérő 20 mm
K088	**298477**	**298531**
K089	**298487**	**298541**
K090	**298482**	**298536**
K096	**304825**	**304837**
K100	**298460**	**298513**
K105	**298475**	**298529**
K107	**298487**	**298541**
K349	**298494**	**298548**
K350	**304818**	**304831**
K352	**298493**	**298547**
K354	**298474**	**298528**

dekor Kronospan	átmérő 13 mm	átmérő 20 mm
K355	**298493**	**298547**
K356	**283208**	**283250**
K358	**283211**	**283253**
K359	**283210**	**283252**
K360	**298483**	**298537**
K361	**298483**	**298537**
K362	**298479**	**298533**
K363	**283211**	**283253**
K364	**298479**	**298533**
K365	**283199**	**283241**
K366	**304821**	**304833**

A dekorokkal való párosítás csak hozzávetőleges, és lehet, hogy a felület csak adott részéhez illik. A fedőnek az adott dekorhoz való illeszkedése nem garantálható.

- a tételeket a 100 (60) lap teljes csomagolásában kell megrendelni (13 mm – 2000 db, 20 mm – 900 db)

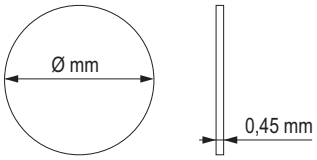

- a csomagban – Ø 13 mm, 20 db lap
  – Ø 20 mm, 15 db lap
- a tételeket a 100 (60) lap teljes csomagolásában kell megrendelni (13 mm – 2000 db, 20 mm – 900 db)

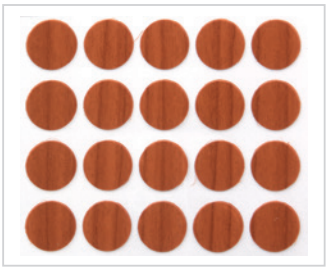

csomagolás ∅ 13 mm = 20 db

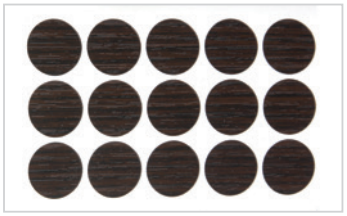

csomagolás ∅ 20 mm = 15 db

műanyag takarósapkák

- csomagolás: konfirmátorok, csavarok – 250 db, excenterek – 500 db

szín	alkalmas dekorokra	konfirmátor	csavar	excenter
fehér	fehér 101	**KR001**	**KR021**	**359637**
bézs	nyír 1715, H1733, 375, H1521	**KR002**	**KR022**	**359641**
borókafenyő	borókafenyő 353	**KR003**	**KR023**	×
kék nyírfa	kék capri 121, kék nyírfa	**KR004**	KR024	×
szürke juhar	szürke 881, 1700, platina 859, szürke juhar	**KR006**	**KR026**	×
bükk D	bükk 1796, 381, 757	**KR007**	**KR027**	×
bükk	1783, tölgy 740	**KR008**	**KR028**	×
bükkfa világos tirol	H1518, H1582, H1887, H1932, H1954	**101313**	**101362**	×
éger	637	**KR009**	**KR029**	×
barnásvörös calvados	calvados 1792, H 1951, cseresznye 9345	**KR010**	**KR030**	×
rusztikus fagörcs	dió 729, rusztikus görcs	**KR011**	**KR031**	×
cseresznye	cseresznye 344	**KR012**	**KR032**	**359643**
mahagóni	mahagóni 775	**KR013**	×	×
rózsafa	wenge 854, dió 8953	**KR014**	**KR034**	**359638**
fekete	fekete 190	**KR015**	**KR035**	**359639**
lakkozott tölgyfa 35706		**101321**	**101371**	×
természetes tölgy	H1348, H1344, H3382, H1334, 8431	**101323**	**101373**	×
világos tölgy	H3400, H3386	**101325**	**101375**	×
almafa	H1954	**101330**	**101380**	×
lakkozott dió	729, H1709, H3734	**101340**	**101391**	×
alumínium	F509, 881	**101355**	**101406**	×
antracit	az antracit árnyalatai	×	×	**359642**
sonoma	sonoma	×	×	**359644**

- a dekorokhoz való hozzárendelés csak tájékoztató jellegű, az excenter takarósapkájának színe nem felel meg 100%-ban a többi takarósapka színének

excenter takarósapka

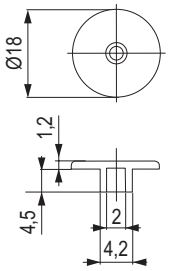

csavar takarósapka

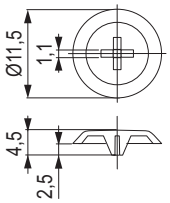

konfirmátor takarósapka

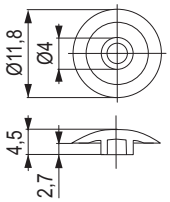



fatiplik, lamellák, javító anyagok

KNAPP®

Egyszerűsítse munkáját

- A lamellák használatához nincs szükség speciális szerszámokra.
- Költséghatékony.
- Minden fatípussal vagy faalapú anyaggal variálható.
- Nemcsak becsúsztatható, hanem bekattintható csatlakozók is.
- A szerelésre kész alkatrészek egyszerű használat – lényegében szerszámok nélkül.

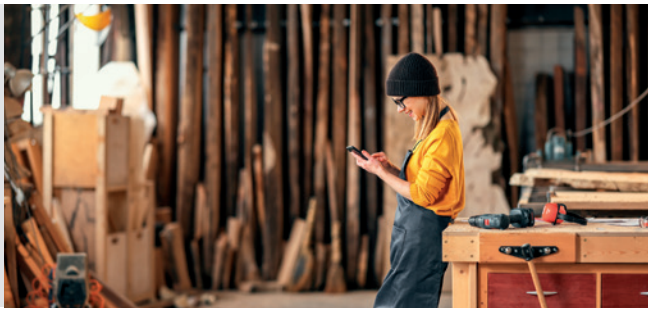

Műanyag becsúszó csatlakozó



YouTube

kód	leírás
463414	K053 SUNNY becsúszó csatlakozó (műanyag)

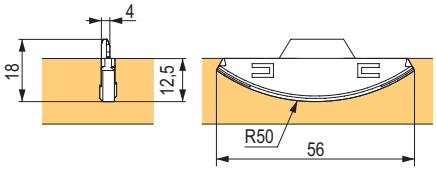

Műanyag becsúszó csatlakozó



YouTube

kód	leírás
463415	K023 CHAMP becsúsztatható csatlakozó (műanyag)

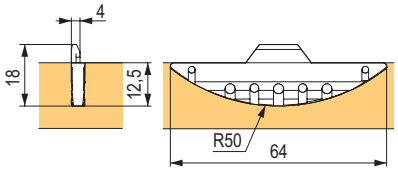

Fém becsúsztatható csatlakozó



YouTube

kód	leírás
463413	K049 SILVER becsúszó csatlakozó (alumínium és cink ötvözete)

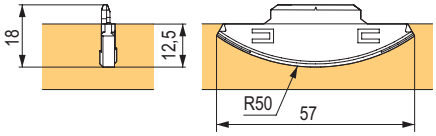

Műanyag kompakt csatlakozó



YouTube

kód	leírás
463416	K058 FAST kontakt csatlakozó (műanyag)

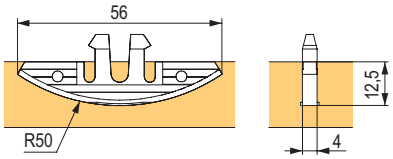

Fém becsúsztatható csatlakozó



YouTube

kód	leírás
463417	K026 METAL becsúsztatható csatlakozó (1 pár lamella, 2× csavar 3 × 13, 2 × 3 × 25 csavar)

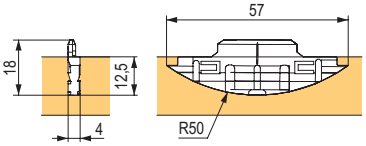

Csomók



STRONG

kód	átmérő / vastagság (mm)	anyag	csomagolás (db)
175624	10 / 7	lucfenyő	500
01430	15 / 7	lucfenyő	1000
01432	20 / 7	lucfenyő	
01434	25 / 7	lucfenyő	500
01436	30 / 7	lucfenyő	
01437	35 / 7	lucfenyő	250
101495	35 / 7	borókafenyő	500

fatiplik, lamellák, javító anyagok

Kalibrált összekötő tiplik – nyír



ragasztó nélkül



ragasztóval

kód	méret (mm)	csomagolás (db)
340719	8 × 35	8 650
344255	8 × 35 ragasztóval	
362946	8 × 40	7 600
395167	8 × 35	1 000
396181	8 × 35 ragasztóval	
396182	8 × 40	

- mindkét típusú tipli alkalmas a normál kijelölésre, **valamint az automatikus kijelölésre is**
- a tiplik geometriája számítógéppel tesztelt, sokkal kisebb a valószínűsége a hibás darabnak
- a ragasztóanyagos verzió különösen alkalmas ragasztóanyag-befecskendezős gépekhez – nincs fúvóka tisztítás, a ragasztóval ellentétben a víz nem szárad be, nem szennyezi be a lap felületét

Ragasztós csapok használatakor elég a nyílásba vizet fecskendezni (1/3 – 1/2 mélységig), vízmennyiség körülbelül 0,2 – 0,4 cm^3 minden egyes furatba. A gombon lévő ragasztó aktiválódik és ragadni kezd. A ragasztó teljes megkeményedése 24 órán belül megtörténik.

Marker a tiplikhez



kód	méret (mm)
11539	8

Rúd fatipli – bükk



kód	méret (mm)
01424	6 × 1 000
01457	8 × 1 000
01415	10 × 1 000
01418	12 × 1 000
100377	16 × 1 000

Csónak – kiigazító



kód	méret (mm)	anyag	csomagolás (db)
01420	68 × 13 × 8	lucfenyő	500

Fatiplik – bükk



kód	méret (mm)	db / kg
01449	6 × 35	1 500
01407	8 × 30	950
01413	8 × 35	845
01414	8 × 40	770
01406	8 × 50	640
01448	8 × 60	560
01422	10 × 40	500

- csomag 1 kg
- bordázott
- a darabszám eltérhet ±7 %

Kaiser lamellák



kód	méret	méret (mm)	vastagság (mm)	csomagolás (db)	fásszárú növény
100964	0	45 × 15	4	1 000	bükk
82907	10	53 × 19			
82908	20	56 × 23			
275621	20	56 × 23			nyírfa

Bükk lamellák



kód	méret	méret (mm)	vastagság (mm)	csomagolás (db)
278089	10	53 × 18	3,75–3,9	1 000
227021	20	56 × 23		

Végsapkák – csapos kupakok



kód	nyílás átmérő (mm)	külső átmérője (mm)	magasság (mm)	anyag	csomagolás (db)
101485	10	14	9	bükk	100
101472	15	19	10	lucfenyő	
101477				borókafenyő	
101482				bükk	

KLICK műanyag csatlakozó

KNAPP®

KLICK csatlakozórendszer

- Műanyag csatlakozó.
- Egyszerű csatlakozó.
- KLICK rendszer a díszítőelemek egyszerű felszereléséhez, esetlegesen két alkatrész összekapcsolásához nyugalmas csatlakozásoknál.



KLICK műanyag csatlakozó



YouTube

kód	leírás
459397	K045 KLICK műanyag csatlakozó

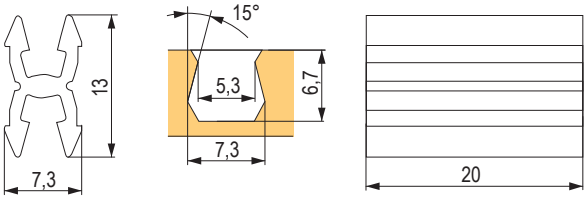



kód	leírás
459400	K060 KLICK műanyag élcsatlakozó

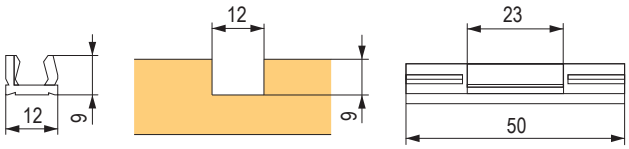



YouTube

kód	leírás
459399	K048 sKLICK műanyag csatlakozó + csavar

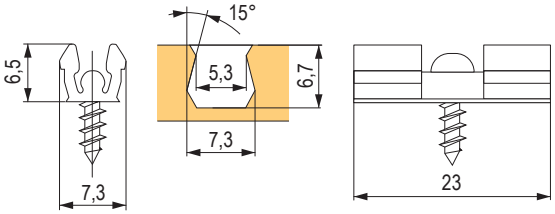

Tartozékok



kód	leírás
459401	K046 / F TCT maró, fecske hornyok 8 mm

Nagy szilárdságú – nem szétszedhető

- Könnyű szállítás – a korpusz elemeit egyesével szállíthatóak. Végső összeszerelés helyben lehetséges.
- Nincs ragasztás – A műanyag tipli külső oldalán lévő fogazat és az acél csavar tiplihez való rögzítése miatt a QUICK-SET-hez nincs szükség ragasztóra.
- Használható automata tiplibelövő géppel, CNC-vel vagy tiplifúróval.

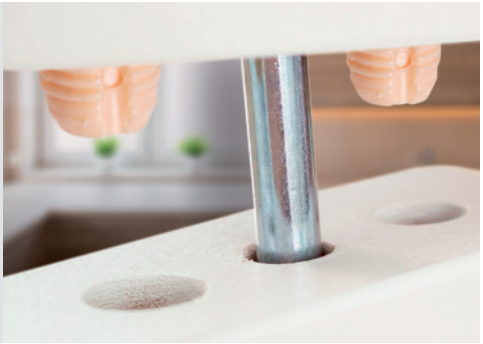

Műanyag tipli

kód	leírás
487125	6 × 28 mm
459402	8 × 36 mm
459403	8 × 50 mm



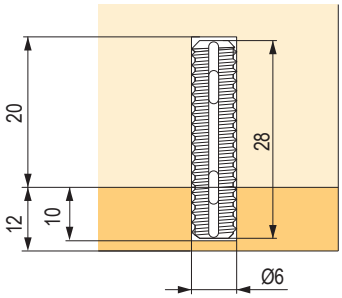

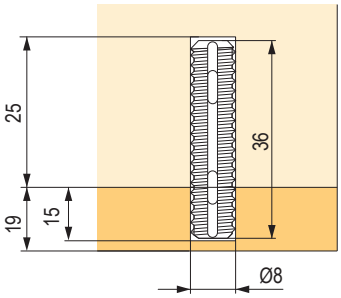

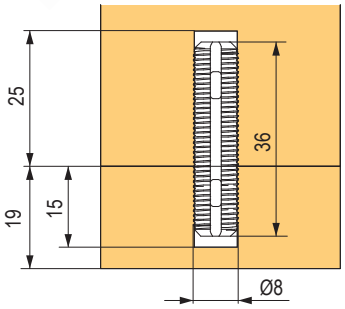

Tartozékok



kód	leírás
459410	Z011 PU+ egykomponensű ragasztó

Biztonságos – magas terhelési értékek:

- 60 kg 19 mm-es faforgácslap esetében
- 73 kg 16 mm-es MDF esetében
- 73 kg 17 mm-es tömörfa esetében
- 85 kg 17 mm-es bükkfa esetében

ászokcsavarok és bepattintható anyacsavarok

Peremes anyacsavar befúrásra



kód	belső menet	lyukátmérő (mm)	L hossz (mm)
15031	M5	7	10
351869	M6	8	10
15021			13
283069			17
292628			20
15022	M8	10	15
351871			20
351870	M10	12	18

- anyag – cink öntvény

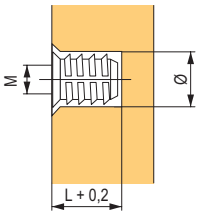

Anyacsavar befúrásra perem nélül



kód	belső menet	lyukátmérő (mm)	L hossz (mm)
95398	M6	8,5	13
229901	M8	10	15

- anyag – acél (sárga cink)

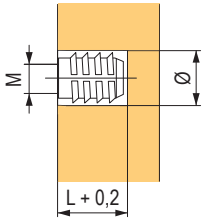

Táguló bepattintható tiplik



kód	megnevezés	belső menet	lyukátmérő (mm)	L hossz (mm)
15025	BU08	M4	5,2	10

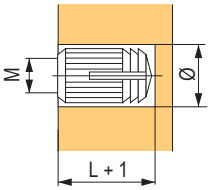

Táguló bepattintható tiplik



kód	megnevezés	belső menet	L hossz (mm)
351864	BU33	M4	7,5

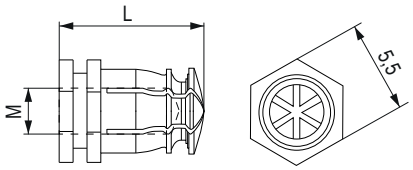

Táguló bepattintható tiplik



kód	megnevezés	belső menet	L hossz (mm)
15023	BU12	M6	12

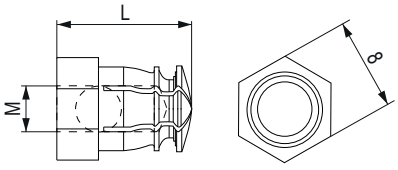

bepattintható tiplik

Bepattintható tipli



kód	belső menet	lyukátmérő (mm)	hossz NL (mm)
15030	M6	8,5	15,5

- anyag – nikkel bevonatú acél

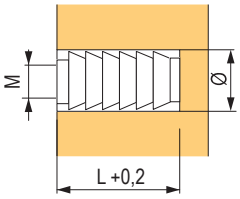

Bepattintható anyacsavar



kód	belső menet	a lyuk átmérője (mm)	L hossz (mm)	magasság H (mm)
101518	M6	8	9	19
101519	M8	10	11	22
101521	M10	11	12	25

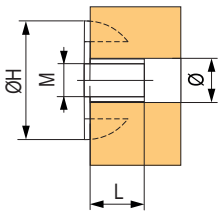

Bepattintható műanyag tiplik



kód	megnevezés	belső menet	lyukátmérő (mm)	L hossz (mm)
15018	BU11	M4	8	11,5
97129	BU61	M6		

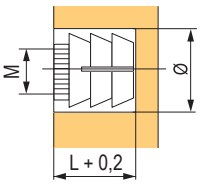

ipari kapcsok

352/92. típus



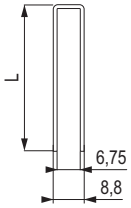

kód	L hossz (mm)	csomagolás (db)
260099	18	6 000
265864	20	5 200
162313	25	4 000
277855	30	3 600

- a legtöbb tűzőgépbe alkalmas magas minőségű kapcsok
- a korpuszok hátlapjának rögzítéséhez stb.
- kompatibilis a 92 rendszerekkel (Akes, Atro, Bea, Bostitch, Haubold, Josef Kihlberg, Nikema, Omer, Senco, Schneider) és H rendszerrel (Holzher, Prebena)
- hengerelt méret 1,05 × 1,28 mm
- belső / külső méret: 6,75 – 8,8 mm
- horganyzott

364/90. típus



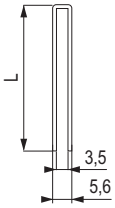

kód	L hossz (mm)	csomagolás (db)
283362	20	3 600
162314	25	6 000
283363	30	4 800

- magas minőségű kapcsok korpusz hátlapok felerősítésére stb.
- kompatibilis a 90-es rendszerekkel (Akes, Atro, Bea, Bostitch, Haubold, Fasco, Josef Kihlberg, Nikema, Omer, Schneider, Tackwise, Wurth), Prebena E, K, Senco L, Holtzer G
- hengerelt méret 1,05 × 1,27 mm
- belső / külső méret: 3,5 / 5,6 mm
- horganyzott

343/99. típus



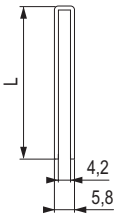

kód	L hossz (mm)	csomagolás (db)
228911	15	9 600
228912	18	4 200
228913	20	7 200
228914	23	3 200
228930	25	6 000
228918	30	5 200

- kompatibilis rendszerek: BeA 99, Prebena ES, Bosch 55, Novus C, Rapid 14 – 606, Tacwise 91
- hengerelt méret 0,78 × 1,13 mm
- belső / külső méret: 4,2 / 5,8 mm
- horganyzott

338. típus

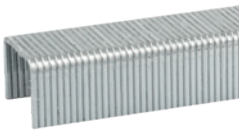

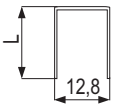

kód	L hossz (mm)	csomagolás (db)
351783	8	39 200
351784	10	31 360
351785	12	25 480
351786	14	23 520
351787	16	19 600

- kompatibilis a BeA 80 és 380 rendszerekkel
- kapcsok és kárpit kapcsok, kézi, mechanikus, elektromos és pneumatikus tűzőgépekhez
- külső méret 12,8 mm
- huzalerősség 0,87 mm
- felhasználás: kárpitozás, dekorációs munka, fóliák összetűzése, ácsmunka

Dēmos

Minden a bútorgyártáshoz

30 éve önökkel

Szolgáltatások és szerviz

A tervezéstől a megvalósításig Önnel vagyunk

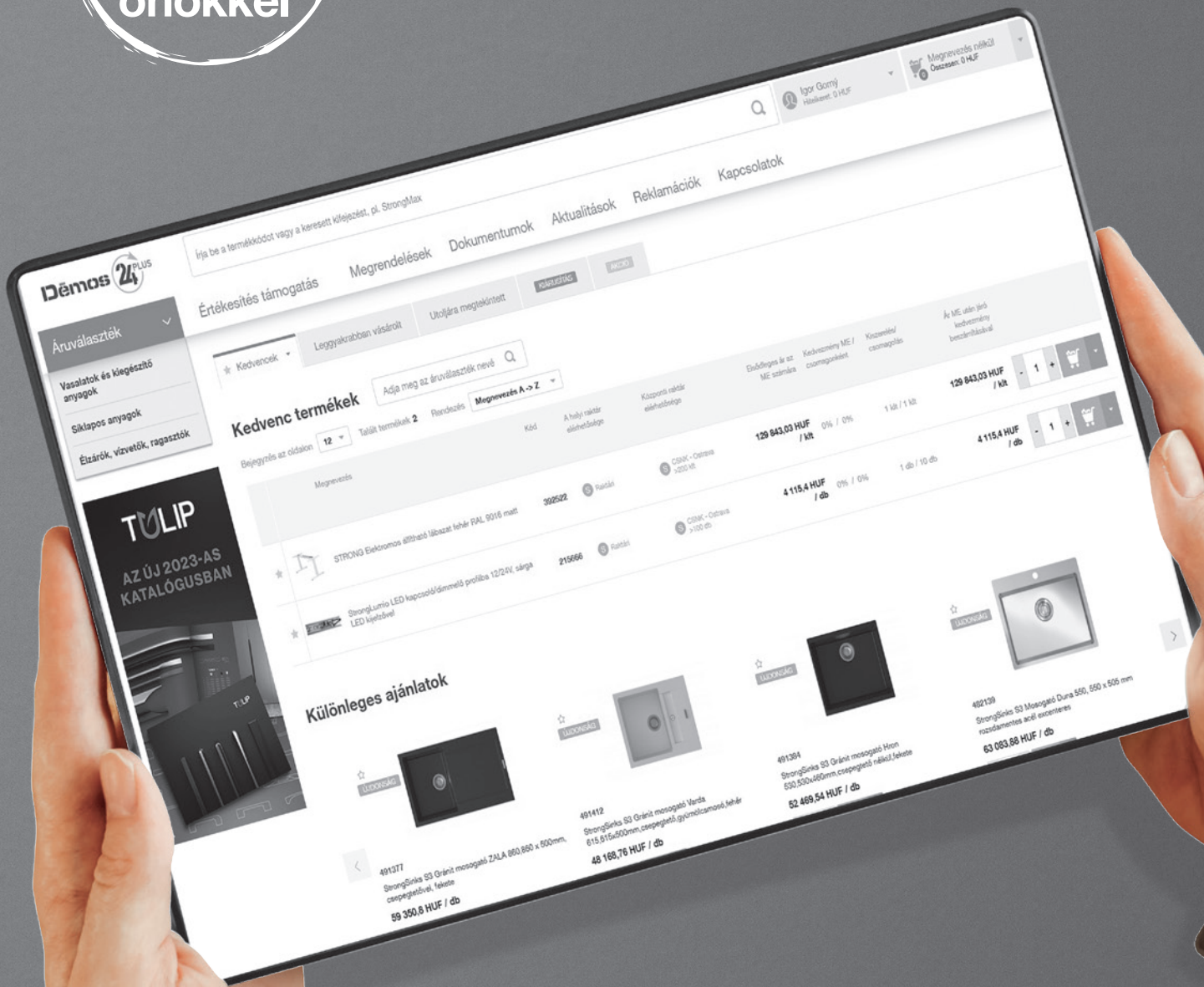



A Démos ezért népszerű a vásárlók körében.

A Démos fő célja mindig is a minőségi szolgáltatások nyújtása volt. Szolgáltatások, amelyekre szüksége van, és amelyekről beszél nekünk.

munkalapok összekötése

Quick Tech a szokásos vastagságokhoz

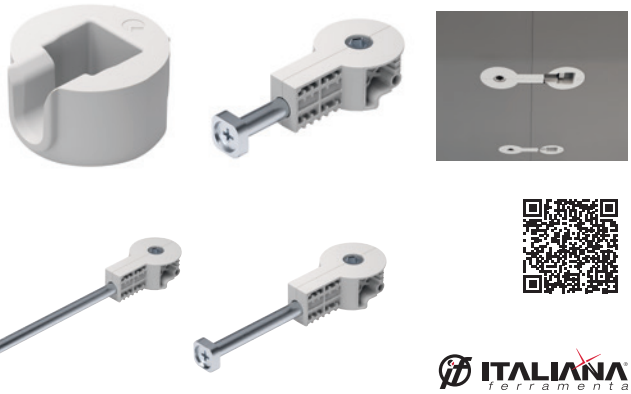

kód	furattávolság C (mm)	Fúrat átmérője D (mm)	nyílás mélysége H (mm)	horonyszélesség B (mm)
396183	52	30	21	14
396184	150	30	21	14
507036	64	35	21	15
507037	100	35	21	15
507038	150	35	21	15

- a munkalapok és panelek hatékony összekapcsolása
- egyszerű és gyors telepítés, szilárd csatlakozás
- S6-os imbuszkulcshoz, akkus csavarhúzó is használható

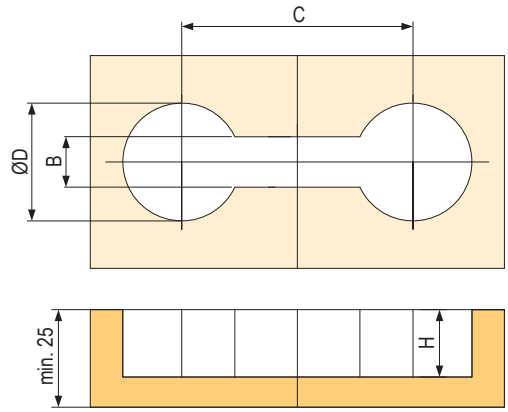

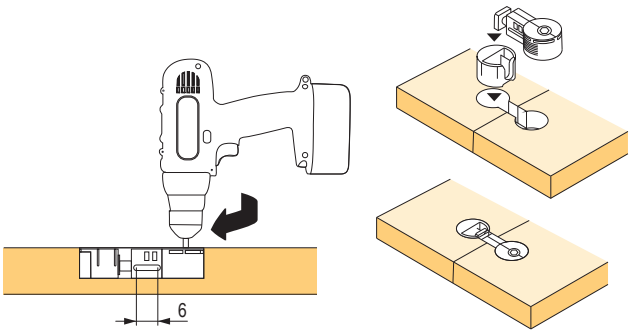

Teljes fémcsavarok a szokásos vastagságokhoz

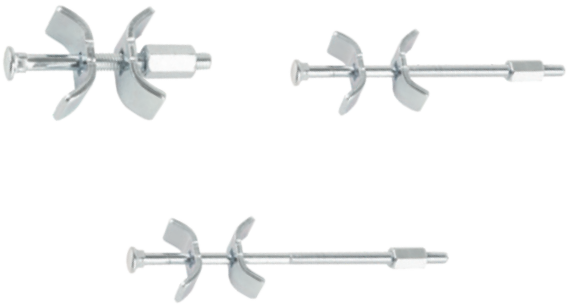

kód	furattávolság X (mm)	mélység nyílás H (mm)
15600	65	20
15602	120	20
15605	150	20

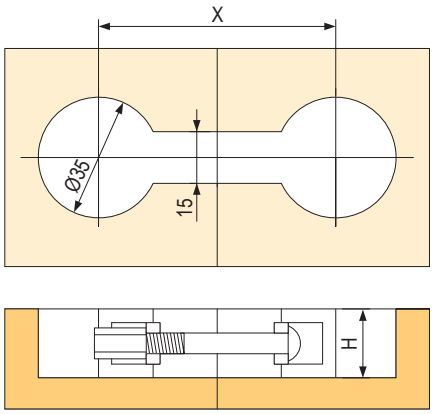

Összekötő vékony és kompakt munkalapokhoz



kód
459398

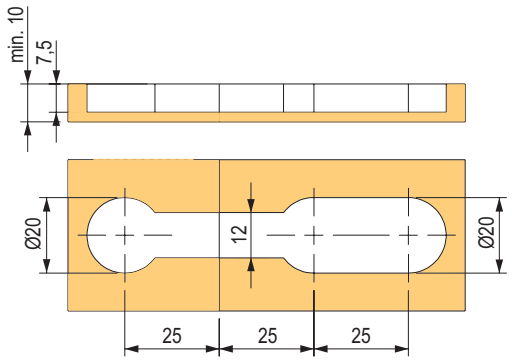

Inbuszkulcsok gömbfejjel



kód	leírás
469488	Szögkulcs
469489	egyenes bit (89 mm)

Pull IN





kód	felület
283321	nikkel
507042	fekete nikkel

- nagy szilárdság
- a mélyedés különleges alakja miatt az összekötő alkatrészek egymáshoz húzódnak
- alkalmas csavarhoz – eurocsavarhoz süllyesztett fejjel
- 4 mm-es süllyesztett fejű csavar is használható, de a furat méretét meg kell változtatni
- eurocsavarokhoz, esetleg elegáns megjelenéshez
  a Spax 4 × 16 nikkelezett lencsefejű
  csavart ajánljuk 360299

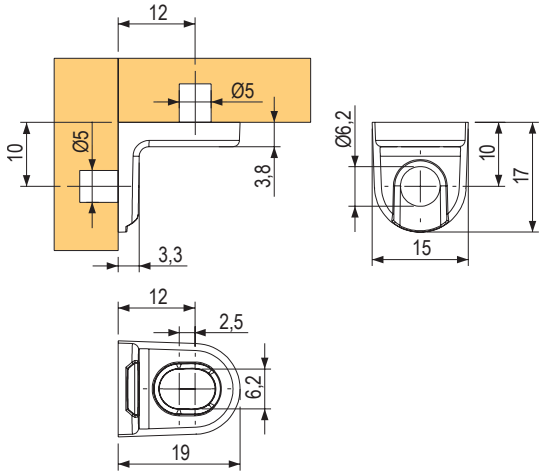

kötőelemek

Összekötő vasalat excentere – EC típus



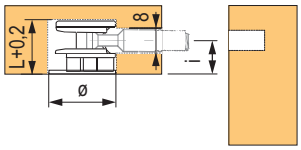

kód	lapvastagság (mm)	átmérője (mm)	L hossz (mm)	méret i (mm)	szín
15002	16	15	12,5	8	nikkel
15003	18 / 20	15	13,8	9 / 9,5	cink

- masszívabb kialakítás

Összekötő vasalat excentere



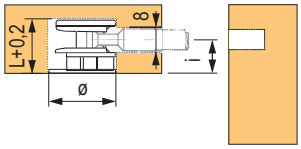

kód	lapvastagság (mm)	átmérője (mm)	L hossz (mm)	méret i (mm)	szín
229902	15 / 16	15	12	7,75	cink
229903	18 / 20	15	13,5	9,3	cink

Excenter rúd – TM típus



kód	furattávolság i (mm)	furat átmérője (mm)	menethossz L (mm)
347270	24	5	11
267430	34	5	11

- famenttel

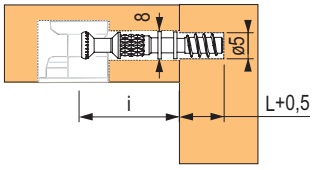

Quick excenter összehúzó csavarja



kód	furattávolság i (mm)	furat átmérője D (mm)	lyuk mélysége L (mm)
92794	24	8	11
157847	34	8	11

- összehúzó csavar a gyorsabb összeszereléshez, rezgésálló
- 30%-kal nagyobb kötésszilárdság
- Magas tűréshatár az excenter nyílásainak elhelyezésében (± 0,5 mm)
- előszerelés már a gyártás során lehetséges
- időtakarékos telepítés – nincs csavarozás
- ugyanaz a nyílásátmérő, mint a csapoknál – nem kell fúrószerszámot cserélni

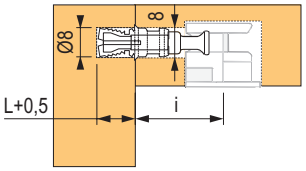

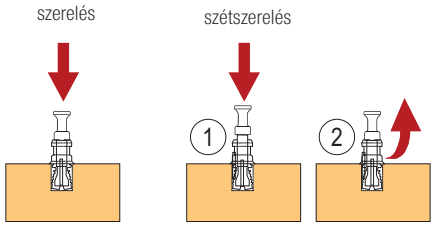

Excenter rúd – TE típus



kód	távolság i (mm)	furat átmérő (mm)	menethossz L (mm)
92796	24	5	9,5
15020	34	5	11

- famenttel

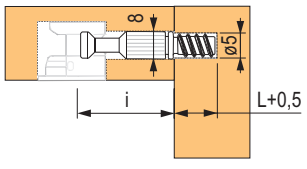

Excenteres szögpánt összekötő



kód	furattávolság (mm)	nyílás átmérő (mm)
229898	44	7

- 90° és 180° közötti szögcsatlakozókhoz

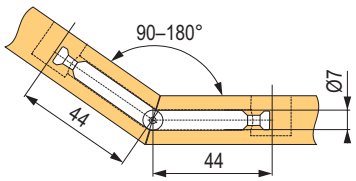

M6 excenter összehúzó



kód	furattávolság i (mm)	menet	menethossz L (mm)
15092	34	M6	9,5

- fém elemekbe való használatra, esetleg ászokcsavarokkal

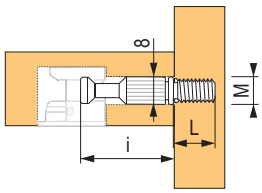

Dupla excenter rúd



kód	furattávolság (mm)	nyílás átmérő (mm)
229899	34–19–34	8

- 19 mm-es közbenső falhoz

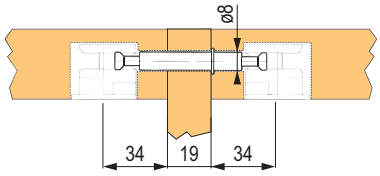

Csavar henger alakú anyához


92791


92792

kód	menet	átmérője (mm)	L hossz (mm)
92791	M6	12	50
92792	M6	12	60

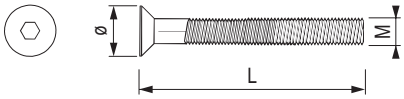

BA02 henger alakú anya



kód	belső menet	átmérője (mm)	L hossz (mm)	méret i (mm)
92793	M6	10	14	9

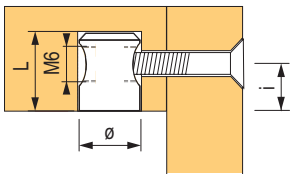

Összekötő vasalat



kód	Blum kód	szín
13716	42.0700.01	fehér
13715	42.0700.01	barna

- összekötő vasalatok a korpuszra összekötő csavarral
- műanyag tok előreszerelt cink excenterrel
- nyomás alatt öntött, cinkből készült összekötő csavar

Alj

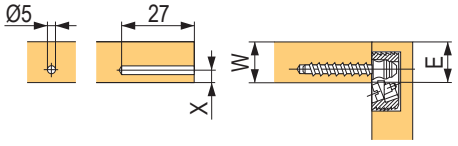

A korpusz oldallapja
c - w - x + 0 mm
x max. - 9,5 mm

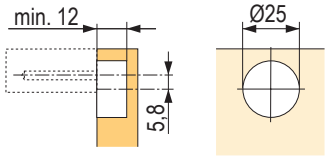

kötőelemek

Target

- nagy teherbírású és szilárdságú, könnyen összeszerelhető csatlakozó
- fa csapok hozzáadása szükséges
- alkalmas sorozat- és darabbútorokhoz
- praktikus megoldás, amely széles körben alkalmazható
- a csavaros csatlakozás biztosítja a szoros kötést, az AKU szerszámok használata felgyorsítja az összeszerelést
- egyszerű előszerelés
- alkalmas 15 – 25 mm-es anyagvastagsághoz



Target J10

kód	menettípus	ellendarab a korpuszban	típusa
507045	M6	**15021**	M6 × 13
		283069	M6 × 17
		292628	M6 × 20
507046	famenet 11 mm	×	×

- a készlet összekötőt és rögzítőcsavart is tartalmaz
- az M6-os menettel rendelkező változatot ki kell egészíteni egy megfelelő ellendarabbal a korpuszban







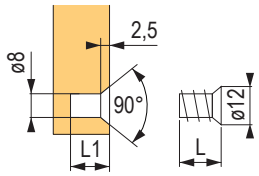

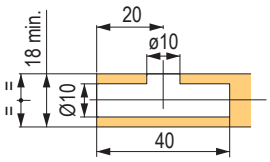

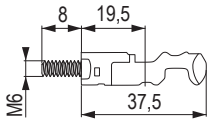

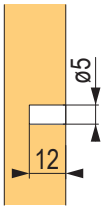

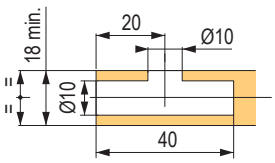

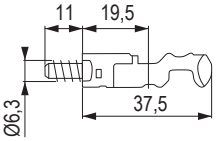

Target J12

kód	menettípus	ellendarab a korpuszban	típusa
507048	M6	**15021**	M6 × 13
		283069	M6 × 17
		292628	M6 × 20
507049	famenet 12 mm	×	×

- a készlet összekötőt és rögzítőcsavart is tartalmaz
- az M6-os menettel rendelkező változatot ki kell egészíteni egy megfelelő ellendarabbal a korpuszban







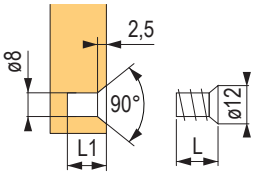

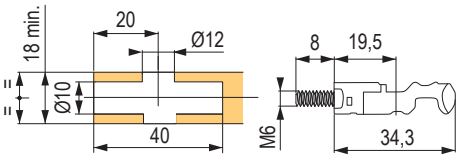

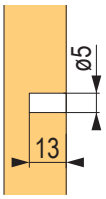

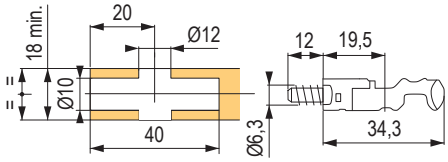

A csavar takarósapkája

kód	leírás
360956	J12 fehérhez (átm. 15 mm)



Target fúrósablon

kód	leírás
359816	lemez vast. 16 – 18 mm

kód	leírás
359817	oldalfalakhoz

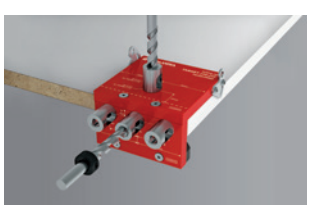

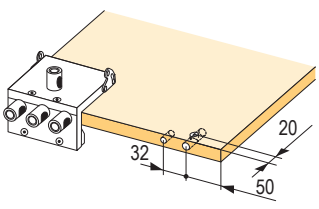



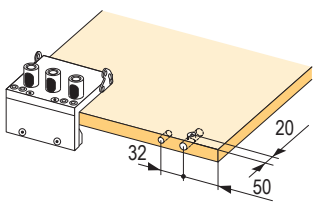

kötőelemek

PAD – állandó kötések



228817 188754

kód	leírás
228817	normal – zöld
188754	weak – fekete

- gyors, végleges kötés
- weak változat – a fekete ritkább szerkezetű anyagokhoz ajánlott
- javasoljuk, hogy tömeggyártás előtt tesztelje
- javasoljuk, hogy az alkatrészt lássa el éllel



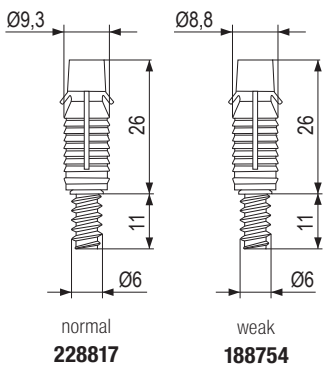

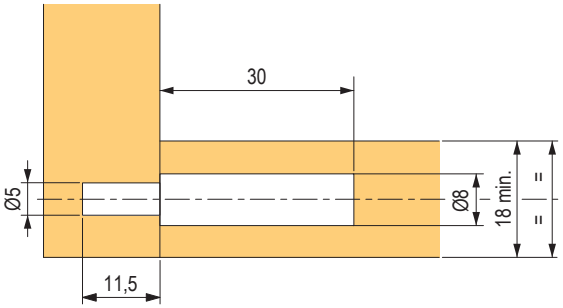

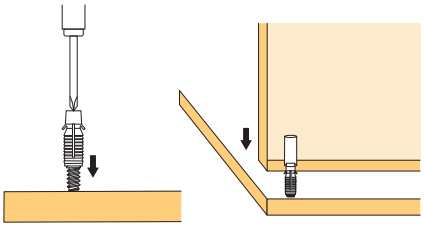

QUICK-SET



YouTube

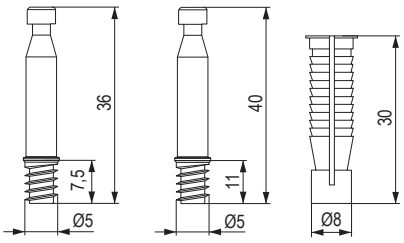

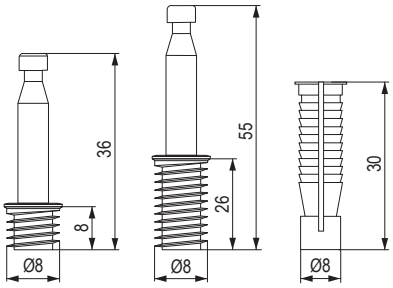

kód	leírás
459417	Z5058 QUICK-SET 5 mm (tipli + csapos csatlakozás)
459418	Z5057 QUICK-SET 8 mm (tipli + csapos csatlakozás)

VIS ágycsatlakozó

Szett tartalma:



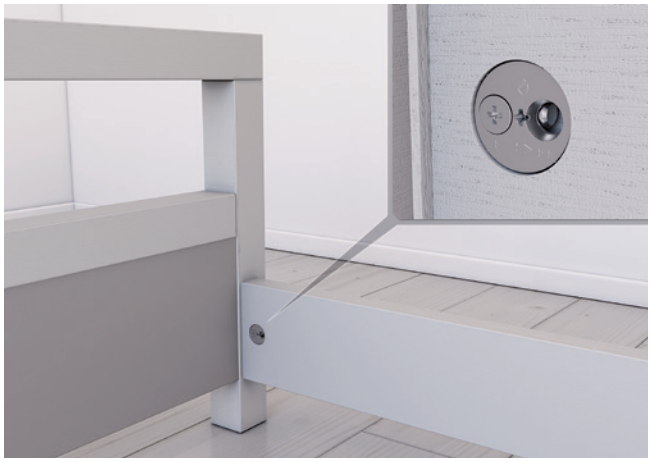

kód	leírás
283322	VIS szett

- szereléshez használja a mellékelt M8 anyacsavart vagy becsavaró anyát (18 mm-es lemezvastagsághoz)
- 1,2 mm-es tűréshatár

Szett tartalma:
- összehúzó csavar
- M8 × 15 anyacsavar
- VIS test
- csavar kúpos anyával
- átmenő anyák a problémás anyagokhoz való rögzítéshez
- 1,2 mm-es tűréshatár
- legalább 19 mm vastagságú anyagokhoz

Több darab használata esetén nem szükséges egymás után behúzni, elég becsavarozni az összekötő csavar felhelyezését követően. A konstrukció a két különböző pozíciónak köszönhetően szoros csatlakozást tesz lehetővé.

A (mm)	B (mm)	C (mm)
19	16,5	0,3
20	17,5	0,8
22	19	1,8
25	20,5	3,3
30	23	5,8

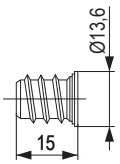

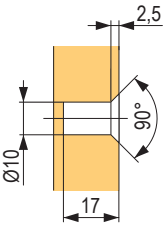

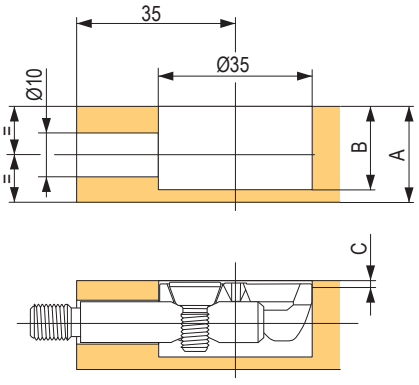

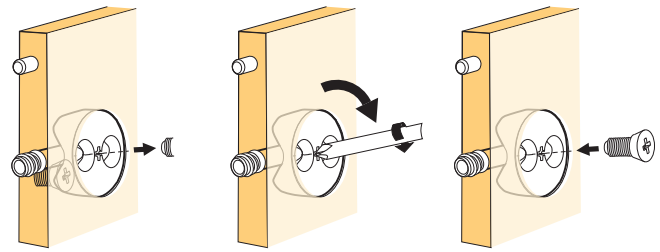

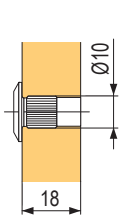

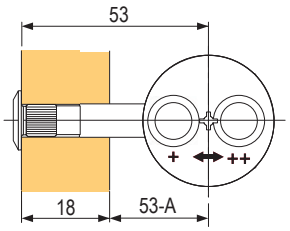

könnyű behúzás: forgassa el a +-ról ++-ra való váltáshoz

Spiral Lock

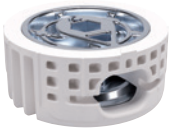



- erősen terhelt csatlakozásokhoz
- optimális nyomáselosztás
- átfordulás és csatlakozáslazulás elleni védelem
- gyorscsatlakozás, használható akus csavarhúzó
- min. anyagvastagság 19 mm

kód	leírás
228818	excenter M8 / 55 mm

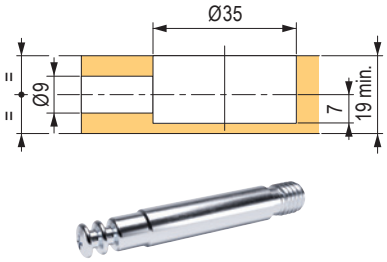

kód	leírás
228821	spiral lock összehúzó csavar 55 mm

- összehúzó csavar M8-as menettel
- a megfelelő M8-as rögzítőanyával (15022) használható

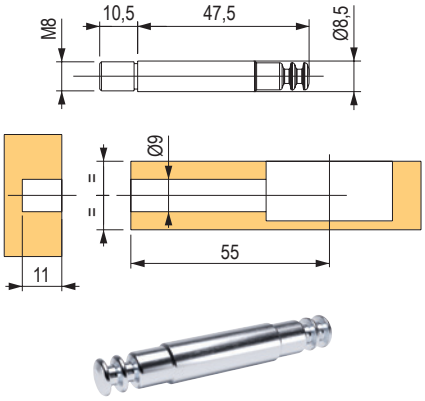

kód	leírás
228822	kétoldalú rúd

- dupla rúd
- furattávolság 2 × 35 mm

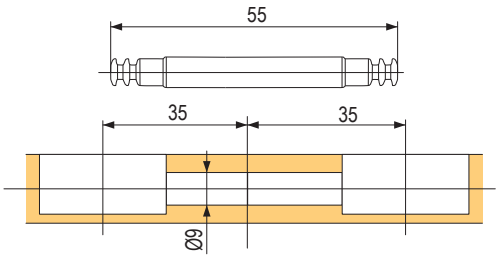

kód	leírás
228823	fehér takarósapka

- anyag: műanyag
- átmérő 35 (38) mm
- fehér szín



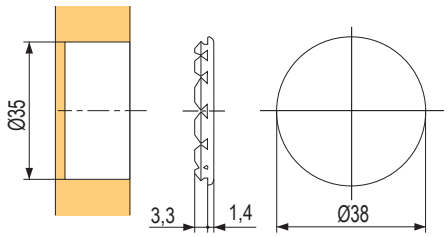

kód	leírás
288644	összekötő sarok



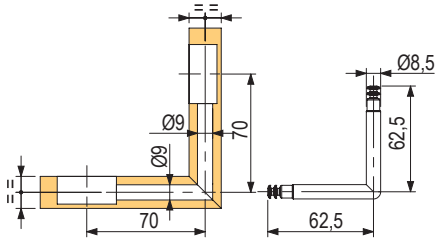

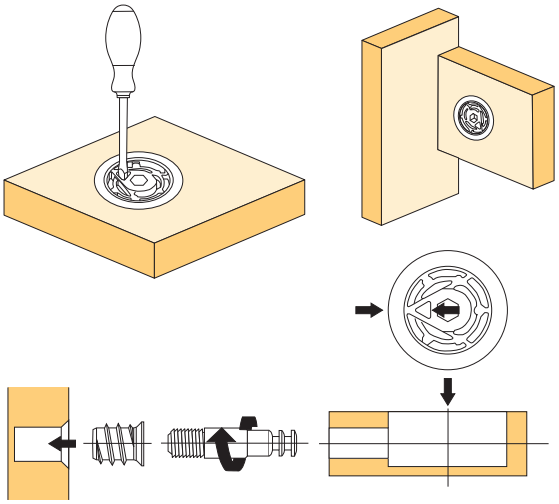

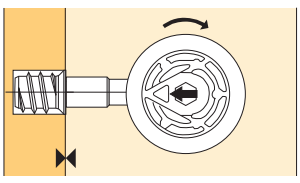

Maori polctámasz



- az alkatrészek erős összekapcsolása, nagyobb terheléshez is alkalmas (könyvespolcok, szekrények stb.)
- két elemből áll – egy polcba való műanyagból és egy korpuszhoz csavarozott cinköntvényből
- a polc elem 3 ×16-os süllyesztett fejű csavarral rögzíthető
- csavarral és tiplivel, 5 mm-es nyíláshoz
- megfelel az EN 14749/05 szabványnak



kód	leírás
268928	polc elem a beillesztett változathoz
507052	polc elem a ráillesztett változathoz

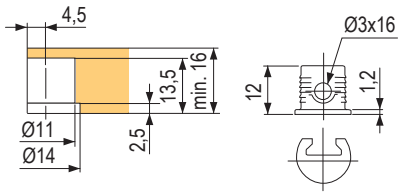

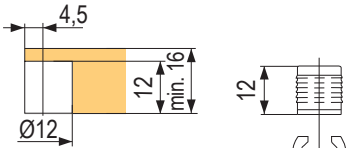

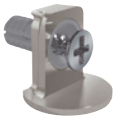

kód	leírás
268929	korpusz rész

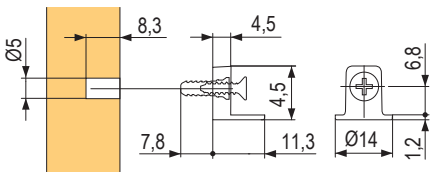

Kintai polctámasz



- elegáns polctámasz
- egyszerű és gyors összeszerelés, szerszámok használata nélkül
- a kötés többszörösen szétszedhető (az egyszerű szállítás érdekében)
- polcok helyzete tetszés szerint változtatható
- **polc minimális vastagsága 16 mm**
- megfelel az EN 16337/2013 szabványnak

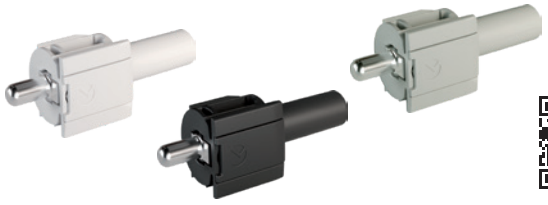



kód	szín	a csomagban
414265	fehér	1
414267	szürke	
414269	antracit	
393131	fehér	100
393132	szürke	
393133	antracit	

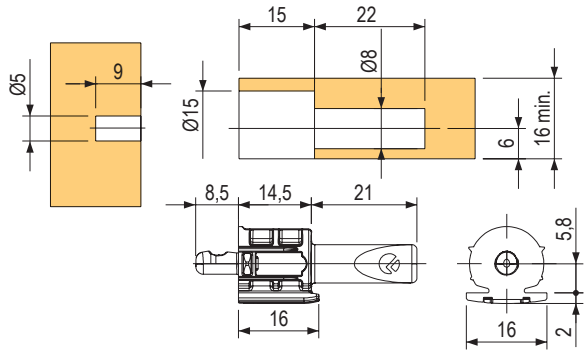



466501



471903

kód	leírás
466501	15-30 mm-es polcok szerelősablonja
471903	Kintai vasalatokhoz való fúró, tartozékokkal

polctámaszok és csatlakozók

PK2 Pro polctartó

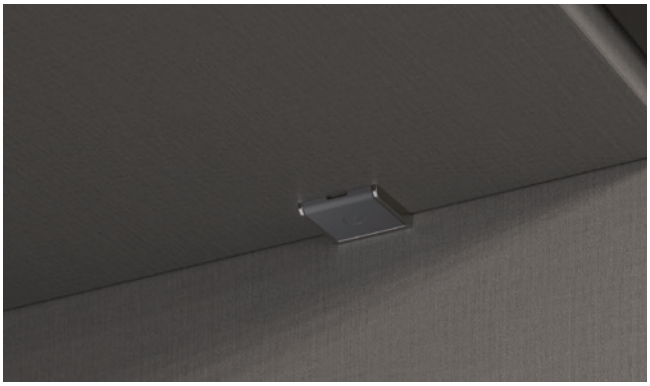



- min. 18 mm-es polcokhoz
- polctartók felülről fúrva
- a polc merev rögzítése
- megfelel az EN 14749/05 szabványnak



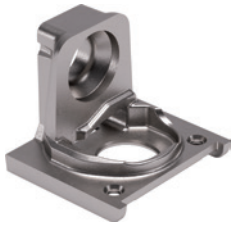

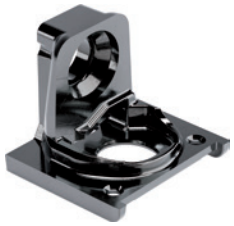





kód	leírás
507053	nikkel / szürke
507054	fekete nikkel / antracit

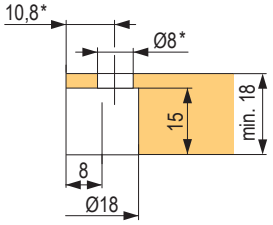

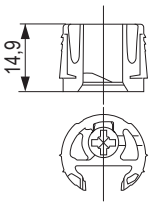

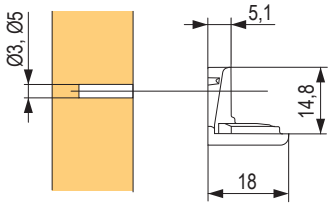

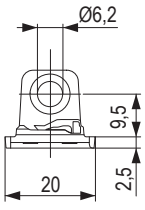

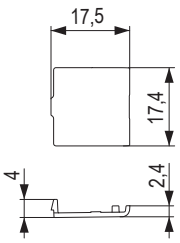

polctámaszok és csatlakozók

Egyszerű polc excenter SE02



kód	szín	lemez vast. (mm)	furat átmérő (mm)	furatmélység L (mm)	anyag
15005	szürke	18 / 20	20	14	műanyag
15017	szürke	18 / 20	20	14	műanyag
15004	fekete	18 / 20	20	14	műanyag
15000	fehér	18 / 20	20	14	műanyag
405385 [1]	ezüst	18 / 20	20	14	cink ötvözet

[1]ehhez az excenterhez a 407349 kód alatt található csapot kell megrendelni

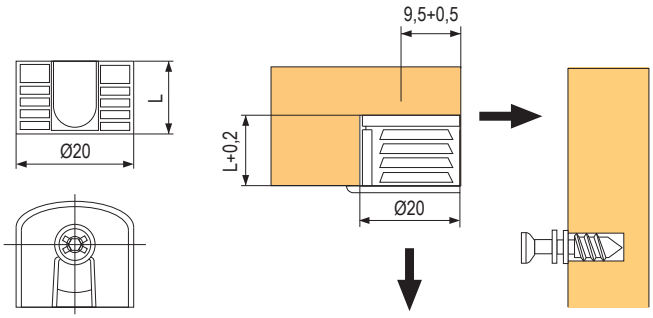

Excenter dupla polc



kód	megnevezés	vastagsághoz (mm)	anyag	szín
405386 [1]	SE14	min. 18	cink ötvözet	ezüst

[1]ehhez az excenterhez a 407349 kód alatt található csapot kell megrendelni

Polc excenterének csapja famenttel



kód	furat átmérő (mm)	furatmélység L (mm)
229900	5	7,5
407349	5	11
15006	5	12

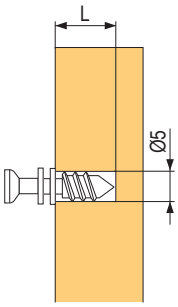

Tudta, hogy egy polc teherbírását a polc vastagságán és anyagán kívül jelentősen befolyásolja a polc mérete, a rögzítőelemek teherbírása és az anyag, amelyre a polcot rögzítik? Például a gipszkarton falaknak megerősítés nélkül lényegesen kisebb a teherbírása, és még a megerősítésbe való rögzítés esetén is előfordulhatnak elhajlások. Az alábbi ábrán a kötőelemek kiszakadhatnak, vagy legalábbis megsérülhetnek a korpuszban lévő nyílások. A terhelést probléma nélkül elbírná rövidebb vagy erősebb polc esetén (hajlás nélkül).

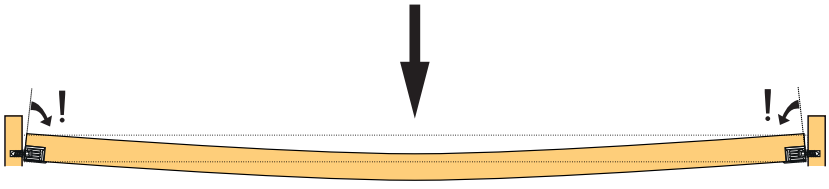

polctámaszok és csatlakozók

Unico



92689



229797



kód	leírás	felület	belső átmérő (mm)
92689	tüske	nikkel	5
229797	csavarral	nikkel	5

- a kész bútorok könnyű szállítása
- polcok helyzete tetszés szerint változtatható
- polc minimális vastagsága 15 mm
- menettel rendelkező változat 5 mm-es nyíláshoz
- erősíti a korpuszokat
- megfelel az EN 14749/05 szabványnak

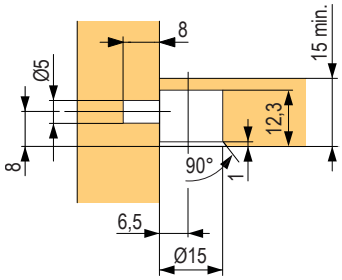

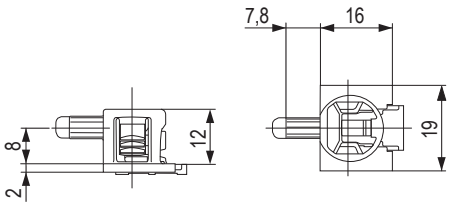

beállítás menete

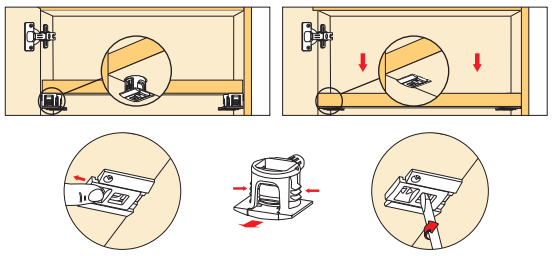

Flipper

Polc elem



kód	szín
228825	szürke
228826	fehér
288689	átlátszó
494785	fekete

- polctartók felülről fúrva
- a polc minimális vastagsága 14 mm
- csavarozható tüskék használata esetén a konstrukció erősebb lesz
- megfelel az EN 14749/05 szabványnak (csavarozható tüskék használata esetén)
- amely a háztartási és konyhabútorokra vonatkozó biztonsági követelményeket taglalja

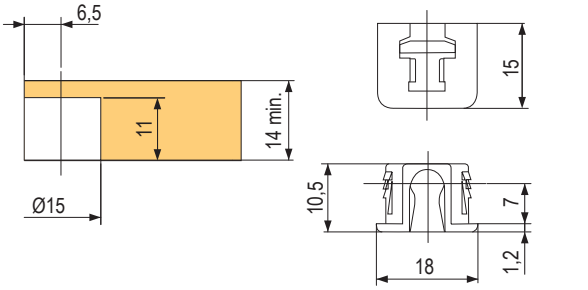

Tüskék



228827



228828

kód	leírás
228827	becsúsztatható tüske 5 mm/d. 8,5 mm ZB
228828	csavarozható tüske 5 mm

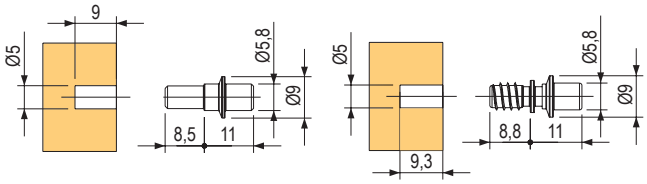

Flipper, Unico sablon

kód	leírás
466501	15-30 mm-es polcok szerelősablonja
459936	fúró tartozékokkal 15 × 90 mm

- a Flipper és Unico polctartók használatának megkönnyítésére szolgáló fúróeszköz
- Flipper és Unico tartószerkezetek marása egyetlen műveletben



466501



459936

Polc-alátámasztások


11504


11509


11508


306124


11505


11518


507055


507056

kód	felület	külső átmérő (mm)	belső átmérő (mm)
11504	sárgaréz	5	3
11509	nikkel	5	3
507055	fekete	5	3
11508	nikkel	5	5
306124	fehér cink	5	5
507056	fekete	5	5
11518	nikkel	7	5

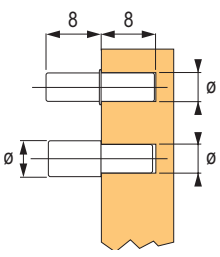

Polctartó tüskével



kód	felület	átmérője (mm)
405324	nikkel	5
11498	nikkel	5

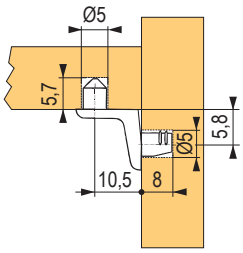

405324

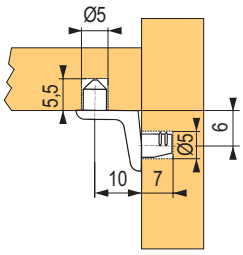

11498

Polctartó tüske nélkül



kód	felület	átmérője (mm)
405323	nikkel	5
11495	nikkel	5

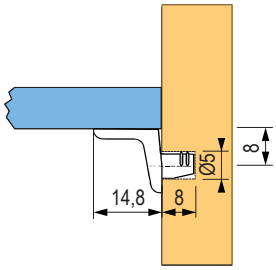

405323

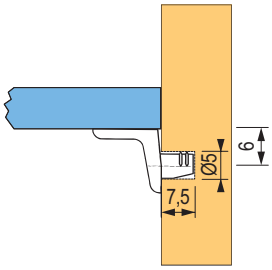

11495

alátámasztások üvegpolcokhoz

Gumigyűrűkkel



kód	szín	felület	átmérője (mm)
11499	fekete	nikkel	5
392731	transzparens	nikkel	5

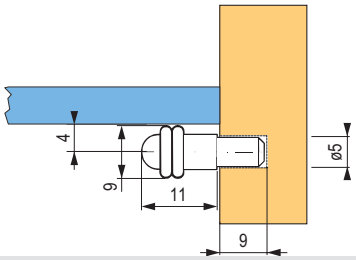

Huzattal



kód	felület	tapadókorong átmérője (mm)	hossz (mm)
306125	cink fehér + átlátszó	7	8

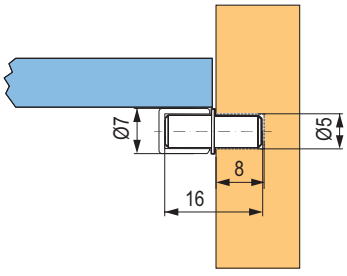

Tapadókoronggal



kód	felület
465868	nikkel + átlátszó

- SP03 tapadókorong csap nélkül

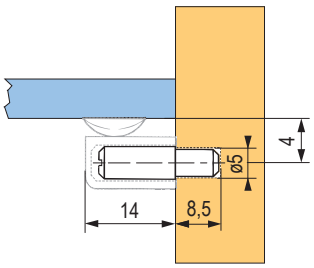

Peki polctartó üveghez





kód	felület	üveg vastagsága mm-ben
92688	nikkel	4–10

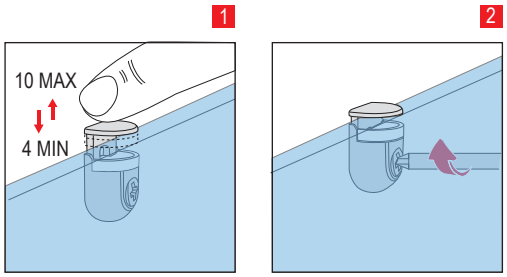

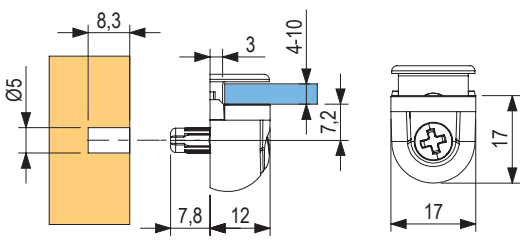

alátámasztások üvegpolcokhoz

Kubic polctartó üveghez

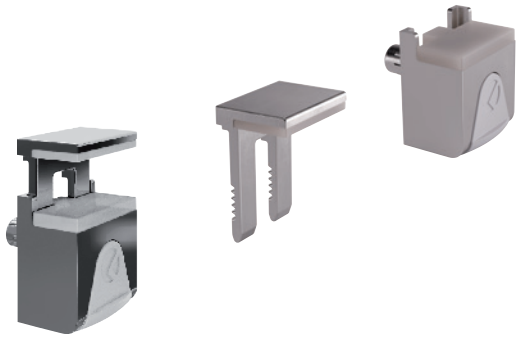

kód	felület	üveg vastagsága mm-ben
157883	nikkel + műanyag	4–8

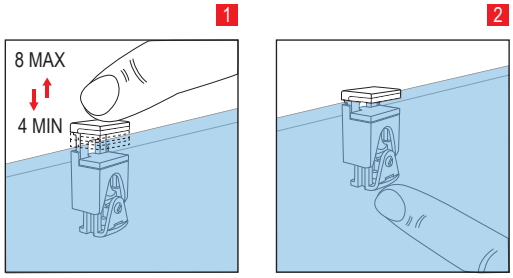

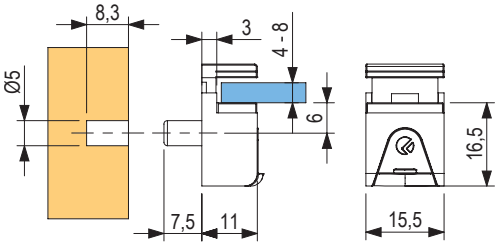

Cobra polctartó üveghez



kód	felület	üveg vastagsága mm-ben
15578	nikkel	5–6
405388	nikkel	8–10

- a polc szilárd rögzítése csavarral

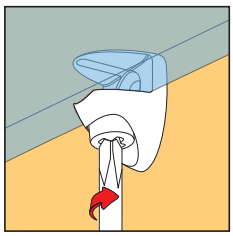

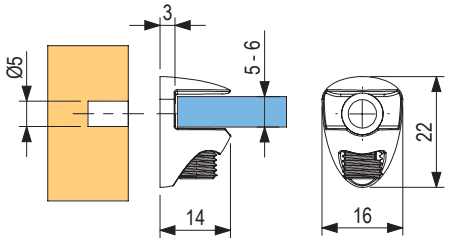

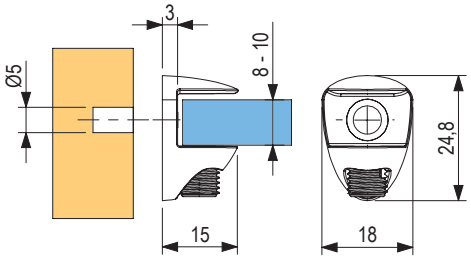

Grace polctartó üveghez



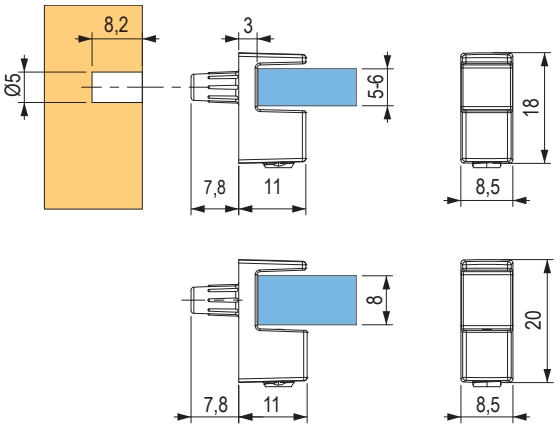

kód	felület	üveg vastagsága mm-ben
507057	króm	5–6
507058	nikkel	
507059	fekete nikkel	
507060	króm	8
507061	nikkel	
507062	fekete nikkel	

- a polc szilárd rögzítése csavarral
- egyszerű szerelés és szétszerelés



K line üveg





kód	felület	nyílás átmérő (mm)
157886	nikkel	5
405391	fekete nikkel	5

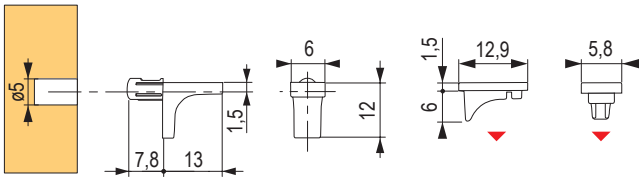

K line





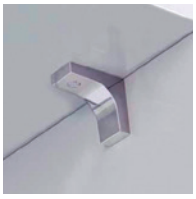

kód	felület	nyílás átmérő (mm)
283319	nikkel	3
283320	cink	5
157887	nikkel	5
405390	fekete nikkel	5

K line pin



kód	felület	nyílás átmérő (mm)
228816	nikkel	5
405389	fekete nikkel	5

- tüskés változat a jobb rögzítés érdekében

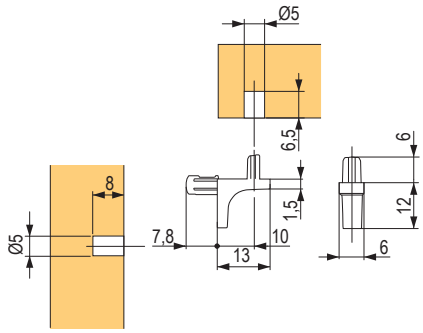

Danina tartó üvegpolcokhoz



kód	felület	polcvastagság (mm)
15566	szatén króm	7,5

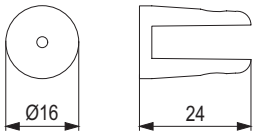

Moon



kód	felület
405864	szürke
405865	fekete matt

- egy pár teherbírása 320 mm polcmélységnél = 50 kg
- polc vastagsága 15 – 50 mm

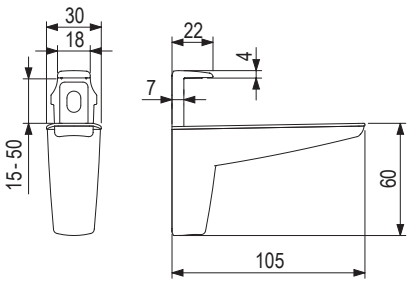

Moon S

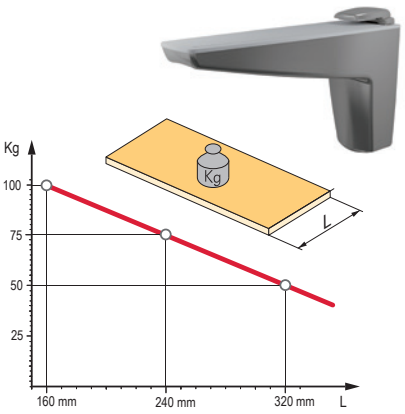





kód	felület
405866	szürke
405867	fekete matt

- egy pár teherbírása 320 mm polcmélységnél = 50 kg
- polc vastagsága 4 – 25 mm

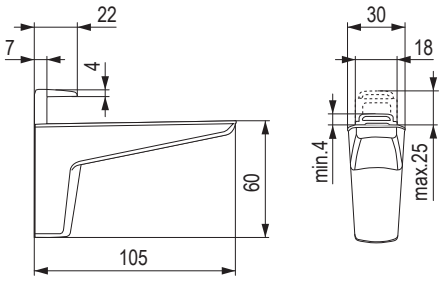

alátámasztás

Kalabrone Mini



165703 165705 165706



405408 405409

kód	felület
165703	króm
165705	ezüst
165706	rozsdamentes acél
405408	fehér
405409	fekete

- egy pár teherbírása 150 mm polcmélységnél = 12 kg
- polc vastagsága 5 – 10 mm

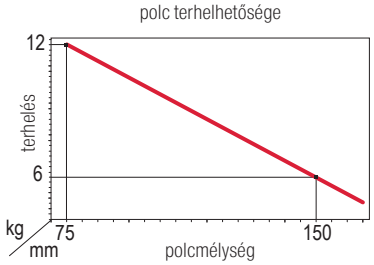

- a gyártó nem vállal felelősséget a nem megfelelő szerelésből, rossz alátámasztásból, hibás polcokból stb. származó károkért

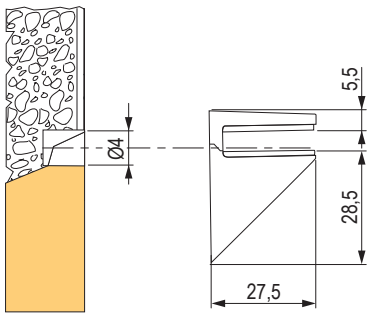

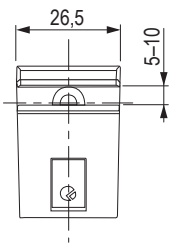

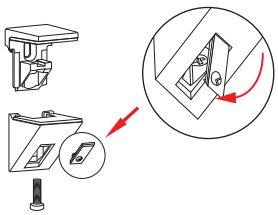

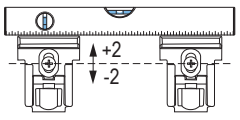

Kalabrone

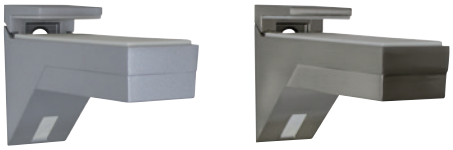

160587 160588



405410 405411

kód	felület
160587	ezüst
160588	rozsdamentes acél
405410	fehér
405411	fekete

- egy pár teherbírása 320 mm polcmélységnél = 50 kg
- polc vastagsága 8 – 30 mm

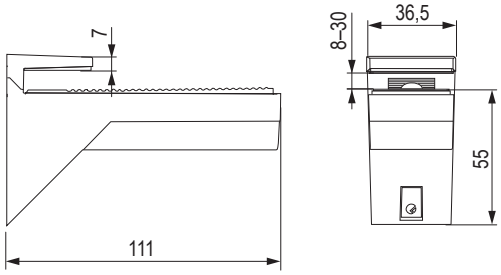

Kalabrone Maxi



160590 160591 405412

kód	felület
160590	ezüst
160591	rozsdamentes acél
405412	fehér

- egy pár teherbírása 320 mm polcmélységnél = 50 kg
- a polc vastagsága 25 – 50 mm, beállítható a polc lejtése

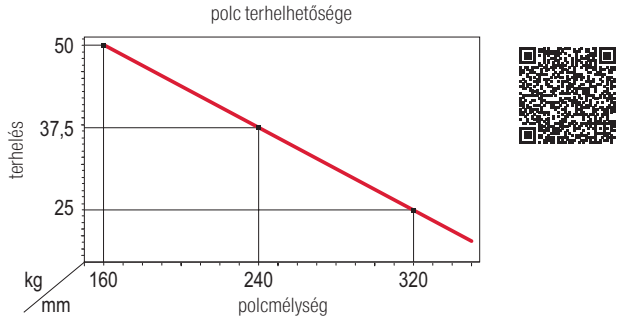

- a gyártó nem vállal felelősséget a nem megfelelő szerelésből, rossz alátámasztásból, hibás polcokból stb. származó károkért

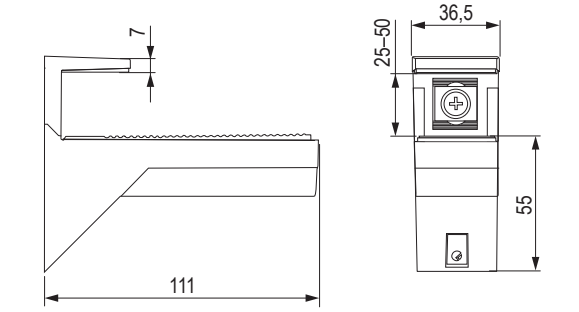

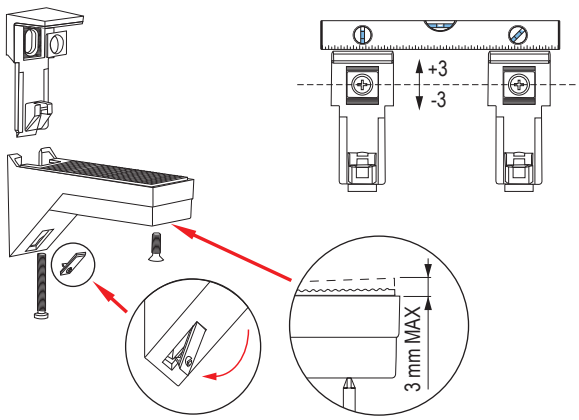

Üvegtartó

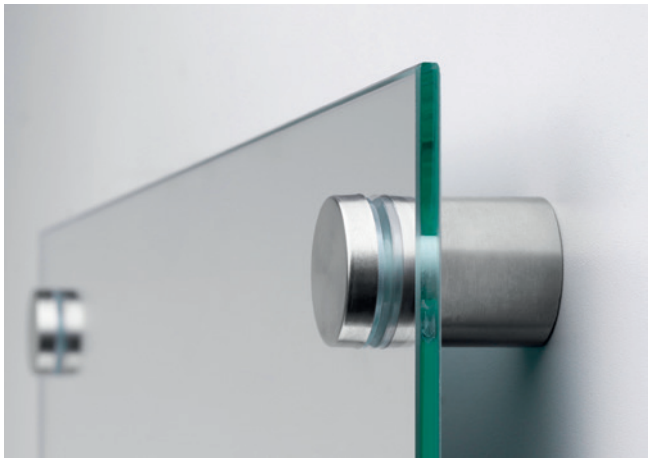



kód	átmérő (mm)	magasság (mm)	teherbírás (kg)	felület
406713	12	24	2	rozsdamentes acél imitáció
406714	25	25	35	rozsdamentes acél imitáció
406715	40	25	50	rozsdamentes acél imitáció

- anyag acél + rozsdamentes acél műanyag tömítéssel
- nem alkalmazható nedves és agresszív környezetben
- a megadott teherbírás megközelítő jellegű, függ a falra szerelés minőségétől

alátámasztás

Cobrone


15647


15648


15649

kód	felület	üveg vastagsága mm-ben
15647	szatén nikkel	5-6
15648	szatén króm	
15649	króm	

- furatátmérő a használt csavarnak megfelelően

polc terhelhetősége

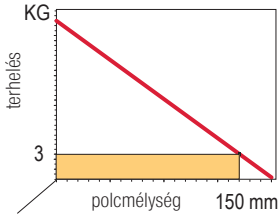

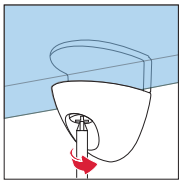

- a gyártó nem vállal felelősséget a nem megfelelő szerelésből, rossz alátámasztásból, hibás polcokból stb. származó károkért

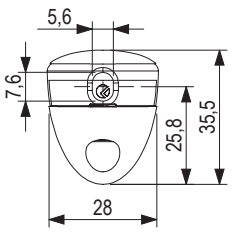

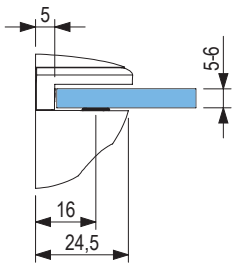

Kaiman




144489

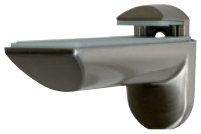
144490


405414

kód	felület	polcvastagság (mm)
144489	ezüst	7-41
144490	rozsdamentes acél	7-41
405414	fekete	7-41

- egy pár teherbírása 320 mm polcmélységnél = 50 kg
- beállítható polclejtés

polc terhelhetősége

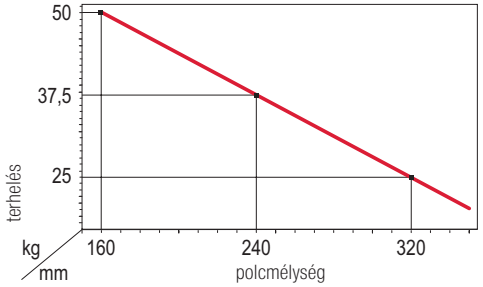

- a gyártó nem vállal felelősséget a nem megfelelő szerelésből, rossz alátámasztásból, hibás polcokból stb. származó károkért

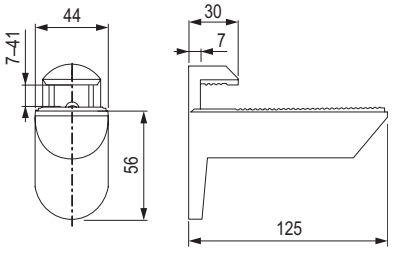

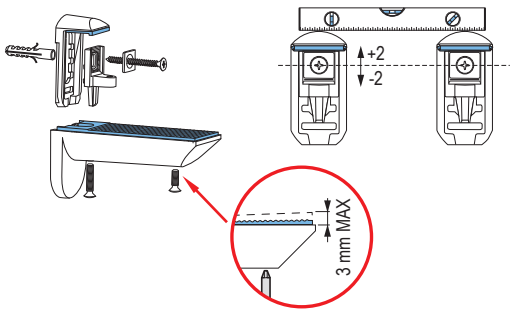

Tukany





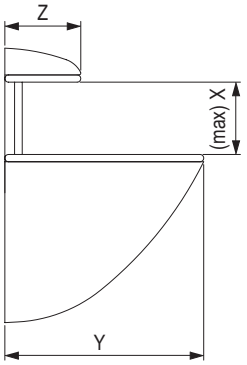

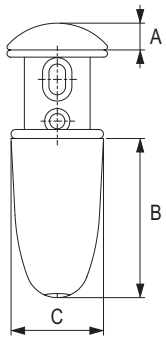

kód	szín	leírás	teherbírás (pár)/ mélység	X mm	Y mm	Z mm	A mm	B mm	C mm
36100	csiszolt nikkel	kicsi	20 kg / 20 cm	16	55	21	7,4	44	28,5
36101	csiszolt nikkel	közepes	30 kg / 30 cm	22	75,5	29,3	8,8	53	30,8
36102	csiszolt nikkel	nagy	40 kg / 35 cm	32	106	40	13	70	39
36103	szatén nikkel	kicsi	20 kg / 20 cm	16	55	21	7,4	44	28,5
36104	szatén nikkel	közepes	30 kg / 30 cm	22	75,5	29	8,8	53	30,8
36105	szatén nikkel	nagy	40 kg / 35 cm	32	106	40	13	70	39
405876	króm	közepes	30 kg / 30 cm	28	70	26	11,5	52	30
405874	ezüst	kicsi	20 kg / 20 cm	20	55,5	21	9	47	28,5
405875	ezüst	közepes	30 kg / 30 cm	28	70	26	11,5	52	30
405878	ezüst	nagy	40 kg / 35 cm	30	99	38	14	68	36,5

alátámasztás

Quad 6



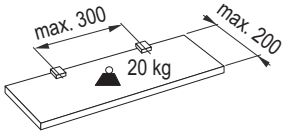

kód	felület
15576	szatén króm

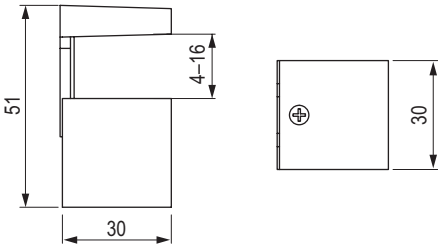

Quad 2



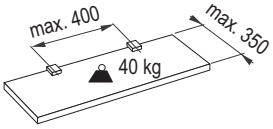

kód	felület
15572	szatén króm

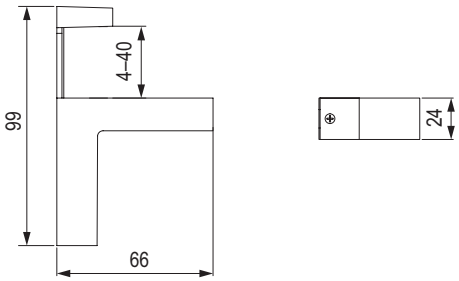

Quad 1



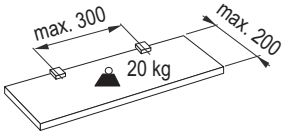

kód	felület
15571	szatén króm

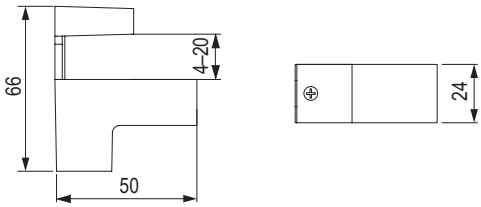

rejtett polctartók

Rejtett polctartó



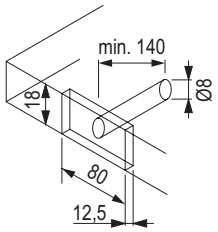

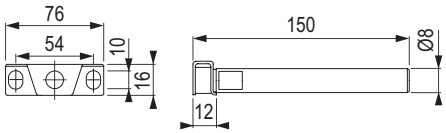



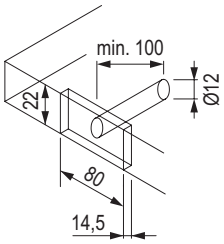

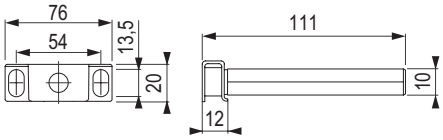

kód	használat
36115	legalább 19 mm vastagságú polcokhoz
36116	legalább 24 mm vastagságú polcokhoz

Rejtett polctartó 10 mm

ITALIANA ferramenta



kód	L hossz (mm)
15651	100

- ajánlott furattávolság 450 – 500 mm

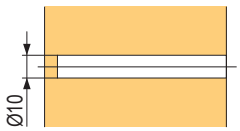

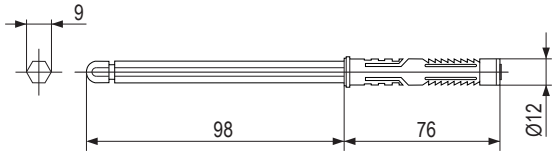

Rejtett polctartó 14 mm

ITALIANA ferramenta



kód	L hossz (mm)	furatmélység a polcban D (mm)	kiigazítás lehetősége
161868	120	120	NEM
161865	140	140	
161869	165	165	
507063	145	150	3D +- 2 mm

- ajánlott furattávolság a polc felfogatásához 450 – 500 mm

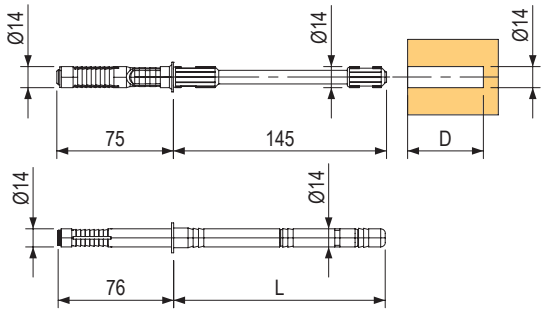

rejtett polctartók

Triade rendszer

- rejtett, szerkezeti rendszer a szabad polcokhoz, háromirányú állíthatósággal
- elérhető változatok:
  - Triade Mini, min. polc vast. 25 mm
  - Triade, min. polc vast. 25 – 40 mm
  - Triade Maxi, min. polc vast. 40 mm
  - Triade XXL, méhsejt polcokhoz, min. vastagság 40 mm
- három irányban állítható:
  - függőleges: a tartó elemek tökéletes összehangolásához
  - vízszintes: a vízszintes állítási lehetőség egyszerű összeszerelést biztosít még a pontatlan tengely befúrásakor is
  - dőlésszabályozás: egyenes polcot biztosít egyenetlen falakon is, a kulcs segítségével akár a részben felszerelt polcokat is beállíthatja – azonnal látható beállítás
- nagy teherbírás
- tartók minden típus számára rendelkezésre állnak, növelve ezzel a Triade teherbíró képességét a rosszabb felületeken is
- a teljes teherbírás eléréséhez ajánlott a tartó használata
- anyag: cinkötvözet és acél
- **biztonsági csavar használatának lehetősége a polc kicsúszásának megakadályozására**



Telepítés

fába

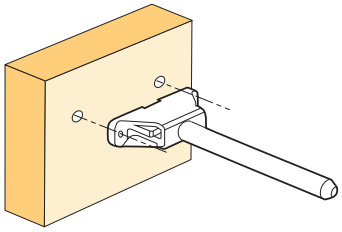

fal / gipszkarton

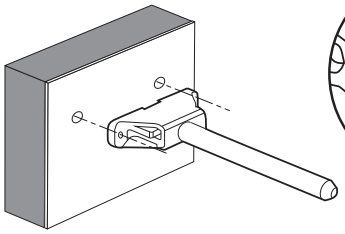

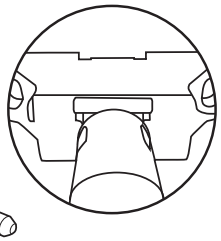

függőleges beállítás
több tartó egy síkba történő összehangolása

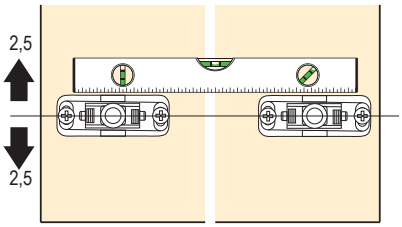

ajánlottak a félgömbfejű csavarok, max. 5 mm átmérővel

Fontos: szerelje csak nyíllal felfelé!

polc behelyezése és oldalsó beállítása
a polc oldalirányú beállítása (pl. több polc egymás mellé helyezésekor)

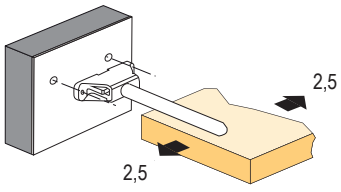

dőlésszög beállítása
fordítsa el a kulcsot az óramutató járásával azonos irányba

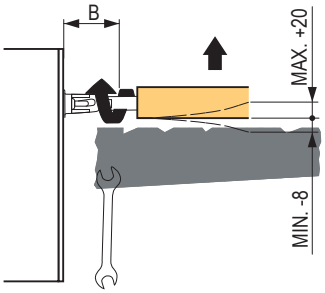

model	eltolás a faltól (β) (mm)	(mm)
Triade Mini	körülbelül 45	-6
		+13
Triade	körülbelül 45	-6
		+13
Triade Maxi	körülbelül 70	-8
		+20
Triade XXL	körülbelül 70	-8
		+20

csavarja be a biztosítócsavart, hogy a tartót rögzítse

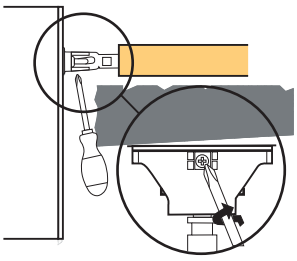

biztosítsa a polcot a tüskén egy hernyócsavar segítségével

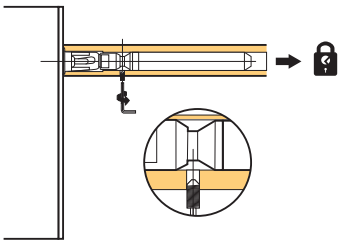

Triade Pro Mini rejtett polctartó



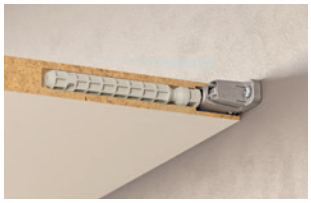

kód	használat
507077	legalább 25 mm vastagságú polcokhoz

- lehetővé teszi a háromoldalú beállítást – függőleges, vízszintes és a polc dőlésszögének beállítása

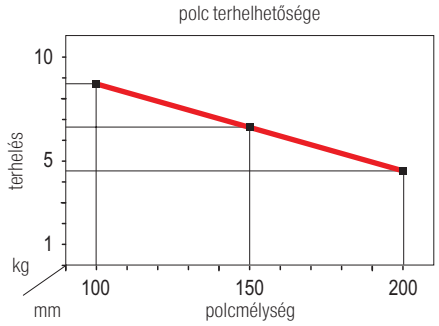

A megadott terhelhetőség csak akkor érvényes, ha a megfelelő alátámasztást használja, és a polcok terhelhetősége megfelelő. A gyártó nem vállal felelősséget a nem megfelelő szerelésből, rossz alátámasztásból, hibás polcokból stb. származó károkért.

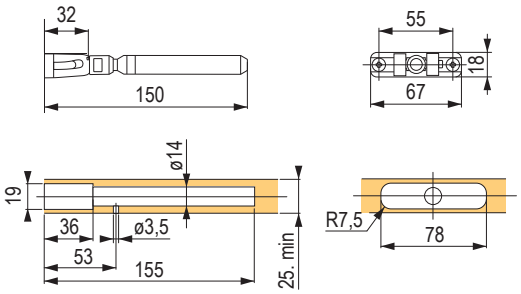

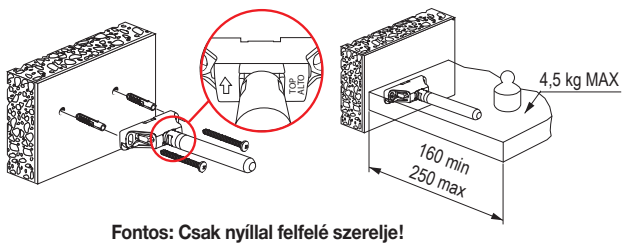

Fontos: Csak nyíllal felfelé szerelje!

Triade Pro Mini támaszték



kód	használat
337998	alátámasztás a Triade Pro Mini tartóhoz + M5 × 12 csavarok

- erősebb kapcsolatot biztosít a fallal
- választható tartozékokról van szó

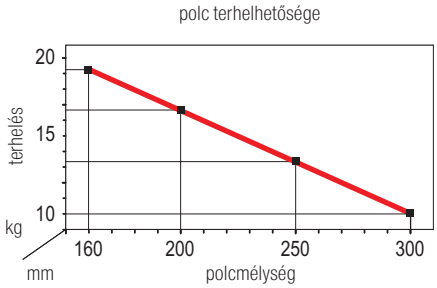

A megadott terhelhetőség csak akkor érvényes, ha a megfelelő alátámasztást használja, és a polcok terhelhetősége megfelelő. A gyártó nem vállal felelősséget a nem megfelelő szerelésből, rossz alátámasztásból, hibás polcokból stb. származó károkért.

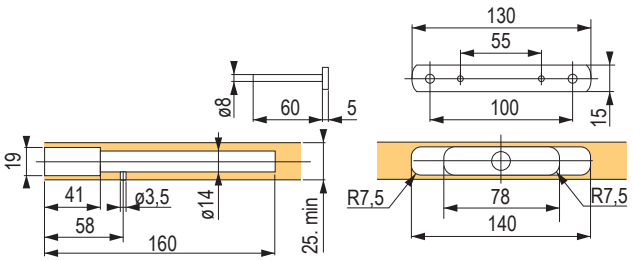

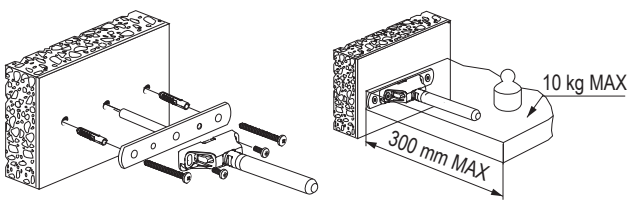

rejtett polctartók

Triade Pro rejtett polctartó



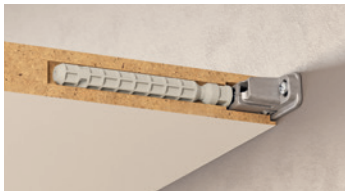

kód	használat
507078	legalább 25 mm vastagságú polcokhoz

- háromoldalú állítást tesz lehetővé – függőleges, oldalsó és a dőlésszög beállítása

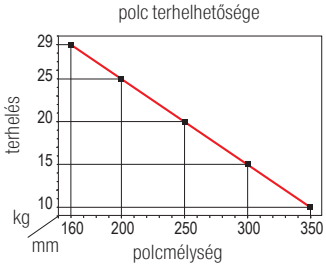

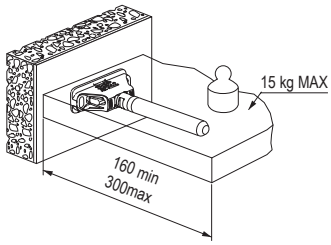

A megadott terhelhetőség csak akkor érvényes, ha a megfelelő alátámasztást használja, és a polcok terhelhetősége megfelelő. A gyártó nem vállal felelősséget a nem megfelelő szerelésből, rossz alátámasztásból, hibás polcokból stb. származó károkért.

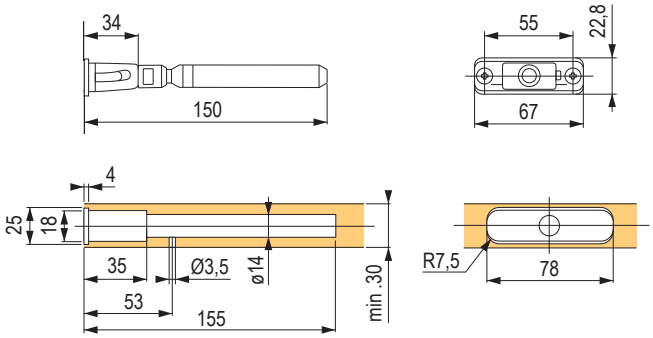

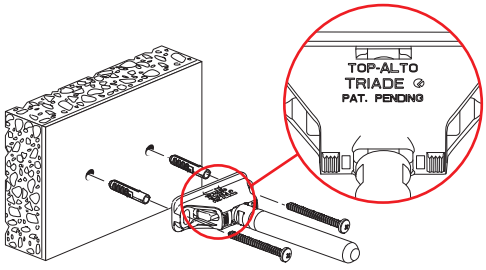

Fontos: Csak nyíllal felfelé szerelje!

Alátámasztás a Triade Pro számára



kód	használat
15579	alátámasztás a Triade Pro tartóhoz + M5 × 12 csavarok

- erősebb kapcsolatot biztosít a fallal
- választható tartozékokról van szó

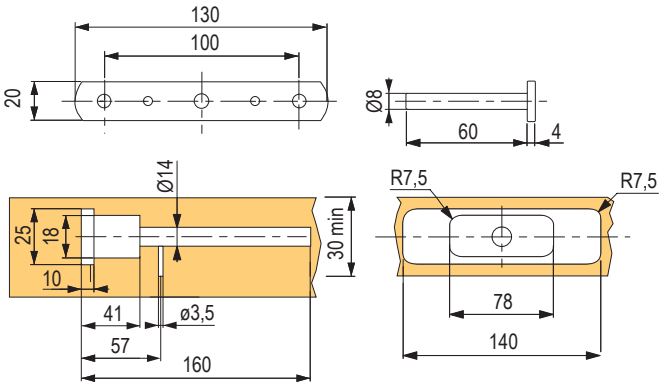

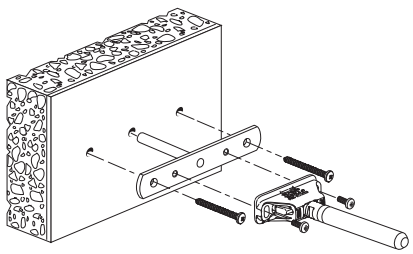

Triade Pro Maxi rejtett polctartó



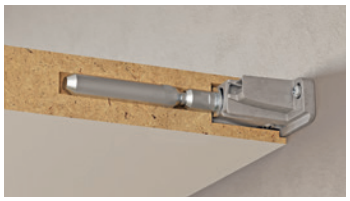

kód	használat
507079	legalább 40 mm vastagságú és 200 mm mélységű polcok esetében

- háromoldalú állítást tesz lehetővé – függőleges, oldalsó és a dőlésszög beállítása

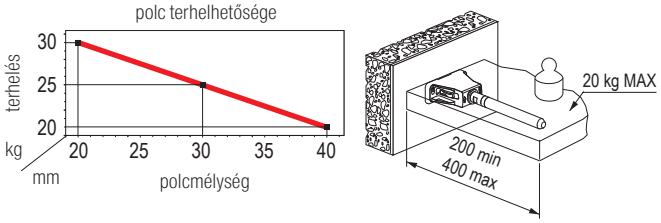

A megadott terhelhetőség csak akkor érvényes, ha a megfelelő alátámasztást használja, és a polcok terhelhetősége megfelelő. A gyártó nem vállal felelősséget a nem megfelelő szerelésből, rossz alátámasztásból, hibás polcokból stb. származó károkért.

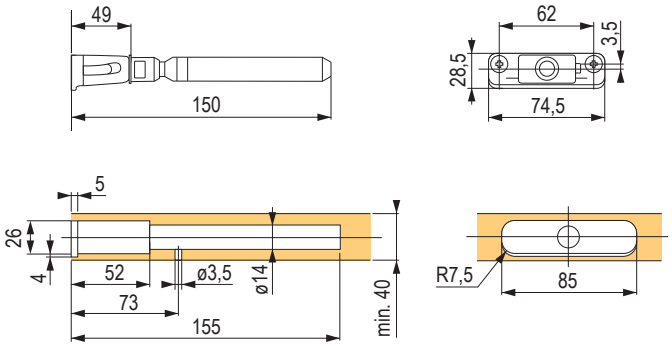

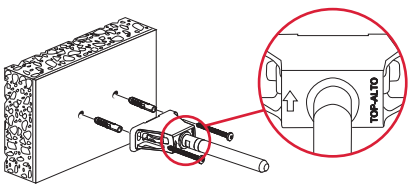

Fontos: Csak nyíllal felfelé szerelje!

Alátámasztás a Triade Pro Maxi számára



kód	használat
352036	alátámasztás a Triade Maxi tartóhoz + M5 × 12 csavarok

- erősebb kapcsolatot biztosít a fallal
- választható tartozékokról van szó

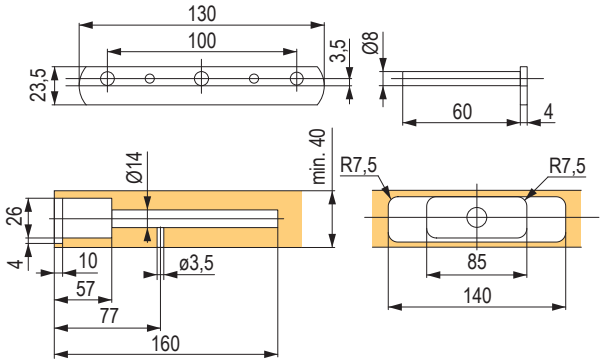

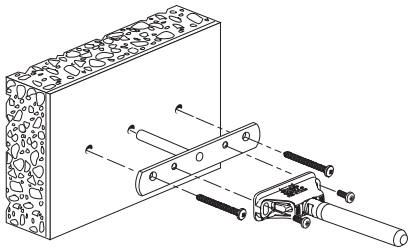

rejtett polctartók

Triade Pro XXL rejtett polctartó



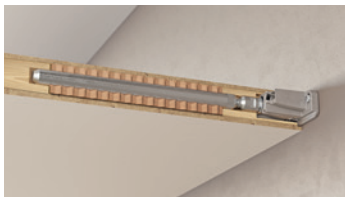

kód	használat
507080	legalább 40 mm vastagságú és 300 mm mélységű polcra

- háromoldalú állítást tesz lehetővé – függőleges, oldalsó és a dőlésszög beállítása
- alkalmas masszív polcokhoz, méhsejtlemezekbe is beépíthető

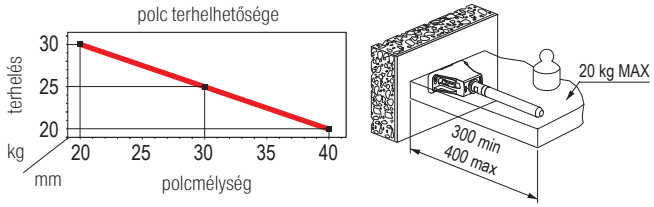

A megadott terhelhetőség csak akkor érvényes, ha a megfelelő alátámasztást használja, és a polcok terhelhetősége megfelelő. A gyártó nem vállal felelősséget a nem megfelelő szerelésből, rossz alátámasztásból, hibás polcokból stb. származó károkért.

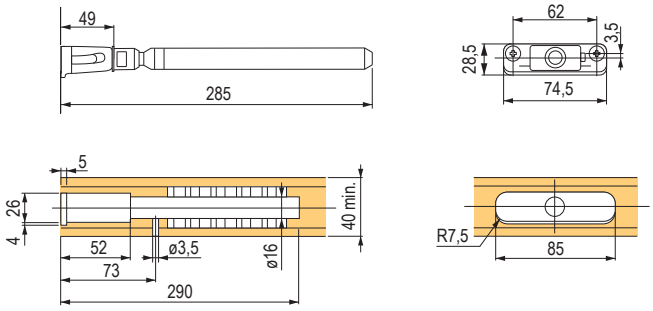

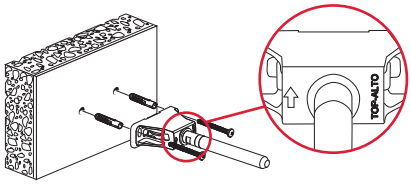

Fontos: Csak nyíllal felfelé szerelje!

Alátámasztás a Triade Pro XXL-hez



kód	használat
352036	alátámasztás a Triade XXL tartóhoz + M5 × 12 csavarok

- erősebb kapcsolatot biztosít a fallal
- választható tartozékokról van szó

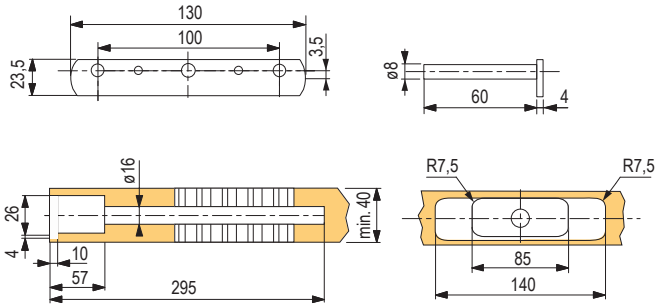

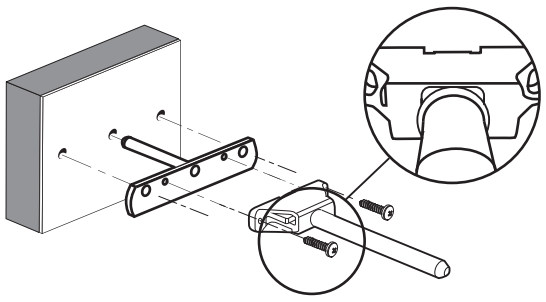

Triade profilok


283326


283325

- rejtett polctartók szerelésére gipszkarton falba és más, kis teherbírású falba
- a profil a falak teherhordó elemeire van rögzítve
- 2 változat minden Triade tartótípushoz
- az összekötő csavarokat és anyákat is meg kell rendelni

kód	leírás
283326	Triade Mini a standard
283325	Triade Maxi a XXL

- profil hossza 2,4 m

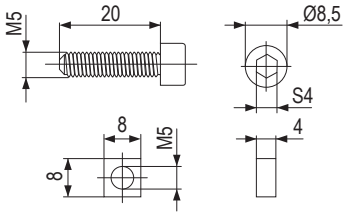

kód	leírás
284344	szerelőcsavar anyával 4 db

- készlet 2 tartóra

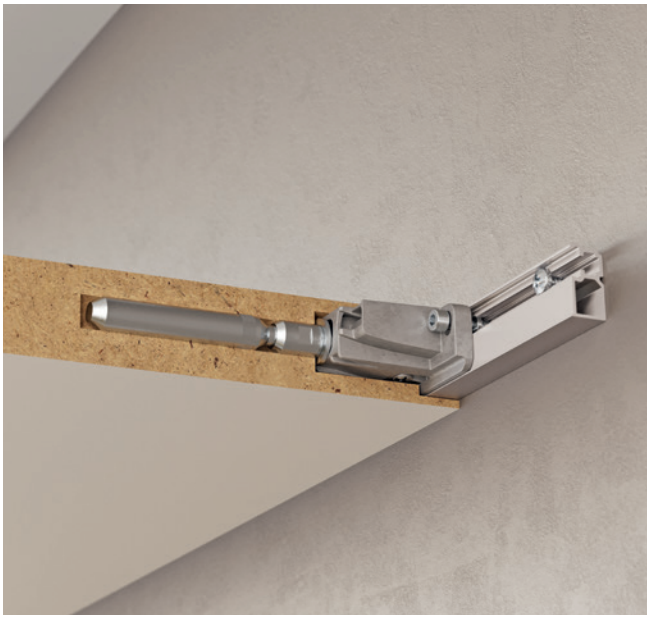

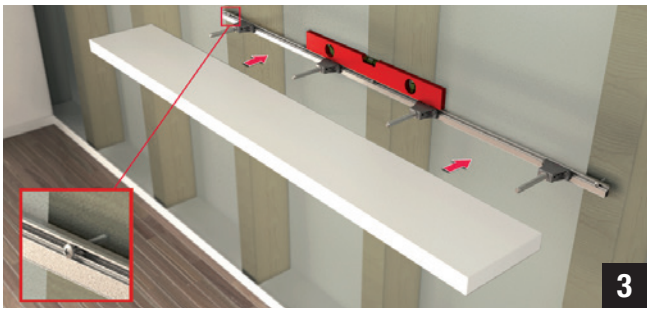

TRIADE MINI

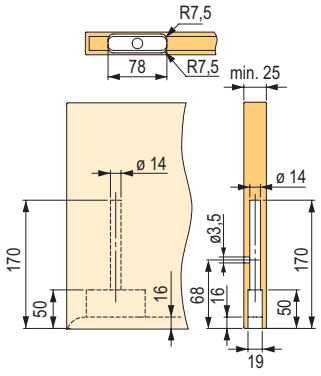

TRIADE

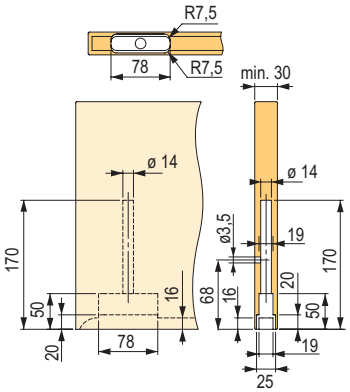

283326

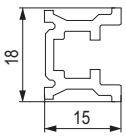

TRIADE MAXI

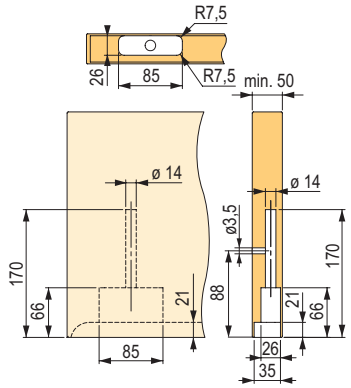

TRIADE XXL

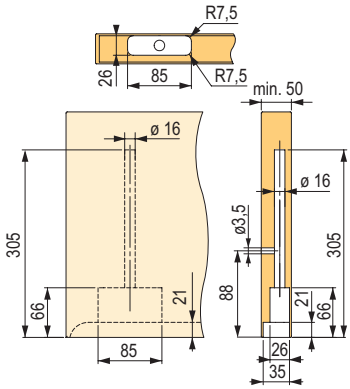

283325

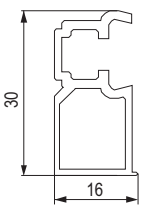

rejtett polctartók

Bemarás a Triade Pro rendszer számára

- a szerelés CNC marással, majd a két elem összekapcsolásával lehetséges

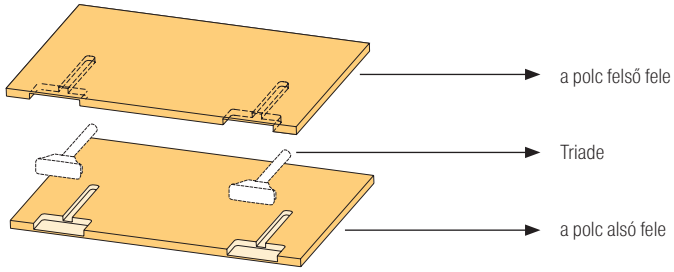

	Felső rész – marás	Alsó rész – marás
Triade Pro Mini	mindkét fél egyforma	
Triade Pro	mindkét fél egyforma	
Triade Pro Maxi		
Triade Pro XXL		

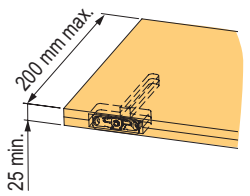

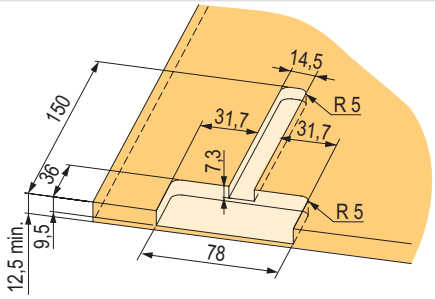

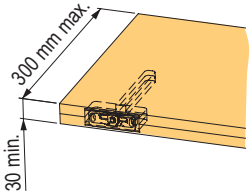

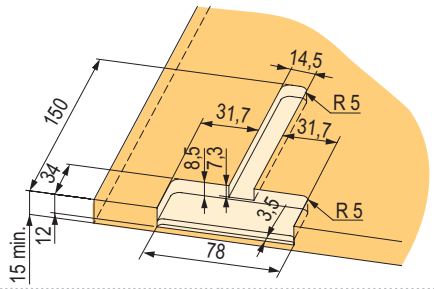

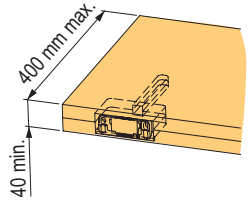

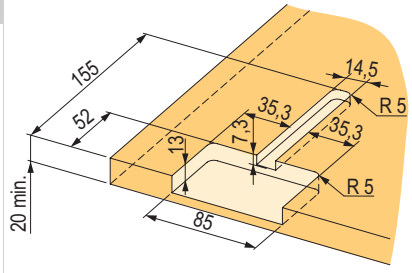

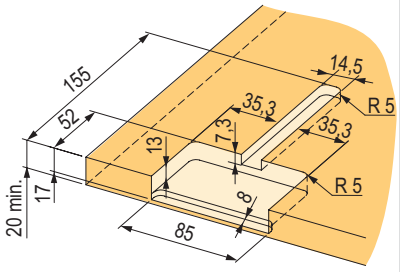

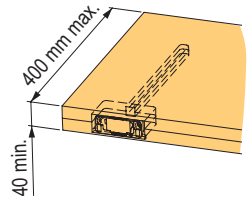

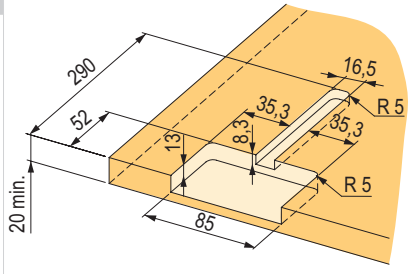

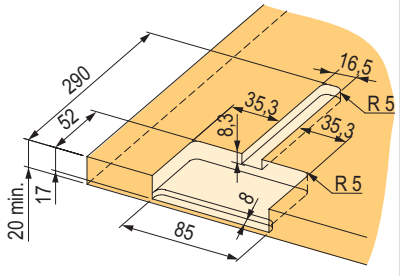

- A TRIADE profilok felhasználásával történő bemaráshoz szükséges rajzok letölthetők a www.demos-trade.com weboldalról.

konzolok

Konzol



kód	teherbírás – pár (kg)	méret A (mm)	méret B (mm)	szín
10772	40	100	125	fehér
10773	40	125	150	fehér
10774	50	150	200	fehér
10775	50	200	250	fehér
10776	60	250	300	fehér
10777	70	300	350	fehér
10778	40	100	125	barna
10779	40	125	150	barna
10781	50	200	250	barna
10782	50	250	300	barna
10783	60	150	200	barna
10784	70	300	350	barna

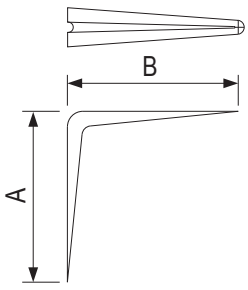

Összecsukható konzol



kód	magasság (mm)	mélység (mm)	szín
303071	264	300	fehér
303073	304	400	fehér
303072	264	300	fekete
303074	304	400	fekete
347818	264	300	szatén
347819	304	400	szatén

- teherbírás 100 kg (2 konzol használata esetében 600 mm-es táblaszélességhez)
- ideális lecsukható polcokhoz, kis étkezőasztalokhoz, bárpultokhoz
- fehér, fekete és szatén színek
- a polc távolsága a faltól, amikor a konzol teljesen le van engedve, 30 mm

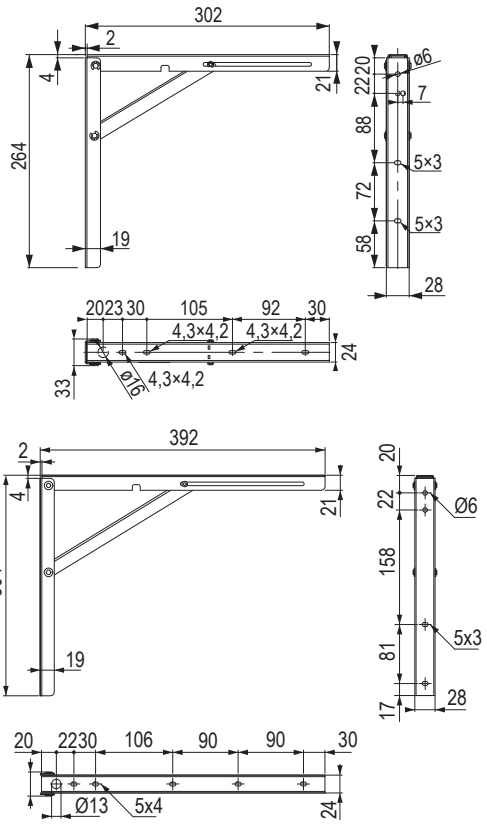

fém összekötő sarokvasak és pléhlemezek

Sarokvas furatlyukakkal

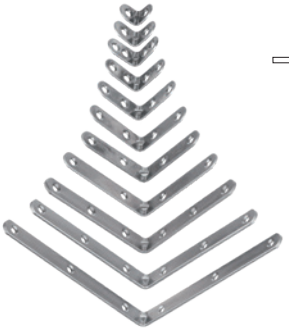

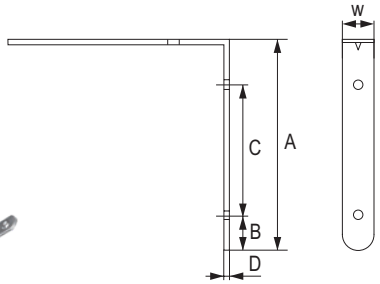

kód	méret				
	A (mm)	B (mm)	C (mm)	D (mm)	W (mm)
92150	15	7,5	×	1,5	15
92151	20	10	×	1,5	15
92152	25	7,5	9,5	1,5	15
92153	30	7,5	14	1,5	15
92154	40	7	19	1,5	15
92155	50	9	27	1,5	15
92156	60	9	31	2	15
92157	80	9	51	2	15
92158	100	10	35	3	15
92159	120	10	45	3	15
92149	150	10	60	3	15

- a nyílás átmérője 7 / 5 mm, ajánlott csavarok mérete 3 – 3,5 mm

Összekötő pléhlemez



kód	méret
100226	60 × 15 × 2 mm
100227	100 × 15 × 2 mm
100228	140 × 15 × 2 mm

- a nyílás átmérője 7 / 5 mm, ajánlott csavarok mérete 3 – 3,5 mm

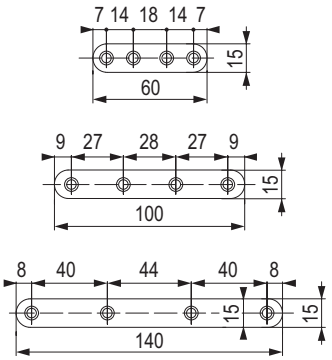

Sarok csatlakozó lemez



kód	méret
100216	50 × 41 × 32 mm

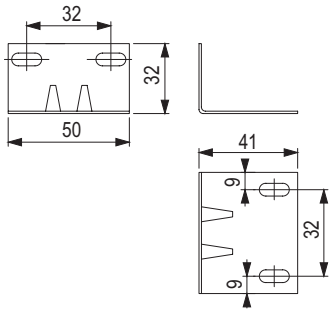

Összekötő pléhlemez



kód	méret
153416	100 × 50 × 3 mm

- a nyílás átmérője 10 / 5 mm, ajánlott csavarok mérete 3,5 – 5 mm

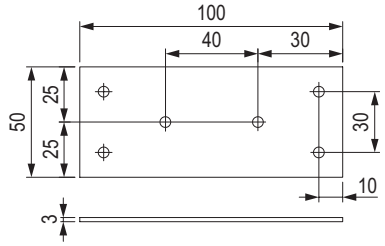

az ágyak összekötő lemezeit és vasalatait a 15. fejezetben találja

műanyag összekötő sarokkonzolok

Fém sarokvas műanyag takaróval


279271


279272


279273


279274


279275


337926

kód	szín	csomagolás (db)
279271	fehér	50
279272	sötétbarna	
279273	bükk	
279274	fekete	
279275	nyírfa	
337926	világosszürke	

- megfelel az EN 14749:2007 szabványnak
- teherbírás 4 db esetén akár 100 kg-ig (a polc és a korpusz szilárdságától függően)

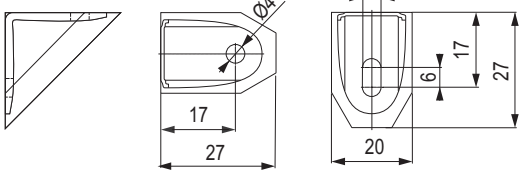

Sarokösszekötő kicsi


491141


491140

491143


491142


491144


491138

kód	szín
491141	barna
491140	fekete
491143	fehér
491142	bükk
491144	cseresznye
491138	nyírfa

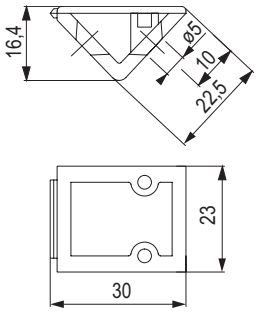

Sarokösszekötő nagy

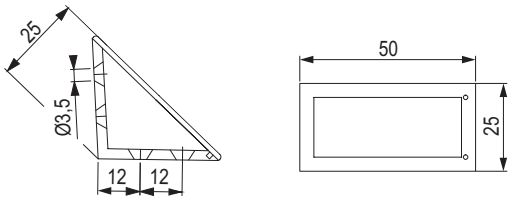

kód	szín
491150	barna
491147	fekete
491149	világosszürke
491153	fehér
491152	bükk
491151	cseresznye
491146	nyírfa
491148	borókafenyő


491150


491147


491149

491153


491152


491151


491146


491148

műanyag összekötő sarokkonzolok

Sarokösszekötő dupla 42 mm


100223


100225


100224


100220


204156


100219


100221


204162

129729

100222

100218


101413

205433

kód	szín
100223	cseresznye
100225	éger
100224	almafa
100220	pácolt tölgyfa
204156	világos tölgy
100219	fekete
100221	bükk
204162	szürke
129729	nyírfa
100222	borókafenyő
100218	fehér
101413	kőris
205433	tejes átlátszó

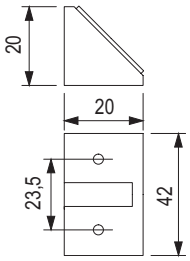

Rögzítő elem



kód	szín
11549	barna
11550	fehér
11551	fekete
11613	bükk

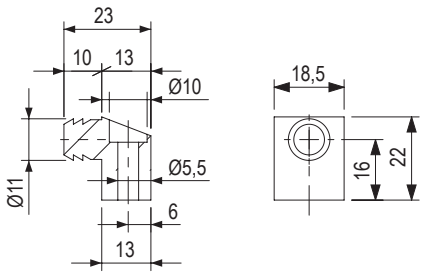

Sarokösszekötő



kód	szín
11615	átlátszó
507084	fehér
507085	szürke
507086	fekete

- előre beszerelt csavarral

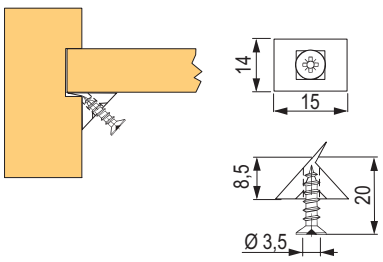

K Lock befúrható mágnes



347130 229141 347131

kód	szín
347130	fehér
229141	szürke
347131	antracit

- 10 × 27 mm-es befúráshoz
- 3,5 mm-rel állítható ajtótávolság

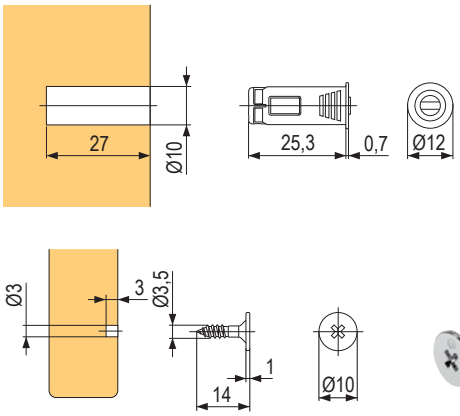

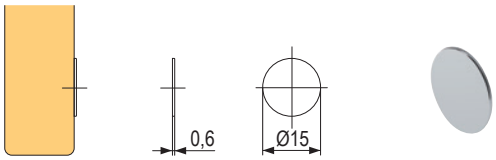

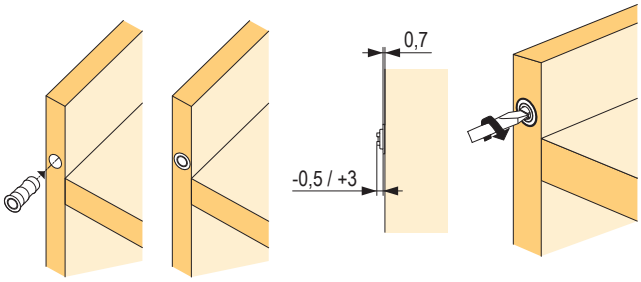

Adapter a K Lock-hoz



kód	szín
347134	fehér
293114	szürke
347135	antracit

- a mágnes felületi felszereléséhez
- anyag – műanyag

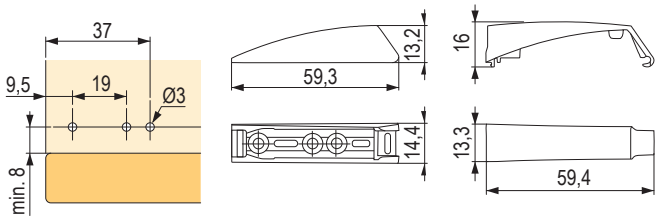

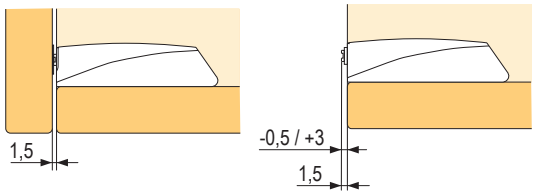

Bútormágnes



kód	szín
11514	fekete
11519	barna
11520	fehér
405415	tölgy

- erő 4 kg

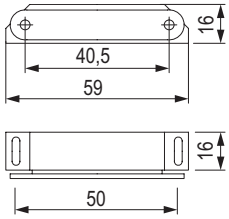

egyéb műanyag vasalat és tartozékok

Méretre törhető ék

kód	szín
100244	átlátszó

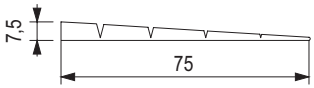

Ajtóütköző



kód	szín
11569	fehér
11570	barna
11571	fekete
11622	bükk
101206	szürke

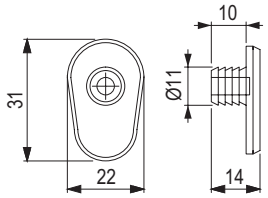

Üvegtartó



kód	szín
11605	fehér
11606	barna
195442	átlátszó

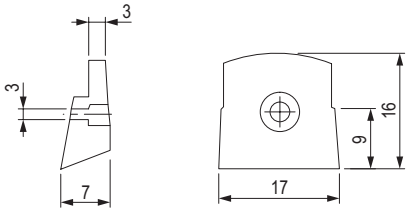

Öntapadó ütközéscsillapító



kód	nagyság (mm)	alak	laponként (db)
78950	8 × 1,6	kerek	50
279340	10 × 3		
279335	11 × 5		55
279336	10 × 10 × 2,5	négyzetes	
279338	12,5 × 12,5 × 5,8		40
350356	13 × 4	kerek	

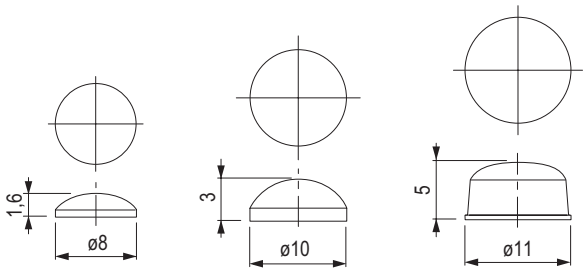

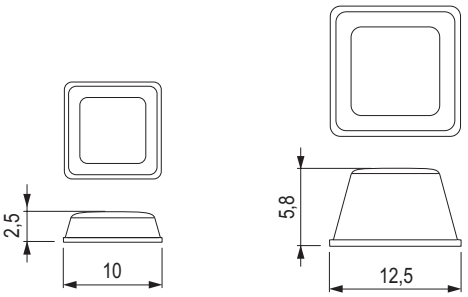

Befúrható ajtócsillapító



kód	szín
78964	átlátszó

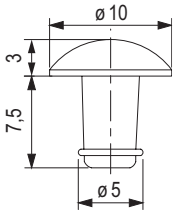

egyéb műanyag vasalat és tartozékok

Ajtó ütközéscsillapító BI-anyag



kód	megnevezés	fúrás (mm)	a csillapító rész mérete
229142	BI anyag átlátszó	5 mm	8,8 × 2,5 mm
507087	BI anyag fehér		
507088	BI anyag antracit		
507089	BI anyag szürke		
507090	BI anyag barna		
279341	Soft átlátszó	10 mm	14 × 3,5 mm

- csillapító befúráshoz, a két anyag összetétele lehetővé teszi az egyszerű szerelést
- gépi összeszerelésre is alkalmas
- anyaga átlátszó műanyag

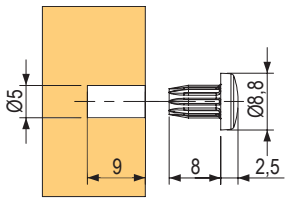

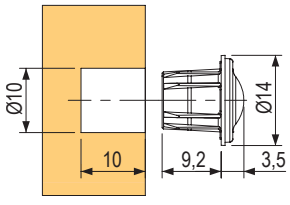

Flex ajtócsillapító



kód	szín	fúrás (mm)
507091	szürke	5
507092	antracit	
283318	szürke műanyag + átlátszó	8

- befúrható csillapító
- szilikont tartalmazó
- az alkalmazott csillapítóanyag elnyeli az ajtó becsapódásokat
- gépi összeszerelésre is alkalmas

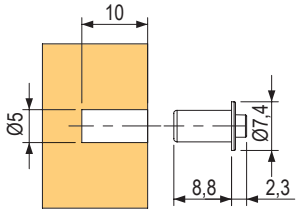

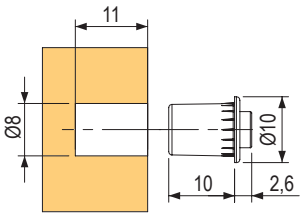

egyéb műanyag vasalat és tartozékok

Connect összekötő elem



kód	leírás
283328	fiókok előlapjaihoz, alkatrészek megerősítése

- süllyesztett fejű csavarhoz, 3,5 mm átmérővel

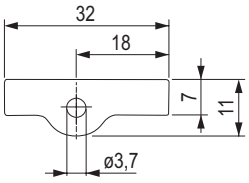

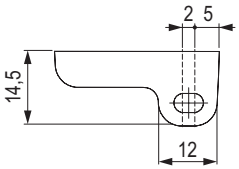

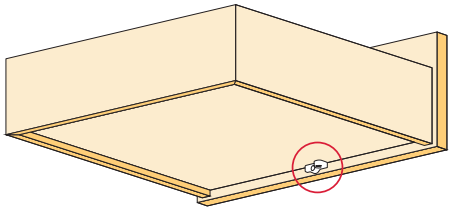

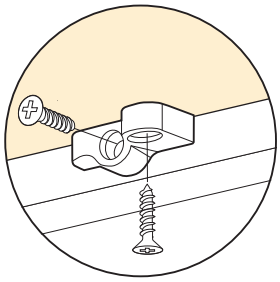

Hátfal összekötő profil (2 m)

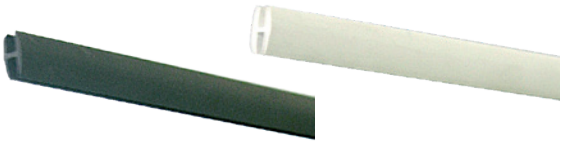

kód	szín
205357	fekete
205355	fehér
205356	bükk

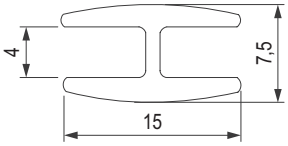

Vasalat Hűtő- és korpuszajtók közös nyitására



kód	szín
82785	fehér

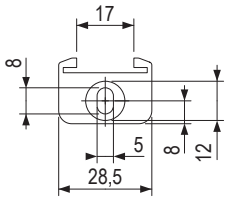

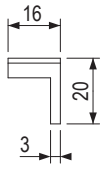

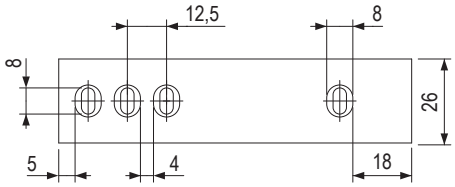

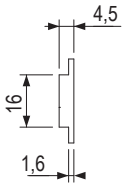

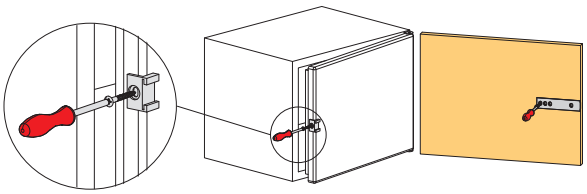

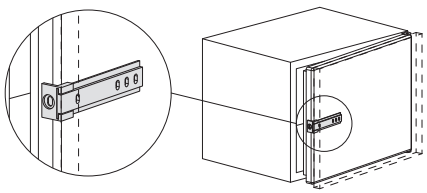



01
02
03
04
05
06
07
08
09
10
11
12
13
14
15
16
17

excenterek, csapok és tokok

Rastex 15 excenteres összekötő vasalat

- a szerkezeti megoldás megkönnyíti az összeszerelést – így akár a munkadarab elülső élétől 4 mm-re is meg lehet húzni az oldalakat
- a takarósapka átfedi a fúrás széleit, takarósapka használata nem szükséges
- 15, 16 és 18 mm vastagságú alkatrészekhez használható
- cinköntvény



15 mm vastagságú alkatrészekhez

kód	Hettich kód	felület	csomagolás (db)
104406	79457	nikkelezett	200

- felfogatás nélkül

16 mm vastagságú alkatrészekhez

kód	Hettich kód	felület	csomagolás (db)
104410	25062	nikkelezett	200

- felfogatás nélkül

18 mm vastagságú alkatrészekhez

kód	Hettich kód	felület	csomagolás (db)
103766	13957	nikkelezett	200
103765	13958		2000
104414	13961	felületkezelés nélküli	200
104417	13962		2000

- felfogatás nélkül

Rastex 15-höz való műanyag fedők



kód	Hettich kód	felület	csomagolás (db)
105428	71054	fehér	200
105430	71055	barna	
105429	79490	fekete	
105427	79491	borókafenyő	

- felfogatás nélkül

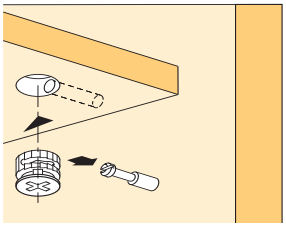

Rapid S DU 325 gyors szerelésű tipli



kód	Hettich kód	csomagolás (db)
105070	47458	200

- távtartó hüvely 8 mm furatátmérőhöz
- rögzítési méret 30 mm
- kék acél és műanyag

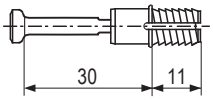

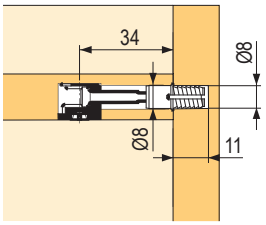

Twister DU 320 becsavarozható csap



kód	Hettich kód	csomagolás (db)
107959	48038	200

- Rastex 15-höz
- fa menet, 5 mm-es fúrási átmérőhöz
- rögzítési méret 30 mm
- horganyzott acél, fekete műanyag

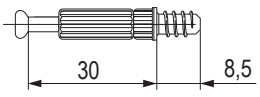

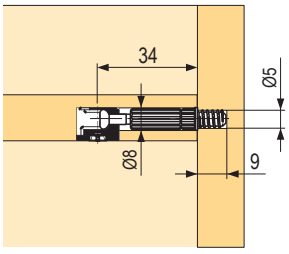

Twister DU 644 csavarozható csap



kód	Hettich kód	csomagolás (db)
105082	20157	200

- Rastex 15-höz
- M6 × 7,8 mm-es menet
- rögzítési méret 30 mm
- horganyzott acél, fekete műanyag

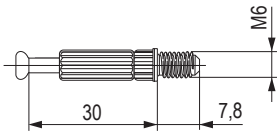

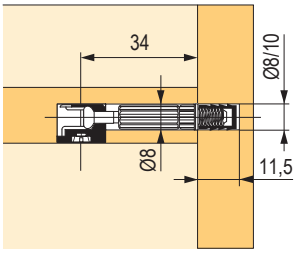

Twister DU 232 csavarozható csap



kód	Hettich kód	csomagolás (db)
107955	20058	200

- fa menet, 5 mm-es fúrási átmérőhöz
- rögzítési méret 30 mm
- horganyzott acél, fekete műanyag

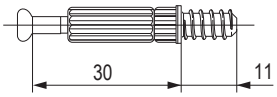

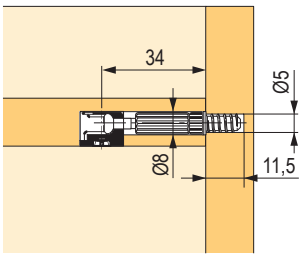

Twister DU 243 becsavarozható csap



kód	Hettich kód	csomagolás (db)
107956	20056	200

- rögzítési méret 20 mm
- horganyzott acél, zöld műanyag

49. sz. tok



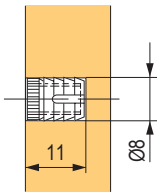

kód	Hettich kód	csomagolás (db)
106614	40005	200

- M6-os menethez
- fúrási átmérő 8 mm
- fehér műanyag

DU 853 dupla csap



kód	Hettich kód	csomagolás (db)
105053	79568	100

- 19 mm vastag köztes falhoz
- Seger biztosítékkal
- fúrási átmérő 8 mm
- krómozott acél

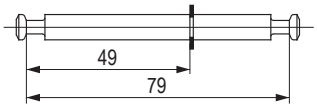

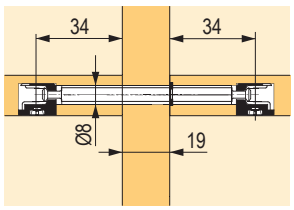

excenterek, csapok és tokok

DU 860 csuklós csap



kód	Hettich kód	csomagolás (db)
105061	79580	100

- 90 és 180° között használható
- fúrási átmérő 7 mm
- krómozott acél

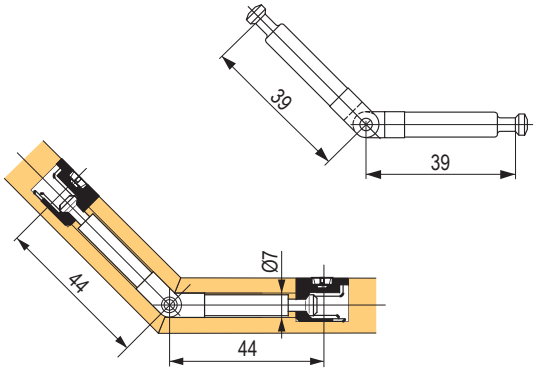

Rastex 25 excenteres összekötő vasalat

- magasfokú biztonság a belső és külső recézettségnek köszönhetően
- a rovátkák megakadályozzák az excenter spontán kilazulását
- a kioldáshoz a hasonló excenteres vasalatokhoz képest háromszor nagyobb forgatónyomaték szükséges
- cinköntvény



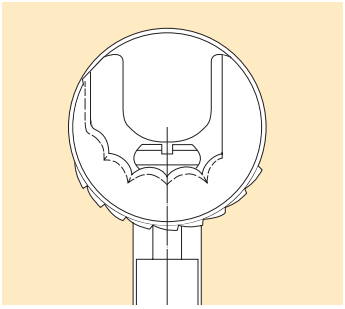

Rastex 25 rögzítés nélkül

kód	Hettich kód	leírás
104443	13116	felületkezelés nélküli, 200 db-os kiszerelés

- felfogatás nélkül

az alkatrész fúrássablonja

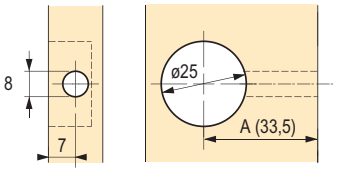

a csap tengelye az alsó felülettől

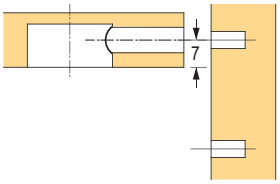

fúrósablon
a = befogási méret + 9 mm

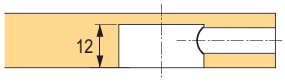

Twister DU 262 becsavarozható csap



kód	Hettich kód	leírás
105076	20060	csomagolás 200 db

- Rastex 25-höz
- fa menet, 5 mm-es fúrási átmérőhöz
- rögzítési méret 24,5 mm
- horganyzott acél / kék műanyag

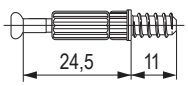

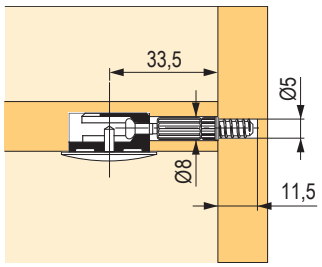

VB 35 excenteres összekötő vasalat



- díszes összekötő vasalat az alakilag stabil kötésekhez az excenter bevált elve alapján
- a vasalat egy 20 mm átmérőjű fúratba préselődik
- az alkatrészt felülről vagy elölről kell behelyezni
- alj esetén az excenter felülről is meghúzható
  ehhez az aljba egy nyílást kell fúrni

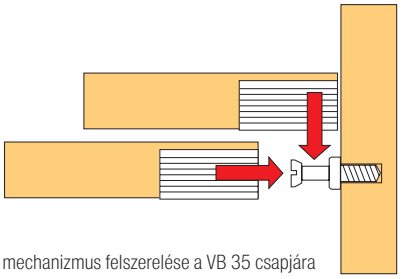

A mechanizmus felszerelése a VB 35 csapjára

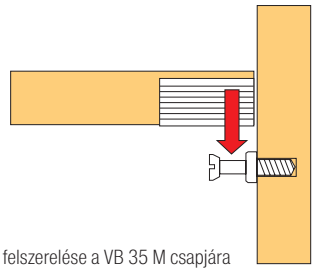

A mechanizmus felszerelése a VB 35 M csapjára

VB 35/16 16 mm vastagságú alkatrészhez

kód	Hettich kód	leírás
104468	65509	cinköntvény, nikkelezett, 200 db-os csomagban

VB 35/19 19 mm vastagságú alkatrészhez

104478	65513	cinköntvény, nikkelezett, 200 db-os csomagban
104465	65515	műanyag, fehér, 200 db-os kiszerelés
104466	65516	műanyag, barna, 200 db-os kiszerelés

VB 35 M /16 16 mm vastagságú alkatrészhez

104500	65501	cinköntvény, nikkelezett, 200 db-os csomagban
104445	65503	műanyag, fehér, 200 db-os kiszerelés
104488	65504	műanyag, barna, 200 db-os kiszerelés

VB 35 M /19 19 mm vastagságú alkatrészhez

104501	65505	cinköntvény, nikkelezett, 200 db-os csomagban
104489	65507	műanyag, fehér, 200 db-os kiszerelés
464982	9116945	műanyag, barna, 1 000 db-os kiszerelés
104498	79643	műanyag, fekete, 200 db-os kiszerelés

Kötőelemek polcokhoz VB 135



kód	Hettich kód	leírás
104522	73616	műanyag, fehér, 200 db-os kiszerelés

- a VB 135-ös vasalatos alkatrész egyszerű összenyomással kapcsolódik a csaphoz
- mivel a rögzítés kónikus, az alkatrész az oldallal együtt összehúzódik és rögzíti a kiesés ellen

az alkatrész fúrássablonja

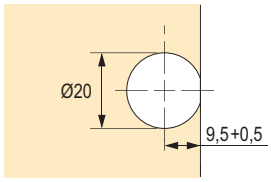

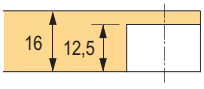

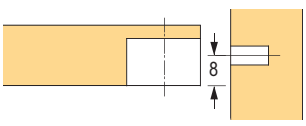

a csap tengelye az alsó felülettől

az alkatrész fúrássablonja

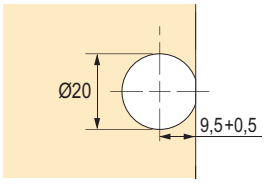

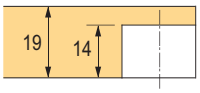

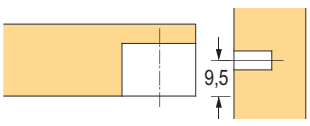

a csap tengelye az alsó felülettől

excenterek, csapok és tokok

VB 36 excenteres összekötő vasalat

- díszes összekötő vasalat az alakilag stabil kötésekhez az excenter bevált elve alapján
- a vasalat 20 mm és 10 mm átmérőjű fúrt nyílásba préselve, az elem szerelése fentről vagy az elülső oldalról történik
- lehetővé teszi az alkatrész elülső élétől legfeljebb 2 mm-re lévő oldalak behúzását
- alj esetén az excentert felülről is meghúzható ehhez az aljba egy nyílást kell fúrni



VB 36/16 összekötő vasalat 16 mm vastagságú alkatrészhez

kód	Hettich kód	leírás
104538	65525	cinköntvény, nikkelezett, 200 db-os csomagban

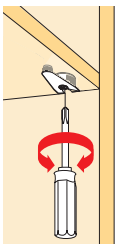

VB 36/19 összekötő vasalat 19 mm vastagságú alkatrészhez

kód	Hettich kód	leírás
104554	65529	cinköntvény, nikkelezett, 200 db-os csomagban
104507	65531	műanyag, fehér, 200 db-os kiszerelés
104503	65532	műanyag, barna, 200 db-os kiszerelés

a mechanizmus telepítése
a VB 36 csapjára

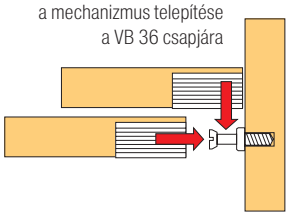

VB 36 M excenteres összekötő vasalat 19 mm vastagságú alkatrészhez

kód	Hettich kód	leírás
104553	65521	cinköntvény, nikkelezett, 200 db-os csomagban
104545	65523	műanyag, fehér, 200 db-os kiszerelés
104546	65524	műanyag, barna, 200 db-os kiszerelés

a mechanizmus telepítése
a VB 36 M csapjára

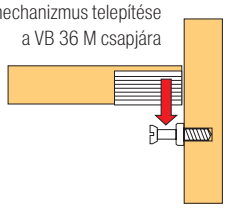

az alkatrész fúrássablonja

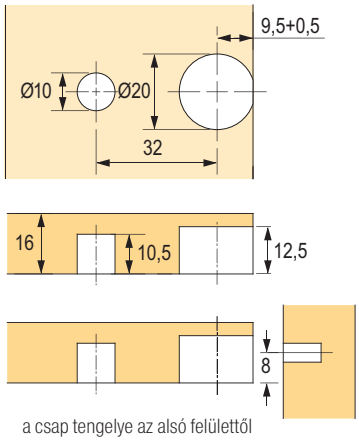

a csap tengelye az alsó felülettől

az alkatrész fúrássablonja

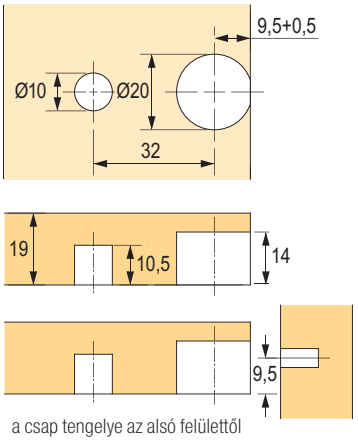

a csap tengelye az alsó felülettől

DU 328 / DU 261 csap



kód	Hettich kód	leírás
105023	65540	csomagolás 200 db

- VB 35/35 M, VB 36/36 M, VB 135-höz
- fa menet, 3 mm-es fúrási átmérőhöz
- rögzítési méret 6,7 mm
- horganyzott acél

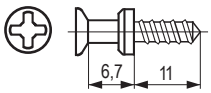

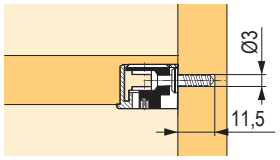

DU 322 / DU 260 csap



kód	Hettich kód	leírás
105022	64872	csomagolás 200 db

- VB 35/35 M, VB 36/36 M, VB 135-höz
- fa menet, 5 mm-es fúrási átmérőhöz
- rögzítési méret 6,7 mm
- horganyzott acél

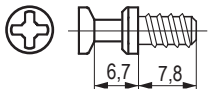

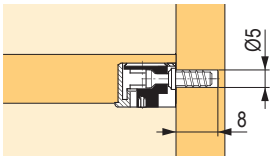

DU 321 / DU 279 csap



kód	Hettich kód	leírás
104997	74688	csomagolás 200 db

- csak VB 35/35 M, VB 36/36 M, VB 135 esetében
- magas rögzítéssel
- fa menet, 5 mm-es fúrási átmérőhöz
- rögzítési méret 6,7 mm
- horganyzott acél

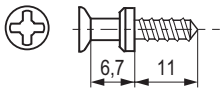

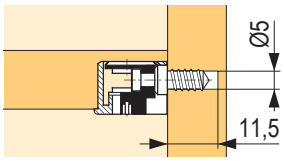

DU 648 becsavarozható csap



kód	Hettich kód	leírás
105038	65534	csomagolás 200 db

- M6 × 7,8 mm-es menet
- rögzítési méret 6,7 mm
- acél

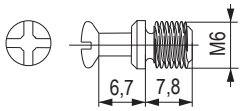

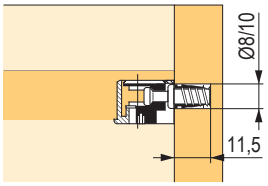

DU 426 csap



kód	Hettich kód	leírás
105028	65370	csomagolás 200 db

- a VB 35/35 m, VB 36/36 m, VB 135 esetében
- M4 × 7,8 mm-es menet
- rögzítési méret 6,7 mm
- acél

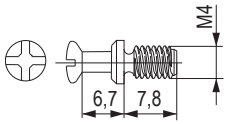

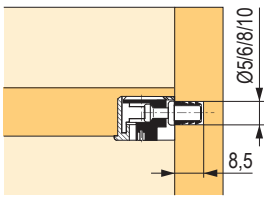

DU 867 dupla csap



kód	Hettich kód	leírás
105057	65536	csomagolás 200 db

- a VB 35/35 m, VB 36/36 m, VB 135 esetében
- 19 mm vastag köztes falhoz
- fúrási átmérő 5 mm
- rögzítési méret 6,7 mm
- acél

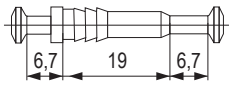

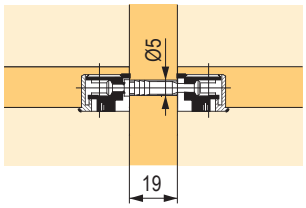

kötőelemek polcokhoz, összekötő csavarok

AVB 5 összekötő csavar



kód	Hettich kód	hossz (mm)	X méret (mm)	a csomagban
104702	25084	65	30–37	50 db.
104704	79386	100	48–55	50 db.
104703	16048	150	73–80	50 db.

- a munkalapok alaktartó és merev csatlakoztatásához
- Ø 35 mm-es testfúrat
- fúrási mélység min. 20 mm
- két lekerekített alátét
- a két előre összeállított gyűrű megkönnyíti az összeszerelést: tegye az alátéteket és a összekötő csavarokat megfelelő helyzetbe, hogy lehetővé váljon a könnyű elhelyezés egy kifúrt vagy kimart nyílásba – így mindkét keze szabad marad a behúzáshoz
- krómozott acél

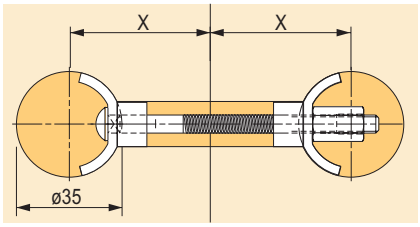

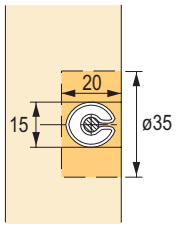

VB 25 T összekötő csavar



kód	Hettich kód	leírás
104752	9079555	csomagolás 50 db

- a beépített 90°-os, belső hatszöggel ellátott áttétel lehetővé teszi a kényelmes összehúzást akkus csavarhúzóval, vagy 5. sz. hatszögkulccsal
- testfurat átmérője 25 mm
- test: cinköntvény
- csavar és tok: horganyzott acél

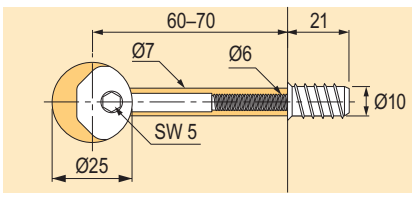

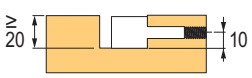

Multiclip függesztő vasalat



kód	Hettich kód	leírás
104127	46080	csomagolás 200 db

- az egyetlen műanyag alkatrész az alapja a multiclip függesztő vasalatnak. Ennek köszönhetően kizárt az elemek felcserélése, minimálisra csökkentve a hibás összeszerelés lehetőségét
- a multiclip négyszögletű keresztmetszettel rendelkezik, ezért bármelyik oldalról felszerelhető
- a 32 mm-es nyílásméretnek köszönhetően lehetséges 32-es rendszerben dolgozni, a szorítónyelvek kissé befelé hajlanak; a függesztés megszorul, így szilárd kötést biztosít a függő elemekkel
- a szorítónyelvek belsejében lévő recés felületek megerősítik a kötést, és nagyobb összenyomódást tesznek lehetővé; ez lehetővé teszi a függő elemek beállítását is

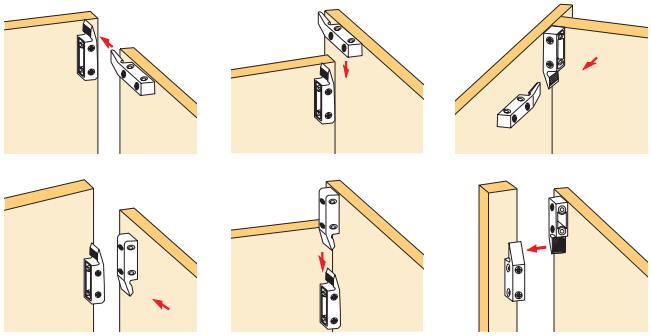

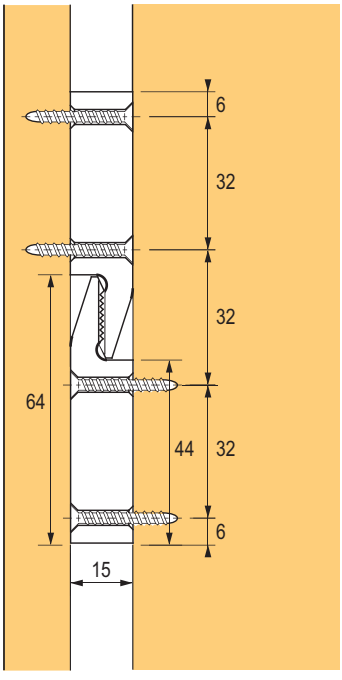

rögzítés
süllyesztett fejű csavarokkal,
átmérő 4 mm

kötőelemek polcokhoz, összekötő csavarok

VB 160 sarokillesztő csatlakozó



kód	Hettich kód	leírás
104163	47608	csomagolás 100 db

- lapos ajtókeretekhez vagy koszorúprofilokhoz
- süllyesztési mélység csak 10 mm
- barna műanyagból készült test

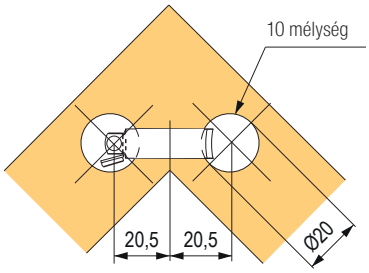

Akasztóhorog Ø 6 × 50 mm



kód	Hettich kód	leírás
104630	46103	csomagolás 100 db

- Ø 8 × 40 mm-es acél tipli
- műanyag

RV 1 hátsó összekötő



kód	Hettich kód	leírás
103856	19558	csomagolás 100 db

- nikkelezett cinkötvény

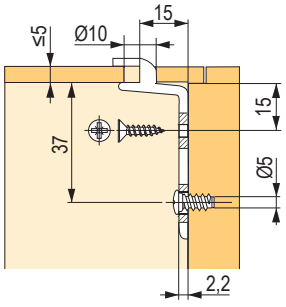

Tz 4 std trapéz alakú összekötő vasalat



kód	Hettich kód	leírás
103883	20891	csomagolás 100 db

- előszerelt csavarral
- test: nikkelezett cinkötvény
- vezető rész: acél

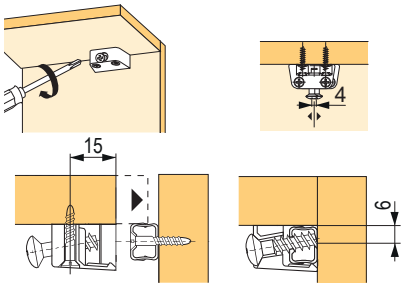

Összekötő elem a VB 15 előlapokhoz



kód	Hettich kód	leírás
104680	79666	csomagolás 100 db

- műanyag alátéttel együtt, vastagság 2 mm
- horganyzott acél

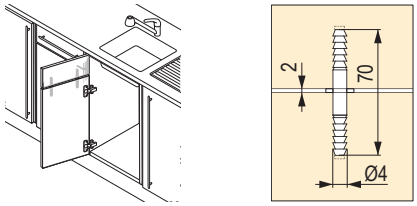

RV 7 D hátsó összekötő

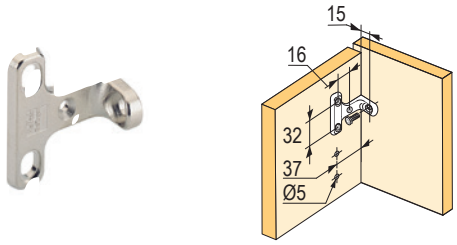

kód	Hettich kód	leírás
106759	56614	csomagolás 100 db

- nikkelezett cinkötvény

polc alátámasztók

Sekura 1.1 polctartó



kód	Hettich kód	leírás
106523	19557	csomagolás 500 db

- csap átmérője 5 mm
- 1 biztosítócsap
- nikkelezett cinköntvény

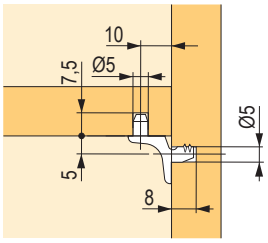

Sekura 2 polctartó



kód	Hettich kód	leírás
106512	25100	csomagolás 500 db

- csap átmérője 5 mm
- nikkelezett cinköntvény

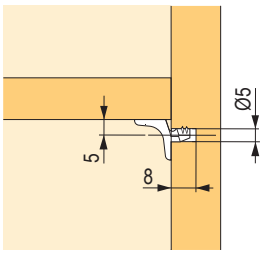

Sekura 6 polctartó



kód	Hettich kód	leírás
106513	79707	csomagolás 500 db

- csap átmérője 5 mm
- 1 biztosítócsap pluszba
- nikkelezett cinköntvény

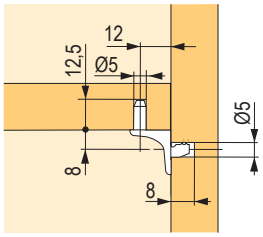

Sekura 7 polctartó



kód	Hettich kód	leírás
106514	53012	csomagolás 500 db

- 5 mm átmérőjű furat 6,3 mm átmérőjű eurocsavarhoz, süllyesztett fejjel
- 1 biztosítócsap pluszba
- nikkelezett cinköntvény

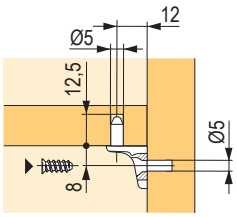

Sekura 8 üvegpolc-alátámasztás



kód	Hettich kód	leírás
184626	47609	csomagolás 500 db

- csap átmérője 5 mm
- nikkelezett cinköntvény, átlátszó műanyag

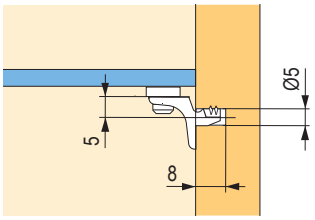

polc alátámasztók

Safety alátámasztás



kód	Hettich kód	leírás
106511	16180	csomagolás 500 db

- acélcsap átlátszó műanyag támrésszel

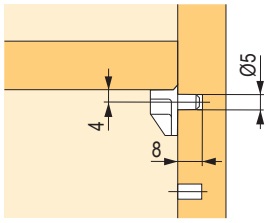

Duplo polctartó



kód	Hettich kód	leírás
106489	46642	nikkelezett, 500 db-os kiszerelés
106491	13138	krómozott, 500 db-os kiszerelés

- acél

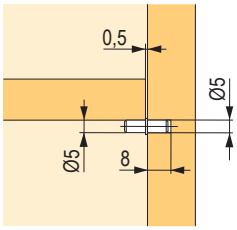

Polctartó rögzítéssel



kód	Hettich kód	leírás
106502	16181	csomagolás 500 db

- krómozott acél

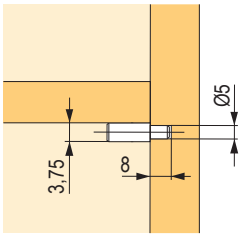

Üvegpolc-alátámasztás



kód	Hettich kód	leírás
106516	79709	csap átmérője 5 mm, 500 db-os kiszerelés
106515	79710	csap átmérője 3 mm, 500 db-os kiszerelés

- átlátszó műanyag fedővel
- a puha műanyag alátámasztás megakadályozza az üvegpolcok „csörgését”
- krómozott acélcsap, átlátszó műanyag

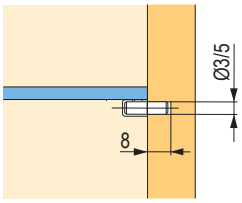

Polctartó 5 × 24 mm



kód	Hettich kód	leírás
106488	25124	csap átmérője 5 mm, 500 db-os kiszerelés

- horganyzott acél

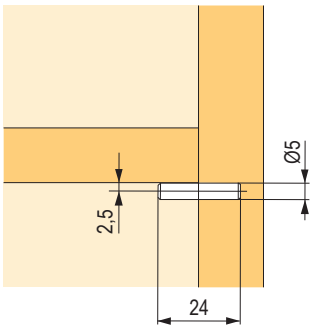

polctartók

Titan polctartó

kód	Hettich kód	leírás
106060	47661	csomagolás 20 db

- rejtett szerelés
- max. terhelés polccal együtt 9 kg, 2 tartó használata esetén
- tartócsap: SW 10 mm
- magasság állíthatósága: ±4 mm
- minimális polcvastagság: 24 mm
- polc dőlésszögének beállítása
- horganyzott acél



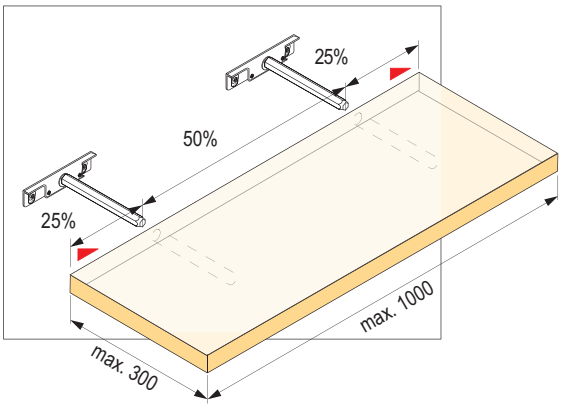

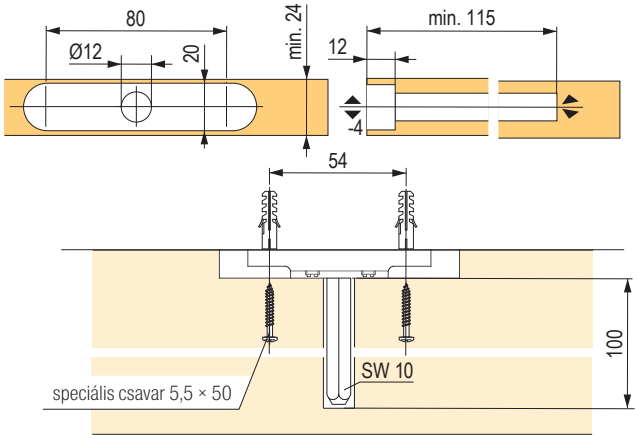

Titan 1 polctartó

kód	Hettich kód	leírás
106061	79713	csomagolás 20 db

- rejtett szerelés
- max. terhelés polccal együtt 9 kg, 2 tartó használata esetén
- tartócsap: SW 10 mm
- magasság állíthatósága: ±4 mm
- oldalsó állíthatóság: ±4 mm
- minimális polcvastagság: 24 mm
- polc dőlésszögének beállítása
- horganyzott acél

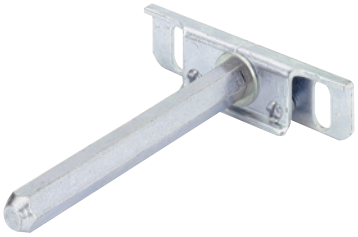

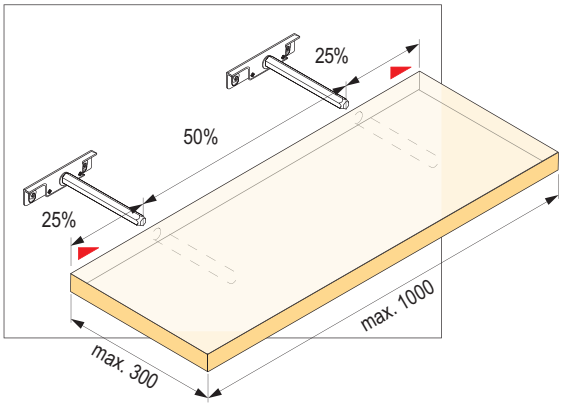

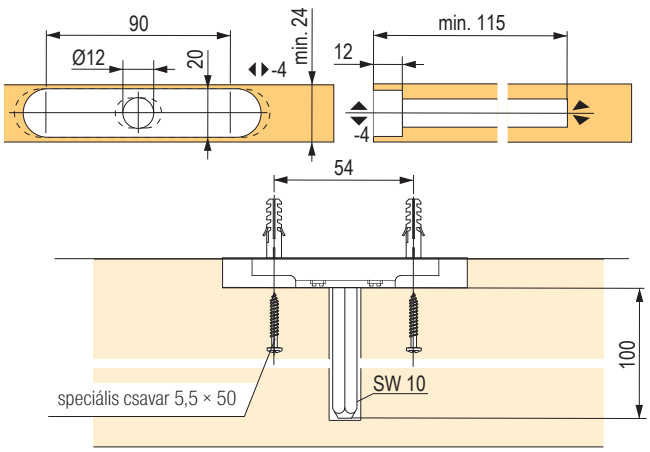

Titan 2 polctartó

kód	Hettich kód	leírás
106062	63598	csomagolás 20 db

- rejtett szerelés
- max. terhelés polccal együtt 9 kg, 2 tartó használata esetén
- tartócsap: Ø 12 mm
- magasság állíthatósága: ±4 mm
- minimális polcvastagság: 24 mm
- polc dőlésszögének beállítása
- horganyzott acél



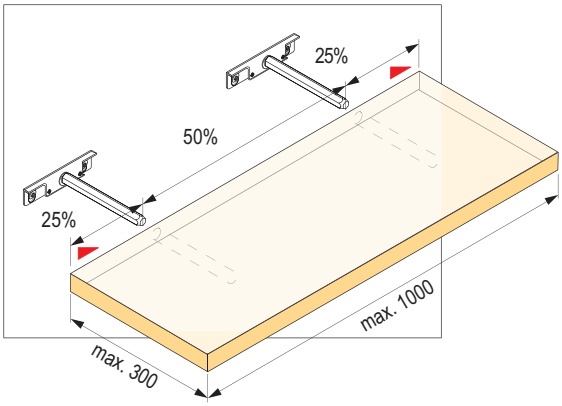

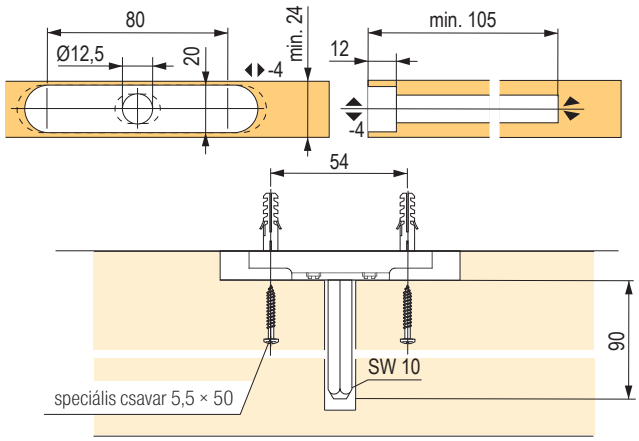

Titan 3 polctartó

kód	Hettich kód	leírás
106064	79714	csomagolás 20 db

- rejtett szerelés
- max. terhelés polccal együtt 9 kg, 2 tartó használata esetén
- tartócsap: Ø 12 mm
- magasságbeállítás: ±2 mm
- minimális polcvastagság: 19 mm
- polc dőlésszögének beállítása
- horganyzott acél



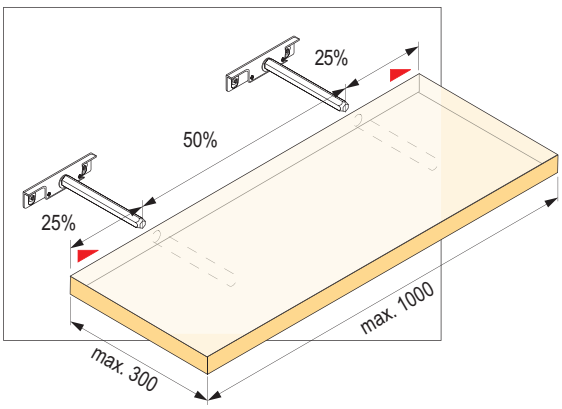

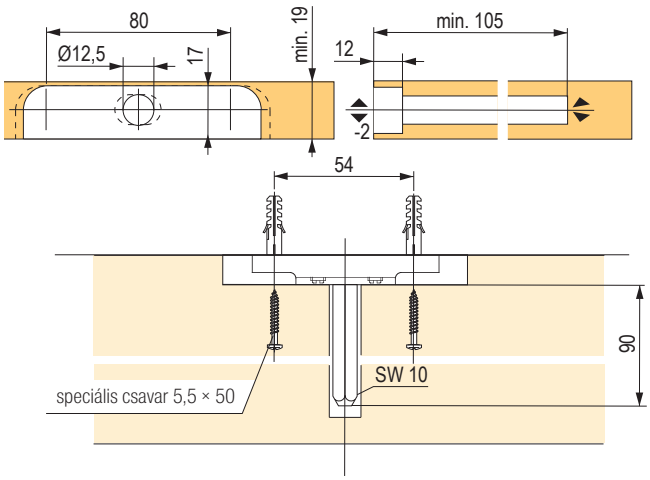

állítható függesztő vasalat

Áttekintés



Függesztő állítható vasalat Italiana Ferramenta	APC 1	**10.94 o.**
	APC 6	**10.94 o.**
	Libra H1	**10.95 o.**
	Libra H2	**10.96 o.**
	Libra H7	**10.97 o.**
	Libra H11	**10.99 o.**



Függesztő állítható és profilok Italiana Ferramenta	függesztőlemezek	**10.100 o.**
	egyéb függesztővasalatok	**10.101, 10.104 o.**



Függesztő állítható egyéb vasalatok	Scilm	**10.102 o.**
	Strong	**10.102, 10.103 o.**
	Blum	**10.104 o.**
	Hettich	**10.107 o.**
	függesztőlemezek	**10.103 o.**
	Bystrica és mások	**10.105 o.**



felső szekrények állítható függesztő vasalatai

APC 1 függesztő vasalat





kód	leírás
396226	állítható rejtett vasalat, szett

- jobb-bal állítható vasalat, a szekrény hátsó fala mögé rejtve
- elölről csak a 20 mm átmérőjű takarósapka látható
- csavarokkal rögzíthető a korpusz falába és tetejébe
- magasság beállítása 18 mm; mélységállítás 31 mm; oldalirányú beállítás kb. 45 mm (a függesztőlemezen csúsztatva)
- teherbírás 70 kg / db, 140 kg / pár

Szett tartalma:
- két darab vasalat
- függesztőlemezek
- fehér műanyag fedők
- a korpuszba való csavarok (6 db)

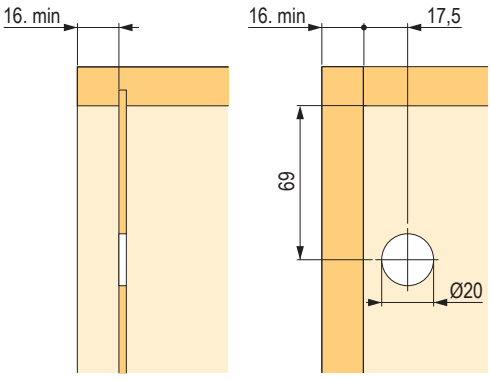

APC 6 függesztő vasalat





kód	leírás
396227	állítható rejtett vasalat, szett

- jobb és bal oldali állítható vasalat, a szekrény hátsó fala mögé rejtve
- elölről csak a 20 mm átmérőjű takarósapka látható
- a korpusz oldalfalában lévő előfúrt lyukakba csapokkal rögzíthető, az oldalfalba vagy a korpusz padlójába irányuló csavaros biztosítással
- magasság beállítása 18 mm; mélységállítás 31 mm; oldalirányú beállítás kb. 45 mm (a függesztőlemezen csúsztatva)
- teherbírás 65 kg / db, 130 kg / pár

Szett tartalma:
- egy pár vasalat
- függesztőlemezek
- fehér műanyag takarósapka
- a korpuszba való csavarok (6 db)

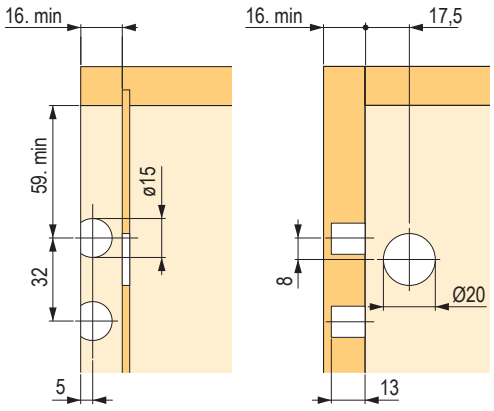

felső szekrények állítható függesztő vasalatai

Libra H1 függesztő vasalat biztosítékkal

kód	leírás
361269	egy szekrényre való készlet (sablonnal együtt)

- jobb-bal állítható függesztővasalat
- excenteres rögzítővel és csavarokkal biztosított
- a biztosító csavar, megakadályozza, hogy a szekrény leessen a függesztő vasalatról az EN14749 norma szerint
- teherbírás 130 kg / pár
- magasságállítás 13 mm; mélységállítás 12 mm; oldalirányú beállítás kb. 30 mm (a mellékelt függesztőlemezen csúsztatva)
- 350 mm-es korpuszmélységig (felső szekrények)
- a falra akasztáshoz a 352537-es lista is használható A készlet tartalmazza:
  - két darab függesztő vasalat és takaró
  - szerelési sablont
  - függesztőlap
  - a korpuszba való csavarok

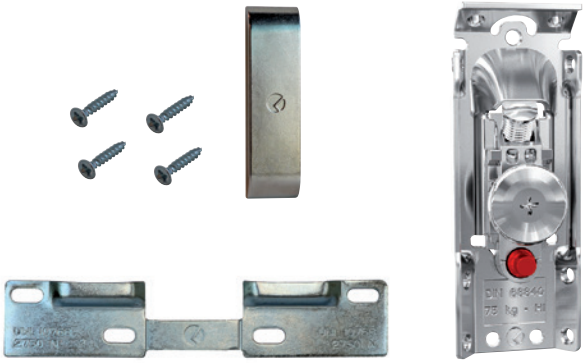

A vasalat beszerelése

beállításra szolgáló nyílások fúrása

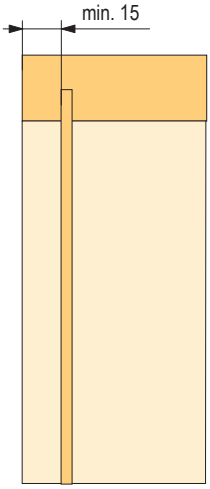

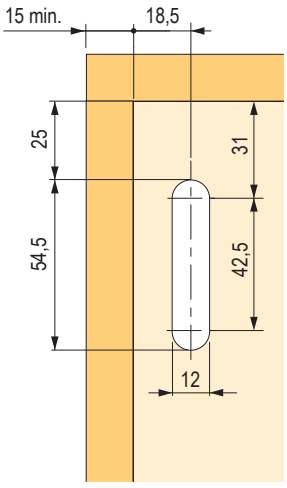

ajánlott rögzítőcsavarok ø 3,5 × 20

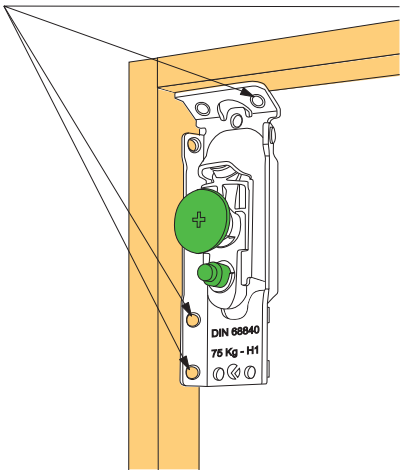

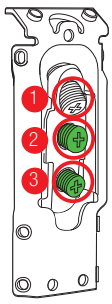

1 – függőleges beállítás

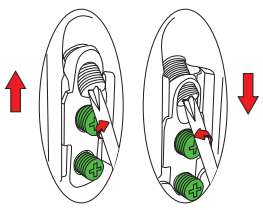

2 – a faltól való eltolás beállítása

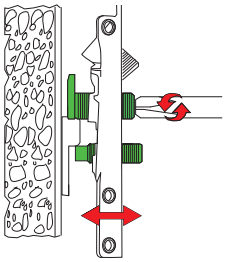

3 – kiakadásgátló biztosíték

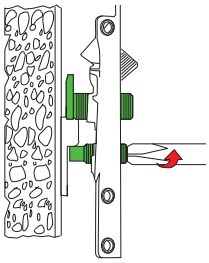

ITALIANA ferramenta

felső szekrények állítható függesztő vasalatai

Libra H2 függesztő vasalat biztosítékkal

kód	leírás
134959	jobb-bal



- jobb-bal állítható függesztővasalat
- excenteres rögzítővel és csavarokkal biztosított
- a biztosító csavar, megakadályozza, hogy a szekrény leessen a függesztő vasalatról az EN14749 norma szerint
- teherbírás 150 kg / pár
- a hátlapot 16 mm-rel kell behelyezni a test hátsó élétől.
- magasságállítás 13 mm, mélységállítás 12 mm
- 350 mm-es korpuszmélységig (felső szekrények)

ajánlott a 352537-es függesztőprofil, vagy a 134964 vagy 134965-ös függesztőlemezek

Takarósapkák

kód	típus	szín
134963	széles	fehér
160564		szürke
227087	keskeny	nikkel

- 30 mm-es fúráshoz

Beállításra szolgáló nyílások fúrása

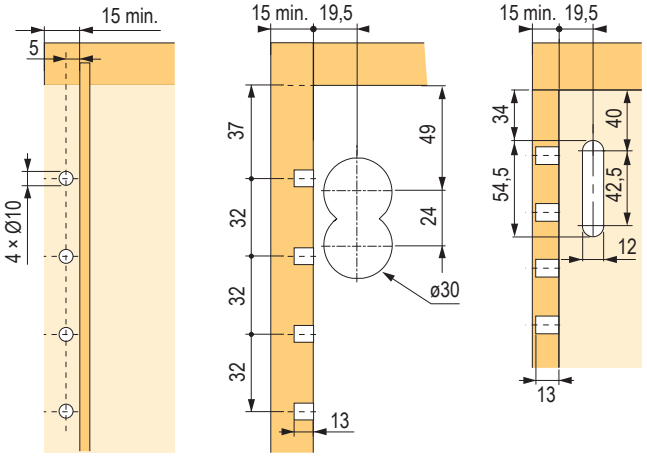

A vasalat beszerelése

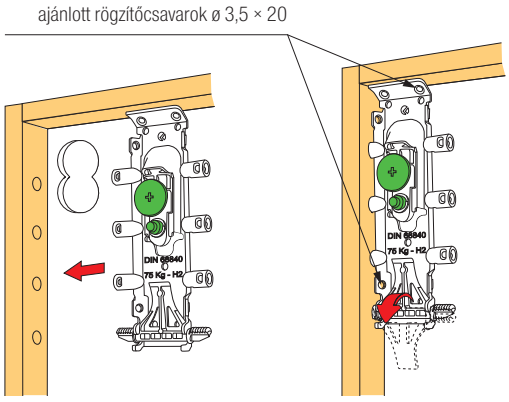

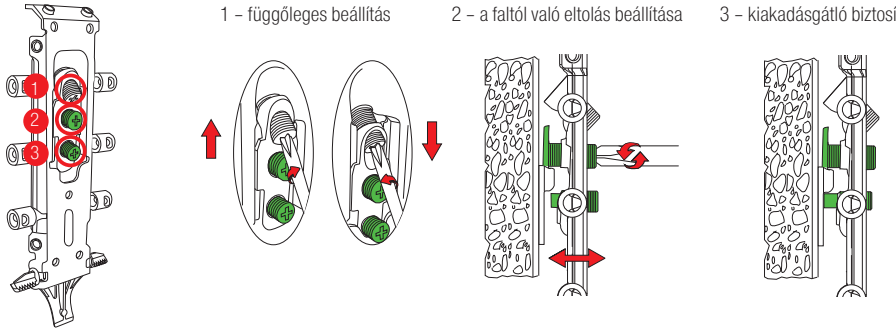

az alsó szekrényekhez való állítható függesztővasalat

Libra H7 függesztő vasalat biztosítékkal

kód	leírás
231361	vasalatszett egy szekrényhez
231362	alumínium profil 2 mm

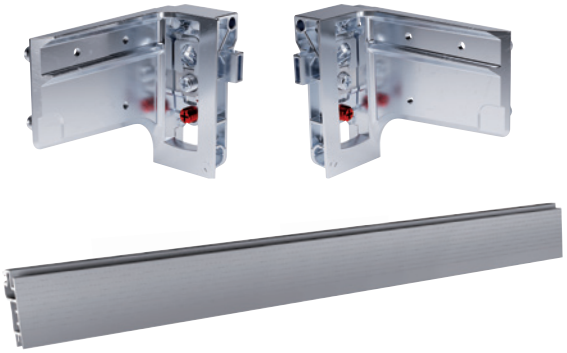

Megjegyzések:
- a biztosító csavar, megakadályozza, hogy a szekrény leessen a függesztő vasalatról az EN14749 norma szerint
- teherbírása akár 210 kg
- magasságállítás 13 mm, mélységállítás 12 mm
- lapos kialakítású függesztő vasalatok (csak 3,5 mm), tetszőleges mélységű fiókok használata
- a vasalat teherbírását a rögzítés típusa és az alapanyag befolyásolja
- a vasalat szett tartalmaz – egy pár függesztővasalatot, WP5 függesztőlapot és összekötő anyagot
- az összekötő alu profilt külön kell rendelni

A rögzítőfuratok optimális száma a gyártó ajánlása és belátása szerint.

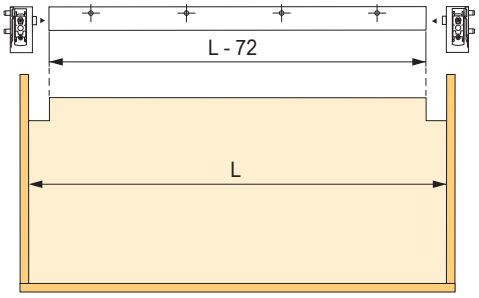

ajánlott furatszám

a korpusz külső szélessége	nyílások száma
≤ 450	×
451–600	1
601–950	2
951–1200	3
≥1201	4

fúrás 4 mm vastag hátlappal

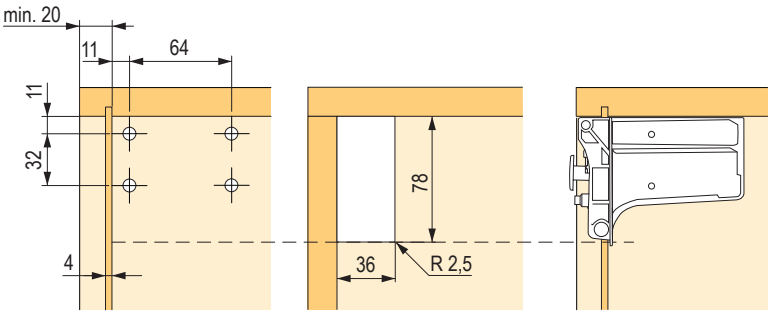

fúrás 4 mm-es hátsó panellel és aluprofillal

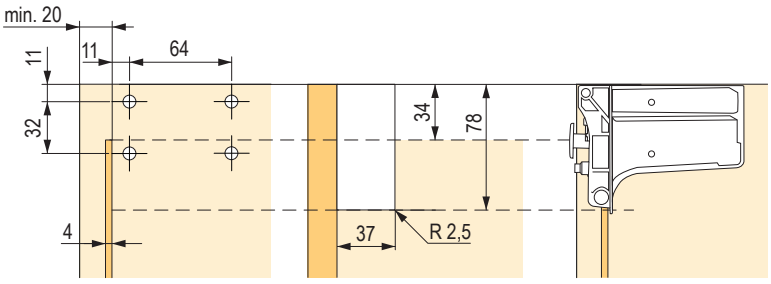

fúrás hátlap nélkül

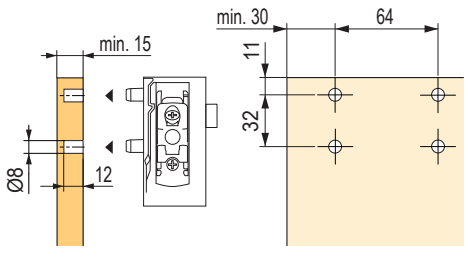

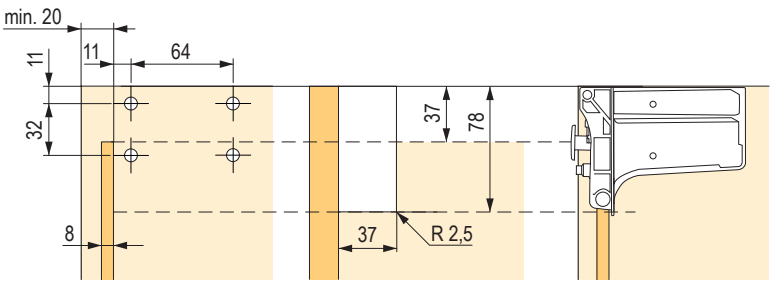

az alsó szekrényekhez való állítható függesztővasalat

Terhelhetőség a korpuszméretek függvényében

korpusz típusa	profil használata nélkül	két rögzítőfurattal ellátott profillal
fiók nélküli korpusz	120 kg	160 kg
korpusz + fiók	80 + 30 kg	120 + 30 kg

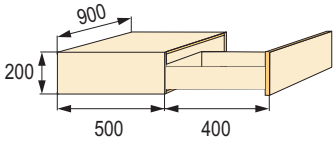

korpusz típusa	profil használata nélkül	két rögzítőfurattal ellátott profillal
fiók nélküli korpusz	150 kg	180 kg
korpusz + fiók	110 + 30 kg	140 + 30 kg

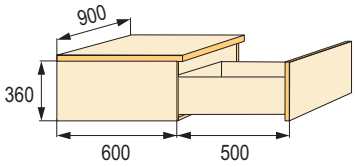

korpusz típusa	profil használata nélkül	két rögzítőfurattal ellátott profillal
fiók nélküli korpusz	170 kg	210 kg
korpusz + fiók	100 + 60 kg	140 + 2× 30 kg

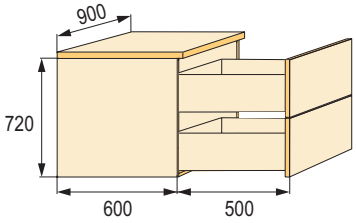

korpusz típusa	profil használata nélkül	két rögzítőfurattal ellátott profillal
fiók nélküli korpusz	170 kg	210 kg
korpusz + fiók	130 + 30 kg	170 + 30 kg

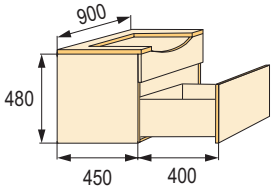

A feltüntetett adatokat a gyakorlat igazolja, kizárólag az itt megadott példák esetében, pontos elhelyezés és szerelés, valamint függesztőlap használata estén.



1
magassági beállítás:
13 mm

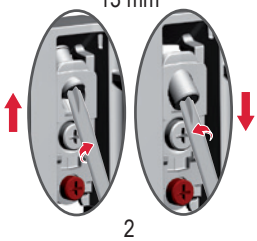

2
mélységi beállítás
12 mm

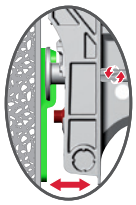

3
véletlen kiugrás elleni biztosíték

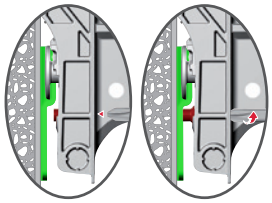

extra rögzítőfuratok
Az előfúrt lyukak leegyszerűsítik a falba való fúrást. Használatuk csökkenti a bal és a jobb oldali pántra nehezedő terhelést.

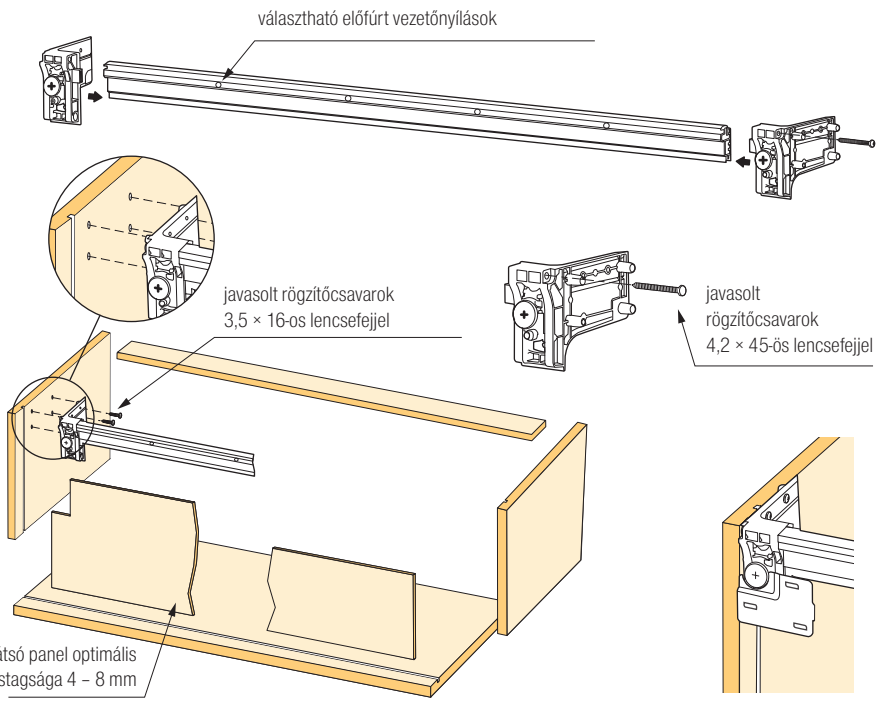

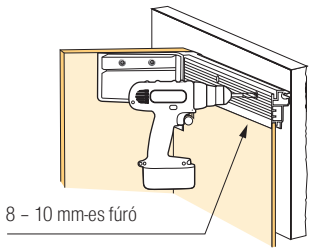

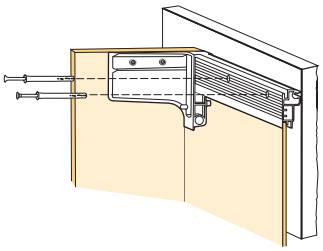

A TELEPÍTŐ FELELŐSSÉGE
- ellenőrizni, hogy a fal, amelyre a szekrényt fel akarják akasztani, kellően erős és jól előkészített-e
- a falra szerelés és az akasztás minőségének adaptálása

az alsó szekrényekhez való állítható függesztővasalat

Alsó szekrényekhez való függesztővasalat Libra H11

kód	leírás
474971	egy szekrény felakasztásához való szett

Szett tartalma:
- L + P függesztő vasalatok
- WP13 osztható ellenlemez
- 8 db M6 × 10 × 10 anyacsavar
- 8 db M6 × 12-es metrikus csavar lapos fejjel PZ2
- 8 db 5,9 × 14-es eurocsavar lapos fejjel
- telepítési útmutató

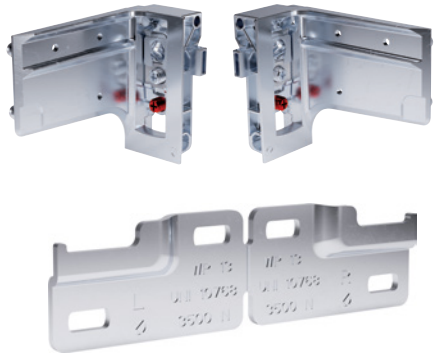

fúrási rajz a fedő használata nélkül

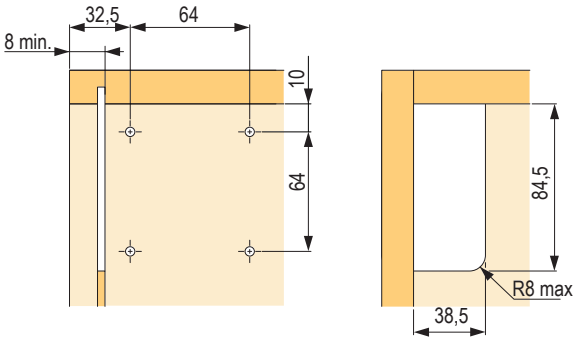

fúrási rajz fedő használatával

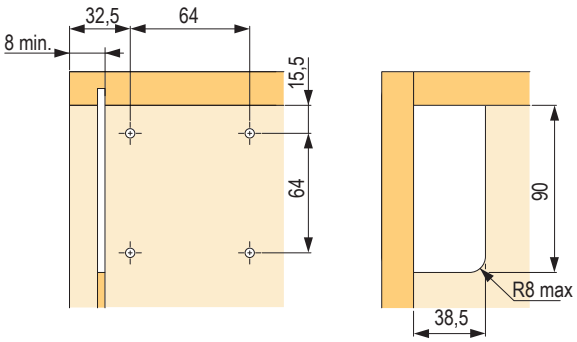

Takarósapkák

kód	szín
507108	fehér
507109	antracit
507110	világos szürke

- a készlet tartalmaz egy pár takarósapkát



WPC1 függesztőprofil



kód	leírás
507104	WPC1 függesztőprofil, hossza 2000 mm

- 1,8 mm vastag acélprofil
- APC vasalatokhoz alkalmas

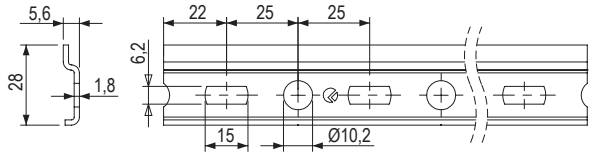

Függesztőlap



kód	leírás
389592	szélesség 60 mm

- csúszásgátló oldalsó ütközők
- alkalmas a Libra vasalathoz a szekrény leesése elleni biztosítékkal

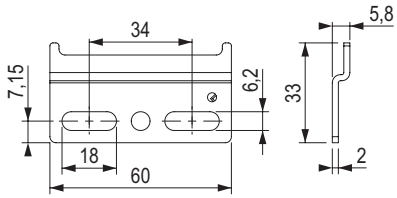

B3 függesztőprofil



kód	leírás
352537	B3 függesztőprofil, hossza 2000 mm

- 2 mm vastag acélprofil
- alkalmas a Libra vasalathoz a szekrény leesése elleni biztosítékkal

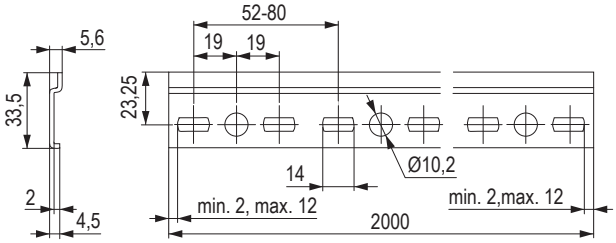

Függesztőlap



kód	leírás
134966	P + L függesztőlap

- oldalirányú beállítási lehetőség (ovális nyílások)
- a lap két darabra osztható (B + J) és különböző szekrényszélességhez használható, vagy egy darabban 150 mm-es szekrényszélességhez
- alkalmas a Libra vasalathoz a szekrény leesése elleni biztosítékkal

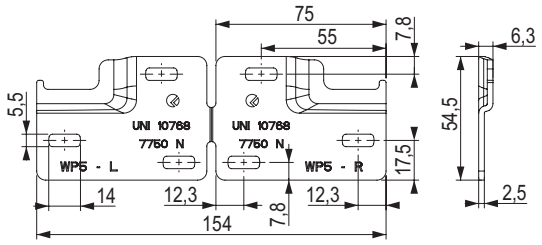

Függesztőlap



kód	leírás
134964	P + L függesztőlap

- oldalirányú beállítási lehetőség (ovális nyílások)
- a lap két darabra osztható (B + J) és különböző szekrényszélességhez használható, vagy egy darabban 150 mm-es szekrényszélességhez
- alkalmas a Libra vasalathoz a szekrény leesése elleni biztosítékkal

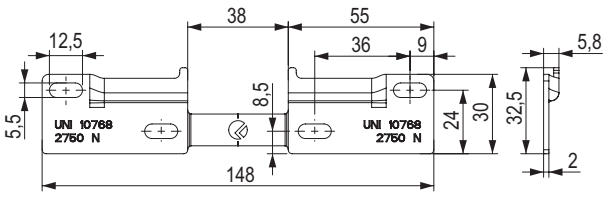

állítható függesztő vasalatok

Függesztővasalat



282780



389426

kód	leírás
282480	a kapcsokkal és tiplikkel szerelt lapok felfüggesztéséhez
389426	a lapok profilra való felfüggesztéséhez

- bútorlapra, burkolatpanelekre, rögzített, legalább 15 mm vastagságú hátlappal rendelkező szekrényekre szerelt tükrökhöz
- két irányban állítható: függőlegesen 11 mm-rel, vízszintesen 10 mm-rel
- terhelhetőség: lap, tükör akár 80 kg/pár, szekrény 50 kg/pár (600 × 600 × 250 mm korpuszon tesztelve)

Szett tartalma:
- vasalat
- tipli
- kapocs

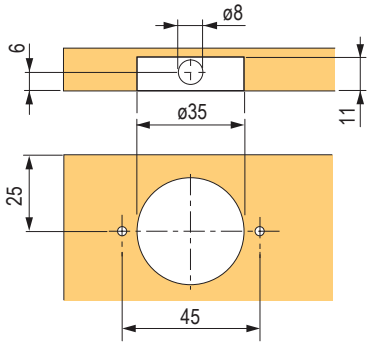

Állítható függesztő vasalatok





kód	szín
474935	szürke
479363	fehér

Szett tartalma:
- egy pár állítható függesztő vasalat
- egy pár takarósapka

- Beállítás: magasság +/- 8,5 mm, mélység +/- 6 mm
- teherbírás 150 kg / pár

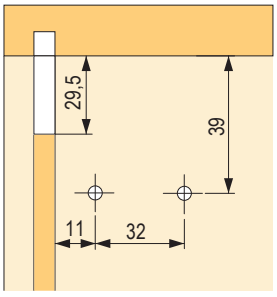

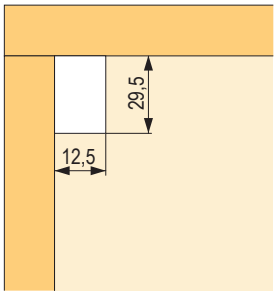

állítható függesztő vasalatok

Scilm függesztő vasalatok



kód	szín	kivitel
82771	fehér	bal
82774		jobbra
82770	barna	bal
82773		jobbra
10909	bükk	bal
10910		jobbra
224885	szürke	bal
224886		jobbra

- teherbírás 70 kg / pár
- magasságállítás 10 mm, mélységállítás 20 mm

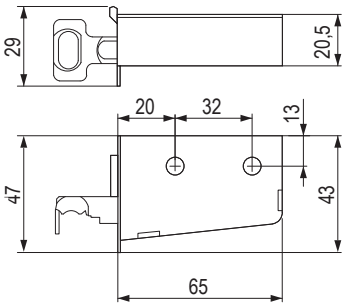

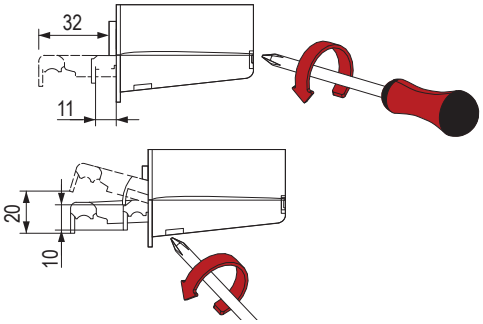

Strong függesztő vasalatok

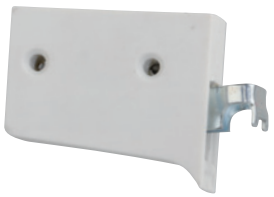

kód	szín
82621	fehér

- teherbírás 50 kg / pár
- magasságállítás 9 mm, mélységállítás 12 mm

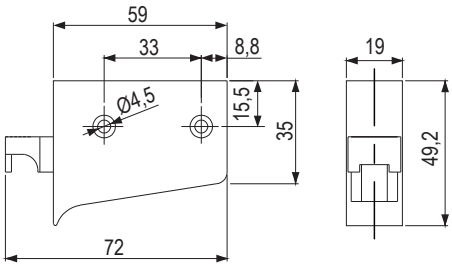

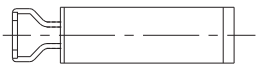

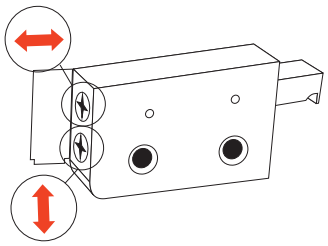

állítható függesztő vasalatok

Függesztő vasalatok



kód	szín
404459	fehér

- a teherbírás 150 kg / pár tiplik használata esetén
- a tiplik ajánlott fúratátmérője Ø 9,5 mm
- 80 kg / pár teherbírás, ha csak csavarokkal rögzítik
- magasság beállítása ±8 mm, mélység beállítása ±10 mm

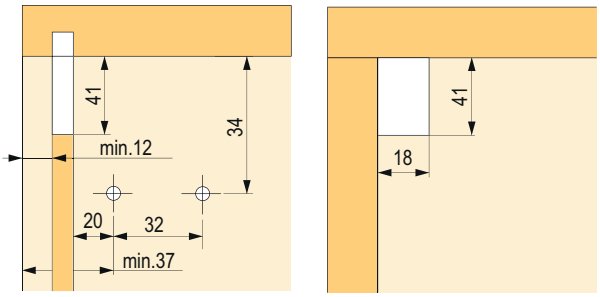

Rögzítő profil



kód	leírás
82780	SCILM hossza 2 m
82780R	Strong hosszúság 2 m

- horganyzott felületkezelésű
- a lerövidítés egyszerű letöréssel lehetséges

Függesztő vasalat ellendarabja



kód	leírás
100236	rögzítés csavarral

- horganyzott felületkezelésű

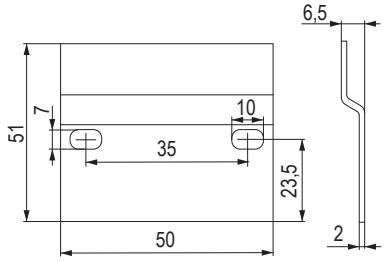

állítható függesztő vasalatok

Blum függesztő vasalat



kód	Blum kód	leírás	szín
13746	48N0510.02S	jobbra	fehér
13747	48N0510.03S	bal	fehér
13740	48N0510.02S	jobbra	barna
13741	48N0510.03S	bal	barna

- csavarozható függesztő vasalat
- műanyag tok, acél függesztővel, horganyzott
- szín: fehér, barna
- három irányban állítható
- teherbírás 130 kg páronként a DIN EN 15939 szabvány szerint
- beállítás: lefelé 7 mm, felfelé 11 mm, hátra 3,5 mm, előre 12,5 mm

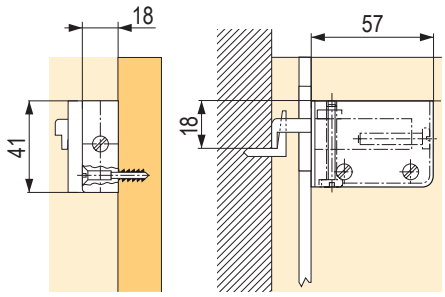

Tervezés
Szükséges hely

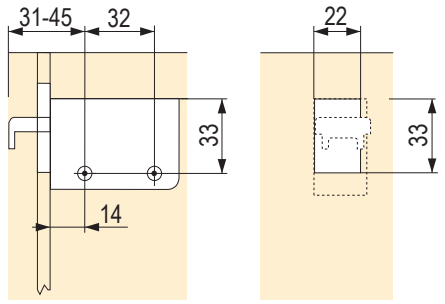

Rögzítő pozíció
A korpuszblokkban és a hátsó falban lévő kivágásban

Az oldallapba rejtett függesztő vasalatok



kód	leírás
347152	az oldallapba marható állítható rejtett vasalat
347153	26 mm-es kampó az ATC311 állítható vasalat felfüggesztéséhez

- a szekrény oldallapjába rejtett állítható vasalat
- teljesen láthatatlan a korpuszon
- a korpusz oldallapjába csavarokkal rögzíthető. a fal min. vastagsága 18 mm
- vízszintes és függőleges beállítása is lehetséges.
- a 347153 ellendarabra (horog) kell felfüggeszteni
- használható mind a felső szekrények, mind pedig a függőleges oldallapú polcok felfüggesztésére
- teherbírása 80 kg vasalatonként (160 kg páronként)
- **az állítható csavarokhoz 3 oldalról lehet hozzáférni (balról, jobbról és felülről)**

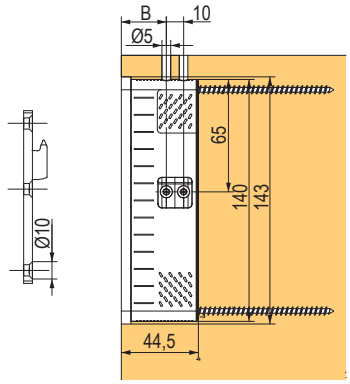

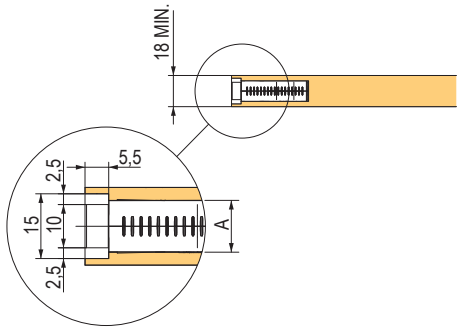

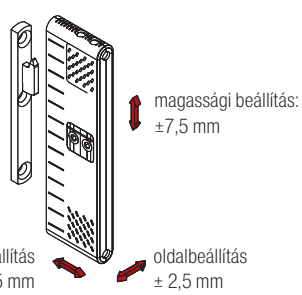

állítható függesztő vasalatok

Bystrica függesztő vasalat



kód	szín
93240	fehér
93241	barna
134922	tölgy
93244	éger
93245	kőris
472043	fekete
472044	világosszürke

- használható felső, de oldalsó rögzítéshez is

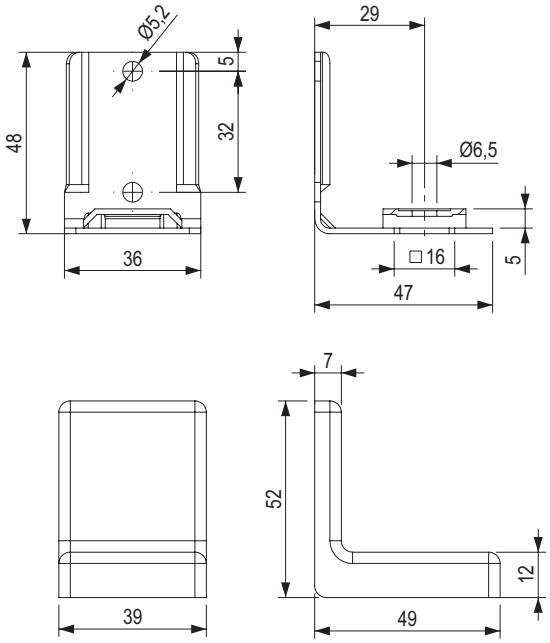

Oldalsó függesztő vasalatok

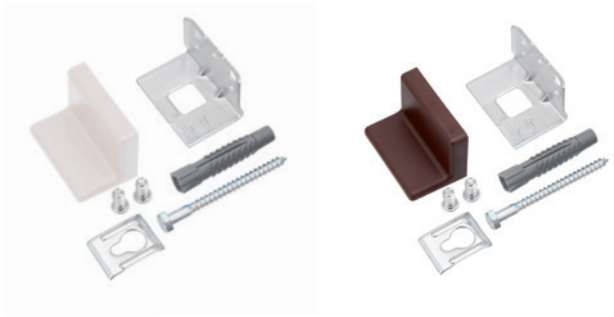

kód	szín
100232	fehér
100233	barna

- csavarral és eurocsavarral is rögzíthető
- csavarral és tiplivel

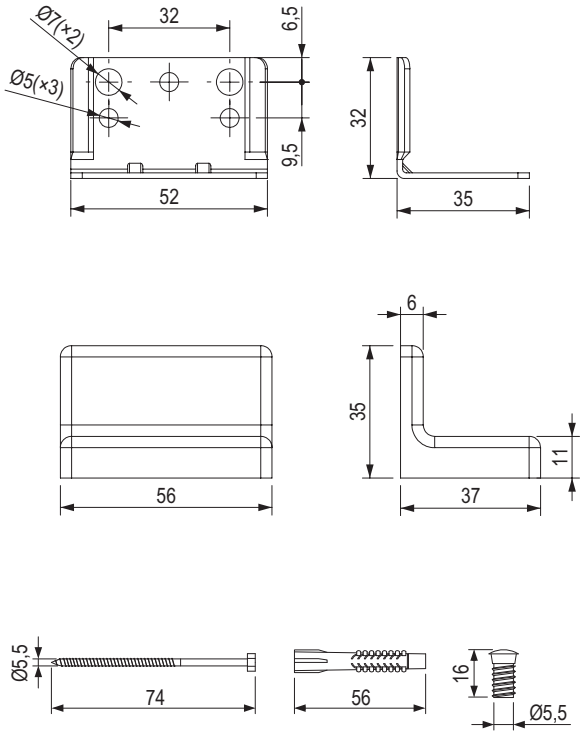

Tegye láthatatlanná a kötést

- Változat oldalsó szabad mozgással vagy nélküle.
- Egyszerű kötés – nincs szükség speciális szerszámokra vagy tudásra.
- Könnyű rögzítés az alkatrészek egyszerű bepattintásával.
- Láthatatlan kötés – süllyesztett és rejtett.
- Szabványos csavarokkal használható.



UNO függesztő kötés



kód	leírás
463412	K120 UNO 30 rozsdamentes acél pántkötés

Tartozékok



kód	leírás
459416	K073 jelölő acél + műanyag UNO 30



kód	leírás
507106	K121 rögzítő kapocs UNO / DUO 30-hoz

DUO függesztő kötés



461769



461770

kód	leírás
461769	K070 DUO 30 ML oldalsó szabad mozgatással ellátott pántkötés
461770	K074 DUO 30 OL oldalsó szabad mozgatás nélküli pántkötés

DUO függesztő kötés fa profilokhoz



YouTube

kód	leírás
461771	K041 DUO 46 / 15 mm, kötés fa profilokhoz
461772	K036 DUO 62 / 15 mm, kötés fa profilokhoz
461773	K055 DUO 100 / 15 mm, kötés fa profilokhoz



kód	leírás
507106	K121 rögzítő kapocs UNO / DUO 30-hoz



kód	leírás
459413	K071 középső jelölő DUO 30
459414	K075 középső jelölő DUO 30

felső szekrények állítható függesztő vasalatai

SAH 215 / 216 függesztő vasalatok

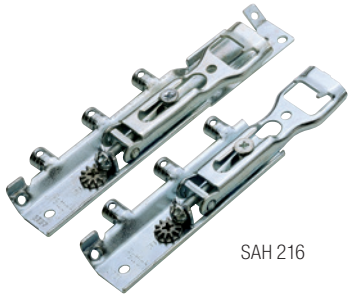

SAH 216

kód	Hettich kód	leírás
104691	79716	SAH 215, 25 darabos csomag
104692	79717	SAH 216 (a korpusz oldalához való rögzítéshez), csomagolás 25 db

- a szekrény háta mögött használható
- SAH 216 – a korpusz oldalára is felszerelhető
- profilokra és kampókra akasztható
- SAH 215 teherbírás 45 kg; SAH 216 teherbírás 55 kg
- min. 16 mm-es süllyesztett hátlapokhoz használható
- mélység beállítása: max. 25 mm
- magasság beállítása ±8 mm
- korpusz oldalirányú eltolása ±3 mm kampókra történő függesztés esetén
- kampókra akasztáskor a korpusz 7,5 mm-rel megemelkedik.
- kampós felfüggesztés: a zárt forma megakadályozza a szekrény lecsúszását
- B típusú függesztő profilokkal alkalmazható
- horganyzott acél – teljesen újrahasznosítható
- egy speciális csavarnak köszönhetően a „kilógásgátló biztosíték" funkció opcionálisan használható

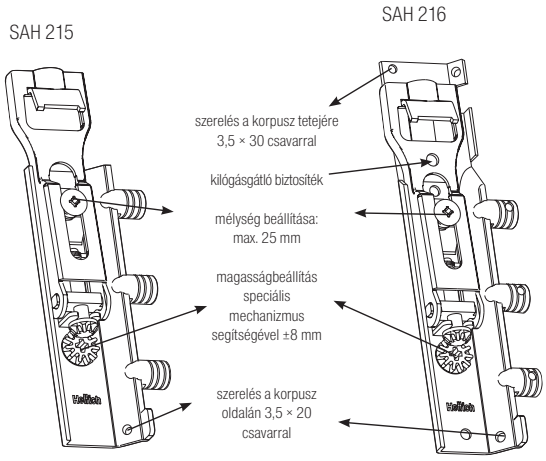

SAH 216 függesztő vasalatok

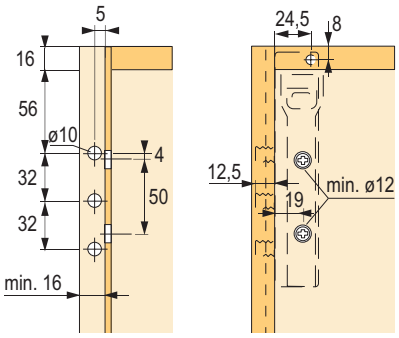

SAH 216

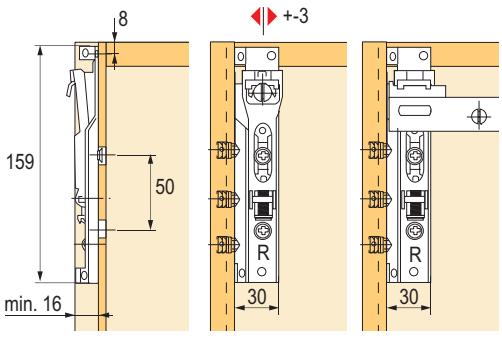

kampókra akasztva profilokra akasztva

SAH 215 függesztő vasalatok

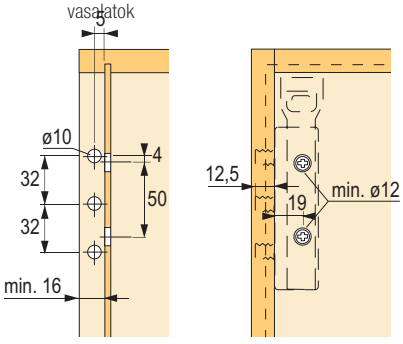

SAH 215

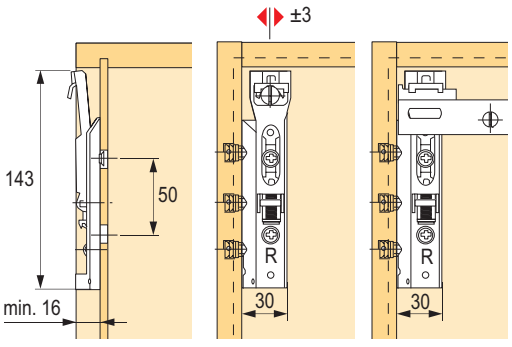

kampókra akasztva profilokra akasztva

felső szekrények állítható függesztő vasalatai

B típusú függesztőprofil

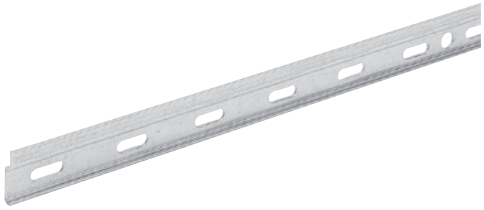

kód	Hettich kód	leírás
104708	9007651	csomagolás 10 db

- teherbírás 130 kg / szekrény
- rögzítés 2 db Ø 5,5 × 50 mm-es speciális csavarral minden egyes függesztő vasalat helyén; 900 mm vagy annál nagyobb korpuszszélesség esetén további egy Ø 5,5 × 50-es speciális csavart kell használni középen, minden egyes korpusz mögött
- profilhossz 3000 mm, ovális lyukakkal, lyukak közötti távolság 50,8 mm
- horganyzott acél

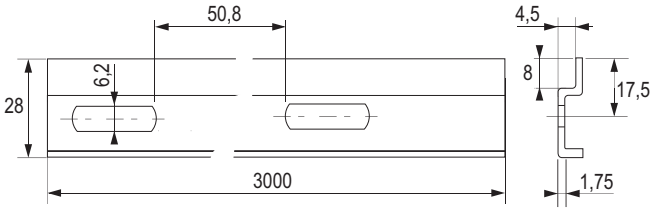

SAH 305 hátsó szereléshez



kód	Hettich kód	leírás
103989	40669	csomagolás 100 db

- teherbírás 15 kg / db
- a függesztő vasalatot Ø 30 × 11,5 mm-es fúrt lyukba kell préselni
- cinköntvény felületkezelés nélkül
- a hátlap minimális vastagsága 16 mm
- oldalsó állíthatóság ±8 mm

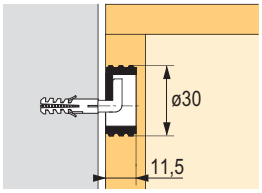

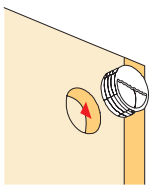

Speciális csavar



kód	Hettich kód	leírás
106267	65480	5,5 × 50 mm + tipli

Akasztóhorog



kód	Hettich kód	leírás
104630	46103	6 × 50 mm + tipli

Végtelen lehetőségek az Ön konyhájában



rejtett, önzáró korpuszcsatlakozó

Összekötő ágyvasalatok



kód	Hettich kód	a csomagban
105284	25185	10 szett

- teljes magasság 100 mm
- 2 kampóval ellátott függesztőelem
- különösen alkalmas keskeny ágyoldalakhoz
- kékre passzivált acél
- 1 készlet tartalma:
  2× függesztő elem jobbos horoggal
  2× függesztő elem balos horoggal
  4× tartóelem balos/jobbos

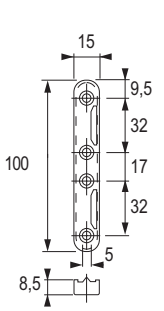

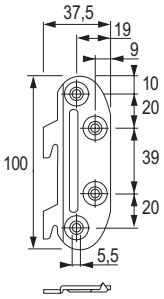

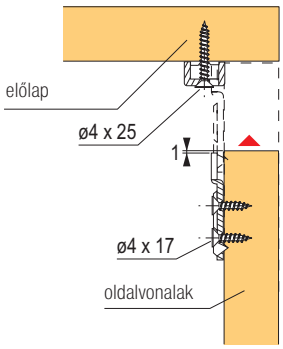

kód	Hettich kód	a csomagban
105286	25183	10 szett

- teljes magasság 130 mm
- 3 kampóval ellátott függesztőelem
- Stabil és bevált vasalatok, függesztéssel szerelhető
- kékre passzivált acél
- 1 készlet tartalma:
  2× függesztő elem jobbos horoggal
  2× függesztő elem balos horoggal
  4× tartóelem balos/jobbos

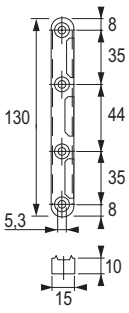

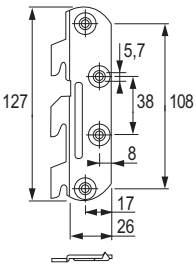

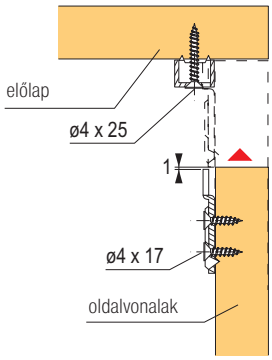

127 mm-es összekötő ágyvasalat



kód	Hettich kód
108008	25189

- a szett tartalmazza: 1 sarokkonzol, 2 M6 × 13 tok, 2 M6 × 12 csavar
- krómozott acél

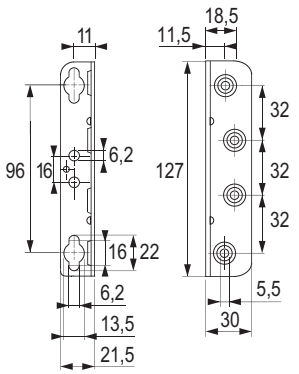

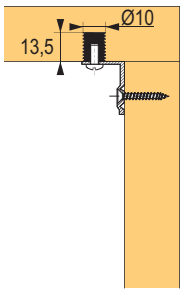

rejtett, önzáró korpuszcsatlakozó

226 mm-es összekötő ágyvasalat



kód	Hettich kód
108009	47635

- nyílások 32 mm furattávolságú csavarokhoz
- különösen alkalmas magas oldalvonalakhoz
- a szett tartalmazza: 1 szögvas, 3 tok M6 × 13, 3 csavar M6 × 12
- krómozott acél

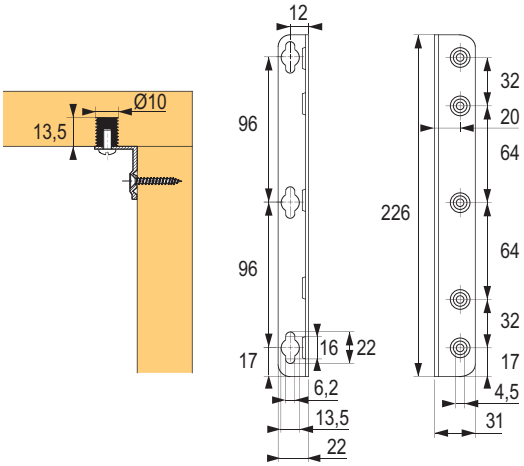

StabiloFix

kód	Hettich kód
108016	47634

- szétszerelhető kárpitozott ágyakhoz vagy ágyneműtartó fiókokhoz
- nagy szilárdság, 4 mm-ig állítható
- krómozott acél

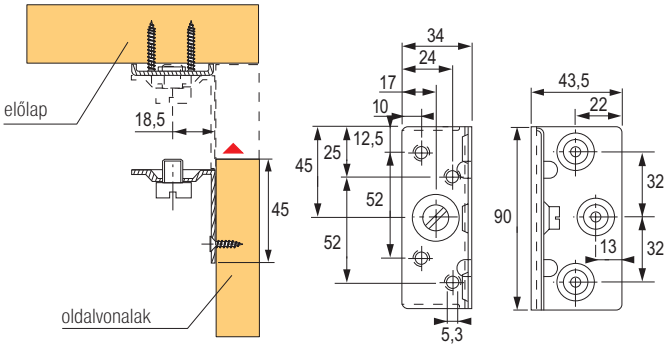

Varifix – állítható magasságú ágyvasalat

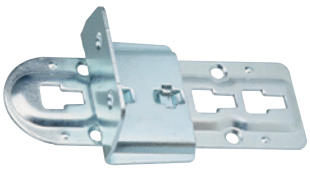

kód	Hettich kód
105292	47633

- az rakodórostok vagy kárpitok elhelyezése három magasságra állítható, 24 mm-es távolsággal
- franciaágyhoz használható, középvonallal
- kékre passzivált acél

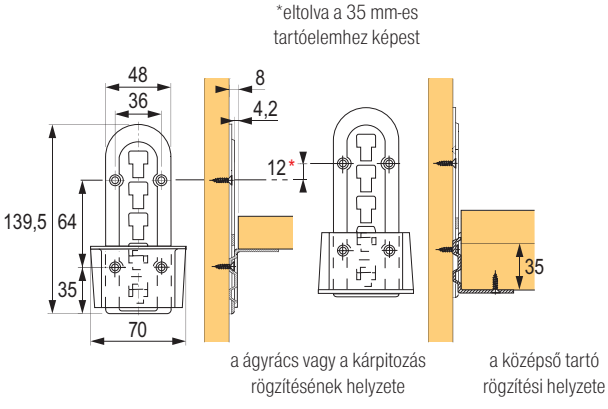

rejtett, önzáró korpuszcsatlakozó

Középső gerenda támasztólába



kód	Hettich kód	X méret (mm)	beállítás (mm)
105958	47632	190	-42 / +76

- ideálisan használható a Varifix ágyvasalattal kombinálva
- fekete műanyag
- csomagolás 20 db

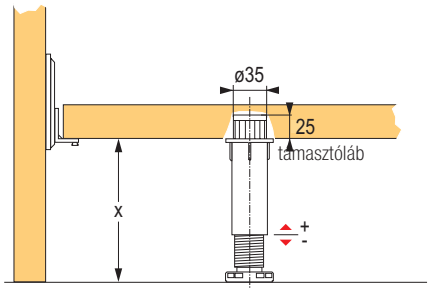

Középső gerenda csatlakozója





kód	Hettich kód
103927	25182

- fa- vagy fémszerkezetű ágyakhoz
- kárpitozott ágyakhoz is használható
- krómozott acél

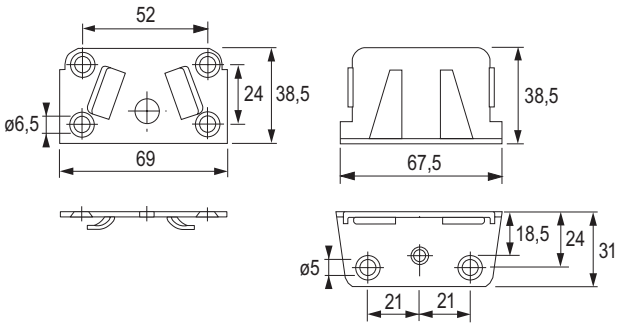

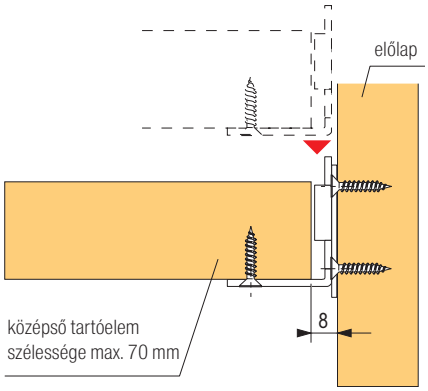

rejtett, önzáró korpuszcsatlakozó

Kampós ágyvasalat 130 mm



kód	felület
11470	galvanizált cink

- a készlet egy ágy vasalatait tartalmazza

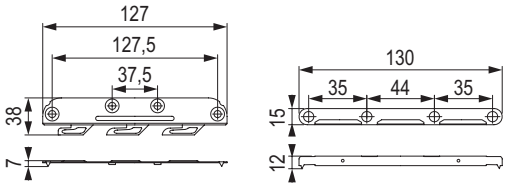

Állítható középső ágyvasalat

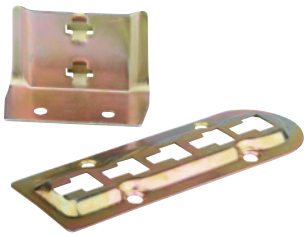

kód	felület
134587	galvanizált cink

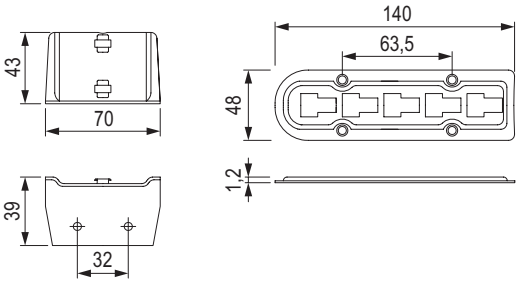

128 összekötő ágyvasalat



kód	felület
501505	galvanizált cink

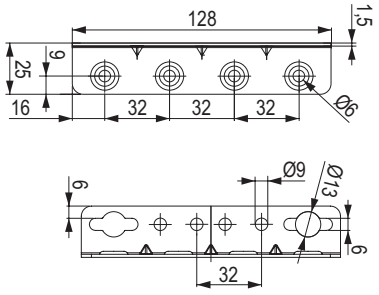

Középső ágyvasalat



kód	felület
11488	galvanizált cink

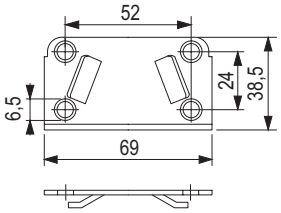

rejtett, önzáró korpuszcsatlakozó

Az ágy középső tartójának állítható támasztólába



kód	magasság (mm)	állíthatóság (mm)
501503	148–250	+100

- teherbírás 300 kg, anyaga műanyag

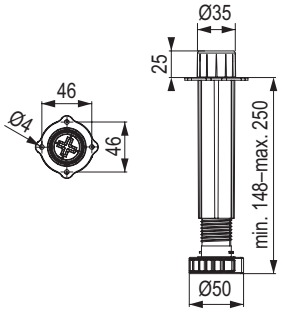

Az ágy középső tartó támasztólábának karimája



kód	magasság (mm)
501504	26

- A támasztóláb meghosszabbítására szolgál
- Ø 25 mm

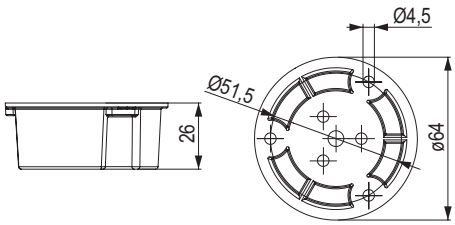

TV forgató (csapágyazott) – 80 kg

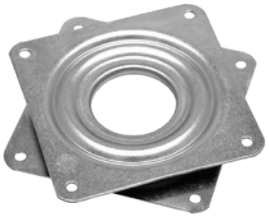

kód	teherbírás (kg)	magasság (mm)	méretek (mm)
15660	80	8,5	81 × 81

- teljesen fém fordítókorong
- 360°-os forgatás
- golyóscsapágy
- használat: TV asztalok, Hi-Fi asztalok

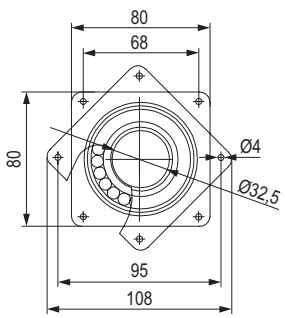

TV forgató (csapágyazott) – 150 kg



kód	teherbírás (kg)	magasság (mm)	méretek (mm)
15661	150	11	155 × 155

- teljesen fém fordítókorong
- 360°-os forgatás
- golyóscsapágy
- használat: TV asztalok, HI-FI asztalok

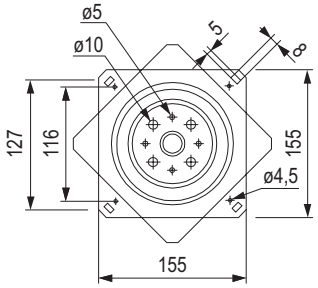

Profilok munkalapra

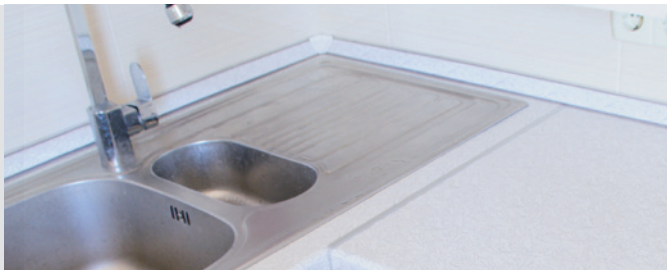

Profilok munkalapra 600 mm

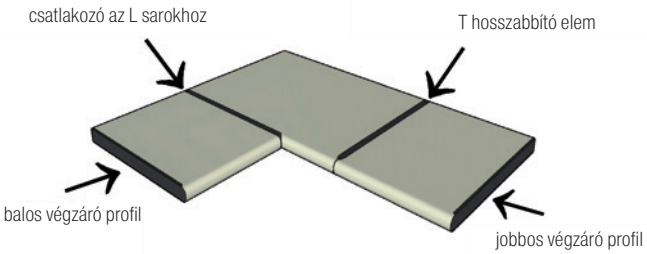

Végzáró profil 38 mm

kód	leírás	szín
313669	bal	alumínium
313678	bal	rozsdamentes acél
482530	bal	fekete matt
313670	jobb	alumínium
313679	jobb	rozsdamentes acél
482529	jobb	fekete matt



Hosszabító összekötő profil L / P 38 mm

kód	szín
313671	alumínium
313680	rozsdamentes acél
482531	fekete matt



Fordító profil J/B 38 mm

kód	szín
313668	alumínium
313677	rozsdamentes acél
482528	fekete matt



Végzáró profil 38 mm, 0 sugár

kód	leírás	szín
349449	bal	alumínium
349450	bal	rozsdamentes acél
482534	bal	fekete matt
349451	jobb	alumínium
349452	jobb	rozsdamentes acél
482533	jobb	fekete matt



Fordító profil / Toldó profil / J/B 38 mm, 0° sugár

kód	szín
349448	alumínium
349447	rozsdamentes acél
482532	fekete matt



Profilok munkalapra 900 mm

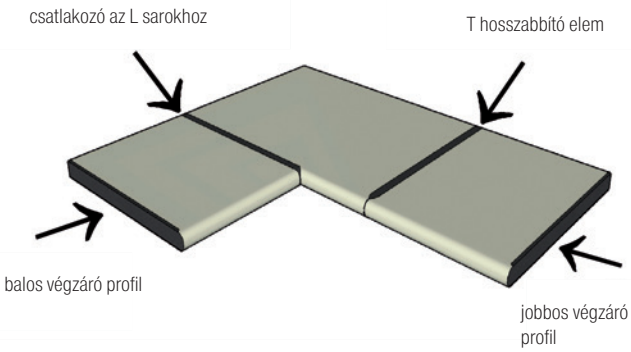

Fordító profil J/B 38 mm

kód	szín
482544	alumínium
482552	rozsdamentes acél
482535	fekete matt



Végzáró profil 38 mm

kód	leírás	szín
482546	bal	alumínium
482554	bal	rozsdamentes acél
482537	bal	fekete matt
482545	jobb	alumínium
482553	jobb	rozsdamentes acél
482536	jobb	fekete matt



Végzáró profil 38 mm, 0 sugár

kód	leírás	szín
482550	bal	alumínium
482558	bal	rozsdamentes acél
482542	bal	fekete matt
482549	jobb	alumínium
482557	jobb	rozsdamentes acél
482540	jobb	fekete matt



Hosszabító összekötő profil L / P 38 mm

kód	szín
482547	alumínium
482555	rozsdamentes acél
482538	fekete matt



Fordító profil / Toldó profil / J/B 38 mm, 0° sugár

kód	szín
482548	alumínium
482556	rozsdamentes acél
482539	fekete matt



WC kabin vasalatok

WC kabin vasalatok

A vasalatok AISI 304 rozsdamentes acélból és eloxált alumínium szerkezeti elemekből készülnek.
Ez alkalmassá teszi a fokozott páratartalmú, klór- vagy sótartalmú területeken való alkalmazásra. A nedves környezet kompakt lemezekkel kombinálva nem jelent problémát ennek a vasalatnak, ezért ideális uszodákba öltözőhelyekbe stb.
Az egyes alkatrészek 12 mm-es HPL kompaktlemezek használatához vannak elkészítve komplett összekötő vasalattal. Kérésre külön lemezvastagságú vasalatok is rendelkezésre állnak.

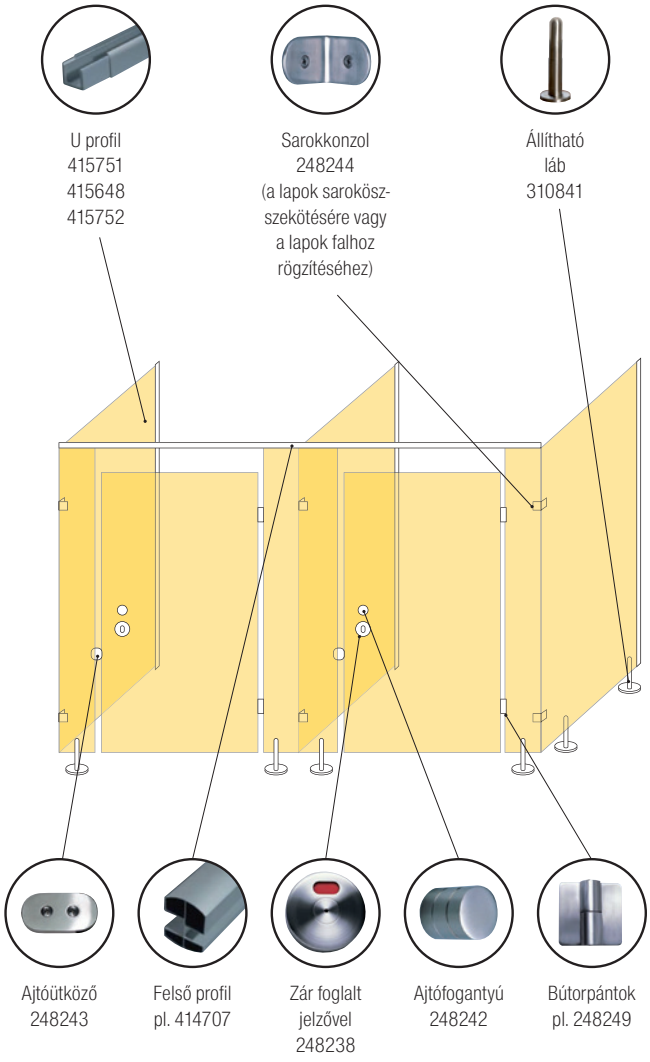

Összeszerelési példa:

A kabinhoz szükséges (típustól, számtól függően):
- pántok (2 – 3 db 1 ajtóhoz)
- zárkészlet jelzővel
- ajtófogantyú
- ajtóütköző
- szerkezeti elemek – típus szerint választhat alumínium vagy rozsdamentes acél profilok közül
- állítható lábak
- sarokvasak

Alkatrészek áttekintése

Síkban záródó ajtózsanér látszó csavarozással



kód	leírás
248251	WC pánt balos SH70 12 mm
248252	WC pánt jobbos SH70 12 mm

Síkból eltolt ajtózsanér látszó csavarozással



kód	leírás
248253	A WC pánt balos távolság VSH70 12 mm-re
248254	A WC pánt jobbos távolság VSH70 12 mm-re

Pántok csavarokkal való szerelésre



kód	leírás
248249	WC pánt balos távolság H70 12 mm-re
248250	WC pánt jobbos távolság H70 12 mm-re
340564	WC pánt balos távolság H70 18 mm-re
340565	WC pánt jobbos távolság H70 18 mm-re

WC kabin vasalatok

Alkatrészek áttekintése

Zár foglalt jelzővel



kód	leírás
248238	zár foglalt jelzővel 12 – 18 mm-es klasszikus pánthoz
248239	zár foglalt jelzővel 12 mm-es az eltolt pánthoz

- egyszerű zár foglalt foglalt/szabad jelzővel, kulcs nélkül
- összekötő vasalattal együtt csomagolva

Sarokkonzol



kód	leírás
248244	a lapok sarokösszekötésére vagy a lemezek falhoz rögzítéséhez

- az összekötő vasalat nem része a csomagnak

Ütköző



kód	leírás
248243	ajtóütköző

- összekötő vasalattal együtt csomagolva

Fogantyú



kód	leírás
248242	H38 ajtófogantyú

- a fogantyú (gomb) leggyakrabban a zár fölött helyezkedik el
- összekötő vasalattal együtt csomagolva

Állítható láb



kód	leírás
310841	magasság 150 mm, 12 mm
320753	magasság 150 mm, 18 mm

- összekötő vasalattal együtt csomagolva

WC kabin vasalatok

Szerkezeti tartozékok



248259



248262



248261



248262



310516, 340563



248270

kód	leírás
248259	WC összekötő rúd 32 mm, hossza 3 m
248260	A rúd falhoz rögzítése WC
310516	T-típusú WC felső rögzítő kapocs 12 mm-re[1]
340563	T-típusú WC felső rögzítő kapocs 18 mm-re[1]
248261	WC sarokrúd illesztés 90°[2]
248262	WC rúdösszekötő T[3]
248270	WC felső rögzítőkapocs 90°

[1] Összekötő vasalattal együtt csomagolva 12 mm vagy 18 mm-es lapok beszereléséhez. Az összekötő rúd meghosszabbítására és a lapok rögzítésére szolgál.
[2] A rudak sarokcsatlakozásához használható.
[3] Az összekötő rúd meghosszabbítására és a merőleges összekötő rúd csatlakoztatására szolgál.

U profil

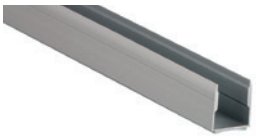

kód	leírás
415751	WC Al elox profil U oldalsó 13 mm, hossza 2 m
415648	WC Al elox profil U oldalsó 18 mm, hossza 2 m
415752	WC Al elox profil U oldalsó 25 mm, hossza 2 m

- az U profil a falra van szerelve
- a profilba ezután a fülke falát képező lemezt pattintjuk
- a lemezt csavarokkal vagy facsavarokkal kell a profilhoz rögzíteni (nem részei a csomagnak)

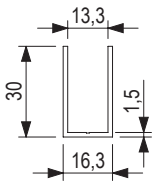

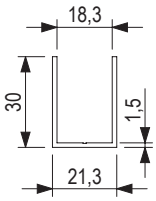

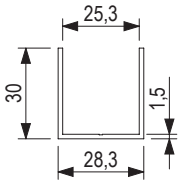

Felső profil

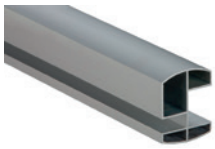

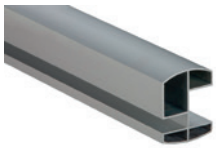

kód	leírás
414707	WC Al elox profil felső 13 / 18 mm, hossza 3,2 m
414708	WC Al elox profil felső 10 / 25 mm, hossza 3,2 m



WC kabin vasalatok

11


STRONG
StrongClean
E57
500 ml
Friendly to nature
Maximum efficiency
Odorless
Dēmos


SANITARY
STRONG
StrongGlu
SILIK
280 ml
CZ SANITÁRNÍ TRANSPAREN SILIKON
SK SANITÁRNY TRANSPAREN SILIKÓN
PL UNIWERZÁLNY SILIKÓN
HU UNIVERZÁLIS SZILIKON


d5
p5
Strong
E5
Friendly to nature

ragasztók, tisztítószerek, vegyszerek

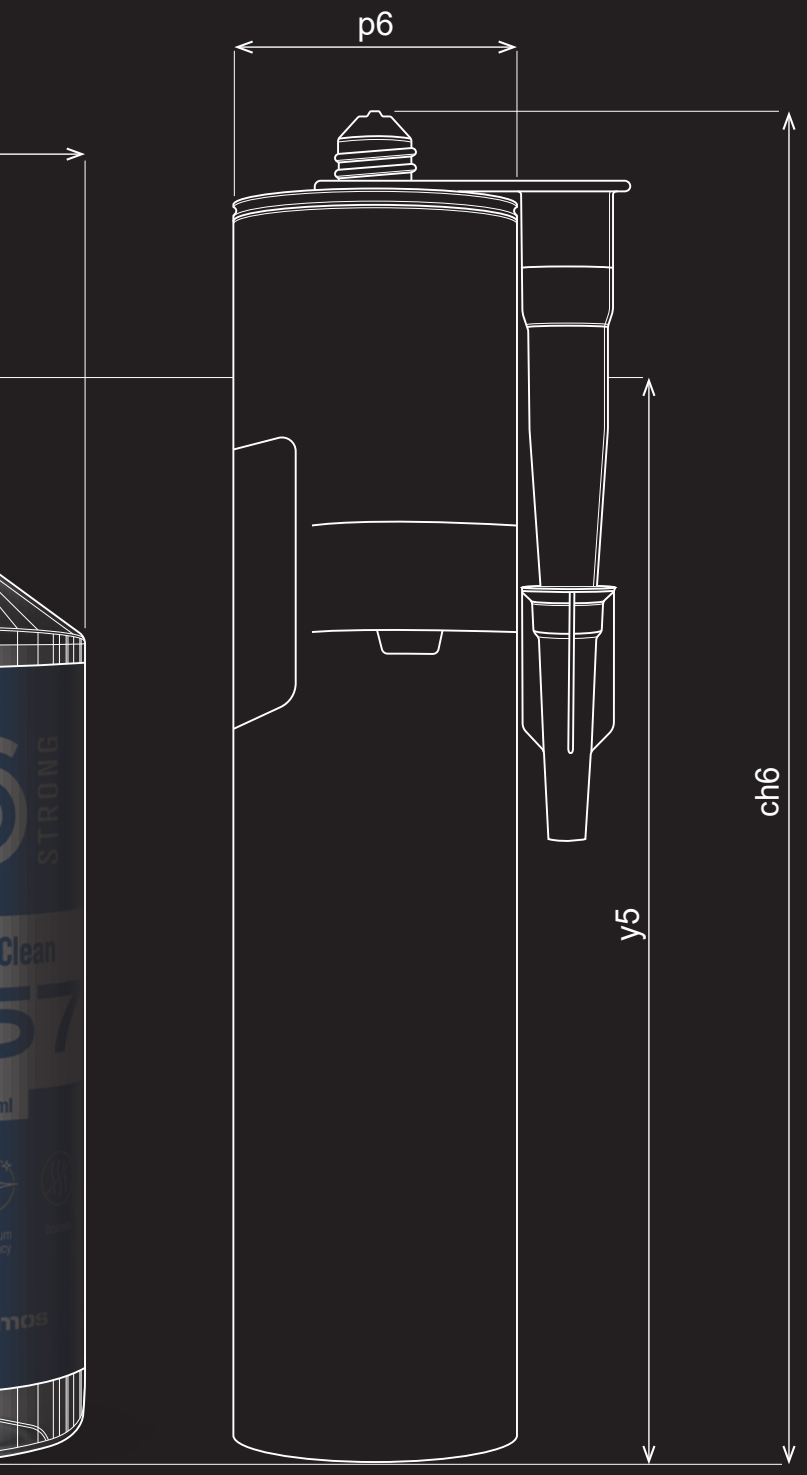

VEGYSZEREK

A bútorgyártók által általánosan használt ragasztók, szilikonok, tisztítószerek és egyéb vegyszerek teljes kínálata

ÜGYFÉLKAPU

A Démos24Plus portál vásárlásra, megrendelések áttekintésére, rendelések leadására, alakítására, és állapotuk ellenőrzésére szolgál, valamint a raktárkészleti és a megszabott árakra vonatkozó információk mellett még sok minden másról is értesülhetünk egy helyen.

TANÁCSADÁS

Tanácstalan a vasalatok és a szerelés kiválasztásával kapcsolatban? Hívja ügyfélszolgálatunka a +36 1 445 3730 telefonszámon, vagy írjon megrendelések@demos-trade.com címre, és örömmel adunk Önnek tanácsot.

HÁZHOZSZÁLLÍTÁS

Minden megrendelést akár két napon belül kézbesítünk önnek.

tartalom

Áttekintés Ragasztótípusok





Forró olvadék-ragasztók és tartozékok furnér-ragasztókhoz

EVA	**11.8 o.**
PUR	**11.12 o.**



Szilikonok, tömítőanyagok és szerelőhabok

Szilikonok	**11.16 o.**
Akril tömítőanyagok	**11.18 o.**
Szerelőhabok	**11.19 o.**

tartalom





Tisztítószerek — StrongClean — **11.21 o.**



Egyéb vegyszerek és tartozékok — tartozékok — **11.17 o.**



Mik a TOP újdonságok?

Összeállítottunk Önnek egy válogatást a legérdekesebb termékekből, amelyeket a 2023-as katalógusban talál.

StrongClean biztonságos tisztítás 11.21

A **StrongClean** tisztítószercsaládot elsősorban egészségvédelmi és környezetvédelmi okokból vezettük be. A termékek természetes alapon készülnek, és nem károsítják sem a felhasználót, sem a környezetét. Ismerje meg a részleteket fejezetünkből.





StrongGlue kontaktragasztók 11.15

A különbözően applikálható kontaktragasztók új családja. A hétköznapi használatra szánt normál spray-s kontaktragasztótól az extra erősig. Mindent gyorsan, nagyszerű áron.

ragasztók, tisztítószerek, vegyszerek

11

További újdonságok a fejezetben



StrongGlue szilikonok és tömítőanyagok

A Strong termékcsalád számos bútorvasalat típusáról már bebizonyosodott, hogy a minőség és a nagyszerű ár ötvözetei. Újonnan a ragasztókat, valamint a szilikonokat és tömítőanyagokat vettük fel kínálatunkba. Győződjön meg előnyös tulajdonságaikról.

11.16



Technomelt forró olvadék-ragasztók

EVA és PUR, granulátum és patronok, színes és semleges. A forró olvadékragasztók minden használható típusa a Technomelt ragasztógépekhez, különböző csomagolásban, a megrendeléstől számított 48 órán belüli szállítással.

11.10



Jowatherm forró olvadékragasztók

Ki ne ismerné ennek a termékcsaládnak a ragasztóit. Kínálatunkban megtalálja a PUR és EVA, valamint más típusú és színű granulátumokat és patronokat is. A rendelést követő 48 órán belül kiszállítjuk Önnek.

11.08

Az új termékekről szóló;;;;;;vvideók és további információk itt találhatók:

Forró olvadékragasztók – alapvető információk



Hogyan válasszuk ki a megfelelő vegyszereket?

A ragasztó kiválasztása:
A forró olvadékragasztók áttekintésében felsorolt paraméterek mindegyike fontos szempontot képez a megfelelő ragasztó kiválasztásakor.

PUR – POLIURETÁN: erős, tartós, de mindenekelőtt vízálló kötésekhez tervezték. A konyhai vagy fürdőszobai bútorokhoz ez a megfelelő megoldás. A PUR egy kémiailag reaktív ragasztó, amelynél a megszilárdulás nemcsak fizikai megkeményedéssel, hanem a faforgácslap nedvességével és a levegő páratartalmával való kémiai reakcióval is történik. Ezért ezt a ragasztótípust 18 és 35 °C közötti környezeti hőmérsékleten és 30 és 60 % közötti környezeti páratartalom mellett ajánlott alkalmazni. A ragasztott kötés megszilárdulásának egyszerűbbé és gyorsabbá tételének nagyon előnyös és ajánlott eszköze a Riepe hűtőspray LP289 alkalmazása az alkatrész felső és alsó élén. A bevonat utólagos felszerelésével a régebbi illesztőgépekre van tapasztalatunk.

EVA – ETILÉNVINILACETÁT: a PUR – tól eltérően termoplasztikus alapú ragasztó – a ragasztó felmelegítésekor hőreakció megy végbe és az EVA anyag újraolvasztható. Ez az illesztőgépek alkatrészei és a szerszámok tisztításakor nagy különbséget jelent.

Míg az EVA maradványai könnyebben eltávolíthatók, a PUR maradványainak tisztításához speciális szerek használata ajánlott.

Töltőanyag tartalma szerinti választás

Az EVA alapú forró olvadékragasztók meghagyják nekünk a tiszta gyantaanyag vagy az ásványi töltőanyaggal, például krétával kiegészített gyanta közötti választás lehetőségét. A különbség a táblázatból kiolvasható. A nem töltött forró olvadékragasztók a megmunkált darabok gyorsabb továbbítását igénylik, és kisebb hézagot hoznak létre, mivel vékonyabb rétegben kell felvinni a felületre. Ezzel szemben a töltött forró olvadékragasztók egyszerűbb eljárást kínálnak, és nem képződnek felesleges ragasztószál-maradványok. Még a töltött ragasztók esetében is el tudjuk érni a ragasztott kötés optimális szélességét.

Mindkét típusú forró olvadékragasztó esetében nagy segítséget jelent a Riepe már említett LP 289-es hűtősprayje, amely antisztatikus hatással is jár. Az azonnal a szalagozás után történő permetezés csökkenti a szennyeződések bejutásának kockázatát a kötésbe, különösen a töltött ragasztók esetében. Bármilyen szivárgás a peremszalag és a lap között a jövőbeni kötés instabilitásának lehetséges forrása.

A csúszóképesség javítása és a szerszámokra történő lerakódás megelőzése érdekében a Riepe NFLY védőspray egy fúvókával közvetlenül az élzáróra is felhordható. Az így kialakított réteg a peremről rákerül a vágógépekre és a spatulára, ami növeli azok kopási idejét.

Előtolási sebesség szerinti választás

A ragasztók minden paraméterét a többi paraméter függvényében kell vizsgálni. A gép gyártója határozza meg, hogy milyen előtolási sebességeket tudunk elérni. Az ipari élzáró gépek, amelyek elérhetik a 40 vagy akár a 100 m/min előtolási sebességet is, másképp viselkednek, mint a kézi élzáró gépek. Minél nagyobbak a sebességek, annál inkább figyelembe kell venni a forró olvadékragasztókból származó szálmaradványok kialakulását és a felületre felvitt ragasztó mennyiségét.

A Riepe gyártó forró olvadékragasztóinak széles áruválasztéka mellett a segédanyagokat is kínáljuk.

EVA forró olvadékragasztók

Jowatherm 280.10/11



leírás	kód	szín	kivitel
Jowatherm 280.10	**222506**	transzparens	5 kg zsák
	136508		25 kg zsák
Jowatherm 280.11	**293717**	fehér	5 kg zsák
	276264		25 kg zsák

Paraméterek:

Forma: granulátum
Feldolgozási hőmérséklet [°C]: 190 – 210
Előtolási sebesség m/min: 8 – 20
Nyitási idő 190 °C – on [s]: 9 ± 2
Viszkozitás: 200 °C – on [mPas]: 165 000 ± 25 000
Lágyulási tartomány [°C]: 100 ± 5
Hőállóság [°C]: 90 ± 5

Jowatherm 280.30/31



leírás	kód	szín	kivitel
Jowatherm 280.30	**291832**	transzparens	5 kg zsák
	494351		20 kg zsák
	40064		25 kg zsák
Jowatherm 280.31	**206059**	fehér	5 kg zsák
Jowatherm 280.31	**198650**		25 kg zsák

Paraméterek:

Forma: granulátum
Feldolgozási hőmérséklet [°C]: 180 – 200
Előtolási sebesség m/min: 8 – 20
Nyitási idő 190 °C – on [s]: 9 ± 2
Viszkozitás: 200 °C – on [mPas]: 165 000 ± 25 000
Lágyulási tartomány [°C]: 100 ± 5
Hőállóság [°C]: 90 ± 5

Jowatherm 280.50/51



leírás	kód	szín	kivitel
Jowatherm 280.50	**291835**	natúr	5 kg zsák
	484662		20 kg zsák
	131015		25 kg zsák
Jowatherm 280.51	**228149**	fehér	5 kg zsák
	228148		25 kg zsák

Paraméterek:

Forma: granulátum
Feldolgozási hőmérséklet [°C]: 180 – 200
Előtolási sebesség m/min: 10 – 75
Nyitási idő 190 °C – on [s]: 12 ± 2
Viszkozitás: 200 °C – on [mPas]: 85 000 ± 13 000
Lágyulási tartomány [°C]: 95 ± 5
Hőállóság [°C]: 90 ± 5

Jowatherm 280.58



leírás	kód	szín	kivitel
Jowatherm 280.58	**309926**	transzparens	25 kg zsák

Paraméterek:

Forma: granulátum
Feldolgozási hőmérséklet [°C]: 180 – 200
Előtolási sebesség m/min: 10 – 40
Nyitási idő 190 °C – on [s]: 9 ± 2
Viszkozitás: 200 °C – on [mPas]: 85 000 ± 13 000
Lágyulási tartomány [°C]: 95 ± 5
Hőállóság [°C]: 90 ± 5

EVA forró olvadékragasztók

Jowatherm 282.20



leírás	kód	szín	kivitel
Jowatherm 282.20	**291838**	natúr	5 kg vödör
	40070		25 kg zsák

Paraméterek:

Forma: granulátum
Feldolgozási hőmérséklet [°C]: 130 – 150
Előtolási sebesség m/min: 5 – 20
Nyitási idő 190 °C – on [s]: 10 ± 1
Viszkozitás: 200 °C – on [mPas]: 7 550 ± 1 370
Lágyulási tartomány [°C]: 80 ± 5

Jowatherm 282.40



leírás	kód	szín	kivitel
Jowatherm 282.40	**291839**	transzparens	5 kg vödör
	128601		25 kg zsák

Paraméterek:

Forma: granulátum
Feldolgozási hőmérséklet [°C]: 130 – 150
Előtolási sebesség m/min: 5 – 20
Nyitási idő 190 °C – on [s]: 10 ± 2
Viszkozitás: 200 °C – on [mPas]: 45 000 ± 7 000
Lágyulási tartomány [°C]: 85 ± 5

Jowatherm 284.00



leírás	kód	szín	kivitel
Jowatherm 284.00	**40060**	natúr	25 kg zsák

Paraméterek:

Forma: granulátum
Feldolgozási hőmérséklet [°C]: 190 – 210
Előtolási sebesség m/min: 18 – 60
Nyitási idő 190 °C – on [s]: 9 ± 2
Viszkozitás: 200 °C – on [mPas]: 115 000
Lágyulási tartomány [°C]: 90 ± 5

Jowatherm 286.30/31



leírás	kód	szín	kivitel
Jowatherm 286.30	**40067**	natúr	patronok a Holz-Her számára
Jowatherm 286.31	**469635**	fehér	

Paraméterek:

Forma: patronok a Holz-Her számára
Feldolgozási hőmérséklet [°C]: 180 – 200
Előtolási sebesség m/min: nincs megadva
Nyitási idő 190 °C – on [s]: 9 ± 2
Viszkozitás: 200 °C – on [mPas]: 50 000 ± 15 000
Lágyulási tartomány [°C]: 90 ± 5

EVA forró olvadékragasztók

Jowatherm 286.60/61/62



leírás	kód	szín	kivitel
Jowatherm 286.60	**113039**	natúr	patronok a Holz-Her számára
Jowatherm 286.61	**91792**	fehér	
Jowatherm 286.62	**91793**	barna	

Paraméterek:

Forma: patronok a Holz-Her számára
Feldolgozási hőmérséklet [°C]: 190 – 200
Előtolási sebesség m/min: 10 – 30
Nyitási idő 190 °C – on [s]: 8 ± 3
Viszkozitás: 200 °C – on [mPas]: 62 500 ± 12 500
Lágyulási tartomány [°C]: 95 ± 5

Technomelt KS 215



leírás	kód	szín	kivitel
Technomelt KS 215	**310525**	natúr	5 kg vödör
	40230		25 kg zsák

Paraméterek:

Forma: granulátum
Feldolgozási hőmérséklet [°C]: 190 – 200
Előtolási sebesség m/min: 12 – től
Viszkozitás: 200 °C-on [mPas]: ~100 000
Lágyulási tartomány [°C]: 110 ± 5
Hőállóság [°C]: 90 ± 5

Technomelt KS 217



leírás	kód	szín	kivitel
Technomelt KS 217	**310526**	natúr	5 kg vödör
Technomelt KS 217	**40231**		25 kg zsák
Technomelt KS 217	**310527**	fehér	5 kg vödör
Technomelt KS 217	**71202**		25 kg zsák
Technomelt KS 217	**294684**	barna	5 kg vödör

Paraméterek:

Forma: granulátum
Feldolgozási hőmérséklet [°C]: 190 – 200
Előtolási sebesség m/min: 12 – től
Viszkozitás: 200 °C-on [mPas]: ~55 000
Lágyulási tartomány [°C]: 105 ± 5
Hőállóság [°C]: 90 ± 5

Technomelt KS 351



leírás	kód	szín	kivitel
Technomelt KS 351	**361425**	transzparens	5 kg granulátum
Technomelt KS 351	**40260**		25kg granulátum
Technomelt KS 351	**307390**	fehér	5 kg granulátum
Technomelt KS 351	**291409**		25kg granulátum

Paraméterek:

Forma: granulátum
Feldolgozási hőmérséklet [°C]: 190 – 200
Előtolási sebesség m/min: 12 – től
Viszkozitás: 200 °C-on [mPas]: ~75 000
Lágyulási tartomány [°C]: 110 ± 5
Hőállóság [°C]: 90 ± 5

EVA forró olvadékragasztók

Technomelt KS 224/2

- Élragasztás 10 m/min előtolási sebességgel folyamatosan haladó gépeken. Kifejezetten kézi használatra, 3 m/min előtolási sebességgel.
- Élragasztás, a ragasztó közvetlenül a szegélyanyagra történő felvitelével.
- Szegélyanyag: furnér, melamin, poliészter, PVC*, ABS*, PP* kb. 1 mm vastagságig*.



leírás	kód	szín	kivitel
Technomelt KS 224/2	**310524**	natúr	5 kg granulátum
	40237	natúr	25 kg granulátum

Paraméterek:

Forma: granulátum
Feldolgozási hőmérséklet [°C]: 120 – 140
Előtolási sebesség m/min: 3 – 10
Viszkozitás: 140 °C – on [mPas]: ~85 000
Lágyulási tartomány [°C]: 85 ± 5
Hőállóság [°C]: 75 ± 5

Technomelt HKP 21

- Holz-Her patronok. Élragasztás a Holz-Her gépeken 10 m/min előtolási sebességtől. alkalmas szegélyanyagokhoz: tömör fa, furnér, melamin, poliészter, HPL, PVC, ABS, PP.



leírás	kód	szín	kivitel
Technomelt HKP 21	**454841**	natúr	patronok a Holz-Her számára
	454840	fehér	

Paraméterek:

Forma: patronok a Holz-Her számára
Feldolgozási hőmérséklet [°C]: 200 – 220
Előtolási sebesség m/min: 10-től
Viszkozitás: 200 °C – on [mPas]: ~87 500
Lágyulási tartomány [°C]: 108 ± 5
Hőállóság [°C]: 90 ± 5

Technomelt HKP 25

- Gyors olvasztásra szolgál, nagyon jól nedvesíthető, és a Holz-Her gépeken 10 m/min előtolási sebességgel használják szegélyragasztásra.



leírás	kód	szín	kivitel
Technomelt HKP 25	**310532**	natúr	patronok a Holz-Her számára
	310531	fehér	
	454708	fekete	

Paraméterek:

Forma: patronok a Holz-Her számára
Feldolgozási hőmérséklet [°C]: 200 – 220
Előtolási sebesség m/min: 10-től
Viszkozitás: 200 °C – on [mPas]: ~55 500
Lágyulási tartomány [°C]: 108 ± 5
Hőállóság [°C]: 90 ± 5

Technomelt Cleaner M-O-C CEU 0,5L

- A TECHNOMELT® CLEANER MELT-O-CLEAN egy hideg tisztítószer, amelyet gépfelületek, alkalmazási egységek tisztítására használnak.
- Kifejezetten a ragasztómaradványok, valamint az erős zsírok és szennyeződések eltávolítására.
- A tisztítószer természetes alapú anyagokból készül. Szobahőmérsékleten történő alkalmazáshoz.



leírás	kód	kivitel
porlasztó	**422026**	500 ml

PUR forró olvadékragasztók

Jowatherm-Reaktant 607.40/41

- A termoplasztikus élek ragasztásához (pl. ABS, PP, PVC), gyantás dekorpapírból készült élekhez, furnérból vagy tömör fából készült élek ragasztásához.

Ez a termék diizocianátokat tartalmaz. További információkért lásd a 11.14. oldalt.



leírás	kód	szín	kivitel
Jowatherm-Reaktant 607.40	**249676**	natúr	06G – granulátum 0,6 kg – os dobozban
	273006		90DI – patron 2,5 kg – os dobozban
	399570		90IG – patron 2,5 kg – os csomagban
	297489		ST – HH patron 0,32 kg – os dobozban
Jowatherm-Reaktant 607.41	**223644**	fehér	06G – granulátum 0,6 kg – os dobozban
	273008		90DI – patron 2,5 kg – os dobozban
	399571		90IG – patron 2,5 kg – os csomagban
	297490		ST – HH patron 0,32 kg – os dobozban

Paraméterek:

Feldolgozási hőmérséklet [°C]: ~140

Nyitási idő 140 °C – on [s]: 8 ± 2

Reakcióidő [nap]: 4 – 7

Viszkozitás: 140 °C – on [mPas]: 77 500 ± 25 000

Jowatherm-Reaktant 607.50/51

- Termoplasztikus élek (pl. ABS, PP, PVC) ragasztásához.

Ez a termék diizocianátokat tartalmaz. További információkért lásd a 11.14. oldalt.



leírás	kód	szín	kivitel
Jowatherm-Reaktant 607.50	**336393**	natúr	06G – granulátum 0,6 kg – os dobozban
	336399		90DI – patron 2,5 kg – os dobozban
	399735		90IG – patron 2,5 kg – os csomagban
	336403		ST – HH patron 0,32 kg – os dobozban
Jowatherm-Reaktant 607.51	**336391**	fehér	06G – granulátum 0,6 kg – os dobozban
	336402		90DI – patron 2,5 kg – os dobozban
	399736		90IG – patron 2,5 kg – os csomagban
	336404		ST – HH patron 0,32 kg – os dobozban

Paraméterek:

Feldolgozási hőmérséklet [°C]: 130 – 150

Nyitási idő 140 °C – on [s]: 8 ± 2

Reakcióidő [nap]: 4 – 7

Viszkozitás: 140 °C – on [mPas]: 77 500 ± 25 000

Jowatherm-Reaktant 608.00/01

- Univerzális, minden standard élhez. Kiváló hőstabilitás.

Ez a termék diizocianátokat tartalmaz. További információkért lásd a 11.1. oldalt.



leírás	kód	szín	kivitel
Jowatherm-Reaktant 608.00	**336395**	transzparens	granulátum 0,5 kg – os dobozban
	336397		patron 2 kg – os dobozban
	336405		patron 0,26 kg – os dobozban
Jowatherm-Reaktant 608.01	**336396**	fehér	granulátum 0,5 kg – os dobozban
	336406		patron 0,26 kg – os dobozban
	336398		patron 2 kg – os dobozban

Paraméterek:

Feldolgozási hőmérséklet [°C]: 110 – 130

Nyitási idő 140 °C – on [s]: 8 ± 2

Reakcióidő [nap]: 4 – 7

Viszkozitás: 140 °C – on [mPas]: 90 00 ± 30 000

Jowat 930.34 tisztítószer a PUR-HM – hez

- A PUR forró olvadékragasztók felhordóegységeinek átöblítésére hosszabb leállás előtt vagy az egységek teljes leállításakor.



leírás	kód	szín	kivitel
Jowat 930.34 tisztítószer PUR – hez	**189955**	piros	granulátum 5 kg
	223645		granulátum 20 kg

Paraméterek:

Feldolgozási hőmérséklet [°C]: 130 – 150

Nyitási idő 140 °C – on [s]: 8 ± 2

Reakcióidő [nap]: 4 – 7

Viszkozitás: 140 °C – on [mPas]: 77 500 ± 25 000

alacsony kibocsátású PUR forró olvadékragasztók

Technomelt PUR 270/7

- Szegélyragasztás 15m / min. előtolási sebességgel Szegélyanyag: furnér, melamín, poliészter, HPL*, PVC*, ABS*, PP*. Poliuretán alapú reaktív forró olvadékragasztó. Nagy kezdeti szilárdság. Kémiailag keményített, hőre lágyuló kötés. Oldhatatlan, hőre szilárduló filmet képez. Magas kötésszilárdság. Magas hőállóság (150 °C felett) és rugalmasság a hidegben. Kiváló vízállóság. Szoros kötést hoz létre. Különösen alkalmas fúvókás szórásra.

Ez a termék diizocianátokat tartalmaz. További információért lásd a 11.14. oldalt.



leírás	kód	szín	kivitel
Techmomelt PUR 270/7 G	454694	natúr	granulátum 0,75 kg
	454699	fehér	
Techmomelt PUR 270/7	**454698**	natúr	patron 2 kg
	454706	fehér	

Paraméterek:

Feldolgozási hőmérséklet [°C]: 120 – 140

Reakcióidő [nap]: 2 – 5

Viszkozitás: 140 °C – on [mPas]: ~45 000

PUR és EVA tisztítószerek szegélyragasztókhoz Technomelt

- Techmolet PUR CLEANER ALL-IN-1: Világospiros színű tisztítószer, amelyet olvasztótartályok, szivattyúk, csövek és csővezetékek, valamint alkalmazási egységek tisztítására használnak, ahol eltávolítja a megkeményedett és keményítetlen poliuretán forró olvadékragasztót.
- Technomelt Cleaner 4: Megakadályozza a PUR ragasztók további megszilárdulását a ragasztórendszerek impregnálása után.





leírás	kód	szín	kivitel
Technomelt PUR cleaner ALL-IN-1	362661	piros	patron 1,4 kg
Technomelt Cleaner 4	292760	kék	granulátum 25 kg
Technomelt Cleaner 4	292759	kék	granulátum 2,5 kg

Jowatherm-Reaktant® MR 607.90/91

Termoplasztikus élek (pl. PVC, ABS, PP, PMMA) és furnérozott élek ragasztásához. PUR ragasztó alacsony diizocianát-tartalommal. Nincs szükség kötelező képzésre.



leírás	kód	szín	kivitel
MR 607.90	508971	natúr	06G – granulátum 0,6 kg – os dobozban
MR 607.90	508984	natúr	90IG – patron 2,5 kg – os csomagban
MR 607.91	508986	fehér	06G – granulátum 0,6 kg – os dobozban
MR 607.91	508987	fehér	90IG – patron 2,5 kg – os csomagban

Paraméterek:

Feldolgozási hőmérséklet [°C]: 120 – 140

Nyitási idő 140 °C – on [s]: 8 ± 3

Reakcióidő [nap]: 3–6

Viszkozitás: 140 °C– on [mPas]: 60 000 ± 20 000

Technomelt PUR 270/9 ME

Termoplasztikus élek (pl. PVC, ABS, PP, PMMA) és furnérozott élek ragasztásához. PUR ragasztó alacsony diizocianát-tartalommal. Nincs szükség kötelező képzésre.



leírás	kód	szín	kivitel
Technomelt PUR 270/9 ME	**362927**	natúr	patron 2 kg
	416238	fehér	

Paraméterek:

Feldolgozási hőmérséklet [°C]: 130 – 150

Reakcióidő [nap]: 2 – 5

Viszkozitás: 150 °C – on [mPas]: ~55 000

A diizocianátokra vonatkozó új szabályok



A diizocianátok légúti és bőrérzékenyítő hatásúak. Ezeket az iparágak és alkalmazások széles körében használják, különösen poliuretán anyagok, mint például habok, tömítőanyagok, ragasztók vagy bevonatok előállítására. Az expozíció leggyakoribb formája a gőzök belégzése és a bőrrel való közvetlen érintkezés.

Az Európai Bizottság kiadta az 1907/2006 sz. REACH-rendelet XVII. mellékletének módosításáról szóló 2020/1149 sz. EU bizottsági rendeletet.

E rendelet célja az egészség védelme és az ipari és szakmai felhasználók egészségügyi kockázatainak csökkentése.

A REACH az egész EU-ra kiterjedő jogszabály, amely a vegyi anyagok és keverékek engedélyezése és szabályozása révén elősegíti a vegyvédelmet.

Hogyan érinti a bútorgyártókat a REACH – rendelet XVII. mellékletének módosítása?

A módosítás kötelezővé tette a 0,1%-nál több diizocianátot tartalmazó termékek (a továbbiakban: diizocianát termék) minden hivatásos és ipari felhasználója számára egy szakmai képzés elvégzését. 2023.8.24 – től minden hivatásos felhasználót fel kell készíteni az ilyen termékek használatára.

Ha az Ön alkalmazottai vagy Ön önálló vállalkozóként olyan PU habokat, tömítőanyagokat, ragasztókat vagy bevonatokat alkalmaz, amelyek 0,1% feletti koncentrációban tartalmaznak diizocianátokat, akkor Önnek részt kell vennie a képzésen. Ez a kötelezettség nem vonatkozik a háztartási felhasználásra.

A 0,1% feletti diizocianát-tartalmú termékek jelölése

Az uniós rendelet értelmében a terméket közvetlenül a csomagoláson kell a következőképpen felcímkézni: 2023. augusztus 24 – től megfelelő képzés szükséges az ipari vagy szakmai felhasználáshoz.

A katalógusban a termékek a következőképpen vannak jelölve: Ez a termék diizocianátokat tartalmaz.

Szakmai képzés

A képzést elvégezheti egy kockázatmegelőzésben jártas személy (a munkavédelmi szakembere) közreműködésével vagy online a www.safeuseofdiisocyanates.eu oldalon.
A képzésnek három szintje van, amelyek a diizocianátokat tartalmazó termék felhasználása szerint különböznek:

1) Általános szakmai képzés

Ez a képzés minden ipari és professzionális felhasználásra vonatkozik.

2) Általános szakmai képzés

Ez a képzés a következő felhasználásra vonatkozik:

- nyitott keverékek kezelése környezeti hőmérsékleten (beleértve a habalagutakat is),
- fújás szellőztetett fülkében,
- hengeres felvitel, ecsetes felvitel,
- áztatással és öntéssel való felvitel,
- a nem teljesen kezelt hideg tárgyak mechanikai utófeldolgozása (pl. vágás),
- tisztítás és hulladék,
- bármely más, bőrön és/vagy belégzés útján történő hasonló expozícióval járó felhasználás;

3) Haladó szakmai képzés

Ez a képzés a következő felhasználásra vonatkozik:

- a nem teljesen kezelt (pl. frissen kezelt, még meleg) tárgyak kezelése,
- öntödei alkalmazás,
- karbantartás és javítás, amelyhez a berendezésekhez való hozzáférés szükséges,
- meleg vagy forró (> 45 °C) készítmények nyílt feldolgozása,
- szabadtéri porlasztás, korlátozott vagy csak természetes szellőzéssel (beleértve a nagy ipari csarnokokat) és nagy energiájú porlasztás (pl. habok, elasztomerek).
- és minden más olyan felhasználás, amely hasonló bőrön és/vagy belégzés útján történő expozícióval jár.

ℹ További információkért kérjük, látogasson el a safeusediisocyanates.eu weboldalra, vagy forduljon munkavédelmi szolgáltatójához.

kontaktragasztók

StrongGlue FLAT kontaktragasztó

A StrongGlue FLAT egy nagyon erős kontaktragasztó HPL-laminát, faforgácslap, farostlemez, laminát-lemezek ragasztásához. A StrongGlue FLAT gyorsan szellőzik és hosszú a nyitott ideje.



Használat:
- HPL laminált-lemezek ragasztása
- lapok síkragasztása (duplaminálás)
- bútorélek ragasztása
- rozsdamentes acéllemez ragasztása

leírás	kód
spray 600 ml	**499627**
henger 17 kg	**499626**
StrongGlue kontaktragasztó nyomástartó edényének csöve	**499635**
StrongGlue pisztoly nyomódoboz érintkező ragasztóval	**499634**

Tulajdonságok:
- a ragasztott kötés azonnali és tartós
- gyors és pontos ragasztófelvivés
- rövid szellőzési idő
- hosszú nyitott idő
- karbantartást nem igénylő hordozható rendszer
- kiváló hozam
- a szellőztetett ragasztó szagtalan
- nedvszívó és nem nedvszívó anyagok széles skálájával használható

StrongGlue EDGE kontaktragasztó

A StrongGlue EDGE tökéletesen alkalmas ABS, PVC, HPL bútorélek ragasztására. A ragasztó magas szárazanyag-tartalma maximálisan kitölti a tábla vágott élét, és előkészíti azt az élragasztásra.



Használat:
- ABS, PVC és HPL bútorélek ragasztása
- Mindig kéznél van a konyhai szerelvények szerelésekor és telepítésekor.

leírás	kód
spray 500 ml	**499628**

Tulajdonságok:
- a bútorél gyors ragasztása az alkatrészhez
- nagyon erős ragasztott kötés
- az alkatrészek ragasztás után tovább formálhatók
- könnyű és kényelmes permetezés
- rövid szellőzési idő

StrongGlue DOUBLE ECO kontaktragasztó

A StrongGlue DOUBLE ECO egy speciálisan kifejlesztett, csökkentett káros vegyület-tartalmú kontaktragasztó. Ragasztási tulajdonságok a StrongGlue FLAT szintjén.



Használat:
- HPL laminált lemezek ragasztása
- táblák síkragasztása (duplaminálás)

leírás	kód
spray 500 ml	**499632**

Műszaki jellemzők:
- a ragasztott kötés azonnali és tartós
- gyors és pontos ragasztófelvivés
- rövid szellőzési idő
- hosszú munkaidő
- karbantartást nem igénylő hordozható rendszer
- kiváló hozam
- a szellőztetett ragasztó szagtalan
- nedvszívó és nem nedvszívó anyagok széles skálájával használható

StrongGlue CONSTRUCT kontaktragasztó

A StrongGlue CONSTRUCT egy speciális kontaktragasztó megnövelt szilárdanyag-tartalommal, amely sokkal erősebb kötést hoz létre, és ellenállóbb a magasabb hőmérsékletekkel szemben. A ragasztó hozama is megnövekedett. A ragasztót elsősorban HPL-laminátumok ragasztására használják.



Használat:
- HPL laminált-lemezek ragasztása
- lapok síkragasztása (duplaminálás)
- bútorélek ragasztása

leírás	kód
spray 500 ml	**499633**

Műszaki jellemzők:
- a ragasztott kötés azonnali és tartós
- a ragasztó gyors és pontos felvitele könnyű és kényelmes permetezés
- rövid szellőzési idő
- hosszú nyitott idő
- karbantartást nem igénylő hordozható rendszer
- kiváló hozam
- a szellőztetett ragasztó szagtalan
- nedvszívó és nem nedvszívó anyagok széles skálájával használható

szilikonok

A szilikonok nélkülözhetetlen segítők a befejező munkálatoknál, a fürdőszobák fugázásánál. A szilikonok mindenekelőtt lehetővé teszik, hogy a kötés rugalmas, vízálló és ellenálló legyen az olyan káros hatásokkal szemben, mint a penész, az időjárás vagy az UV-sugárzás.



StrongGlue Neutral Silicone

Egykomponensű semleges szilikon tömítőanyag. A levegő nedvességtartalmának vulkanizálásával keményedik, tartósan erős, rugalmas kötést hoz létre.

Használat:

- Ablak és falazat közötti hézagok tömítésénél, hűtőboxoknál, az egészségügyben stb. Üvegből, üvegezett felületekből, alumíniumból és számos más fémből, valamint műanyagból, például PVC-ből, poliészterből, polisztirolból, lakkozott fából, betonból és falazatból készült szerkezetek tömítése. Nem alkalmas tartósan víz alatt lévő fugákhoz, akváriumokban, PMMA, PE, PP, PC, ABS, teflon, bitumenes és viaszos aljzatokon való használatra.



MŰSZAKI ADATOK:

Bázis: Semleges szilikon

Szín: átlátszó

leírás	kód
patron 280 ml átlátszó	**508925**

Tulajdonságok:

- alacsony modulusú, nem áttörölhető, szinte szagtalan
- tartósan rugalmas, ellenáll a nedvességnek, a víznek, az időjárás viszontagságainak és az UV-sugárzásnak.
- nagyon jó tapadás különböző építkezési anyagokhoz és azok kölcsönös kombinációihoz

StrongGlue Sanitary Silicone

Egykomponensű acetát szilikon tömítőanyag. A levegő nedvességével érintkezve megszilárdul, tartósan erős, rugalmas kötést képezve.

Használat:

- Szaniter és konyhai berendezések tömítése, beleértve a lefolyókat, mosogatókat, fürdőszobát. Nem alkalmas többek között PE, PP, teflon, beton, márvány, alumínium, réz és horganyzott pléhlemez, ólom, horganyzott acél, PMMA, ABS, polikarbonát és bitumenes aljzaton való használatra.
- Akváriumokba nem alkalmas. Nem alkalmas fürdőkádakhoz, tartályokhoz, szaniter kerámiákhoz, csempékhez stb.
- Fugák tömítése mosodákban, szárítóhelyiségekben, laboratóriumokban stb.



MŰSZAKI ADATOK:

Bázis: szilikon – acetát

Szín: átlátszó, fehér

leírás	kód
patron 280 ml átlátszó	**508926**
patron 280 ml – fehér	**508927**

Tulajdonságok:

- alacsony modulusú, nem áttörölhető
- tartósan rugalmas, ellenáll a nedvességnek, víznek, tisztítószereknek és UV-sugárzásnak.
- magas ellenállóképesség szaniter környezetben
- nagyon magas tapadás a nem nedvszívó anyagokhoz és azok kombinációihoz

szilikonok

MK5 Skeleton HP professzionális kinyomópisztoly patronokhoz

Tömítőanyagok vagy ragasztók kinyomására a patronokból. A pisztoly egy váltóval van ellátva a folyamatos nyomás és a könnyű extrudálás érdekében.



leírás	kód
MK5 SKELET HP pisztoly	508807

Kinyomópisztoly HKS 12 COX

Alkalmazáshoz – tömítőanyagok vagy ragasztók extrudálása a patronokból.



leírás	kód
HKS 12 COX pisztoly	365797

akril tömítőanyagok

Az akril tömítőanyagok rugalmasak és könnyen átfesthetők hagyományos festékekkel. Az akril tömítőanyag alkalmas beltéri és kültéri használatra. Az akril tömítőanyagokat leggyakrabban a vakolat, a fal és a mennyezet fugáinak, az ablak- és ajtókeretek körüli fugák, illetve a padló és a díszlécek fugáinak és repedéseinek tömítésére használják.



StrongGlue Acryl white

Egykomponensű, akril diszperziós alapú tömítőanyag. A víz elpárolgása révén szilárdul meg, tartósan erős, plasztikus-elasztikus kötést hozva létre.

Használat:

- Belső terekhez; repedések javítása a vakolatban, falazatban, fában, betonban. Gipszkartonszerkezetek, ablakkeretek, ajtók és falazatok közötti hézagok tömítése. Ablakpárkányok, mennyezetkazetták, lépcsőház és falazat közötti hézagok tömítése. Levegőrendszerek, csövek, könyökök vagy átmenetek tömítése.



MŰSZAKI ADATOK:

Bázis: akril

Szín: fehér

leírás	kód
patron 280 ml – fehér	**508988**

Tulajdonságok:

- oldószermentes
- magas tapadás fához, gipszkartonhoz, falazathoz, betonhoz stb.
- nagyon könnyen felvihető, akrilos- és diszperziós festékekkel átfesthető

Poliuretán szerelőhabok

A poliuretán PU szerelőhabokat, akár csöves, akár pisztolyos, professzionális és hobbi felhasználásra tervezték. Üregek tömítésére és kitöltésére szolgál. Alkalmasak ajtókeretek, ablakkeretek felszerelésére, különböző üregek és panelek közötti terek, falazott válaszfalak, mennyezetek és padlók kitöltésére. Hang- és hőszigetelésre is alkalmasak.



StrongGlue alacsony tágulású PU hab - kézi

Kémiailag keményedő poliuretánon alapuló kétkomponensű, szerelési és konstrukciós hab. Freonmentes hajtóanyag – F.C.K.W.

Használat:

- Kirakatok, nagyméretű ablakkeretek és ajtókeretek beépítése. A panelek közötti szerelési hézagok kitöltése, nagy szilárdság igénye mellett. Ablakpárkányok ragasztása, el. vezetékek és csövek falakon és padlókon keresztül történő átvezetése.

Ez a termék diizocianátokat tartalmaz. További információkért lásd a 11.14. oldalt.



leírás	kód
tubus 400 ml	**499606**

Tulajdonságok:

- könnyű kezelhetőség
- gyors megkeményedés, nagy szilárdság
- nagyfokú tapadás és ragasztás különböző aljzatokon: beton, kő, fa, műanyag

StrongGlue alacsony tágulású PU hab - pisztolyos

Egykomponensű, félkemény szerelő- és konstrukciós hab, amely nedvességgel keményedő poliuretánon alapul. Kifejezetten a maximális hozamigényre kifejlesztve. Freonmentes.

Használat:

- Fa és PVC ablak- és ajtókeretek beépítése. A panelek közötti szerelési hézagok kitöltése, fürdőszobai kádak szigetelése – Ablakpárkányok ragasztása, elektromos kábelek átvezetésének kitöltése. Falak és padlók kitöltése, falakon és padlókon átvezető vezetékek és csövek kitöltése. Alkalmas EPS, XPS és ásványi szálas (ún. gyapot) hőszigetelő lemezek közötti hézagok kitöltésére.

Ez a termék diizocianátokat tartalmaz. További információkért lásd a 11.14. oldalt.



leírás	kód
doboz 750 ml	**499607**

Tulajdonságok:

- gyors megkeményedés
- magas tapadás és ragadósság a különböző építési aljzatokon – beton, falazat, kő, fa, polisztirol, műanyag stb.
- nagy töltési kapacitás
- egyenletes textúra
- jó hő- és hangszigetelés
- fokozott tapadás a keményített PVC-hez

Poliuretán szerelőhabok

Pisztoly PUR hab felviteléhez

A felvivő pisztolyokat a PUR-hab pisztolydobozokból történő felvivésére tervezték. Egy vezérlőcsavar segítségével beállítható a kívánt habszélesség – gazdaságos és hatékony.



leírás	kód
felhordó pisztoly PUR habhoz	**191311**

tisztítószerek

StrongClean E57

Gyorsan elpárolgó, környezetbarát tisztítószer a kész megjelenésért.

Teljesen Önre bízzuk, hogy kipróbálja-e, de azt tudnia kell, hogy használatával gyorsan és zökkenőmentesen újra éleszti a magas fényt és a mély mattot.

- Olajok, szerves szennyeződések, kéznyomok, zsíros szennyeződések (olajok, kenőanyagok), elválasztók, matricamaradványok, matricacsöpögtetőkből származó szennyeződések, gyanták, füst, korom, nikotin.



leírás	kód
250 ml	**489941**
500 ml	**473814**
10 l	**473815**

A tisztítószer biztonságos, és nem kell különleges módon tárolni.

A StrongClean E57 jó a szállítás előtti csomagoláshoz. Fenntartja a magas fényű, valamint a mély matt tökéletes megjelenését. Nem igényel különleges védelmet vagy tárolási körülményeket a munka során.

Kipróbáltuk ügyfeleinkkel, és mindenki el volt ragadtatva az eredménytől. Otthoni használatra 250 ml-es kiszerelésben kapható!

StrongClean W-3CK

A StrongClean E57 tisztításához mikroszálas kendő használatát javasoljuk.



leírás	kód
StrongClean W-3CK	**479353**

StrongClean E13

Hatékony, nem mérgező, biztonságos tisztítószer bútoralkatrészekhez.

- A StrongClean E13 a bútoralkatrészek durva szennyeződésének kézi tisztítására szolgáló, szabadalmaztatott formulájának köszönhetően kiválóan eltávolítja:
- nem megkeményedett ragasztómaradványokat, – jelölő ceruzákat/filctollakat, – zsíros szennyeződéseket (olaj, zsír), elválasztókat, matricamaradványokat.
- **A tisztítószer biztonságos, és nem igényel különleges tárolást.**
- Bár vízbázisú, hatékonysága könnyedén eléri, sőt néha felülmúlja az alkohol- vagy kőolajszármazékokat. Nem igényel különleges védelmet vagy tárolási körülményeket a munka során. Nem éghető.



leírás	kód
500 ml	**473806**
10 l	**473807**

TIPP: A maximális eredmény elérése érdekében javasoljuk, hogy a StrongClean E57-el fejezze be a munkát.

A StrongClean E57 jó a szállítás előtti csomagoláshoz. Fenntartja a magas fényű, valamint a mély matt tökéletes megjelenését. Nem igényel különleges védelmet vagy tárolási körülményeket a munka során. Kipróbáltuk ügyfeleinkkel, és mindenki el volt ragadtatva az eredménytől. Otthoni használatra 250 ml-es kiszerelésben kapható!

Segédeszközök

A StrongClean E13 tisztítószerrel való munkához ajánljuk a törlőkendők használatát. Milyen előnyei vannak ennek a megoldásnak:

- A törlőkendők azonnal használatra készek. A speciális kupaknak köszönhetően nem száradnak ki. A fedél barázdáját megváltoztatva megváltoztathatja az eltávolítás utáni nedvességtartalmuk mértékét. A vödör nagyon erős műanyagból készült, és kibírja a kisebb magasságból történő esést is. Még ha a nyitott vödör fel is borul, a tisztítószer nem ömlik ki. Ha egynél több vödörrel rendelkezik, akkor a kupak színének megváltoztatásával különböztetheti meg őket. A törlőkendők a behelyezést követő 1 órán belül teljesen átitatódnak.



leírás	kód
W-CK0 vödör	**477699**
StrongClean W-CK0 1 tekercs	**477707**

StrongClean E25

Biztonságos, újrahasznosítható, nyers szerszámtisztítószer.

Az eltömődött tárcsákat, eltömődött fúvókákat, viaszcsíkokat és egyéb szennyeződéseket a StrongClean E25 megbízhatóan eltávolítja a szerszámokról és eszközökről. Használatával tökéletesen eltűnik:

- speciális zsírok
- guminyomok
- gyantamaradványok (gyanták)
- viaszok
- olajok
- paszták
- füst, korom, nikotin
- elválasztó anyagok
- por és fűrészpor
- erős konzerváló olajok



leírás	kód
500 ml	**473810**
10 l	**473811**

A tisztítószer biztonságos, és nem kell különleges módon tárolni.

A hasonló termékekben általában agresszív nátrium-hidroxidot használnak adalékanyagként, amely bőr- és szemkárosodást okoz.

A StrongClean E25-ben nincs ilyen! Nem kell vele dolgozni.

StrongClean tartozékok

A StrongClean E57 tisztításához mikroszálas kendő használatát javasoljuk.

- A tisztítószer biztonságos, és nem igényel különleges tárolást.
- A StrongClean E57 jó a szállítás előtti csomagoláshoz. Fenntartja a magas fényű, valamint a mély matt tökéletes megjelenését. Nem igényel különleges védelmet vagy tárolási körülményeket a munka során. Kipróbáltuk ügyfeleinkkel, és mindenki el volt ragadtatva az eredménytől. 0,5 literes kiszerelésben szállítjuk, és otthon is használható!
- Ami egyértelműen tetszeni fog Önnek, hogy párolgása sokszor kisebb, mint az alkoholos tisztítóké. Ez azt jelenti, hogy nagyobb felületre kevesebb terméket használ.



leírás	kód
StrongClean szórófejes flakon 500 ml	**477610**
StrongClean leeresztő szelep 10 literes tartályhoz	**482950**

12



gépek és tartozékok gépekhez

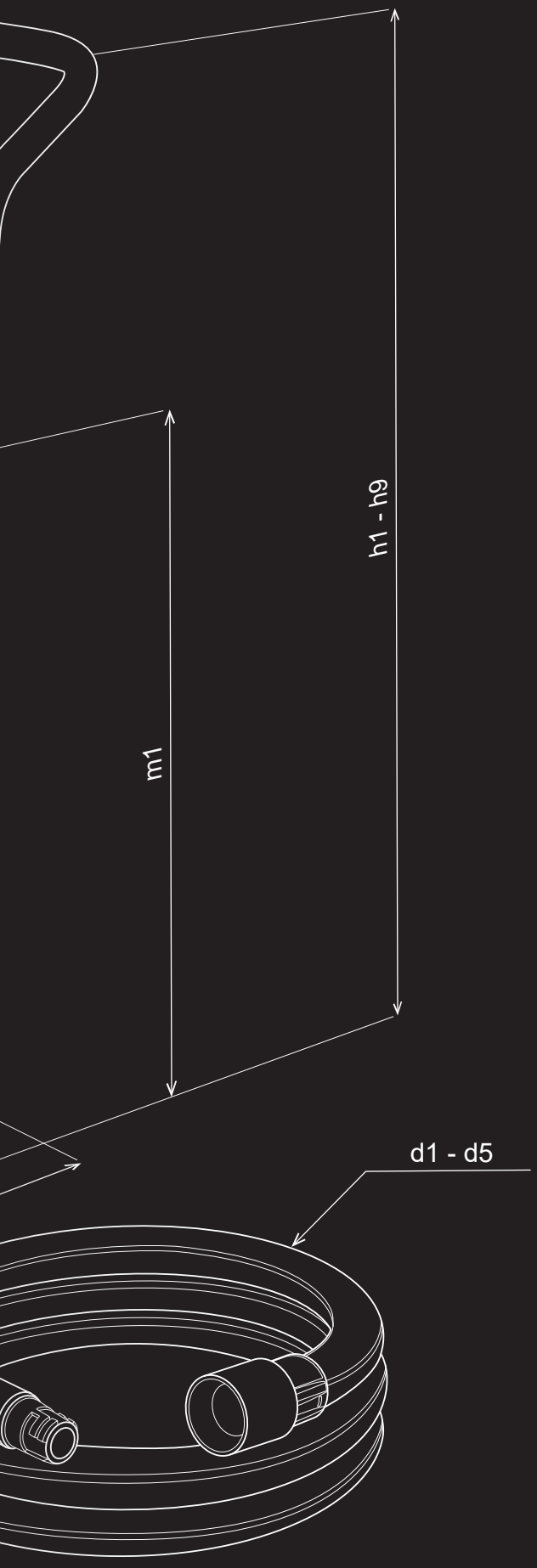

DÉMOS24PLUS

A portál a vásárláshoz, a rendelések áttekintéséhez, a rendelések módosításához és állapotának ellenőrzéséhez, a raktárkészletről és az árakról szóló információkhoz és még sok máshoz egy helyen.

TANÁCSADÁS

Tanácstalan a vasalatok és a szerelés kiválasztásával kapcsolatban? Hívja ügyfélszolgálatunka a 06 1 445 3730 telefonszámon, vagy írjon a megrendelések@demos-trade.com címre, és örömmel adunk Önnek tanácsot.

tartalom

Géptípusok és tartozékok áttekintése



Szerszámok

	**Vágás**	Festool	**12.9 - 12.10 o.**
	**Fúrás és csavarozás**	Festool	**12.10 -12.12 o.**
	**Porszívózás**	Festool	**12.13 o.**
	**Bemarás**	Festool	**12.14 o.**

FESTOOL BOSCH

tartalom



Eszközök

	**Vágás**	Festool Bosch	**12.16 -12.17 o.** **12.19 - 12.31 o.**
	**Csavarozás**	Bosch	**12.32 - 12.33 o.**
	**Fúrás**	Bosch	**12.34 - 12.35 o.**
	**Bemarás**	Bosch	**12.36 - 12.37 o.**
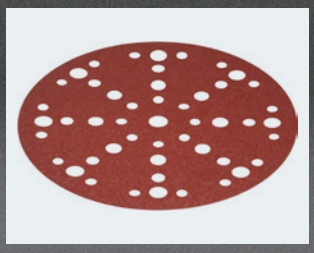	**Csiszolás**	Festool	**12.15 o.**

Mi van ebben a fejezetben?

A gyártók, termékek vagy fontos értékek rövid bemutatása a következő fejezetből.

Ebben a fejezetben **Festool** szerszámokkal és **Bosch** márkájú szerszámokkal rendelkező eszközöket talál. Ezek **márka szerint** (lásd fent) és a tartalomjegyzékben **alkalmazás szerint** (vágás, fúrás/csavarozás stb.) vannak rendezve.
Az eszközök esetében a QR kódban található link segítségével azonnal megnézheti az adott termékhez tartozó videót.

FESTOOL

Festool

A kiváló minőség és rugalmasság miatt ez a szerszám az első számú választás, különösen az asztalosok körében. A katalógusban csak az alapválasztékot találja, minden mást is szállítunk. Különösen a Festool mobil porszívók tartoznak a legjobbak közé a piacon. Fűrészek, akkus csavarhúzók, porszívók és egyéb szerszámok, valamint kapcsolódó tartozékok közül választhat.

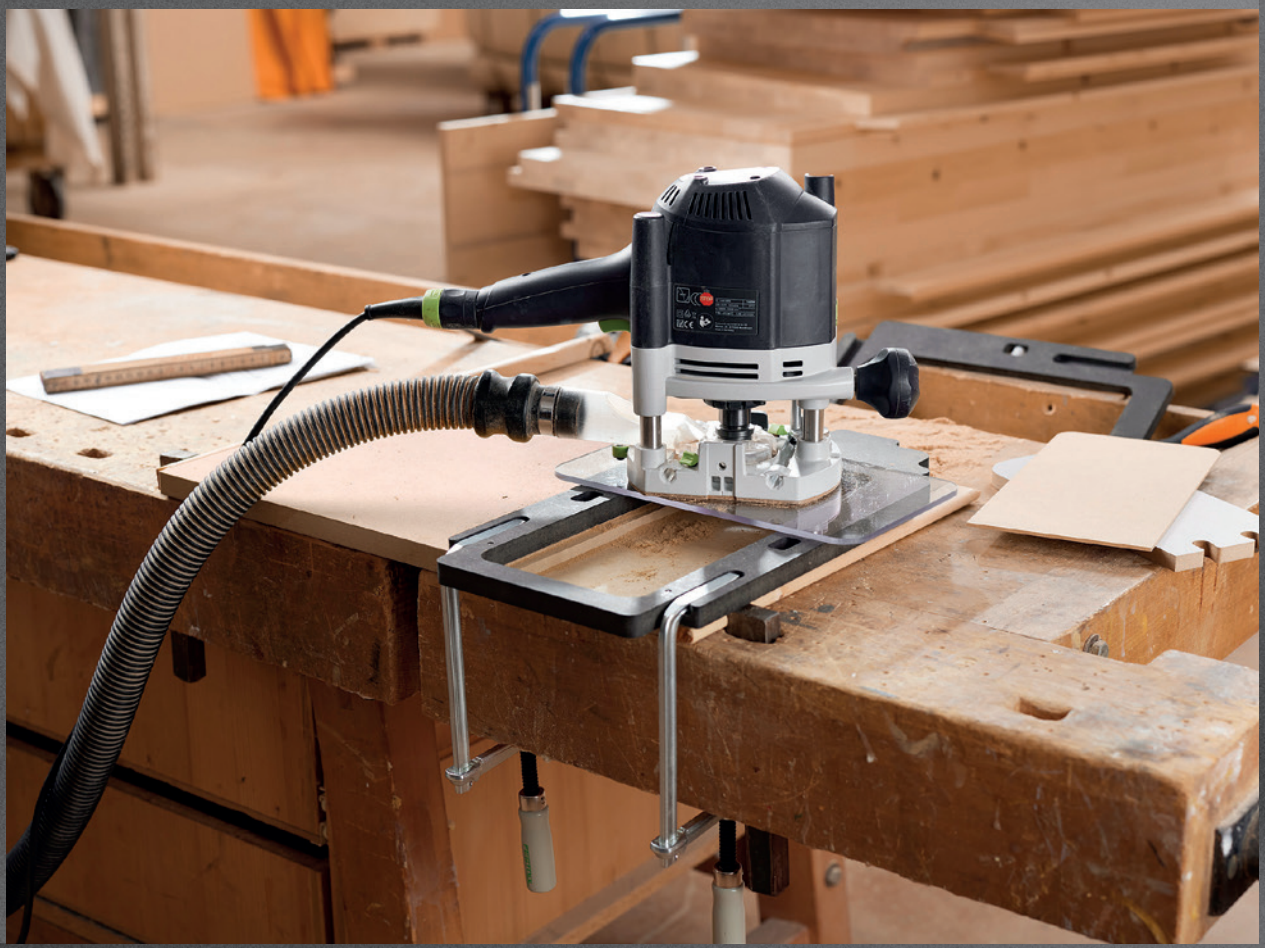

BOSCH

Bosch

A Bosch szerszámok kiváló minőségére és széles választékára támaszkodunk.
A katalógusban fűrésztárcsákat, fűrészlapokat, csavarhúzó biteket, fúrókat, körkivágókat és egyéb szerszámokat talál. A Top Precision formázó fűrésztárcsák elengedhetetlenek mindazok számára, akiknek fontos a gyártás minősége.
Az Pick and Click készleteknek, amelyekről a fejezet első két oldalán írunk, mindenképpen érdemes figyelmet szentelni.



Milyenek a TOP termékek?

Összeállítottunk Önnek egy válogatást a legérdekesebb termékekből, amelyeket a katalógusban talál.

FESTOOL akkus fűrész

A CSC SYS 50 akkumulátoros asztali körfűrész a Systainerbe illeszkedik. Lehetővé teszi a párhuzamos vágásokat 280 mm-ig, a rövidülő vágásszélességet 450 mm-ig, valamint a szögben történő vágásokat -2° és 47° között. Az egyedülálló digitális vezérlés ugyanakkor tizedmilliméteres pontossággal biztosítja a legpontosabb eredményeket. A 2x 18V-os akkumulátorrendszernek köszönhetően az EC-TEC szénkefe mentes motorral kombinálva nem fogja érezni a különbséget a hálózati meghajtású gépekhez képest. Röviden és világosan: Mobil precíziós vágás!





FESTOOL – könnyű mobil porszívó

Kis súly, kompakt méretek és sok innovatív részlet, ez a CTL MIDI kompakt porszívó. Győződjön meg róla saját maga – intuitív érintésvezérlés, sima szívótömlő, lapos tárolófelület a szerszámok és munkaanyagok számára. A főszűrő kézi tisztítása és kívülről történő cseréje biztosítja az egészségbarát működést. A Bluetooth® technológiának köszönhetően a porszívó automatikusan elindítható a Bluetooth® akkumulátor vagy a távirányító segítségével. Nagyszerű, ugye?

12.33

gépek és tartozékok gépekhez

12

További újdonságok a fejezetben



FESTOOL Domino

Ha megkérdezünk egy tömörfával dolgozó asztalost, hogy milyen kötőanyagot használ, nagy valószínűséggel azt fogja válaszolni, hogy Dominót használ. Könnyű kezelhetősége és a lamellák formája miatt vált népszerűvé, amelyek egyesítik az ovális csap és a lapos csap tulajdonságait. A marógéppel együtt nálunk, a Démosnál is megvásárolható.

12.14



Top Precision fűrésztárcsák

Ha Önnek fontos a termékei maximális minősége, akkor érdemes fontolóra vennie a Top Precision tárcsákat. Lézervágott, 100%-ban lapos testük egyedi, rendkívül tartós, hosszú élettartamú Microteq keményfém fogakkal van ellátva. A hornyokba szilikon kerül, hogy megakadályozza a tárcsa vibrálását, így a tárcsa még a legnagyobb sebesség esetében is teljesen csendes. És ez még nem az összes tulajdonsága ezeknek a csúcstárcsáknak. Tudjon meg többet!

12.20



Pick and Click szettek

Pick and Click a különböző szerszámok (bitek, fúrók stb.) tokjainak neve. Kivételes jellemzőjük a nagy tartósság, a könnyű és funkcionális nyithatóság, de mindenekelőtt az a lehetőség, hogy tartalmuk egészét vagy egy részét bármikor ki lehet cserélni. Akár darabonként (például amikor teljesen kifogyott a bitekből), akár valami egészen másra (a biteket fúrószárra, vagy a tokot csavarokra cserélheti). A szett ára magasabb, de ez a befektetés a hosszú távú elégedettségnek köszönhetően megtérül.

12.32



MultiConstruction fúrók

Beton, puha padlóburkoló lap, acél, fa vagy műanyag – ezt a fúrót bárhol használhatja. Burkolatba, falba vagy acélprofilba kell lyukat fúrni? Nem probléma. A fúrófej tiszta és egyenes lyukat fúr. Még akkor is, ha a falban lévő fémprofilba fúr. A vasbetonra viszont fontos odafigyelni, mert a fúró nem tud megbirkózni a benne lévő síkhálóval. Másrészt jól megbirkózik a falakban lévő fém- vagy műanyag csövekkel (vigyázzon!).

12.35

01
02
03
04
05
06
07
08
09
10
11
12
13
14
15
16
17

Akkus asztali fűrész



Készlet tartalma:

- belső hatszögletű kulcs mérete 6
- párhuzamos ütköző
- tárcsa WOOD FINE CUT HW 168×1,8×20 WD42
- UG-CSC-SYS alváz
- anyag mozgatására szolgáló eszköz
- nyitóék a rejtett vágásokhoz
- nyitóék védőburkolattal
- SYS 18V 2×5,0/TCL6 DUO tápegység készlet
- szögütköző
- forgácstároló zsák

Műszaki specifikációk:

akkumulátor feszültsége	2× 18 V
akkumulátor kapacitása	5 Ah
alapjárati fordulatszám	4 500 – 6 800 perc ¹
fűrésztárcsa rögzítő furat	20 mm
Ø csatlakozók a porelszíváshoz	27/36 mm
asztal magassága	280 mm
súly	15 kg
meghajtó típusa	akkumulátor

kód	szállítói kód	leírás
492044	577379	CSC SYS 50 EBI-Set

Merülőfűrész



Készlet tartalma:

- szálkásodás elleni védő
- belső hatszögletű kulcs mérete 5
- WOOD FINE CUT HW 160×1,8×20WD42 fűrésztárcsa
- átlátszó nyílás
- systainer SYS3 M 337
- vezetősín FS 1400/2

Műszaki specifikációk:

energiafelvétel	1 200 W
alapjárati fordulatszám	2 000 - 5 800 perc-¹
fűrésztárcsa átmérője	160 mm
szögtartomány	1 – 47 °
vágásmélység:	0 – 55 mm
kábelhossz	4 m
súly	4,5 kg
meghajtó típusa	hálózat

kód	szállítói kód	leírás
457073	577010	TS 55 FEBQ-Plus-FS

Szúrófűrész



kód	szállítói kód	leírás
421280	576041	TRION PS 300 EQ-Plus

Készlet tartalma:

- fűrészlap szettek:
- 1× WOOD FINE CUT S 75/2,5
- 1× WOOD UNIVERSAL S 75/4 FSG
- Systainer SYS3 M 137
- szálkásodás elleni védő

Műszaki specifikációk:

energiafelvétel	720 W
emelésszám	1 000 - 2 900 perc^{-1}
ferde helyzet	0 – 45 °
vágási mélység fában	120 mm
vágási mélység – színesfém	20 mm
vágási mélység – acél (puha)	10 mm
termék súlya	2,4 kg
meghajtó típusa	hálózat

Akkus fúrócsavarhúzó



kód	szállítói kód	leírás
507826	576873	TXS 12 2,5-Plus

Készlet tartalma:

- 2× akkumulátor BP 12 Li 2,5 C
- TCL 6 gyorstöltő
- FastFix 10 mm-es gyorstokmány
- övcsat
- systainer SYS3 M 187

Műszaki specifikációk:

akkumulátor feszültsége	10,8 V
fokozatok	2
alapjárati fordulatszám 1./2. fokozat	0 – 470/0 – 1600 perc^{-1}
fúrási átmérő fa/acél	35/10 mm
max. forgatónyomaték fa/acél	17/30 Nm
fúrótokmány befogadási tartománya	1 – 10 mm
akkumulátor kapacitása	2,5 Ah
termék súlya	0,7 kg

Akkus fúrócsavarhúzó



kód	szállítói kód	leírás
507827	576874	TXS 12 2,5-Set

Készlet tartalma:

- 2× akkumulátor BP 12 Li 2,5 C
- TCL 6 gyorstöltő
- bit PZ 2
- BKS SYS3 D5 PZ TX 100 CE bitkazetta
- CENTROTEC BH 60 CE-Imp mágneses bittartó
- FastFix 10 mm-es gyorstokmány
- övcsat
- systainer SYS3 DF M 187
- AN-XS szöghosszabbítás
- univerzális bittartó WH-CE CENTROTEC

Műszaki specifikációk:

akkumulátor feszültsége	10,8 V
fokozatok	2
alapjárati fordulatszám 1./2. fokozat	0 – 470/0 – 1600 perc^{-1}
fúrási átmérő fa/acél	35/10 mm
max. forgatónyomaték fa/acél	17/30 Nm
fúrótokmány befogadási tartománya	1 – 10 mm
akkumulátor kapacitása	2,50 Ah
termék súlya	0,7 kg

Akkus fúrócsavarhúzó



kód	szállítói kód	leírás
507825	576865	CXS 12 2,5-Set

Készlet tartalma:

- 2× akkumulátor BP 12 Li 2,5 C
- TCL 6 gyorstöltő
- bit PZ 2
- BKS SYS3 D5 PZ TX 100 CE bitkazetta
- CENTROTEC BH 60 CE-Imp mágneses bittartó
- FastFix 10 mm-es gyorstokmány
- övcsat
- systainer SYS3 DF M 187
- AN-XS szöghosszabbítás
- univerzális bittartó WH-CE CENTROTEC

Műszaki specifikációk:

akkumulátor feszültsége	18 V
fokozatok	2
alapjárati fordulatszám 1./2. fokozat	0 – 470/0 – 1600 perc^{-1}
fúrási átmérő fa/acél	35/10 mm
max. forgatónyomaték fa/acél	17/30 Nm
fúrótokmány befogadási tartománya	1 – 10 mm
akkumulátor kapacitása	2,50 Ah
termék súlya	0,7 kg

Akkus fúrócsavarhúzó



Készlet tartalma:

- 2× akkumulátor BP 18Li 4,0 HPC-ASI
- TCL 6 gyorstöltő
- PZ2 bit
- CENTROTEC BH 60 CE-Imp mágneses bittartó
- FastFix 13 mm KC 13-1/2-K-FFP gyorstokmány
- CENTROTEC tokmány
- övcsat
- Systainer SYS3 M 187

Műszaki specifikációk:

akkumulátor feszültsége	18 V
fokozatok	2
alapjárati fordulatszám 1./2. sebesség	0 - 450/0 - 1500 min^{-1}
max. forgatónyomaték fa/acél	35/50 Nm
fúrótokmány befogadási tartománya	1,5 – 13 mm
akkumulátor kapacitása	4 Ah
termék súlya	1 kg
meghajtó típusa	akkumulátor

kód	szállítói kód	leírás
421274	576446	T 18+3 HPC 4,0 I-Plus

Akkus fúrókalapács



Készlet tartalma:

- 2× akkumulátor BP 18 Li 4,0 HPC-ASI
- TCL 6 gyorstöltő
- mélységhatároló
- BKS SYS3 D5-12 SDS fúrókazetta
- kiegészítő fogantyú
- Systainer SYS3 DF M 187

Műszaki specifikációk:

akkumulátor feszültsége	18 V
fokozatok	1
alapjárati fordulatszám	0 - 1 100 $perc^{-1}$
fúrószárak max. átmérője betonban	18 mm
fúrószárak fúrási átmérője max. - 68 mm	68 mm
max. forgatónyomaték fa/acél	10/25 Nm
szerszámbefogás	SDS-Plus
súly	1,9 kg

kód	szállítói kód	leírás
492799	577602	BHC 18 HPC 4,0 I-Plus

Mobil porszívó



kód	szállítói kód	leírás
421282	574822	CTM MIDI I

Készlet tartalma:
- SELFCLEAN SC-FIS-CT szűrőzsák
- sima szívótömlő Ø 27/32 × 3,5 m-AS/CTR
- fő szűrő

Műszaki specifikációk:

energiafelvétel	350 – 1 200 W
max. térfogatáram	3700 l/perc
hálózati kábel gumi szigeteléssel	7,5 m
gyűjtőtartály / szűrőzsák max. térfogata	15/12,5 l
méretek (H × SZ × M)	470 × 320 × 495 mm
por osztály	M
termék súlya	11,3 kg
technológia	Bluetooth®

Mobil porszívó



kód	szállítói kód	leírás
455066	574832	CTL MIDI I

Készlet tartalma:
- SELFCLEAN SC-FIS-CT szűrőzsák
- sima szívótömlő átmérője 27/32 × 3,5m-AS/CTR
- fő szűrő

Műszaki specifikációk:

energiafelvétel	350 – 1200 W
max. térfogatáram	3700 l/óra
max. vákuum	24000Pa
szűrőpatron felülete	3369 cm²
hálózati kábel gumi szigeteléssel	7,5 m
gyűjtőtartály / szűrőzsák max. térfogata	15/12,5 l
méretek (H × SZ × M) - 470 × 320 × 495 mm	11,3 kg
a készülék aljzatának max. teljesítményterhelése	2200 W
por osztály	I
súly	12,1 kg
technológia	Bluetooth®
meghajtó típusa	hálózat

Dübelmaró



kód	szállítói kód	leírás
469340	576413	DF 500 Q-Plus

Készlet tartalma:

- DOMINO D5 marógép
- hozzáadott ütköző
- oldalsó kulcs mérete 8
- Systainer SYS3 M 187

Műszaki specifikációk:

- energiafelvétel
- alapjárati fordulatszám
- a bemarás max. mélysége
- DOMINO maró átmérője
- kábelhossz
- súly

- 420 W
- 25 500 perc [1]
- 28 mm
- 4, 5, 6, 8, 10 mm
- 4 m
- 3,5 kg

Bükkfa csapok



kód	szállítói kód	méret	db a csomagban
458630	493296	D 5 × 30	1800
458632	493297	D 6 × 40	1140
458635	493298	D 8 × 40	780

- DF 500-hoz

Maró



kód	szállítói kód	leírás	méret (mm)
458607	493490	D 5-NL 20	500
458608	493491	D 6-NL 28	
456610	493492	D 8-NL 28	

- DF 500-hoz

Rubin 2 csiszolókorongok

FESTOOL

50 db-os kiszerelés

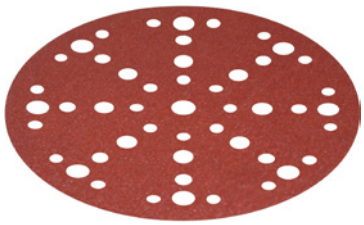

kód	szállítói kód	átmérő	szemcseméret
421819	575186	150	40
421820	575187		60
421821	575188		80
421822	575189		100
421823	575190		120
421824	575191		150
421825	575192		180

- RO 150, ES 150, ETS 150, ETS EC 150, LEX 150, WTS 150, HSK-D 150 esetében

10 db-os kiszerelés

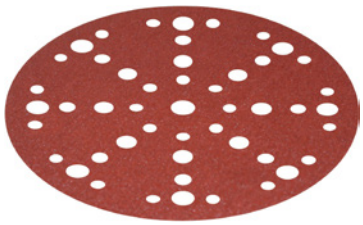

kód	szállítói kód	átmérő	szemcseméret
465213	575178	150	40
465214	575182		120
465215	575184		180
465216	575185		220

- RO 150, ES 150, ETS 150, ETS EC 150, LEX 150, WTS 150, HSK-D 150 esetében

Faanyag és MDF tiszta vágásához, 160 mm



kód	szállítói kód	leírás
462097	205553	HW 160 × 1,8 × 20 WD42

Műszaki specifikációk:

- TS 55 F, TSC 55 K, HK 55 és HKC 55 esetében
- átmérő 160 mm
- vágási szélesség / tárcsa vastagsága 1,8 mm
- Ø nyílás 20 mm
- fogak száma 42
- homlokszög 10 °
- hátszög 15 °
- fog alakja WD
- a tárcsatest vastagsága 1,2 mm

Gyors vágáshoz fában, 160 mm



kód	szállítói kód	leírás
473436	205550	HW 160 × 1,8 × 20 PW12 WOOD RIP CUT

Műszaki specifikációk:

- TS 55 F, TSC 55 K, HK 55 és HKC 55 esetében
- átmérő 160 mm
- vágási szélesség / tárcsa vastagsága 1,8 mm
- a tárcsatest vastagsága 1,2 mm
- Ø nyílás 20 mm
- fogak száma 12
- homlokszög 20 °
- szabálytalan furattávolság 50,93 mm
- fog alakja PW

DTD és HPL tiszta vágásához, 160 mm



kód	szállítói kód	leírás
473437	205554	HW 160 × 1,8 × 20 TF42

Műszaki specifikációk:

- TS 55 F, TSC 55 K, HK 55 és HKC 55 esetében
- átmérő 160 mm
- vágási szélesség / tárcsa vastagsága 1,8 mm
- Ø nyílás 20 mm
- fogak száma 52
- homlokszög -5 °
- hátszög 20 °
- fog alakja TF

Faanyag és MDF tiszta vágásához, 160 mm



kód	szállítói kód	leírás
455021	491952	WOOD FINE CUT HW 160 × 2,2 × 20 W48

Műszaki specifikációk:

- TS 55, TSC 55, ATF 55, AP 55 esetében
- átmérő 160 mm
- vágási szélesség / tárcsa vastagsága 2,2 mm
- Ø nyílás 20 mm
- fogak száma 48
- homlokszög 5 °
- fog alakja W
- a tárcsatest vastagsága 1,6 mm
- fog alakja PW

körfűrészlapok és szűrőzsákok

FESTOOL

Gyors vágáshoz fában, 160 mm



kód	szállítói kód	leírás
470620	496301	HW 160 × 2,2 × 20 PW12 WOOD RIP CUT

Műszaki specifikációk:

- TS 55, TSC 55, ATF 55, AP 55 esetében
- átmérő 160 mm
- vágási szélesség / tárcsa vastagsága 2,2 mm
- Ø nyílás 20 mm
- fogak száma 12
- homlokszög 20 °
- fog alakja PW

Laminátumokhoz és akrilokhoz, 160 mm



kód	szállítói kód	leírás
421290	496308	HW 160 × 2,2 × 20 TF48

Műszaki specifikációk:

- átmérő 160 mm
- vágási szélesség / tárcsa vastagsága 2,2 mm
- Ø nyílás 20 mm
- fogak száma 48
- homlokszög 4 °
- fog alakja tF
- a tárcsatest vastagsága 1,6 mm

Porszívókhoz

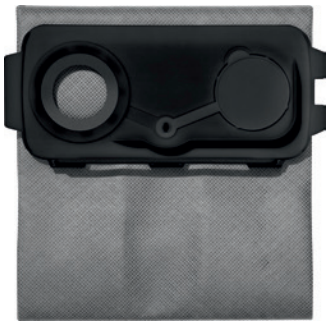

kód	szállítói kód	leírás
456009	204309	LL-FIS-Ct MI/CT15

- CT MINI, CT MINI I, CT MIDI és CT MIDI I esetében a 2019-es gyártási évtől, CTC MINI/MIDI és CT 15 esetében

Porszívókhoz és köszörűkhöz



kód	szállítói kód	leírás
421813	204308	SC-FIS-CT MI/5/CT15

Műszaki specifikációk:

- csomag tartalma 5 db
- CT MINI, CT MINI I, CT MIDI és CT MIDI I esetében a 2019-es gyártási évtől, CTC MINI/MIDI és CT 15 esetében
- max. térfogat 15 l

Távvezérlés



kód	szállítói kód	leírás
469875	202098	CT-FI

- minden Bluetooth® -os porszívó (Bluetooth® vevőmodullal kombinálva)

Szálkásodás elleni védő a vezetősínhez

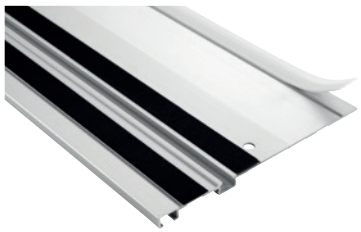

kód	szállítói kód	hossz (mm)
456553	495207	1400
457344	495209	5000

Műszaki specifikációk:
- FS/2, FS/2 KP, FSK esetében

Karos satu a vezetősínhez



kód	szállítói kód	leírás
465191	491594	FS-HZ 160

Műszaki specifikációk:
- FS/2, FS/2-KP, FSK, MFT esetében
- befogási tartomány 160 mm

Mágneses bittartó



kód	szállítói kód	leírás
457047	498974	BH 60 CE-Imp

Műszaki specifikációk:
- nem alkalmas a TID 18-hoz
- hossz 60 mm
- Festool akkus csavarhúzókhoz és akkus ütvefúrógépekhez CENTROTEC interfésszel (a WH-CE CENTROTEC univerzális bittartóban való használatra)

Ceruza



kód	szállítói kód	leírás
452662	204147	GRPH 2B WB

Műszaki specifikációk:
- grafit átmérője 2,8 mm
- grafit 2B

Spirálkés



kód	szállítói kód	leírás
421421	488503	HW 65

Műszaki specifikációk:
- az EHL 65 esetében
- szabványos 65 mm széles HW gyalukés
- HW 65 spirálkés

elővágó tárcsák formázófűrészekhez

BOSCH

Kúpos elővágás 120





K-WZ



kód	szállítói kód	leírás
243548	2.608.642.610	120 × 20 × 3,1 – 4,3 mm, 24T

- elővágó tárcsa
- lapanyagokhoz (egyoldalas vagy kétoldalas felületi réteggel)
- csiszolólemezek
- gyengén laminált lapok
- furnérozott lapok

Hajtogatott elővágás 100





ES



kód	szállítói kód	leírás
128154	2.608.642.127	100 × 20 × 2,8 – 3,6 mm, 12 + 12T

- elővágó tárcsa
- lapanyagokhoz (egyoldalas vagy kétoldalas felületi réteggel)
- csiszolólemezek
- gyengén laminált lapok
- furnérozott lapok

Hajtogatott elővágás 120





ES



kód	szállítói kód	leírás
128156	2.608.642.129	120 × 20 × 2,8 – 3,6 mm, 12 + 12T

- elővágó tárcsa
- lapanyagokhoz (egyoldalas vagy kétoldalas felületi réteggel)
- csiszolólemezek
- gyengén laminált lapok
- furnérozott lapok

Hajtogatott elővágás 125





ES



kód	szállítói kód	leírás
128158	2.608.642.131	125 × 20 × 2,8 – 3,6 mm, 12 + 12T

- elővágó tárcsa
- lapanyagokhoz (egyoldalas vagy kétoldalas felületi réteggel)
- csiszolólemezek
- gyengén laminált lapok
- furnérozott lapok

Körfűrészlap, 250 mm





DH

kód	szállítói kód	leírás
128159	2.608.642.104	250 × 30 × 3,2/2,2 mm, 48T

- lapanyagokhoz (egyoldalas vagy kétoldalas felületi réteggel)
- csiszolólemezek
- gyengén laminált lapok
- furnérozott lapok

Körfűrészlap, 350 mm





DH

kód	szállítói kód	leírás
128161	2.608.642.108	350 × 30 × 3,2/2,2 mm, 72T

- lapanyagokhoz (egyoldalas vagy kétoldalas felületi réteggel)
- csiszolólemezek
- gyengén laminált lapok
- furnérozott lapok

Körfűrészlap, 250 mm





HLTCG

kód	szállítói kód	leírás
128162	2.608.642.109	250 × 30 × 3,2/2,2 mm, 80T

- lapanyagokhoz (egyoldalas vagy kétoldalas felületi réteggel)
- csiszolólemezek
- gyengén laminált lapok
- furnérozott lapok

Körfűrészlap, 300 mm





HLTCG

kód	szállítói kód	leírás
128163	2.608.642.110	300 × 30 × 3,2/2,2 mm, 96T

- lapanyagokhoz (egyoldalas vagy kétoldalas felületi réteggel)
- csiszolólemezek
- gyengén laminált lapok
- furnérozott lapok

tárcsák a Top Precision és Expert formázófűrészekhez

Körfűrészlap, 300 mm





ATB



kód	szállítói kód	leírás
128164	2.608.642.105	300 × 30 × 3,2/2,2 mm, 96T

- lapanyagokhoz (egyoldalas vagy kétoldalas felületi réteggel)
- csiszolólemezek
- gyengén laminált lapok
- furnérozott lapok

Körfűrészlap, 350 mm





ATB



kód	szállítói kód	leírás
128165	2.608.642.107	350 × 30 × 3,5/2,5 mm, 108T

- lapanyagokhoz (egyoldalas vagy kétoldalas felületi réteggel)
- csiszolólemezek
- gyengén laminált lapok
- furnérozott lapok

Körfűrészlap, 300 mm





HLTCG



kód	szállítói kód	leírás
171038	2.608.642.517	300 × 30 mm, 96T

- lapanyagokhoz (egyoldalas vagy kétoldalas felületi réteggel)
- csiszolólemezek
- gyengén laminált lapok
- furnérozott lapok

Multi Material, 216 mm





HLTCG

kód	szállítói kód	leírás
142059	2.608.640.447	216 × 30 × 2,5 mm, 80T

- különféle anyagok vágásához

Expert for Multi Material, 216 mm





HLTCG

kód	szállítói kód	leírás
243511	2.608.642.493	216 × 30 × 2,4 mm, 64T

- kompozit anyagokhoz, forgácslapokhoz, laminált lapokhoz, műanyagokhoz, epoxihoz, alumíniumhoz, színesfémekhez, sárgarézhez, rézhez

Expert for Aluminium, 216 mm





HLTCG

kód	szállítói kód	leírás
480898	2.608.644.543	216 × 30 × 2 mm, 66T

- alumíniumhoz, alumínium profilokhoz és anyagokhoz
- alkalmas akkumulátoros fűrészekhez

Multi Material, 250 mm





HLTCG

kód	szállítói kód	leírás
142061	2.608.640.516	250 × 30 × 3,2 mm, 80T

- különféle anyagok vágásához

gérvágófűrészhez való tárcsák

BOSCH

Multi Material, 254 mm







kód	szállítói kód	leírás
118207	2.608.640.450	254 × 30 × 3,2 mm, 80T

- különféle anyagok vágásához

Expert for Multi Material, 254 mm







kód	szállítói kód	leírás
243533	2.608.642.528	254 × 30 × 2,4 mm, 80T

- kompozit anyagokhoz, forgácslapokhoz, laminált lapokhoz, műanyagokhoz, epoxihoz, alumíniumhoz, színesfémekhez, sárgarézhez, rézhez

Multi Material, 305 mm







kód	szállítói kód	leírás
243320	2.608.640.453	305 × 30 × 3,2 mm, 96T

- különféle anyagok vágásához

Expert for Aluminium, 305 mm







kód	szállítói kód	leírás
480902	2.608.644.547	305 × 30 × 2,4/1,8 mm, 96T

- alumíniumhoz, alumínium profilokhoz és anyagokhoz,
- alkalmas akkumulátoros gérvágófűrészekhez

TP, best for Multi Material, 305 mm







HLTCG

kód	szállítói kód	leírás
128132	2.608.642.099	305 × 30 × 2,3/1,8 mm, 96T

- kompozit anyagokhoz, forgácslapokhoz, laminált lapokhoz, műanyagokhoz, epoxihoz, alumíniumhoz, színesfémekhez, sárgarézhez, rézhez

tárcsák merülő- és körfűrészekhez

BOSCH

Expert for Wood, 140 mm







ATB

kód	szállítói kód	leírás
480870	2.608.644.500	140 × 20 x 1,8/1,3 × 20 mm, 42T

- minden fafajtához és faanyaghoz
- alkalmas akkumulátoros fűrészekhez

Optiline Wood, 160 mm







ATB

kód	szállítói kód	leírás
118201	2.608.640.596	160 × 2,6 × 16 (20) mm, 24T

- minden fafajtához és faanyaghoz

Multi Material, 160 mm

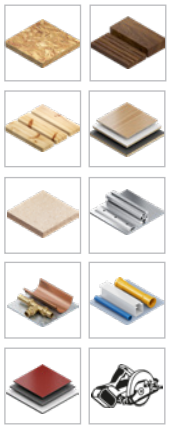



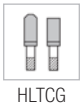

HLTCG

kód	szállítói kód	leírás
142055	2.608.640.503	160 × 20 (16) × 2,4 mm, 42T

- különféle anyagok vágásához

Expert for Wood, 165 mm







ATB

kód	szállítói kód	leírás
480782	2.608.644.024	165 × 20 × 2,6 mm, 48T

- minden fafajtához és faanyaghoz

Expert for Aluminium, 165 mm





HLTCG

kód	szállítói kód	leírás
393755	2.608.644.095	165 × 20 × 2,6 mm, 52T

- alumíniumhoz, alumínium profilokhoz és anyagokhoz

Expert for Laminated Panel, 165 mm





ATB

kód	szállítói kód	leírás
480904	2.608.644.549	165 × 20 × 1,8 mm, 48T

- deszkaanyagokhoz (egyoldalas vagy kétoldalas felületi réteggel), csiszolólemezekhez és gyengén laminált vagy furnérozott lapokhoz
- alkalmas akkumulátoros fűrészekhez

Optiline Wood, 190 mm





ATB

kód	szállítói kód	leírás
118204	2.608.640.616	190 × 2,6 × 30 mm, 36T

- minden fafajtához és faanyaghoz

Multi Material, 190





HLTCG

kód	szállítói kód	leírás
118206	2.608.640.509	190 × 30 × 2,4 mm, 54T

- különféle anyagok vágásához

tárcsák merülő- és körfűrészekhez

BOSCH

Expert for Wood, 190 mm





ATB



kód	szállítói kód	leírás
480799	2.608.644.050	190 × 30 × 2,6 mm, 56T

- minden fafajtához és faanyaghoz

Expert for Aluminium, 190 mm

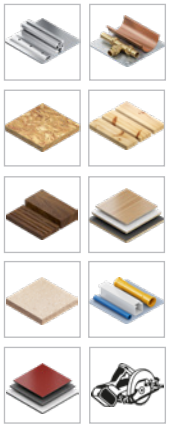



HLTCG



kód	szállítói kód	leírás
480824	2.608.644.102	190 × 30 × 2,6 mm, 56T,

- alumíniumhoz, alumínium profilokhoz és anyagokhoz

Expert for Laminated Panel, 190 mm





ATB



kód	szállítói kód	leírás
480905	2.608.644.550	190 × 30 × 2,1 mm, 60T

- lapanyagokhoz (egyoldalas vagy kétoldalas felületi réteggel), csiszolólemezekhez és gyengén laminált vagy furnérozott lapokhoz
- alkalmas akkumulátoros fűrészekhez

Optiline Wood, 210 mm





ATB



kód	szállítói kód	leírás
243354	2.608.640.623	210 × 30 × 2,8 mm, 48T

- minden fafajtához és faanyaghoz

Multi Material, 210 mm





HLTCG



kód	szállítói kód	leírás
142057	2.608.640.511	210 × 30 × 2,4 mm, 54T

- különféle anyagok vágásához

fűrészlapok szúrófűrészbe

BOSCH

Laminált lapokhoz, egyenes vágás



kód	Bosch-kód	leírás	db a csomagban
161077	2.608.636.431	T101BIF	5

- laminát és laminált lapok
- lehetővé teszi a felületbe vágást (pl. nyílás a mosogató számára)

Laminált lapokhoz



kód	Bosch-kód	leírás	db a csomagban
161065	2.608.636.432	T101AOF	3

- laminát és laminált lapok
- tiszta íves vágásokat tesz lehetővé

Kemény fához

EXPERT



kód	Bosch-kód	leírás	db a csomagban
497741	2.608.900.544	T308BF	5

- kemény fához és morzsolódó faanyagokhoz
- lehetővé teszi a felületbe vágást (pl. nyílás a mosogató számára)

Kemény fához

EXPERT



kód	Bosch-kód	leírás	db a csomagban
505319	2.608.900.548	T308BFP	5

- puhafa, lapok (5 – 50 mm), furnérlemez (5 – 50 mm), konyhai munkalapok <50 mm, kemény fa, lapok (5 – 50 mm), bevonatos lapok (5 – 50 mm), multiplex lapok (5 – 50 mm)
- lehetővé teszi a felületbe vágást (pl. nyílás a mosogató számára)
- tiszta íves vágásokat tesz lehetővé

Puhafához



kód	Bosch-kód	leírás	db a csomagban
161061	2.608.630.030	T101B	5

- puhafa, faforgácslapok, bútorlapok, farostlemezek (3 – 30 mm), műanyag/epoxi (Ø < 30 mm)
- lehetővé teszi a felületbe vágást (pl. nyílás a mosogató számára)

Puhafához



kód	Bosch-kód	leírás	db a csomagban
118266	2.608.633.779	T101BR	5

- puhafa, faforgácslapok, bútorlapok, farostlemezek (3 – 30 mm), laminált lapok, tiszta felületek
- a fordított fogazású kialakítás a felső felületen marás nélkül vág

Kemény fához és DTD lapokhoz



kód	Bosch-kód	leírás	db a csomagban
118412	2.608.634.234	T101BF	5

- kemény fa, laminátok, laminált faforgácslapok (3 – 30 mm), műanyag/epoxi (Ø <30 mm)
- lehetővé teszi a felületbe vágást (pl. nyílás a mosogató számára)

Kemény fához és DTDL lapokhoz



kód	Bosch-kód	leírás	db a csomagban
161062	2.608.634.235	T101BRF	5

- laminátok, laminált lapok (3 – 30 mm), konyhai munkalapok (3 – 45 mm), tiszta felületek
- lehetővé teszi a felületbe vágást (pl. nyílás a mosogató számára)
- a fordított fogazású kialakítás a felső felületen marás nélkül vág

Puhafához és DTD-hez



kód	Bosch-kód	leírás	db a csomagban
161063	2.608.633.528	T234X	5

- puhafa (3 – 65 mm), forgácslapok, bútorlapok, farostlemezek
- lehetővé teszi a felületbe vágást (pl. nyílás a mosogató számára)

Puhafához és DTD-hez



kód	Bosch-kód	leírás	db a csomagban
161071	2.608.633.525	U234X	3

- puhafa (2 – 65 mm), forgácslapok, bútorlapok, farostlemezek
- lehetővé teszi a felületbe vágást (pl. nyílás a mosogató számára)

Puhafához és DTD-hez



kód	Bosch-kód	leírás	db a csomagban
161067	2.608.633.A35	T144DP	5

- puhafa, forgácslapok, bútorlapok, farostlemezek (5 – 50 mm), ajtók, konyhai munkalapok (< 50 mm)
- lehetővé teszi a felületbe vágást (pl. nyílás a mosogató számára)

Széles építési faanyaghoz



kód	Bosch-kód	leírás	db a csomagban
243797	2.608.667.394	T1044DP	5

- vastag építési faanyag, puhafa (5 – 150 mm), faforgácslapok, bútorlapok, farostlemezek
- lehetővé teszi a felületbe vágást (pl. nyílás a mosogató számára)

Keményfém fűrészlapok

EXPERT



kód	Bosch-kód	leírás	db a csomagban
497742	2.608.900.563	T141HM	3

- üvegszálas (5 – 20 mm), gipszkarton, cementrostlemez (5 – 50 mm)

Keményfém fűrészlapok

EXPERT



kód	Bosch-kód	leírás	db a csomagban
497739	2.608.900.541	T144DHM	3

- kemény fa, morzsolódó anyagok, fa műanyag, WPC, gipszrostlemez vagy cementrostlemez

Laminált és vinil padlókhoz

EXPERT



kód	Bosch-kód	leírás	db a csomagban
497740	2.608.900.542	T128BHM	3

- laminált padlólapok, vinil padlók, HPL

Fához és fémhez



kód	Bosch-kód	leírás
118413	2.608.634.993	T345XF

- szögezett építési faanyagok (< 65 mm), faanyagok, műanyagok, pléhlemezek, csövek/profilok, beleértve az alumíniumot is (Ø 3 – 10 mm)
- lehetővé teszi a felületbe vágást (pl. nyílás a mosogató számára)

fűrészlapok szúrófűrészbe

Fához



kód	Bosch-kód	leírás	db a csomagban
143980	2.607.010.629	2× T119BO, 4× T119B, 4× T111C	10

- egyenes és ívelt vágások puhafában
- lehetővé teszi a felületbe vágást (pl. nyílás a mosogató számára)

Fához és fémhez



kód	Bosch-kód	leírás	db a csomagban
143981	2.607.010.630	2× T119BO, 2× T119B, 2× T111C, 1× T218A, 1× T118G, 1× T118A,1× T118B	10

- egyenes és ívelt vágások puhafában, fémhez és fémcsövekhez
- lehetővé teszi a felületbe vágást (pl. nyílás a mosogató számára)

Extra Hard - szabványos bitek általános használatra

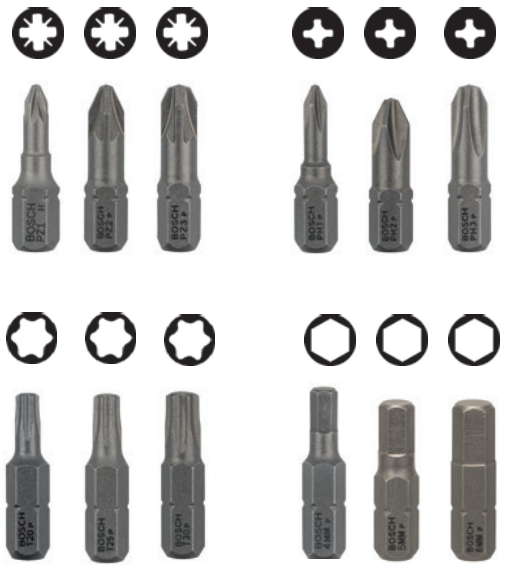

kód	Bosch-kód	leírás	csomag/ bővíthetőség
118230	2.607.001.556	PZ1 EH 25 mm	25/1
118231	2.607.001.560	PZ2 EH 25 mm	25/1
118232	2.607.001.564	PZ3 EH 25 mm	25/1
118226	2.607.001.510	PH1 EH 25 mm	25/1
118227	2.607.001.513	PH2 EH 25 mm	25/1
239143	2.607.001.516	PH3 EH 25 mm	25/1
142077	2.607.002.496	TX20 EH 25 mm	25/1
142078	2.607.002.497	TX25 EH 25 mm	25/1
239273	2.607.002.499	TX30 EH 25 mm	25/1
142079	2.607.001.724	HEX4 EH 25 mm	3/3
142080	2.607.001.726	HEX5 EH 25 mm	3/3
142081	2.607.001.728	HEX6 EH 25 mm	3/3

Impact Control ütvecsavarozókhoz



kód	Bosch-kód	leírás	csomag/ bővíthetőség
481148	2.608.522.400	PZ1 IC 25 mm	2/2
481149	2.608.522.401	PZ2 IC 25 mm	2/2
481150	2.608.522.402	PZ3 IC 25 mm	2/2
480054	2.608.522.468	PH1 IC 25 mm	2/2
481151	2.608.522.403	PH2 IC 25 mm	2/2
480055	2.608.522.469	PH3 IC 25 mm	2/2
480060	2.608.522.474	TX20 IC 25 mm	2/2
480061	2.608.522.475	TX25 IC 25 mm	2/2
480063	2.608.522.477	TX30 IC 25 mm	2/2

csavarhúzó bitkészletek

Extra Hard



kód	Bosch-kód	a szett tartalma	db a csomagban
143978	2.607.017.037	csavarhúzó bitkészlet, 25 db, mágneses univerzális tartóval	25

Készlet tartalma:

- PH1, PH2, PH3, PZ1, PZ2, PZ3, T10, T15, T20, T25, T27, T30, T40 (25 és 49 mm), mágneses bittartó

Pick and Click

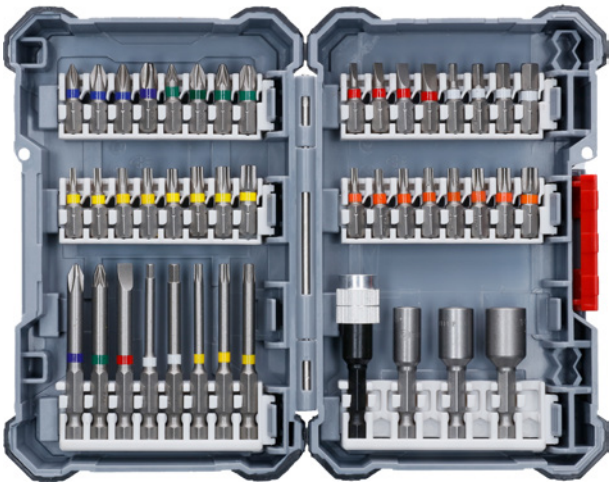



kód	Bosch-kód	a szett tartalma	db a csomagban
479961	2.607.017.693	Pick and Click csavarhúzó bitkészlet kézi csavarhúzóval	45

Készlet tartalma:

- PH1, PH2, PH3, PZ1, PZ2, PZ3, SL3, SL4, SL5, SL6, HEX3, HEX4, HEX5, HEX6, T10, T15, T20, T25, T27, T30, T40, TH10, TH15, TH20, TH25, TH27, TH30, TH40, csavarhúzó

Spirálfúró fához

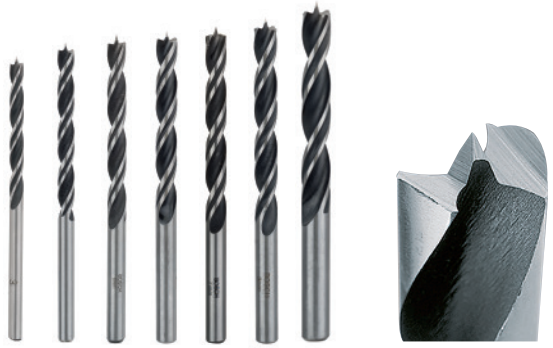

kód	Bosch-kód	leírás	db a csomagban
480267	2.608.596.300	Ø 3 × 33 × 61 mm	1
142167	2.608.596.301	Ø 4 × 43 × 75 mm	1
142168	2.608.596.302	Ø 5 × 52 × 86 mm	1
142169	2.608.596.303	Ø 6 × 57 × 93 mm	1
241154	2.608.596.304	Ø 7 × 69 × 109 mm	1
142170	2.608.596.305	Ø 8 × 75 × 117 mm	1
142171	2.608.596.307	Ø 10 × 80 × 120 mm	1

Alkalmas:

- kemény fa, tömörfa, puhafa, faforgácslap, furnérlemez, bútorlap

Self Cut Speed lapos fúrófejek fához



kód	Bosch-kód	hatszögletű rögzítés	db a csomagban
497731	2.608.900.315	Ø 16, hossz 152 mm	1
497732	2.608.900.317	Ø 18, hossz 152 mm	1
497733	2.608.900.319	Ø 20, hossz 152 mm	1
497734	2.608.900.322	Ø 25, hossz 152 mm	1
497735	2.608.900.323	Ø 26, hossz 152 mm	1
497736	2.608.900.325	Ø 30, hossz 152 mm	1

Alkalmas:

- puhafa, faforgácslap

Fához és acélhoz



Készlet tartalma:

- Ø3, Ø4, Ø5, Ø6, Ø7, Ø8, Ø10

Készlet tartalma:

- Ø2, Ø3, Ø4, Ø5, Ø6, Ø8, Ø10

kód	Bosch-kód	leírás	db a csomagban
143976	2.607.017.034	spirálfúró szett fához	7
143977	2.608.577.347	fúrószett fémhez, HSS PointTeQ	7

Acélhoz



Készlet tartalma:

- Ø1, Ø2, Ø3, Ø4, Ø5, Ø6, Ø7, Ø8, Ø9, Ø10

kód	Bosch-kód	leírás	db a csomagban
142721	2.607.010.535	HSS-G spirálfúró szett fémhez, Robust Line	10

MultiConstruction többcélú fúrók és fúrószárak kemény burkolólapokhoz

EXPERT



EXPERT



kód	Bosch-kód	leírás	szett tartalma/alkalmas	db a csomagban
497743	2.608.900.645	EXPERT MultiConstruction fúrószett	Ø4, Ø5, Ø6, Ø8 / beton, kő, falazat, puha burkolat, pléhlemez, fa, műanyag	4
497744	2.608.900.647	EXPERT MultiConstruction fúrószett	Ø4, Ø5, 2× Ø6, Ø8, Ø10, Ø12 / beton, kő, falazat, puha burkolat, pléhlemez, fa, műanyag	7
494290	2.608.900.595	EXPERT HardCeramic fúrószett burkolatokhoz	Ø5, Ø6, Ø8 / kemény kerámia és padlóburkoló lap	3

Betonhoz SDS plus-5X



Alkalmas:

- falazatba és betonba való fúrás

kód	Bosch-kód	leírás
481020	2.608.833.778	Ø 6 × 100 × 160 mm, SDS plus-5X
481029	2.608.833.789	Ø 8 × 100 × 160 mm, SDS plus-5X
481035	2.608.833.798	Ø 10 × 100 × 160 mm, SDS plus-5X

Power change plus adapter



kód	Bosch-kód	leírás	a következő eszközökkel való használatra
383974	2.608.594.266	adapter, SDS rögzítés	lyukasztó és központosító fúró
381967	2.608.594.264	adapter, hatszögletű rögzítés	

Központosító fúrók Power Change Plus adapterekhez



kód	Bosch-kód	leírás	a következő eszközökkel való használatra
406057	2.608.594.254	7,15 × 85 mm, HSS-G	adapterrel és lyukasztóval
497737	2.608.900.528	7,15 × 105 mm, HSS-G	
497738	2.608.900.529	7,15 × 105 mm, TCT, vídia	

Progressor for Wood and Metal lyukasztók



kód	Bosch-kód	átmérő	magasság (mm)	alkalmas
344034	2.608.594.209	Ø 35	44	fa, faforgácslap, gipszkarton, műanyag, vas és színesfém, rozsdamentes acél
318272	2.608.594.224	Ø 60		
342990	2.608.594.229	Ø 70		
480242	2.608.594.232	Ø 79		
480243	2.608.594.233	Ø 83		

lyukasztók és vágók

Tough Material keményfém lyukasztók

EXPERT



kód	Bosch-kód	leírás	alkalmas
497933	2.608.900.433	Ø 68, magasság 60 mm	fa fémmel, tégla, puha padlóburkoló lap, rozsdamentes acéllemezek, műanyagok, gipszkarton, morzsolódó anyag
497935	2.608.900.435	Ø 73, magasság 60 mm	

Vágók függő vasalatokhoz

HM/CT



kód	Bosch-kód	leírás	alkalmas
241247	2.608.597.608	Ø 26 mm, m 90 mm, h 8 mm	hordozható és állványos fúrógépek, fa, forgácslap, morzsolódó anyagok, farostlemezek
241248	2.608.597.610	Ø 30 mm, m 90 mm, h 8 mm	
118268	2.608.597.613	Ø 35 mm, m 90 mm, h 8 mm	

Egyéb szerszámszettek

Marók 8 mm-es szárral



kód	Bosch-kód	leírás	a szett tartalma	db a csomagban
479945	2.607.017.469	marókészlet 8 mm-es szárral Trim&Edging	r3/r6 lekerekítő maró, 25°/45° fazettáló marófej, Ø 13 mm beállított hornyoló, Ø 16 mm horonyvágó	6

Fúró- és csavarhúzó szerszámszett



kód	Bosch-kód	leírás	a szett tartalma	db a csomagban
479993	2.608.P00.233	vegyes fúrószett és csavarhúzó bitkészletek Premium X-Line	1× sarokcsavarhúzó, 4× betonfúró Ø 5/6/8/10 mm, 7× HSS-Tin fémfúró Ø 2/2/3/3/4/5/6 mm, 5 fafúró Ø 3/4/5/6/8 mm, 2× lapos marófúró Ø 16/20 mm, 5× csavarhúzóhegy L = 50 mm (PH 2, PZ 2, S 6, T 20/25), 22× csavarhúzóhegy L = 25 mm (PH 0/1/2/3, PZ 0/0/1/1/2/2/3, S 4/5/6, T 10/15/20/25/30, H 4/5/6), 1× gyorsan cserélhető univerzális mágneses tartó, 1× süllyesztő, 1× csavarbit PH 2 mélységütközővel	49

Pick and Clic Impact Control bitek és MultiConstruction fúrók készlete



kód	Bosch-kód	leírás	a szett tartalma	db a csomagban
356753	2.608.577.147	Impact Control bitek és MultiConstruction fúrók készlete	1× Hex-9 MultiConstruction 3 mm, 1× Hex-9 MultiConstruction 4 mm, 2× Hex-9 MultiConstruction 5 mm, 2× Hex-9 MultiConstruction 6 mm, 2× Hex-9 MultiConstruction 8 mm, 1× PH1, 4× PH2, 1× PH3, 3× PZ2, 1× PZ3, 1× T15, 3× T20, 3× T25, 2× T30, 1× T40, 1× PH2, 1× PZ2, 1× T15, 1× T20, 1× T25, 1× T30, 1× mágneses bittartó	49

HOGY JÓL MENJEN A MUNKA

01

Maximális áttekinthetőség

Nem a fejezetek száma az utolsó dolog, ami változik a katalógusban. Rendet teremtettünk önmagukban is. Átrendeztük az áruválasztékot, hogy könnyedén megtalálja. Például a pánt vasalatok ugyanabban a fejezetben találhatóak, mint az összekötő vasalatok, ahol tudjuk, hogy gyakran kereste, de nem találta. A gardróbszekrények felszerelése a tolóajtós szekrények vasalatainál van. Minden, ami az irodai berendezésekkel kapcsolatos, egy fejezetben található.
És még sok más változtatás, amit említettek.

02

Hasonlítsa össze

A tartalomjegyzékben található áruválasztékok listáját is átdolgoztuk. Újonnan minden fejezet elején egy olyan tartalom található, hogy megtalálja a különböző márkák azonos termékeit, és kiválaszthatja az adott munkához a legmegfelelőbbet. 3 könyvjelző a Démos színeiben tökéletes erre a célra.

03

Hiányzik néhány információ?

Nagyon valószínű, hogy a katalógusban nem talál meg minden információt, amit a termékről tudnia kell. Meglepő módon ez nem hiba. A katalógus csak azokat tartalmazza, amelyeket a megfelelő modell kiválasztásakor ismernie kell, az összes többi (szerelési útmutató, tanúsítvány, részletes leírás) a portálunkon található, és mindig naprakész, érvényes. A vasalatok katalógusa és a demos24plus.com portál kombinációja erős hátteret jelent, amelyre szüksége van a munkájához!

fogantyúk
fogasok

Tulip
Marella
Hettich

fogantyúk, fogantyúprofilok, fogasok 13

állvány asztallábak
látványos lábak

Strong
Miladesign

látható asztal-és bútorlábak 14

mosogatók
csaptelepek
páraelszívók
konyhamalacok

Strong
Franke
Blanco
Grohe

mosogatók, csaptelepek, elszívók, sorterek 15

alu profilok
redőnyök

Crodia
Rehau

bútorredőnyök, alumíniumkeretek 16

kilincsek
bútorpántok beltéri
ajtókhoz
markolatok
zárak

Twin

vasalatok beltéri ajtókhoz 17

01
02
03
04
05
06
07
08
09
10
11
12

13

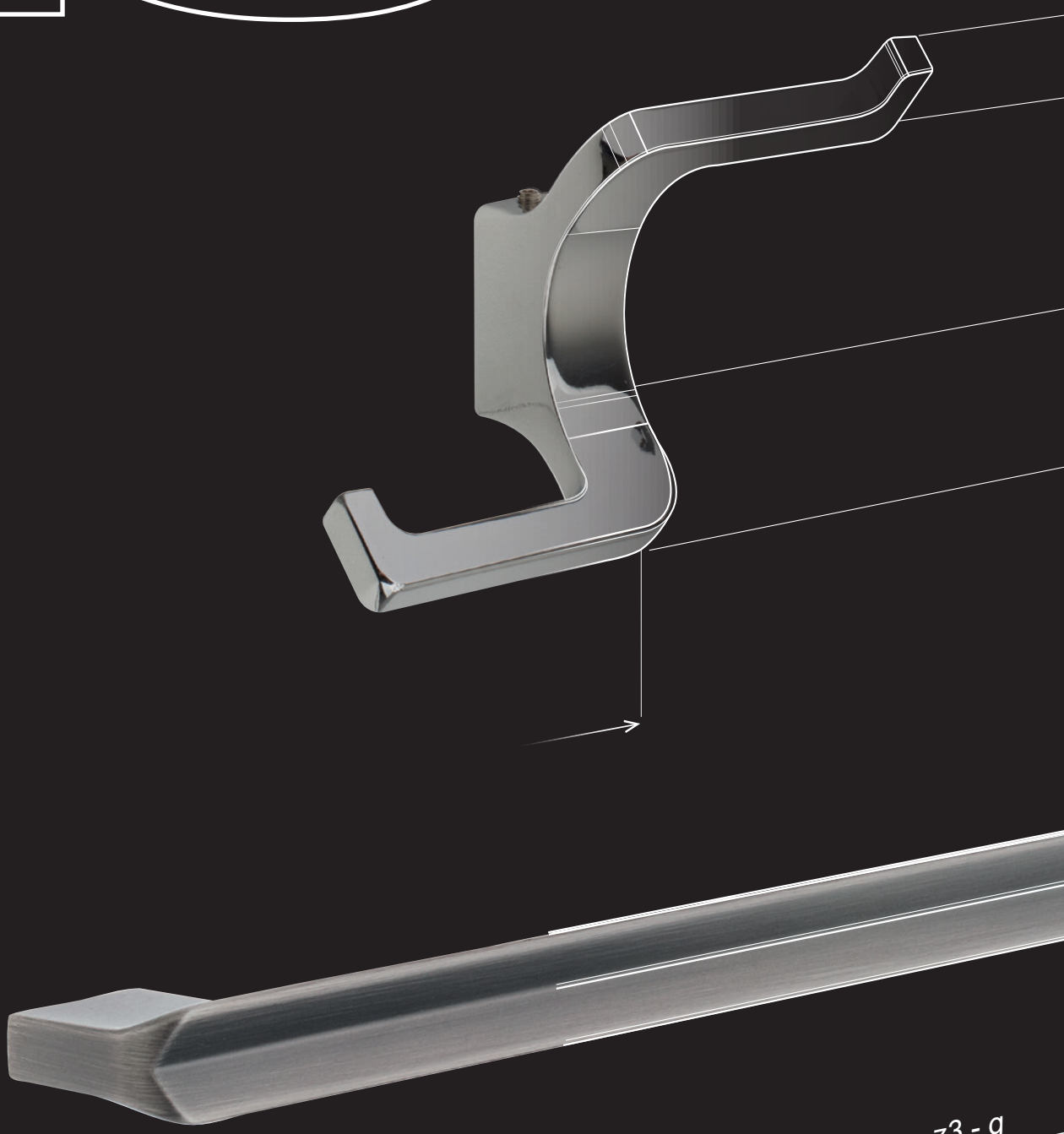

fogantyúk, fogantyúprofilok, fogasok

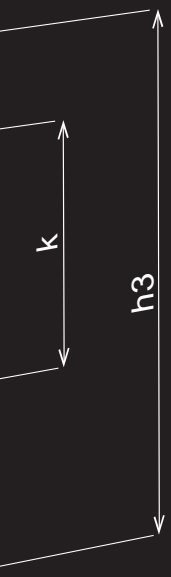

ÖNÁLLÓ KATALÓGUS

A beltéri fogantyúk mintáival ellátott teljes áttekintésért lásd a Tulip fogantyúk külön dizájnkatalógusát. Használja bátran, amikor az ügyféllel együtt választ.

3D MODELLEK BÚTORTERVEZÉSI SZOFTVEREKHEZ

Minden fogantyút 3D-ben is előkészítettünk a tervezőprogramok számára. Letölthetőek a demos24plus.com portálunkról.

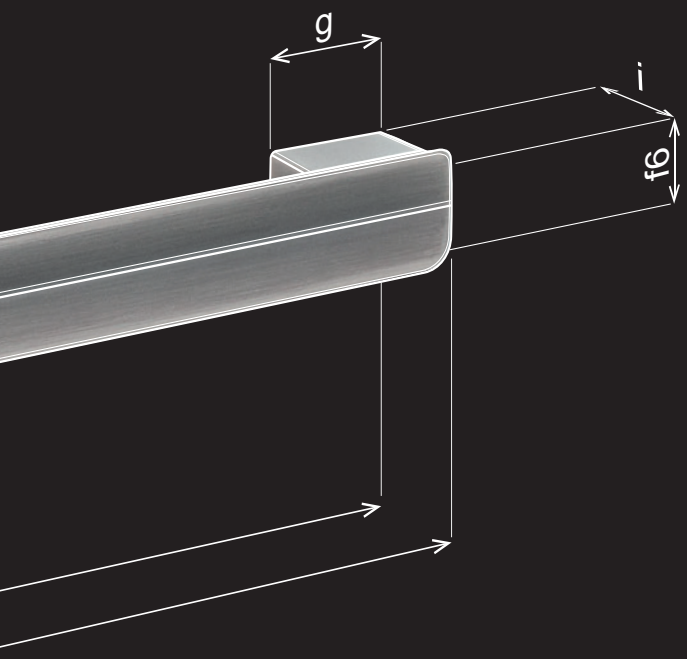

BEMUTATÓ VASALATOK A PARTNEREINKNÉL

A fogantyúk kiválasztásának legjobb módja, ha élőben választunk. Látogassa meg viszonteladó partnereinket, és tapasztalja meg az érinthető minőséget.

DÉMOS24PLUS

A portál vásárlásra, megrendelések áttekintésére, rendelések leadására, formázására, és állapotuk ellenőrzésére szolgál, valamint raktárkészleti és a megszabott árakra vonatkozó információk mellett még sok minden másról is értesülhetünk egy helyen.

TANÁCSADÁS

Tanácstalan a vasalatok és a szerelés kiválasztásával kapcsolatban? Hívja ügyfélszolgálatunka a 06 1 445 3730 telefonszámon, vagy írjon megrendelések@demos-trade.com címre, és örömmel adunk Önnek tanácsot.

HÁZHOZSZÁLLÍTÁS

Minden megrendelést akár két napon belül kézbesítünk Önnek.

01
02 13
03
04 14
05
06
15
07
08
09 16
10
11 17
12

Katalógus letöltése a www.demos-trade.hu-ról

tartalom

Tulip fogantyú típusok

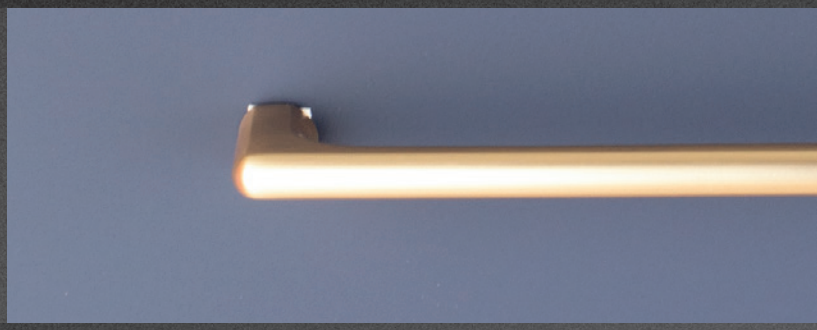



Fém fogantyúk és gombok	Tulip **13.20 o.** Marella **13.99 o.** Hettich **13.107 o.**



Rusztikus és porcelán	Tulip **13.48 o.** Marella **13.103 o.**



Süllyesztett fogantyúk és profilok	Tulip **13.56 o.** Hettich **13.116 o.**



Fa	Tulip **13.78 o.**

tartalom



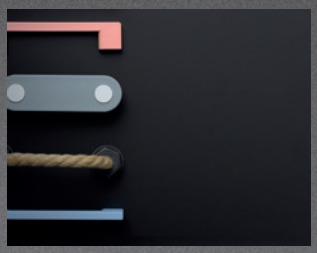

Gyermek Műanyag

Tulip **13.86 o.**



Fogasok

Tulip **13.90 o.**



Fogantyúk, bútorgombok és fogasok

Marella **13.100 o.**
Hettich **13.108 o.**

Anyag rövidítések:

[Zn]	[Alu]	[Fe]	[Zamac]	[Stainless steel]
cink	alumínium	acél	zamac	rozsdamentes acél

Mi van ebben a fejezetben?

A gyártók, termékek vagy fontos értékek rövid bemutatása a következő fejezetből.

Ebben a fejezetben a **Tulip, Marella és Hettich márkák fogantyúit találja.**
A fogantyúk típus (fém, rusztikus, fa stb.) és márka szerint vannak rendezve.
A fogantyúk felületi megmunkáltságára vonatkozó információk mellett az anyagra vonatkozó információk is megtalálhatók.

Fogantyú

Szögletes fogantyúk lábakkal vagy a bútor elé kiálló ívelt formával. Jól tartanak, könnyen nyithatóak a bútorok. A legkülönbözőbb bútortípusokhoz alkalmas. A különböző hosszúságoknak köszönhetően minden ajtóméretehez alkalmasak.



Bútorgomb

Többnyire egy ponton a bútorokba rögzített kis fogantyúk. Bármilyen bútorhoz használhatók, de inkább kisebb ajtókhoz és fiókokhoz alkalmasak.

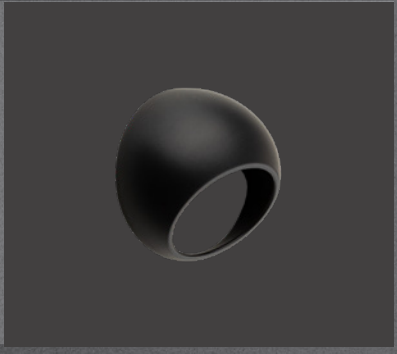

Fém fogantyúk és bútorgombok

Alumíniumból, cinkötvözetből vagy nemesacélból készült fogantyúk (fogantyúk és gombok). Ellenállók, erősek és jól illeszkednek bármilyen típusú bútorhoz.



Rusztikus és porcelán fogantyúk

Fém és porcelán (vagy porcelán kiegészítőkkel ellátott) fogantyúk, amelyek a 19. század elején gyártott fogantyúk alakját utánozzák. A porcelánon megjelenhetnek repedések vagy különböző képi motívumok. A fogantyúk kialakítása klasszikus már-már rusztikus.



Süllyesztett fogantyúk

Fém vagy fa fogantyúk, amelyeket az ajtó felületébe vagy az ajtó szélébe maratott lyukakba szerelnek. Nem nyúlnak be a térbe, tökéletesen alkalmasak szűk helyekre vagy szekrények tolóajtóihoz, ahol nem akadályozzák a csúszást.



Fa fogantyúk és bútorgombok

Ahogy a neve is mutatja, ezek a fogantyúk különböző fafajtákból készülnek. Lehetnek nyersek vagy pácoltak és lakkozottak. Bármilyen típusú bútorhoz alkalmas, de nem jól tűri a magas páratartalom és a szárazság váltakozását.



Gyermek- és műanyag fogantyúk

A gyermekszobákba, óvodákba és iskolákba vagy gyermekintézményekbe tervezett fogantyúk biztonságosak, játékosak és gyönyörűen színesek.
Ugyan nem olyan ellenállók, mint a fém fogantyúk, de a gyermeki környezetben biztonságosak.



Fogasok

A különböző típusok és formák, fém vagy fa, elölről a falra vagy a falon keresztül szerelt, a lap alá szerelt, mindezeket az akasztókat megtalálja ebben a fejezetben.



Milyenek a TOP termékek?

Összeállítottunk Önnek egy válogatást a legérdekesebb termékekből, amelyeket a katalógusban talál.

Cub finom fogantyú

13.21

A **Tulip** márka **Cub** fogantyúja minden felhasználó számára elérhető, aki olyan fogantyút keres, amely bútorát finoman hangolja. A katalógusban 3 színben és 3 furattávolsággal található meg.



fogantyúk, fogantyúprofilok, fogasok

13

További újdonságok a fejezetben



Rafinált újdonságok fémből

A fém fogantyúk kollekcióját 4 finom modellel egészítettük ki, amelyek kevésbé feltűnően, de annál kifinomultabban egészítik ki a bútorokat. Tonk, Kink, Envel és Mount néven találhatók meg.

13.20



Kira – a szekrény dísze

Ha valami díszes és hasznos, azt annál jobban szeretjük. A Tulip Kira fogantyú ilyen. A széles méretskálának köszönhetően éjjeliszekrényhez, de akár nagy ruhásszekrényhez is használhatja.

13.30



Fa, inspiráló, funkcionális

A Tulip fa fogantyúk gyűjteményét sokszorosan bővítettük. Az általunk bemutatott fogantyúk bármely bútor hosszú időn keresztüli, örömteli, díszes és hasznos kiegészítői lesznek.

13.78



Gant & Ener

A fogasokat sem hagytuk ki. Közülük is bemutattunk újdonságokat. A Tulip Gant és Ener akasztók például innovatív és egyszerű szerelési rendszerrel büszkélkedhetnek.

13.93

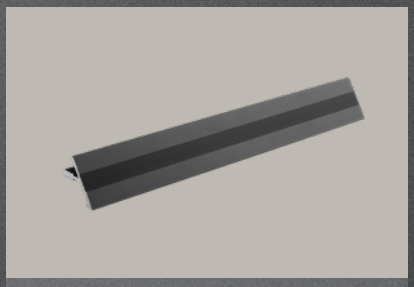

A sokoldalú Ria

A Ria fogantyú talán nem úgy néz ki, de sokoldalú darab. Eltakarja a sréget vágást, ami rosszul élezhető, kinézetre keskenyebbé teszi az ajtót. 2,9 m hosszú, így nem kell aggódnia az ajtó mérete miatt, és mivel fém, sok évig bírja majd változtatás nélkül.

13.66

Az új termékekről szóló videók és további információk itt találhatók:

színek áttekintése

A fogantyúk és fogasok színeinek áttekintése



króm

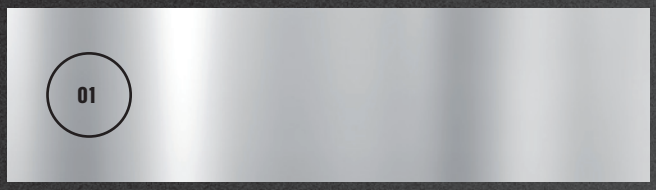

nemesacél



nemesacél imitáció

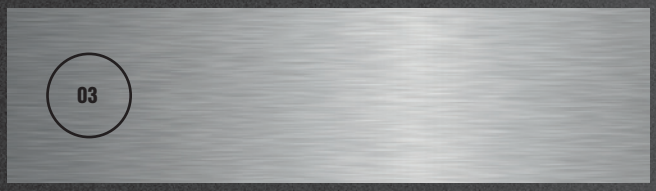

nikkel

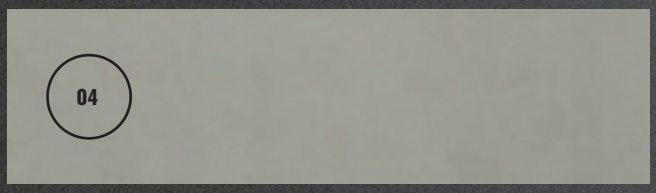

sötét nikkel

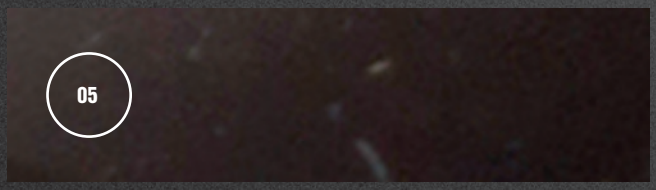

eloxált alumínium



arany

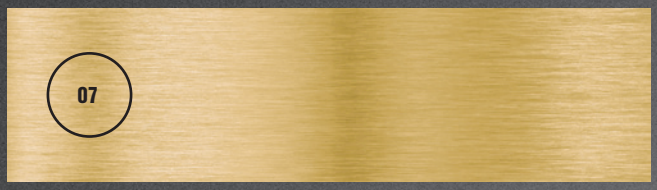

óarany

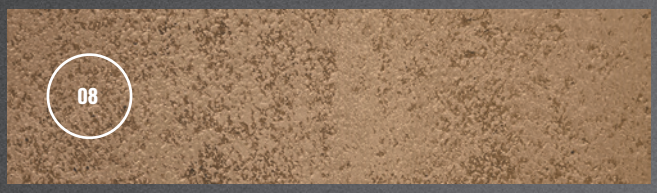

bronz

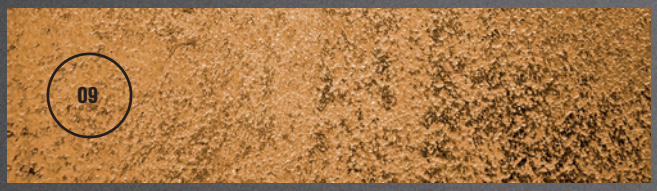

óbronz

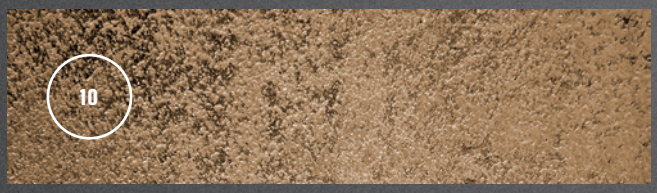

réz



óréz

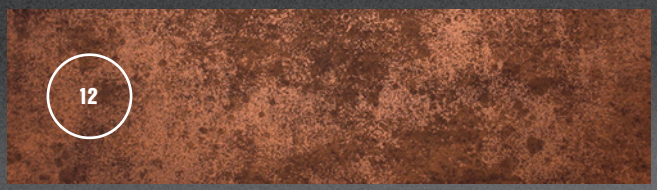

A fogantyúk különböző felületkezeléssel rendelkeznek: csiszolt, fényes, matt. Az egyes színek és dekorok a beszállítóktól függően különbözőek lehetnek.

színek áttekintése

ezüst

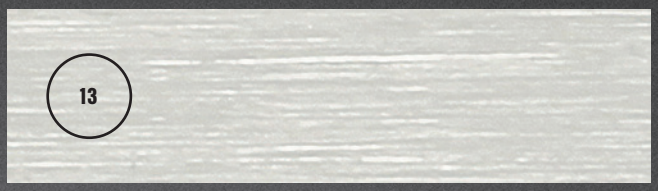

cink



ócink



antracit



fekete

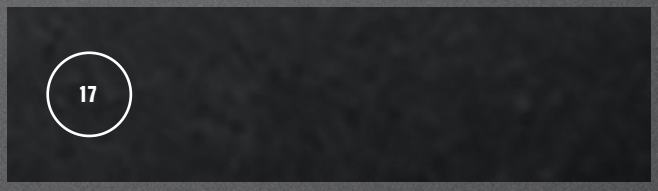

ófekete

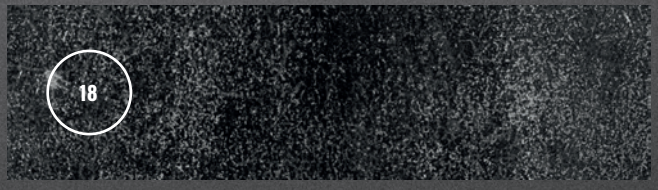

barna

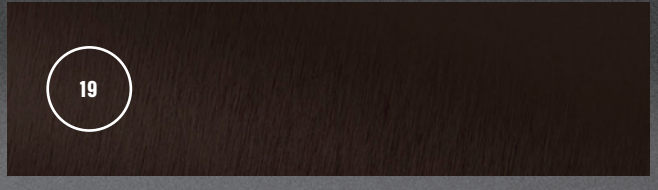

fehér



fa

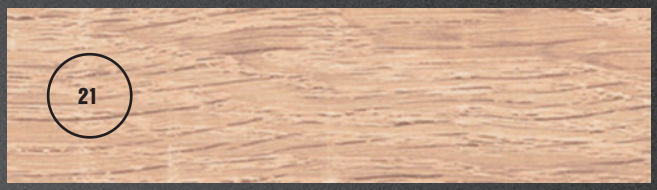

műanyag



porcelán

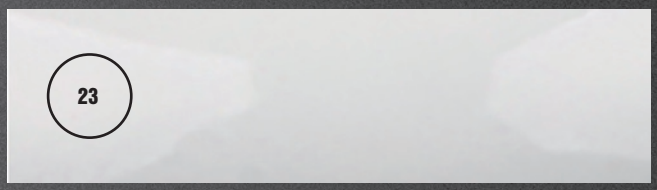

bőr



sötét arany



pezsgőarany

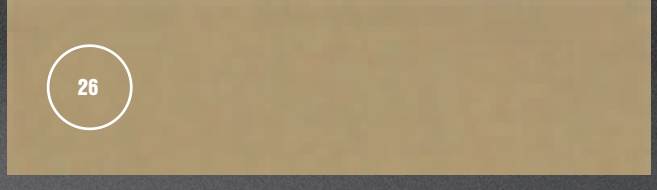

A fogantyúk különböző felületkezeléssel rendelkeznek: csiszolt, fényes, matt. Az egyes színek és dekorok a beszállítóktól függően különbözőek lehetnek.

fogantyúk és fogasok áttekintése

Fogantyúk és fogasok áttekintése




Tonk 13.20


Scala 13.20


Scoop 13.20


Wake 13.21


Asama 13.21


Umberto 13.21


Marca 13.21


Cub 13.21


Bari 13.22


Oga 13.22


Muta 13.22


Recife 13.22


Peca 13.23


Enuca 13.23


Beatrice 13.23


Mount 13.23


Foka 13.24


Verona 13.24


Romina 13.24


Resina 13.25


Marina 13.25


Iris E 13.25


Nakana 13.26


Luca 13.26


Ulica 13.27


Rocata 13.27


Lacata 13.27


Kofu 13.28


Sosa 13.28


Towada 13.28


Bench 13.28


Towada 13.28


Menusa 13.29


Omono 13.29


Acara 13.29


Bastone 13.29

fogantyúk és fogasok áttekintése


Davide 13.30


Kira 13.30


Penka 13.31


Porta 13.31


Hrazda 13.32


Mella 13.32


Envel 13.32

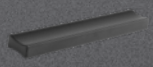
Wakano 13.33


Jakoto 13.33


Zuzana 13.33


Hytech 13.33


Likano 13.33


Isola 13.33


Grenda 13.34


Linea 13.34


Kentucky 13.34


Acri 13.34

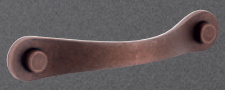
Halti 13.34


Derby 13.34

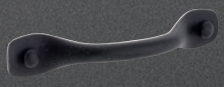
Sulky 13.35


Andrea 13.35


Ida 13.35

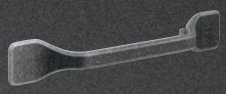
Bones 13.35


Kink 13.35


Besina 13.36


Iluna 13.36


Ruona 13.36


Nomina 13.36


Peneta 13.36


Piombina 13.37


Beta 13.37


Anita 13.37


Uroso 13.38


Sakita 13.38


Unesa 13.38


Fiona 13.38


Luda 13.38


Palin 13.39


Sema 13.39


Malada 13.39

Vali 13.39

Vereca 13.39

Dora 13.39

Selena 13.40

fogantyúk és fogasok áttekintése


Pelena 13.40

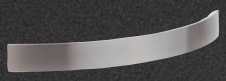
Geneda 13.40


Kewina 13.40


Ruota 13.41


Enza 13.41


Kutta 13.41


Kutta 13.41


Ruota 13.41


Enza 13.41


Blink 13.42

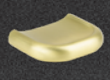
Tonk 13.42


Bones 13.42

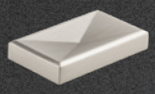
Envel 13.42


Kink 13.42


Bella 13.42


Conic 13.43


Koby 13.43


Ruza 13.43


Iroko 13.43


Galka 13.43


Ota 13.44


Mella 13.44


Tomic 13.44

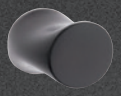
Andrea 13.44


Ukuda 13.44


Jota 13.45


Evan 13.45


Ruda 13.45


Marusa 13.45


Hrazda 13.45


Peca 13.46


Frame 13.46


Prisma 13.46


Nodie 13.46


Tinto 13.46


Kentucky 13.46

Rusztikus


Menfi 13.48


Menfi 13.48


Tomo 13.48


Tomo 13.48

Victoria 13.48

Victoria 13.48

Virella L 13.49

fogantyúk és fogasok áttekintése


Virella S 13.49


Turia 13.49


Turia 13.49


Locarno 13.50

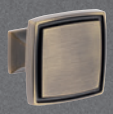
Locarno 13.50


Rustik 13.50


Rustik 13.50


Country 13.50

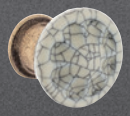
Country 13.50


Gipa 13.51


Gipa 13.51


Sara 13.51


Sara 13.51


Margarita 13.51


Margarita 13.52


Vintage 13.52


Vintage 13.52


Serena 13.52


Serena 13.52


Uliko 13.53


Shell 13.53


Corsica 13.53


Loka 13.53


Cona 13.53


Bold 13.53


Panel 13.56


Panel F 13.56


Ring 13.56


Ring F 13.56


Kaniva 13.56


Avoca 13.57


Misura 13.57


Shellby 13.57

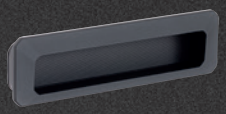
Carpi 13.57


Gliss 13.58

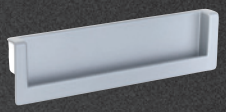
Rapid 13.58


Madrid 13.58


Orinoco 13.58


Swift 13.58


Rulida 13.58

Pesara 13.59

Malena 13.59

Concava 13.59

Anetta 13.60

fogantyúk és fogasok áttekintése

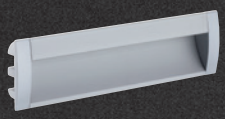
Maluka 13.60

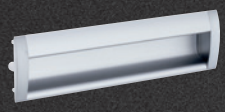
Nave 13.60


Lori 13.61


Nary 13.61


Lucata 13.62


Sophia 13.63

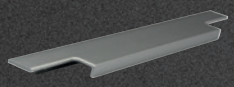
Ramara 13.63


Tende 13.64


Zoid 13.64

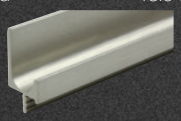
Juvio 13.65


Juvio L 13.65

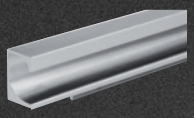
Paolo 13.65


Paolo L 13.65


Maritta 13.66

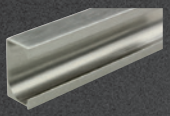
Teppo 13.66

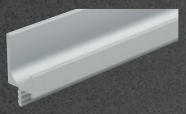
Fano 13.66


Ria 13.66

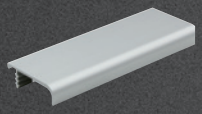
Lungo 13.66

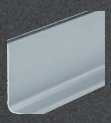
Gola 13.67

Fa


Berga 13.78


Metra 13.78


Beam 13.78


Rail 13.78


Mewo 13.79


Mewo 13.79


Xin 13.79


Lines 13.79


Oblong 13.80


Wave 13.80


Square 13.80


Tine 13.80


Hole 13.80


Vasca 13.81


Olza 13.81

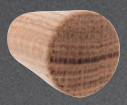
Taper 13.81


Jacek 13.82


Adam 13.82


Jura 13.82


Bala 13.83

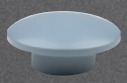
Sola 13.83

Gyermek

Cute 13.86

Cute 13.86

fogantyúk és fogasok áttekintése


P431 13.86


P439 13.86


Cana 13.87


Funga 13.87


M306 13.88


Bottone 13.87


Spaccata 13.88


Spaccata 13.88


Into 13.88


Large 13.88


Palla 13.88


Chat 13.88

Akasztók


Filip 13.90


Level 13.90


Balo 13.90

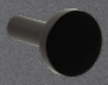
Element 13.90


Rudi 13.90


Rocata 13.90


Doris 13.91


Rini 13.91


Rini XL 13.91


Peri 13.91


Peri XL 13.91


Dyan 13.91


Pera 13.92


Kara S 13.92


Kara L 13.92


Kara M 13.92


Marell 13.92


Gant 13.93


Gant XL 13.93


Belluna 13.93


Belluna XL 13.93


Dax 13.93


Iwo 13.93


Ener 13.94


Ener XL 13.94


Cid 13.94


Cid XL 13.94


Extendo 13.94

Extendo XL 13.94

Muso 13.95

Livorno 13.95

fogantyúk és fogasok áttekintése


Lerico 13.95


Dona 13.95


Rokos 13.95


Darec 13.96


Darec XL 13.96


Marcel 13.96


Marcel XL 13.96


Lugo 13.96


Lugo XL 13.96


Murero 13.97


Murero XL 13.97


Rubico 13.97


Rubico XL 13.97


Orio 13.97


Orio XL 13.97


Rapallo 13.98

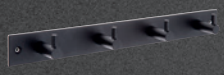
Balo XL 13.98


Xin 13.98


Twist 13.98

Marella

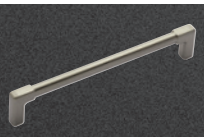
Vitruvio 13.100


Lama 13.100


Tonda 13.100


Linae 13.101


Prince 13.102


Brera 13.102


Defense 13.102


Art Decó 13.103


Viaggio 13.103


Viaggio 13.103


Sirius 13.103


Sirius 13.103


Columnae 13.104


Columnae 13.104


Bosa 13.104


Venice O 13.104


Venice R 13.104


Venice 13.104


Macis 13.105


Macis 13.105


Lenis 13.105

Lenis 13.105

Aramis S 13.105

Aramis M 13.105

fogantyúk és fogasok áttekintése

Hettich

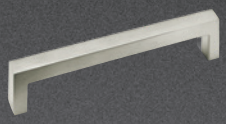
Anzio 13.108

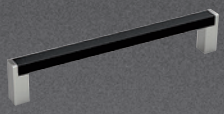
Bermeo 13.108


Intra 13.109


Salacia 13.109


Baldone 13.110

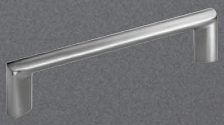
Chalcis 13.110


Naila 13.110


Catana 13.111


Vantania 13.111

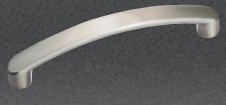
Salona 13.112

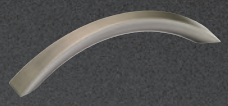
Egara 13.112

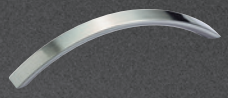
Balmo 13.112

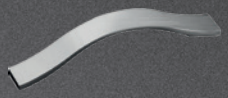
Genoa 13.113


Fermo 13.113


Messana 13.113

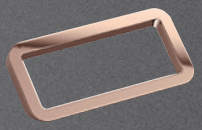
Buena 13.113

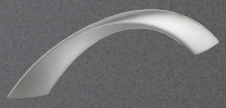
Coria 13.114

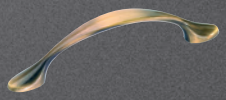
Haida 13.114


Monacum 13.115


Almus 13.115


Gela 13.115


Galati 13.115

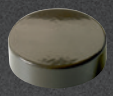
Gela a Galati 13.115

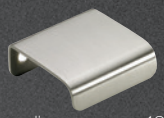
Empoli 13.116


Aboa 13.116

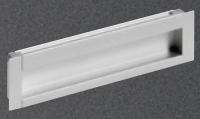
Nidum 13.116

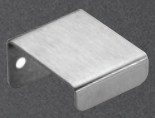
Narni 13.116


Touch - in 13.117


Touch - in 13.117

Fém fogantyúk és bútorgombok



Tonk [zamac]



13.42 o.

nikkel csiszolt	matt fekete	csiszolt arany	furattávolság C (mm)	L hossz (mm)
489337	**489336**	**489338**	160	135
489340	**489339**	**489341**	320	167

Scoop [zamac]



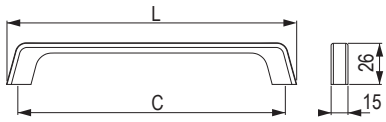

arany matt	matt réz	furattávolság C (mm)	L hossz (mm)
351843	**351845**	160	180
351844	**351846**	320	340

Scala [Alu]



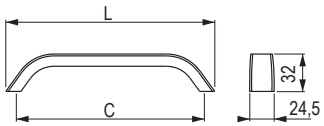

barna matt	eloxált alumínium	nemesacél imitáció	csiszolt fekete	furattávolság C (mm)	L hossz (mm)
×	**227248**	**227239**	×	128	147
261978	**227249**	**227240**	**378651**	160	179
261979	**227250**	**227242**	**378652**	192	211
261980	**227251**	**227243**	**378653**	224	243
261981	**227252**	**227244**	**378654**	320	339
×	**227253**	**227245**	**378655**	448	467
×	**227254**	**227246**	**378656**	544	563
×	**227255**	**227247**	**378657**	640	659

fém fogantyúk és bútorgombok

TULIP

Wake [zamac]

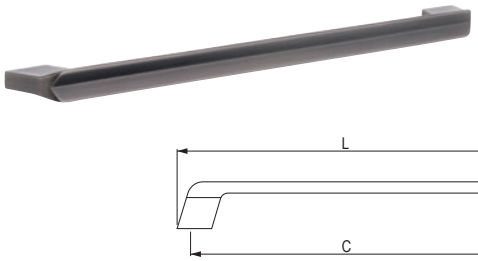

sötét nikkel csiszolt	furattávolság C (mm)	L hossz (mm)
401562	160	180
401563	320	340

Marca [Alu]

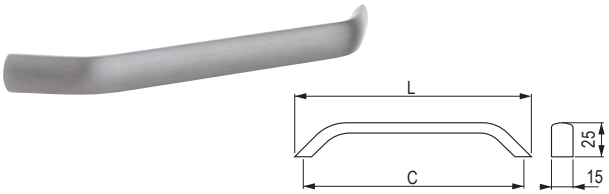

nemesacél imitáció	furattávolság C (mm)	L hossz (mm)
225008	160	197
225009	192	229
225010	224	261
225011	320	357
225012	448	485

Asama [Zn]



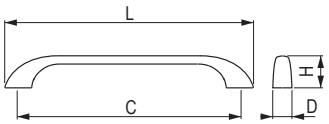

króm matt	nikkel csiszolt	matt nikkel	furattávolság C (mm)	L hossz (mm)	D szélesség (mm)	H magasság (mm)
157231	**157234**	**157228**	160	204	17	26
157232	**157235**	**157229**	192	245	18	29

Umberto [zamac]



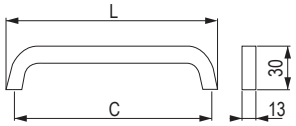

króm fényes	nemesacél imitáció	furattávolság C (mm)	L hossz (mm)
192365	**192369**	192	214
192366	**192370**	256	278
192367	**192371**	320	345
192368	**192372**	448	470

Cub [Zn]



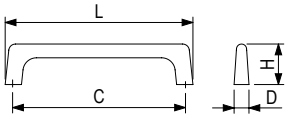

matt fekete	nikkel csiszolt	pezsgő-arany	furattávolság C (mm)	L hossz (mm)	D szélesség (mm)	H magasság (mm)
494759	**494758**	**494760**	128	139	11	30
494762	**494761**	**494763**	192	203	11,8	31,3
494765	**494764**	**494766**	320	335	13,7	31,8

Bari [zamac]



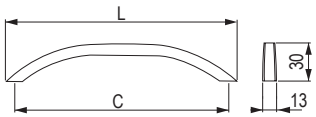

fényes króm/ nemesacél imitáció	fényes króm/ csiszolt króm	fényes króm/ fehér matt	furattávol-ság C (mm)	L hossz (mm)
192330	**192336**	**192333**	192	205
192331	**192337**	**192334**	320	334
192332	**192338**	**192335**	480	494

Muta [Alu]



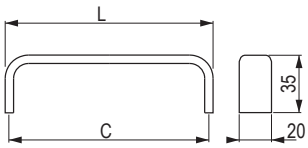

eloxált alumínium	nemesacél imitáció	furattávolság C (mm)	L hossz (mm)
36821	**36829**	128	136
36822	**36830**	160	168
36823	**36831**	192	200
36824	**36832**	224	232
36825	**36833**	320	328
36826	**36834**	448	456

Oga [Zn]



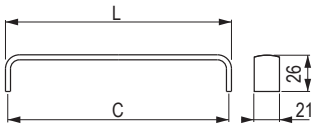

króm matt	nikkel csiszolt	furattávolság C (mm)	L hossz (mm)
157203	**157199**	96	102
157204	**157200**	128	134
157205	**157201**	160	166
157206	**157202**	192	198

Recife [zamac]



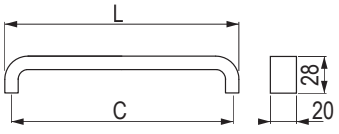

nemesacél imitáció	furattávolság C (mm)	L hossz (mm)
157638	128	137
157639	192	201
157640	224	233
157641	256	265
157642	320	329
157643	448	457

fém fogantyúk és bútorgombok

TULIP

Peca [Zn]

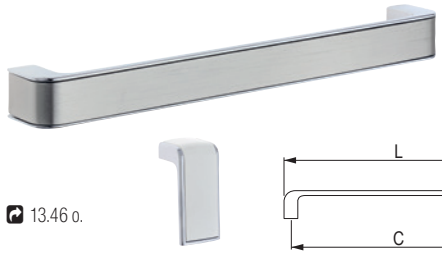

fényes króm/ nemesacél imitáció	fényes króm/ fehér matt	furattávolság C (mm)	L hossz (mm)
225070	**227260**	128	142
225071	**227261**	192	206
225072	**225066**	256	270

Enuca [Zn]

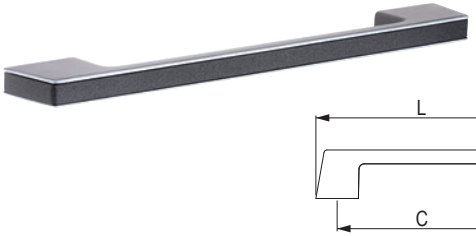

antracit/ fényes króm	furattávolság C (mm)	L hossz (mm)
284096	128	143
284097	160	190
284098	224	254
284099	320	352

Beatrice [zamac]

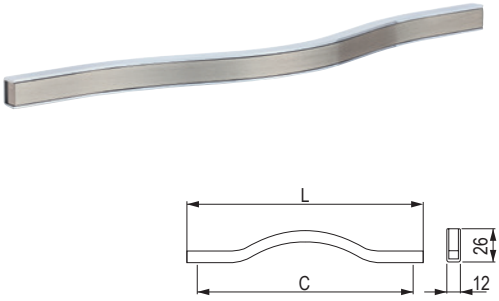

fényes króm/ nemesacél imitáció	fényes króm/ csiszolt króm	furattávolság C (mm)	L hossz (mm)
192351	**192353**	224	236
192352	**192354**	320	332

Mount [Zn]

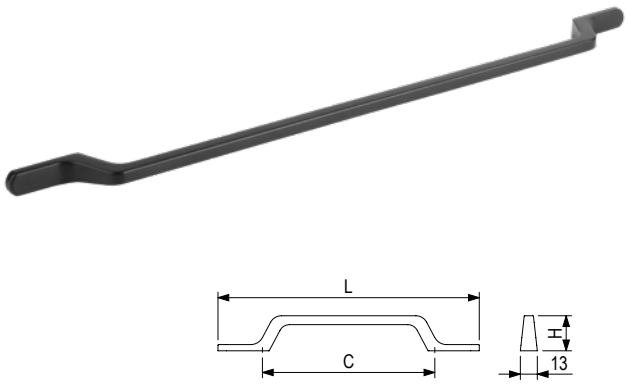

nikkel csiszolt	matt fekete	fehér matt	furattávol-ság C (mm)	L hossz (mm)	H magas-ság (mm)
494749	**494750**	**494751**	128	194	26
494752	**494753**	**494754**	192	258	27,2
494746	**494747**	**494748**	224	290	27,2

Foka [zamac]

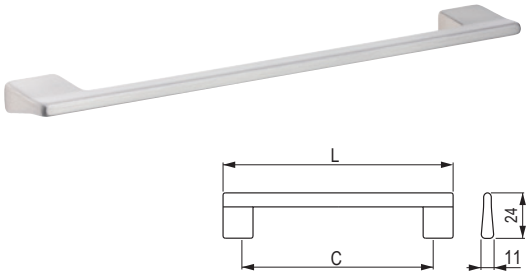

króm matt	nemesacél imitáció	furattávolság C (mm)	L hossz (mm)
77954	**77955**	160	189
77956	×	320	349

Romina [Alu]

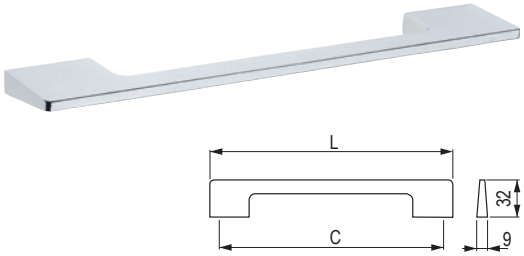

króm fényes	nemesacél imitáció	furattávolság C (mm)	L hossz (mm)
202984	**202989**	192	212
202986	**202990**	256	276
202987	**202991**	320	340

Verona [Alu]

fényes króm/ nemesacél imitáció	furattávolság C (mm)	L hossz (mm)
195117	128	139
195120	160	171
195123	192	203
195126	224	235
195129	320	331
195132	448	459

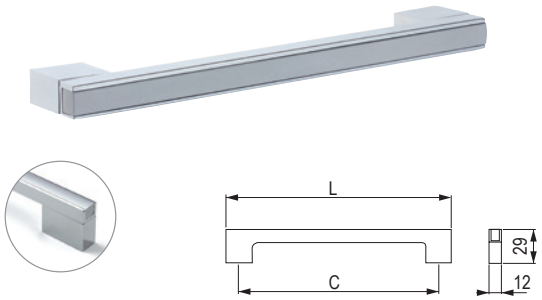

fém fogantyúk és bútorgombok

TULIP

Resina [zamac]



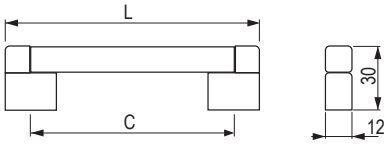

matt fekete	furattávolság C (mm)	L hossz (mm)
500450	128	152
500451	160	184
500452	192	216
500453	224	248
500454	256	280
500455	320	344
500456	384	408
500457	448	472
500458	480	504
500459	672	696
500460	736	760
500461	832	856
399520	960	984
500462	1056	1080
399522	1184	1208

Marina [Stainless steel]



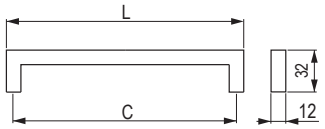

csiszolt nemesacél	matt fekete	furattávolság C (mm)	L hossz (mm)
203829	**494687**	128	138
203822	**494680**	160	170
203823	**494681**	192	202
203824	**494682**	224	234
203825	**494683**	320	330
203826	**494684**	480	490
203827	**494685**	640	650
203828	**494686**	736	746

Iris [Alu]



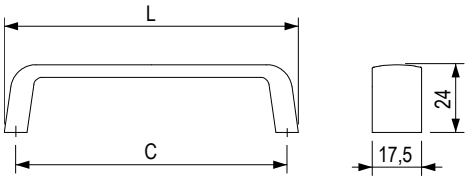

nikkel csiszolt	furattávolság C (mm)	L hossz (mm)
308974	96	104
308975	128	136
308976	160	168
308977	192	200

Nakana [Alu]



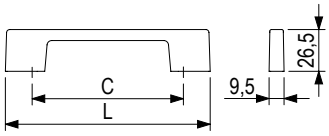

fehér fényes	fekete fényes	matt fekete	króm matt	nikkel csiszolt	króm fényes	furattávolság C (mm)	L hossz (mm)
502023	**502029**	**502035**	**502041**	**502047**	**502053**	96	129
502024	**502030**	**502036**	**502042**	**502048**	**502054**	128	161
502025	**502031**	**502037**	**502043**	**502049**	**502055**	160	193
502026	**502032**	**502038**	**502044**	**502050**	**502056**	192	225
502027	**502033**	**502039**	**502045**	**502051**	**502057**	256	289
502028	**502034**	**502040**	**502046**	**502052**	**502058**	320	353

Luca [zamac]



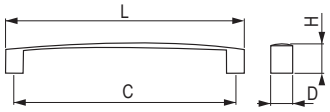

króm matt	nemesacél imitáció	óarany	furattávolság C (mm)	L hossz (mm)	D szélesség (mm)	H magasság (mm)
224941	**224945**	**359879**	128	141	21	22
224942	**224946**	**359881**	160	172	21,5	23
224943	**224947**	**359882**	224	235	21,5	23

fém fogantyúk és bútorgombok

TULIP

Ulica [zamac]



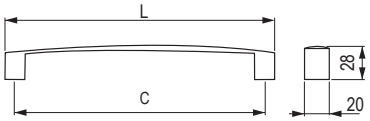

matt nikkel	nikkel csiszolt	króm fényes	nemesacél imitáció	króm matt	furattávolság C (mm)	L hossz (mm)
303323	**355912**	**303317**	**289690**	**289696**	128	146
303324	**355913**	**303318**	**289691**	**289697**	160	178
303325	**355914**	**303319**	**289692**	**289698**	192	210
303326	**355915**	**303320**	**289693**	**289699**	256	274
303327	**355916**	**303321**	**289694**	**289700**	320	338
303328	**355917**	**303322**	**289695**	**289701**	416	434

Rocata [Alu]





Rocata fogas
(13.90 o.)

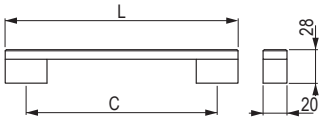

matt fekete	furattávolság C (mm)	L hossz (mm)
284104	160	203
284105	224	267
284106	320	363
284107	480	523

Lacata [Alu]



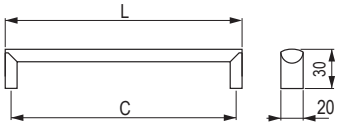

nemesacél imitáció	eloxált alumínium	furattávolság C (mm)	L hossz (mm)
227223	**227230**	128	138
227224	**227231**	160	170
227225	**227232**	224	234
227226	**227233**	320	330
227227	**227234**	448	458

Kofu [zamac]



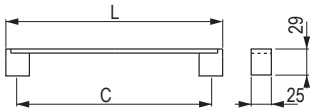

króm matt/eloxált alumínium	nikkel csiszolt	furattávolság C (mm)	L hossz (mm)
37850	**37860**	128	170
37851	**37861**	160	202
37852	**37862**	192	234
37853	**37863**	256	298
37854	**37864**	320	362
37855	**37865**	384	426

Bench [Zn]



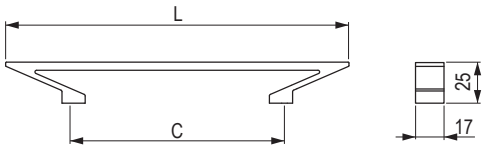

pezsgő arany	matt fekete	furattávolság C (mm)	L hossz (mm)
401564	**401566**	64	141
401565	**401567**	128	205

Sosa [Zn]



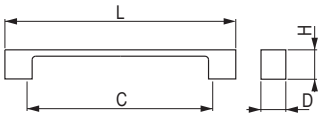

króm matt	nikkel csiszolt	matt fekete	furattávolság C (mm)	L hossz (mm)	D szélesség (mm)	H magasság (mm)
37031	**37032**	**465322**	160	190	20	24
37033	**37034**	**465323**	192	225	25	26

Towada [Zn]



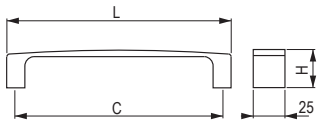

nikkel csiszolt	króm matt	furattávolság C (mm)	L hossz (mm)	H magasság (mm)
157193	**157196**	128	143	32
157194	**157197**	160	175	32
157195	**157198**	224	239	33

fém fogantyúk és bútorgombok

TULIP

Menusa [Alu]



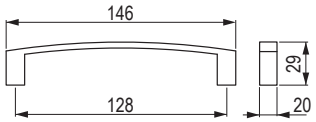



eloxált alumínium
35971

Acara [Alu]



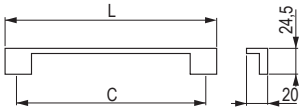



nemesacél imitáció	furattávolság C (mm)	L hossz (mm)
227217	160	168
227218	224	232
227219	320	328
227220	448	456

Omono [Zn]



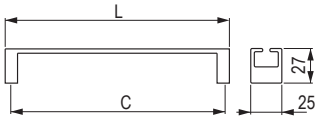





króm fényes	nikkel csiszolt	furattávolság C (mm)	L hossz (mm)
157187	**157188**	128	137
157185	**157186**	160	169

Bastone [zamac]



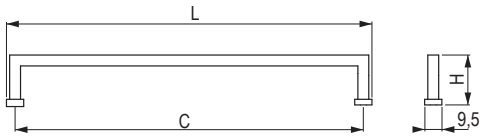





króm fényes	matt fekete	furattávolság C (mm)	L hossz (mm)	H magasság (mm)
402388	**402389**	128	138	34
402391	**402392**	160	170	34
402453	**402393**	192	201,5	34
402394	**402395**	320	330	28

Davide [zamac]



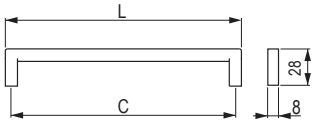

nikkel csiszolt	króm matt	furattávolság C (mm)	L hossz (mm)
343940	**343951**	96	104
343941	**343952**	128	136
343942	**343953**	160	168
343943	**343954**	192	200
343944	**343955**	224	232
343945	**343957**	320	328
343946	**343958**	448	456

Kira [Alu]



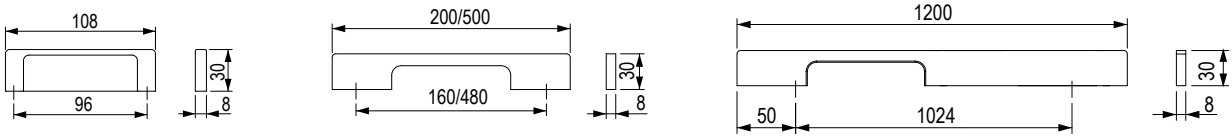

nemesacél imitáció	matt fekete	furattávolság C (mm)
494416	**494415**	96
494418	**494417**	160
494420	**494419**	480
494422	**494421**	1024

fém fogantyúk és bútorgombok

TULIP

Penka [zamac]



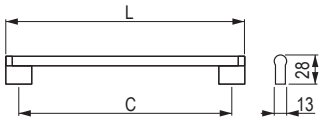

nikkel csiszolt	furattávolság C (mm)	L hossz (mm)
157250	128	136
157251	160	168
157252	192	200
157253	224	232
157254	256	264
157255	320	328
157256	448	456
157257	560	568

Porta [Alu]



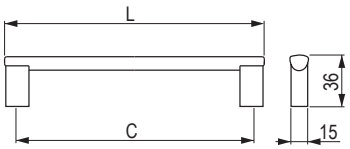

eloxált alumínium	nikkel csiszolt	nemesacél imitáció	króm fényes	matt fekete	furattávolság C (mm)	L hossz (mm)
371989	**37909**	**179439**	**157786**	**465922**	96	108
371990	**37880**	**37980**	**157787**	**465923**	128	140
371991	**37881**	**37981**	**157788**	**465924**	160	172
371992	**37882**	**37982**	**157789**	**465925**	192	204
371993	**37883**	**37983**	**157790**	**465927**	224	236
371994	**37884**	**37984**	**157791**	**465928**	256	268
371995	**37885**	**37985**	**157792**	**465929**	288	300
371996	**37886**	**37986**	**157793**	**465930**	320	332
371997	**37887**	**37987**	**157794**	**465938**	384	396
371998	**37888**	**179441**	**157795**	**465937**	432	444
371999	**37889**	**37989**	**157796**	**465931**	448	460
372000	**37890**	**37990**	**157797**	**465932**	480	492
372001	**37891**	**37991**	**157798**	**465933**	544	556
389791	**37893**	**37993**	**157800**	**465934**	672	684
389789	**37894**	**37994**	**157801**	**465935**	736	748
389788	**37895**	**37995**	**157802**	**465936**	768	780

Hrazda [Fe/Alu]



13.45 o.

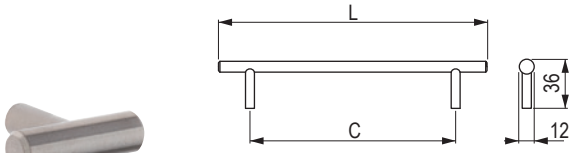

matt nikkel	króm matt	króm fényes	nikkel csiszolt	eloxált alumínium	nemesacél imitáció	matt fekete	furattávolság C (mm)	L hossz (mm)
35941	**35942**	**35943**	**35947**	**202798**	**10640**	**494607**	96	136
35921	**35922**	**35923**	**35927**	**202799**	**10641**	**494608**	128	168
35661	**35662**	**35663**	**35667**	**202800**	**10642**	**494609**	160	200
36731	**36732**	**36733**	**36737**	**202801**	**10643**	**494610**	192	232
35931	**35932**	**35933**	**35937**	**202802**	**10644**	**494611**	224	264
36741	**36742**	**36743**	**36747**	**202803**	**10645**	**494612**	288	328
35651	**35652**	**35653**	**35657**	**202804**	**10646**	**494613**	320	360
35951	**35952**	**35953**	**35957**	**202805**	**10648**	**494614**	448	488
35641	**35642**	**35643**	**35647**	**202806**	×	**494615**	544	584
36751	**36752**	**36753**	**36757**	**202807**	**10652**	**494616**	672	712

Mella [Alu]



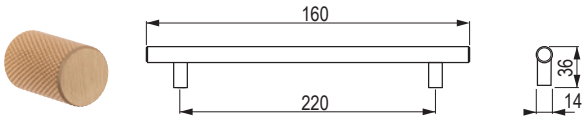

13.44 o.

matt fekete	arany matt
396164	**396165**

Envel [zamac]



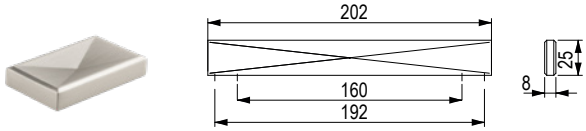

13.42 o.

nikkel csiszolt	matt fekete	csiszolt sötét arany
482575	**482574**	**482573**

fém fogantyúk és bútorgombok

TULIP

Wakano [Alu]



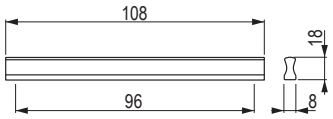

eloxált alumínium	matt fekete
36333	**494694**

Hytech [Alu]



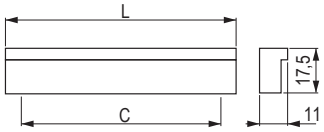

eloxált alumínium	furattávolság C (mm)	L hossz (mm)
190523	64	90
359390	96	120
359392	128	150

Jakoto [Alu]



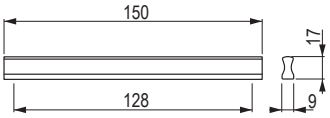

nemesacél imitáció	króm matt	eloxált alumínium
361877	**37051**	**37053**

Likano [Alu]



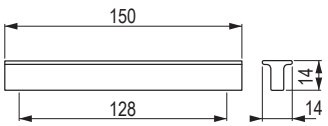

eloxált alumínium
36332

Zuzana [zamac]



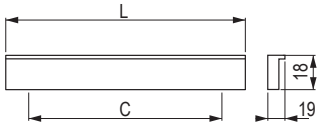

eloxált alumínium	furattávolság C (mm)	L hossz (mm)
35900	32	44
35898	128	140

Isola [Alu]



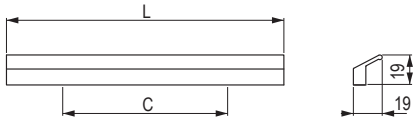

króm fényes	nemesacél imitáció	eloxált alumínium	furattávolság C (mm)	L hossz (mm)
227293	**227297**	**227301**	96	116
227294	**227298**	**227302**	160	180
227295	**227299**	**227303**	224	244

Grenda [Alu]



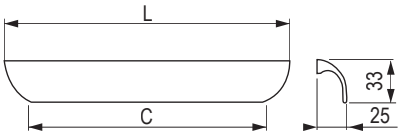

nemesacél imitáció	csiszolt fekete	furattávolság C (mm)	L hossz (mm)
206141	**392708**	64	114
206142	**392710**	128	178
206146	**392714**	320	370

Acri [zamac]



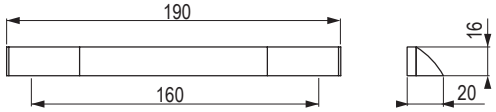

nikkel csiszolt	fekete matt	sötét nikkel fényes	arany matt	fehér matt
398580	**398581**	**398582**	**398583**	**398584**

Linea [Alu]



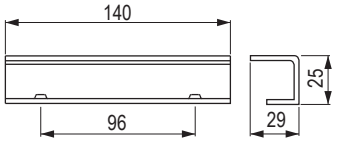

ófekete
204085

Halti [zamac]



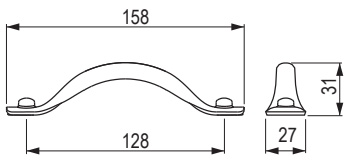

ófekete	ócink	óréz
351829	**351831**	**351832**

Kentucky [zamac]



13.46 o.

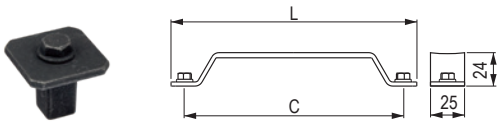

ófekete	ócink	furattávolság C (mm)	L hossz (mm)
202844	**202846**	160	180
202831	**202843**	192	212

Derby [zamac]



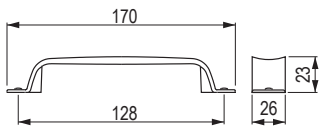

ófekete	ócink
202825	**202827**

fém fogantyúk és bútorgombok

TULIP

Sulky [zamac]



ófekete	ócink
202828	**202830**

Bones [zamac]

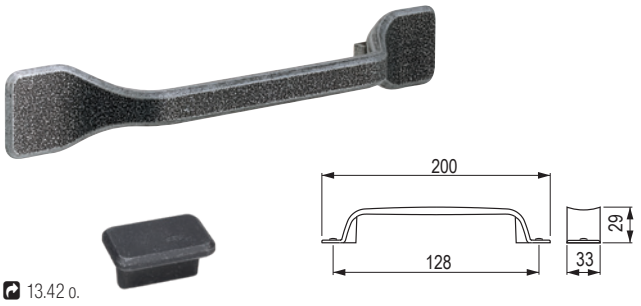

13.42 o.

ófekete
351837

Andrea [Zn]

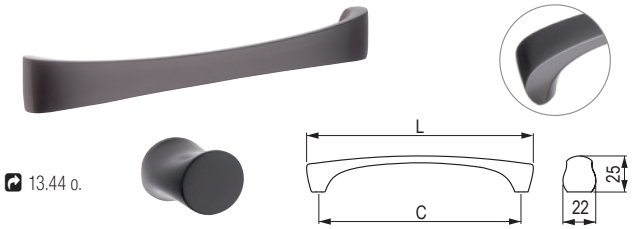

13.44 o.

sötét nikkel matt	furattávolság C (mm)	L hossz (mm)
351947	96	110
351948	128	142
351949	160	174

Kink [zamac]

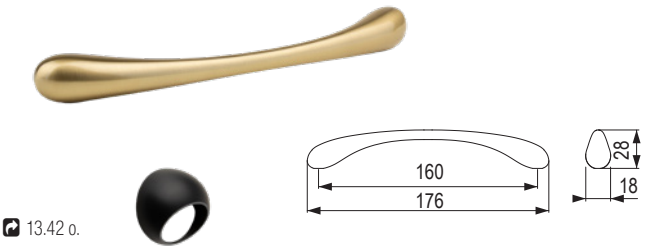

13.42 o.

matt fekete	nikkel csiszolt	csiszolt sötét arany
482583	**482585**	**482584**

Ida [Fe]



matt nikkel	króm fényes	nikkel csiszolt	arany matt	matt fekete	furattávolság C (mm)	L hossz (mm)
35341	**157542**	**157543**	**494659**	**494625**	96	112
157544	**157545**	**157546**	**494660**	**494626**	128	146
231423	**231424**	**231422**	**494661**	**494627**	160	170

Besina [zamac]

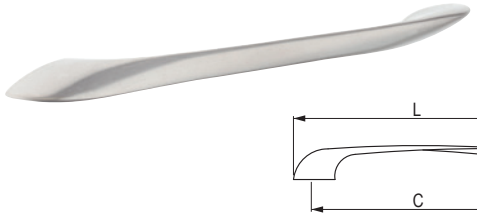

matt nikkel	furattávolság C (mm)	L hossz (mm)
35471	96	121
35481	128	157
35491	160	190

Nomina [zamac]

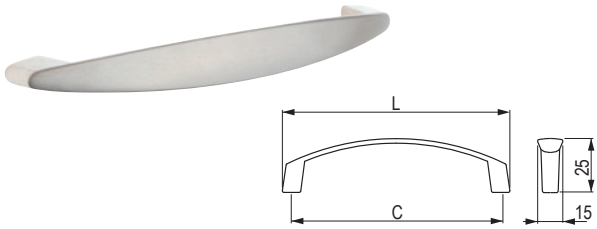

króm matt	matt nikkel	furattávolság C (mm)	L hossz (mm)
157534	**157535**	96	108
35232	**35231**	128	140

Iluna [zamac]

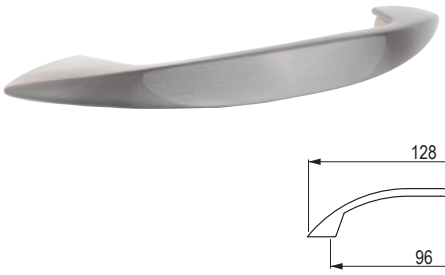

króm matt	nikkel csiszolt	matt nikkel
157527	**157528**	**35301**

Peneta [zamac]

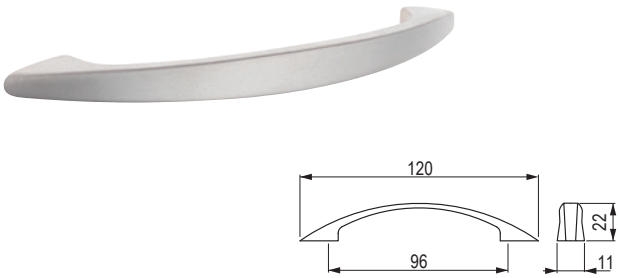

matt nikkel
289686

Ruona [zamac]



matt nikkel	króm matt	króm fényes	matt fekete	furattávolság C (mm)	L hossz (mm)	D szélesség (mm)
35451	**35452**	**35453**	**35455**	96	132	15
35461	**35462**	**35463**	×	128	164	16

fém fogantyúk és bútorgombok

TULIP

Piombina [zamac]



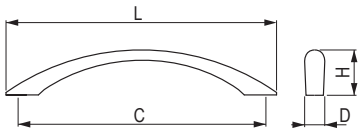

nikkel matt	króm matt	króm fényes	arany fényes	fekete matt	nikkel csiszolt	óréz sötét	furattávolság C (mm)	L hossz (mm)	D szélesség (mm)	H magasság (mm)
35251	**35252**	**35253**	**35254**	**35255**	**157520**	**226980**	96	127	12	24
35241	**35242**	×	×	**35245**	**157521**	×	128	164	14	28

Beta [Fe]



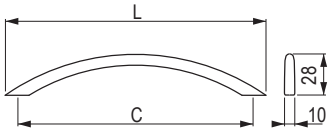

matt nikkel	króm matt	króm fényes	fényes arany	matt fekete	fehér fényes	nikkel csiszolt	furattávolság C (mm)	L hossz (mm)
35011	**35012**	**35013**	**35014**	**35015**	**35019**	**35017**	96	110
35021	**35022**	**35023**	×	**35025**	**157522**	**157523**	128	160

Anita [zamac]



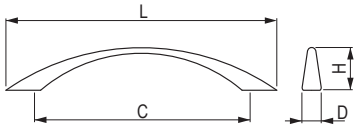

nikkel matt	króm matt	fényes króm	arany fényes	fekete matt	fehér fényes	fényes sötét nikkel	nikkel csiszolt	óréz sötét	furattávol-ság C (mm)	L hossz (mm)	D széles-ség (mm)	H magas-ság (mm)
35071	**35072**	**35073**	×	**35075**		×	×	×	64	81	9	23
35081	**35082**	**35083**	**35084**	**35085**	**35089**	**35088**	**157525**	**226985**	96	115	10	28
35091	**35092**	**35093**	**35094**	**35095**	×	**35098**	**157526**	**226987**	128	164	11	28

Uroso [zamac]



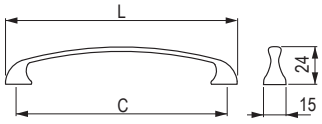

matt nikkel	króm matt	króm fényes	arany matt	matt fekete	fehér fényes	furattávolság C (mm)	L hossz (mm)
35631	**35632**	**35633**	**494594**	**494593**	**494604**	96	112
35141	**35142**	×	**494603**	**494602**	**494605**	128	146

Sakita [zamac]



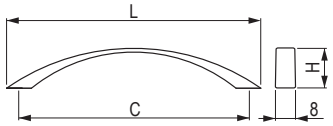

nikkel csiszolt	matt nikkel	furattávolság C (mm)	L hossz (mm)	H magasság (mm)
157556	**157554**	96	116	25
157723	**157721**	128	150	31

Fiona [zamac]



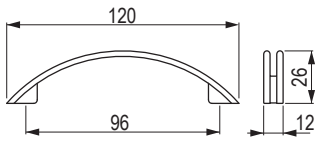

matt nikkel	króm matt	króm fényes
35041	**35042**	**35043**

Unesa [zamac]



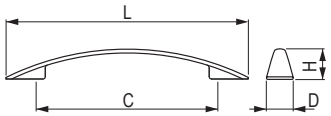

króm matt	nikkel csiszolt	furattávol-ság C (mm)	L hossz (mm)	D szélesség (mm)	H magas-ság (mm)
157529	**157530**	96	141	16	23
35412	**157531**	128	186	21	24
157532	**157533**	160	216	21	24

Luda [zamac]



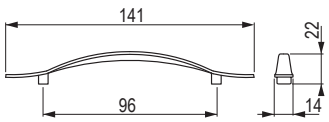

króm fényes	szatén nikkel
289667	**289668**

fém fogantyúk és bútorgombok

TULIP

Palin [zamac]

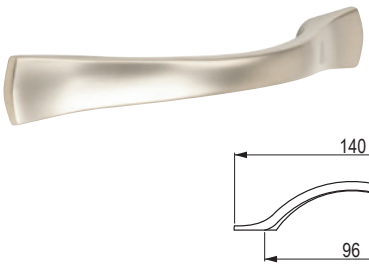

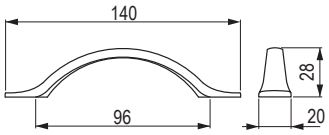

szatén nikkel
35561

Vali [Zn]

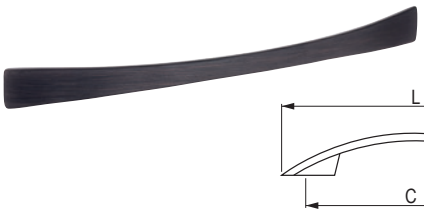

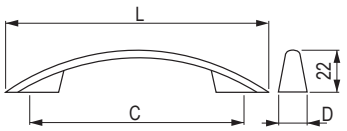

óréz sötét	ócink csiszolt	furattávolság C (mm)	L hossz (mm)	D szélesség (mm)
226960	**226963**	96	140	15
226961	**226964**	128	174	16
226962	×	160	206	16

Sema [Alu]



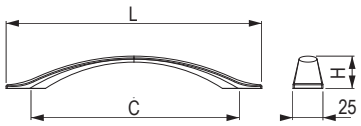

csiszolt sötét nikkel	furattávolság C (mm)	L hossz (mm)	H magasság (mm)
284053	128	181	27
284054	160	214	27
284055	256	309	29
284056	320	374	29

Vereca [Alu]



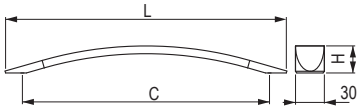

nemesacél imitáció	furattávolság C (mm)	L hossz (mm)	H magasság (mm)
284100	160	190	28
284101	224	266	28
284102	320	356	32,6

Malada [zamac]



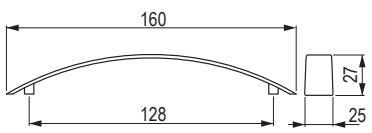

króm matt	nikkel csiszolt
35832	**35837**

Dora [Zn]



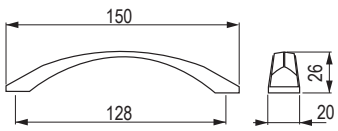

ócink csiszolt	óréz sötét
226968	**226970**

Selena [zamac]



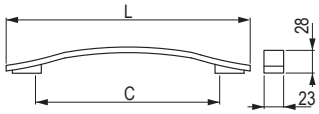

króm matt	nemesacél imitáció	furattávolság C (mm)	L hossz (mm)
77942	**77943**	160	216
×	**77945**	256	341

Kewina [zamac]



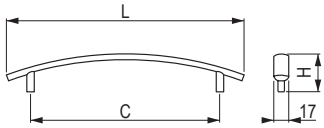

matt nikkel	króm matt	króm fényes	furattávol-ság C (mm)	L hossz (mm)	H magas-ság (mm)
35161	**35162**	**35163**	96	124	25
35151	**35152**	**35153**	128	156	27

Pelena [Zn]



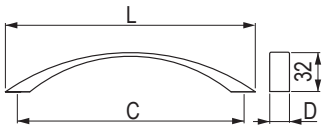

króm matt	nikkel csiszolt	furattávolság C (mm)	L hossz (mm)	D szélesség (mm)
157833	**157825**	128	140	19
157834	**157826**	160	174	20
37742	**37741**	192	228	20
157835	**157827**	224	257	20

Geneda [zamac]



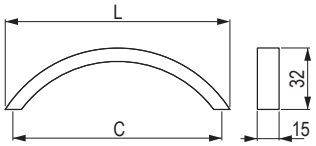

króm matt	nikkel csiszolt	furattávolság C (mm)	L hossz (mm)
35112	**157537**	96	108
157539	**157540**	128	140

fém fogantyúk és bútorgombok

TULIP

Ruota [zamac]



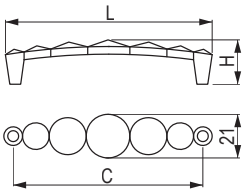

króm fényes	furattávolság C (mm)	L hossz (mm)	H magasság (mm)
US008	32	48	26
US007	96	114	30
US006	128	145	30

Enza [zamac]



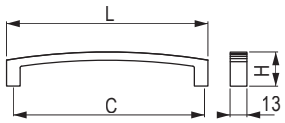

króm fényes	furattávolság C (mm)	L hossz (mm)	H magasság (mm)
US004	96	107	22
US001	128	140	25

Kutta [zamac]



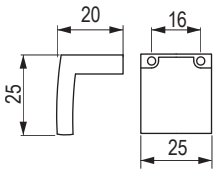

króm fényes

US005

Kutta [zamac]



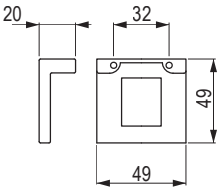

króm fényes

US002

Ruota [zamac]



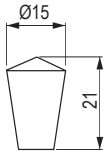

króm fényes

US011

Enza [zamac]

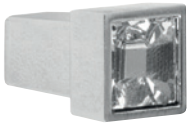

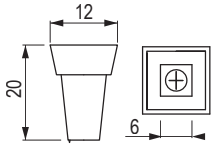

króm fényes

US003

Blink [zamac]



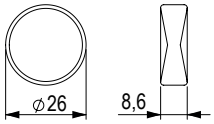

matt fekete	nikkel csiszolt	csiszolt sötét arany
482576	**482578**	**482577**

Envel [zamac]



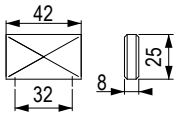

nikkel csiszolt	matt fekete	csiszolt sötét arany
482572	**482567**	**482570**

Tonk [Zn]



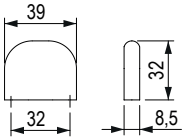

nikkel csiszolt	matt fekete	csiszolt arany
489334	**489333**	**489335**

Kink [zamac]



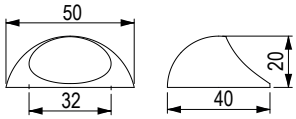

matt fekete	nikkel csiszolt	csiszolt sötét arany
482579	**482582**	**482581**

Bones [zamac]



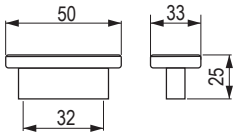



ófekete

351840

Bella [zamac]



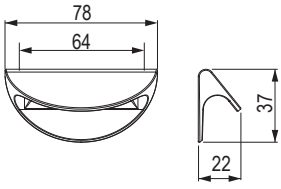



arany matt

396163

fém fogantyúk és bútorgombok

TULIP

Conic [Alu]



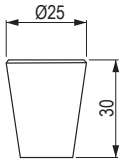

matt fekete	barna matt	eloxált alumínium	arany matt
401555	**401556**	**401557**	**401558**

Iroko [Zn]



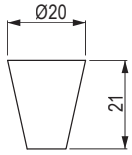

króm matt	nikkel csiszolt
37251	**37252**

Koby [Alu]

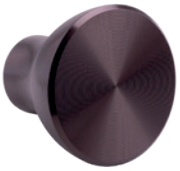

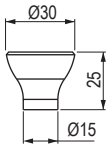

matt fekete	barna matt	eloxált alumínium
401559	**401560**	**401561**

Galka [zamac]



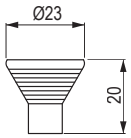

króm fényes	króm matt
289671	**289672**

Ruza [Zn]



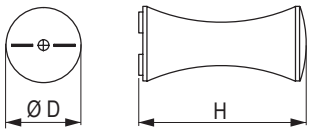

matt nikkel	króm matt	króm fényes	nikkel csiszolt	matt fekete	D szélesség (mm)	H magasság (mm)
157289	**157290**	**157292**	**157291**	**157293**	16	27
157294	**157295**	**157297**	**157296**	**157299**	21	35

fém fogantyúk és bútorgombok

Ota [Fe]



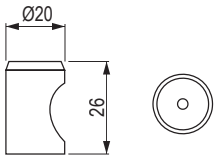



csiszolt nemesacél

202884

Andrea [zamac]



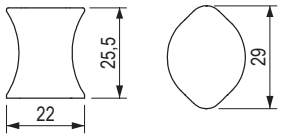



sötét nikkel matt

351946

Mella [Alu]



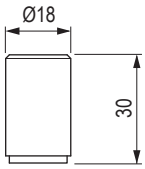

matt fekete	arany matt
396166	**396167**

Ukuda [Fe]



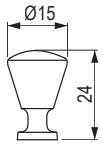

króm matt	króm fényes	csiszolt nikkel
157306	**157308**	**157307**

Tomic [zamac]



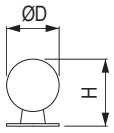

matt nikkel	króm matt	króm fényes	fényes arany	D szélesség (mm)	H magasság (mm)
35261	**35262**	**35263**	×	18	23
35271	**35272**	**35273**	**35274**	25	32

fém fogantyúk és bútorgombok

TULIP

Jota [zamac]



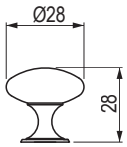

fehér fényes	matt nikkel	króm matt	króm fényes	fényes arany	arany matt	matt fekete	nikkel csiszolt
401575	**35001**	**35002**	**35003**	**35004**	**494606**	**35005**	**35007**

Evan [zamac]



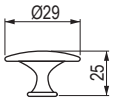

matt fekete	matt nikkel	króm matt	króm fényes	fekete fényes
401570	**401571**	**401572**	**401573**	**401574**

Marusa [zamac]



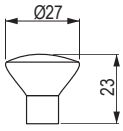

matt nikkel	króm matt	króm fényes
35171	**35172**	**35173**

Ruda [zamac]



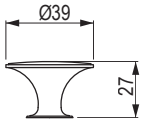

króm matt
35892

Hrazda [Fe/Alu]



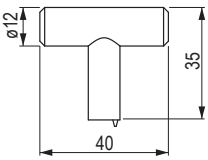

matt nikkel	króm matt	króm fényes	nikkel csiszolt	eloxált alumínium
402377	**402378**	**402379**	**402380**	**402381**

fém fogantyúk és bútorgombok

Peca [Zn]



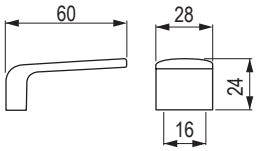

fényes króm/ nemesacél imitáció	fényes króm/ fehér matt
246019	**246011**

Nodie [Alu]

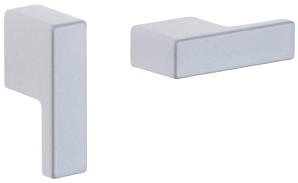

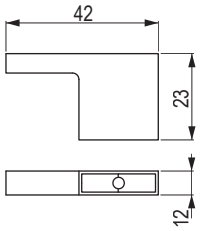

króm matt
77916

Frame [zamac]



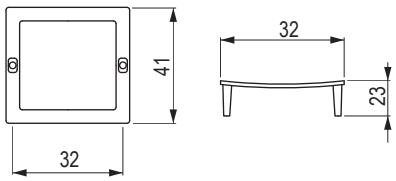

nemesacél imitáció	matt fekete
42096	**396168**

Tinto [zamac]



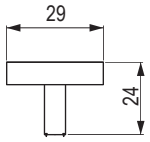

króm matt	króm fényes
36313	**36314**

Prisma [Alu]



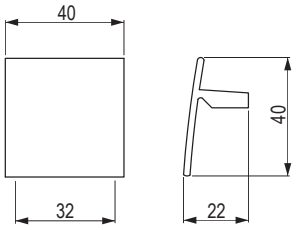

króm matt	nemesacél imitáció
42016	**42017**

Kentucky [zamac]



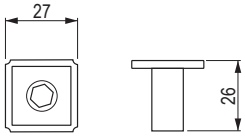

ófekete	ócink
351834	**351836**

Rusztikus és porcelán fogantyúk és bútorgombok



TULIP

rusztikus és porcelán fogantyúk és bútorgombok

Menfi [zamac]



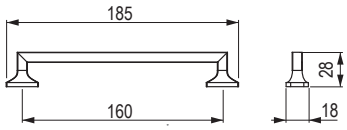

matt fekete

400314

Menfi [zamac]



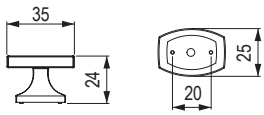

matt fekete

400316

Tomo [Zn]



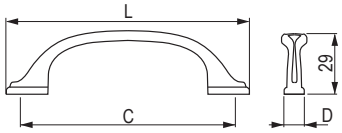

ócink csiszolt	óréz sötét	furattávolság C (mm)	L hossz (mm)	szélesség D (mm)
226919	**226920**	96	132	14
226921	**226922**	160	204	16

Tomo [Zn]



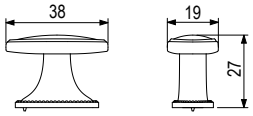

ócink csiszolt	óréz sötét
226917	**226918**

Victoria [zamac]



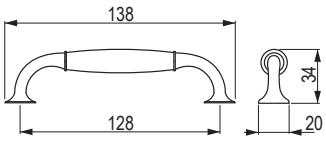

ófekete	óbronz
42103	**157685**

Victoria [zamac]



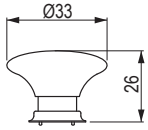

ófekete	óbronz
42104	**157684**

rusztikus és porcelán fogantyúk és bútorgombok

TULIP

Virella L [Fe]

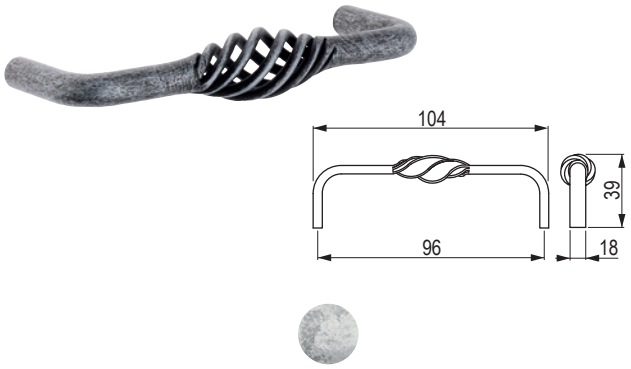

ócink
157281

Virella S [Fe]



ócink
157279

Turia [Zn]

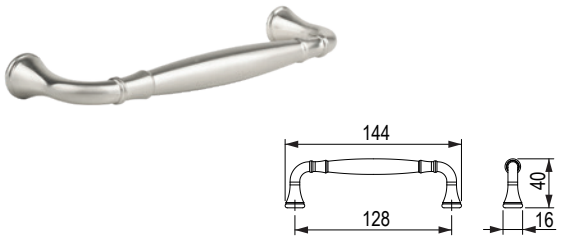

nikkel csiszolt	matt fekete	óarany
494695	**494709**	**494710**

Turia [Zn]



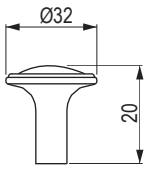

matt nikkel	króm matt	nikkel csiszolt	króm fényes	matt fekete	óarany
157300	**157301**	**157302**	**157303**	**494679**	**157304**

TULIP

rusztikus és porcelán fogantyúk és bútorgombok

Locarno [zamac]

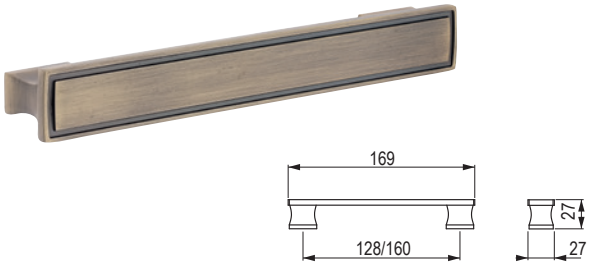

óarany	ócink csiszolt
284322	**284323**

Locarno [zamac]

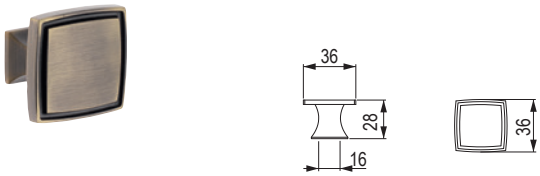

óarany	ócink csiszolt
284319	**284320**

Rustik [zamac]

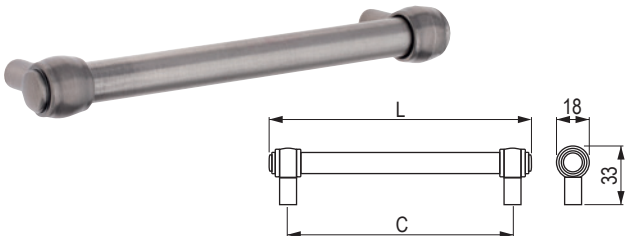

óarany	ócink csiszolt	furattávolság C (mm)	L hossz (mm)
296149	**296156**	128	149
296150	**296157**	160	181
296151	**296158**	192	213
296152	**296159**	224	245
296154	**296161**	320	341

Rustik [zamac]

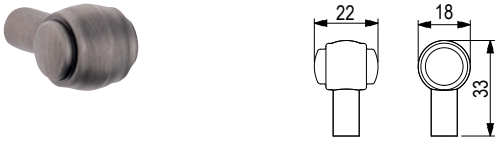

óarany	ócink csiszolt
296164	**296165**

Country [zamac]

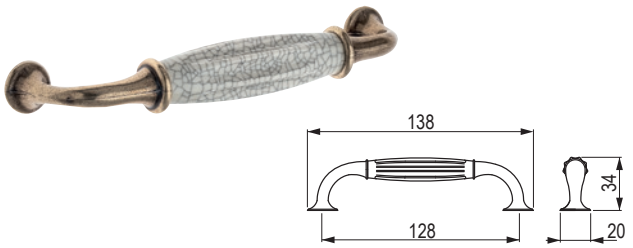

óarany / bézs porcelán	óbronz / bézs porcelán	ófekete / bézs porcelán
157681	**42100**	**157678**

Country [zamac]



óbronz/ bézs porcelán	ófekete / bézs porcelán	óarany / bézs porcelán
42102	**157676**	**157679**

rusztikus és porcelán fogantyúk és bútorgombok

TULIP

Gipa [zamac]

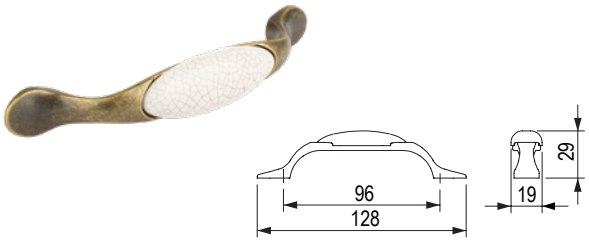

óarany/fehér porcelán	óarany/repedezett porcelán
309009	**309010**

Gipa [zamac]

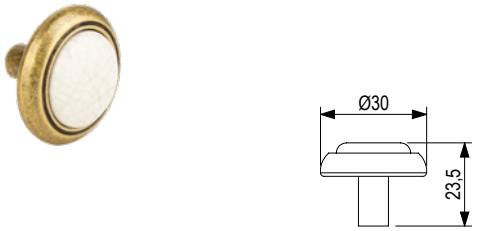

óarany/fehér porcelán	óarany/repedezett porcelán
309013	**309012**

Sara [zamac]

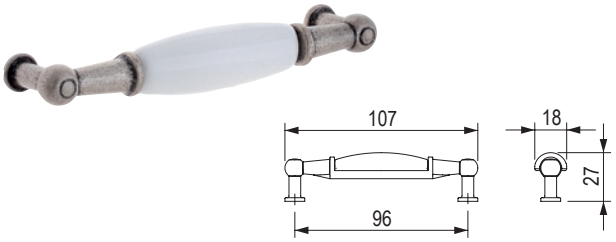

ócink / fehér porcelán	óarany/ fehér porcelán	óarany/ repedezett porcelán
288823	**309006**	**309007**

Sara [zamac]



ócink / fehér porcelán	óarany/ bézs porcelán
288820	**288821**

Margarita [zamac]



ócink / porcelán / motívum	óarany / porcelán/motívum	ócink / fehér porcelán	óarany / bézs porcelán	barna / porcelán/motívum	furattávolság C (mm)	L hossz (mm)	D szélesség (mm)
288805	**288808**	**288806**	**288807**	**288809**	96	127	25
288800	**288803**	**288801**	**288802**	**288804**	128	159	26

TULIP

rusztikus és porcelán fogantyúk és bútorgombok

Margarita [zamac]



ócink / porcelán / motívum	ócink / fehér porcelán	ócink / fehér porcelán	óarany / bézs porcelán	barna / porcelán / motívum
288810	**288813**	**288811**	**288812**	**288814**

Vintage [zamac]



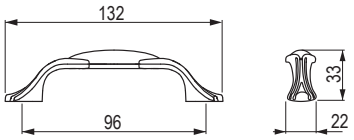

óarany / porcelán / motívum
360611

Vintage [zamac]



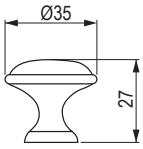

óarany/ porcelán / motívum
360609

Serena [zamac]

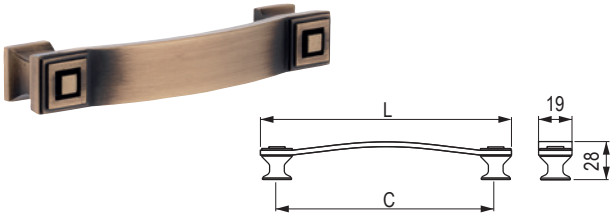

óarany	furattávolság C (mm)	L hossz (mm)
157282	96	115
157283	128	147
157284	160	180

Serena [zamac]



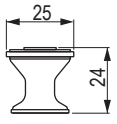

óarany
157285

rusztikus és porcelán fogantyúk és bútorgombok

TULIP

Uliko [zamac]

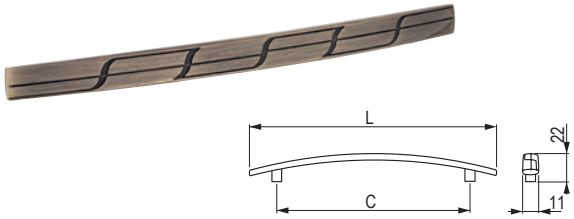

óarany	furattávolság C (mm)	L hossz (mm)
157265	96	141
157266	128	173

Loka [zamac]



matt fekete	nikkel csiszolt	arany matt
494175	**409056**	**494174**

Shell [zamac]



ófekete	ócink
202872	**202874**

Cona [zamac]

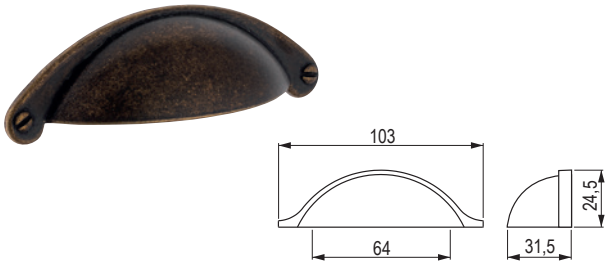

óarany	ófekete
285004	**351875**

Corsica [zamac]

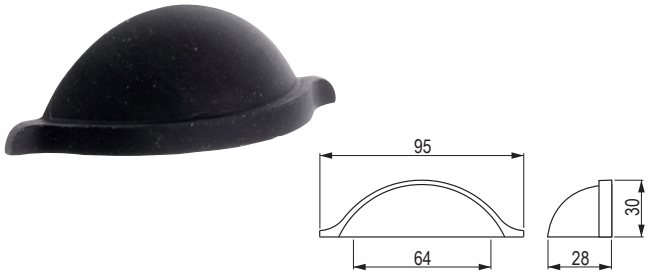

ófekete	ócink
202869	**202871**

Bold [zamac]

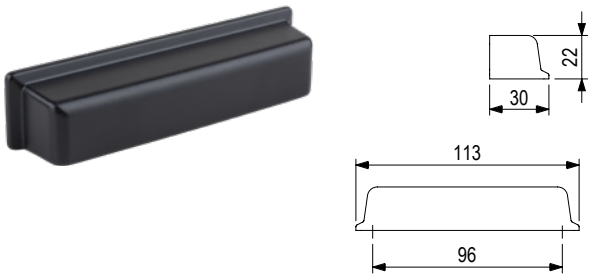

óarany	ófekete
494194	**494195**

KESSEBÖHMER

duo Forte FREEspace FREEfold FREEflap FREEslide FREEswing FREEmaxi FREElight



FREEspace



FREEfold



FREEslide

www.kesse.hu

Dēmos
Minden a bútorgyártáshoz

FREElift
by Kesseböhmer

Süllyesztett fogantyúk és profilok



süllyesztett fogantyúk és profilok

Panel [zamac]



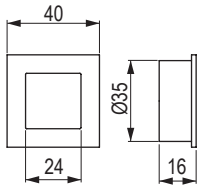

nikkel csiszolt
401582

Panel F [zamac]



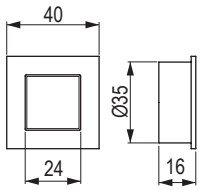

nikkel csiszolt
401584

Ring [zamac]



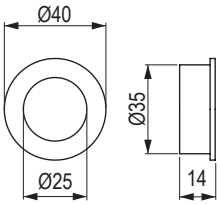

nikkel csiszolt	króm fényes
401586	**401587**

Ring F [zamac]



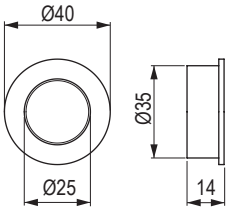

nikkel csiszolt	króm fényes
401588	**401589**

Kaniva [zamac]



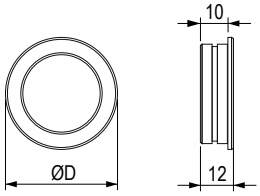

matt nikkel	króm matt	króm fényes	matt fekete	D hosszúság (mm)	a mélyedés méretei (bemarás)
35531	**35532**	**35533**	**482746**	40	35 × 35 × 10
35541	**35542**	**35543**	**482745**	50	42 × 42 × 10

süllyesztett fogantyúk és profilok

TULIP

Avoca [Zn]



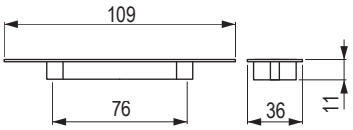

Elsősorban tolóajtókhoz tervezett modell.

króm matt	matt nikkel	mélyedés (bemarás) (mm)
37771	**37773**	82 × 26,5 × 9

Misura [zamac]



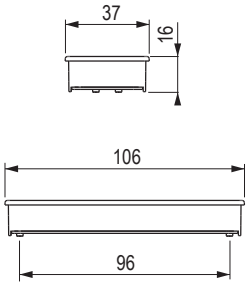

sötét arany	mélyedés (bemarás) (mm)
506047	103×34×14

Carpi [zamac]



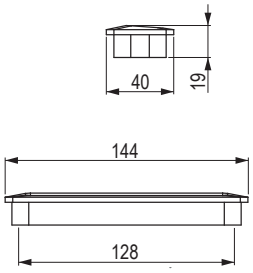

antracit	matt nikkel	mélyedés (bemarás) (mm)
400311	**400312**	137 × 32 × 13

Shellby [zamac]



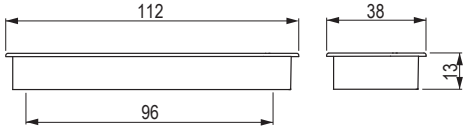

nikkel csiszolt	ófekete	óbronz	matt fekete	mélyedés (bemarás) (mm)
398092	**398093**	**398094**	**398095**	107 × 31 × 12,5

süllyesztett fogantyúk és profilok

Gliss [zamac]



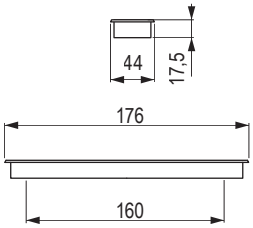

Elsősorban tolóajtókhoz tervezett modell.

ófekete	ócink	a süllyesztés (bemarás) méretei (mm)
351940	**351941**	172 × 39 × 14

Swift [zamac]



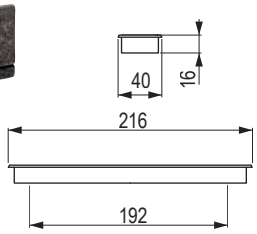

Elsősorban tolóajtókhoz tervezett modell.

nemesacél imitáció	óbronz	a süllyesztés (bemarás) méretei (mm)
42112	**157579**	211 × 35 × 14

Madrid [zamac]



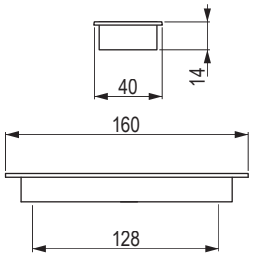

Elsősorban tolóajtókhoz tervezett modell.

ezüst	matt fekete	a süllyesztés (bemarás) méretei (mm)
36334	**482586**	142,6 × 30 × 12

Rulida [Alu]



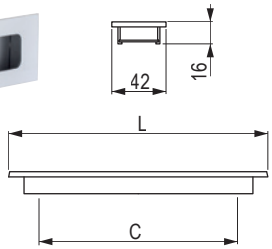

eloxált alumínium	furattávolság C (mm)	L hossz (mm)	a süllyesztés (bemarás) méretei (mm)
37006	128	145	136 × 33 × 14
37007	256	278	267 × 33 × 14
37008	320	337	327 × 33 × 14

Rapid [zamac]



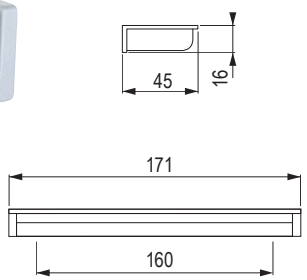

ezüst	a süllyesztés (bemarás) méretei (mm)
215529	167 × 40 × 12,5

Orinoco [Zn]



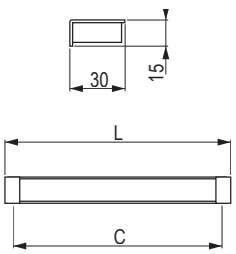

ezüst	furattávolság C (mm)	L hossz (mm)	a süllyesztés (bemarás) méretei (mm)
157785	96	106	102 × 27 × 11
37201	128	138	134 × 27 × 11

süllyesztett fogantyúk és profilok

TULIP

Pesara [Zn]



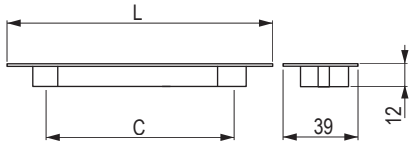

nikkel csiszolt	króm matt	matt nikkel	furattávolság C (mm)	L hossz (mm)	a süllyesztés (bemarás) méretei (mm)
157782	**157783**	**157784**	96	107	102 × 28 × 10
157781	**37781**	**37783**	128	139	135 × 28 × 10

Malena [Alu]



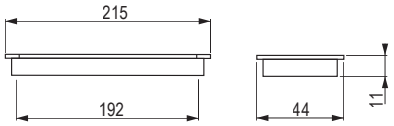

A kis vastagságának köszönhetően a Malena fogantyú 18 mm vastag tolóajtókon is használható.

Elsősorban tolóajtókhoz tervezett modell.

eloxált alumínium	nemesacél imitáció	a süllyesztés (bemarás)méretei (mm)
226998	**227000**	209 × 38 × 9

Concava [zamac]



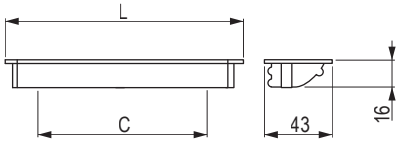

ezüst fényes	króm matt	nikkel csiszolt	furattávolság C (mm)	L hossz (mm)	a süllyesztés (bemarás) méretei (mm)
37331	**37332**	**37333**	96	109	103 × 36 × 14
157776	**157777**	**157778**	128	140	137 × 36 × 14
37191	**37192**	**37193**	160	171	167 × 36 × 14

Anetta [Alu]



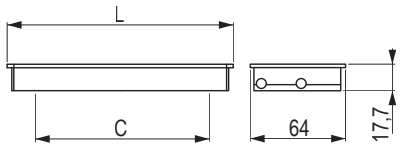

eloxált alumínium	furattávolság C (mm)	L hossz (mm)	a mélyedés méretei (bemarás) (mm)
37870	96	120	114 × 57,5 × 14,5
37871	128	150	144 × 57,5 × 14,5

Maluka [Alu]



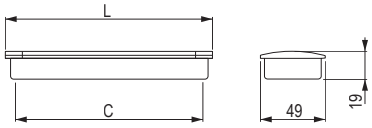

eloxált alumínium	nemesacél imitáció	furattávolság C (mm)	L hossz (mm)	a mélyedés méretei (bemarás) (mm)
157510	**157514**	128	143	138 × 42,3 × 14,2
157511	**157515**	160	175	170 × 42,3 × 14,2

Nave [Alu]



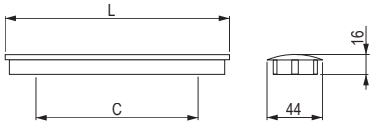

eloxált alumínium	nemesacél imitáció	furattávolság C (mm)	L hossz (mm)	a mélyedés méretei (bemarás) (mm)
225013	**225017**	96	106	101 × 36 × 11
225014	**225018**	160	170	166 × 36 × 11
225015	**225041**	320	330	326 × 36 × 11

süllyesztett fogantyúk és profilok

TULIP

Lori [Alu]

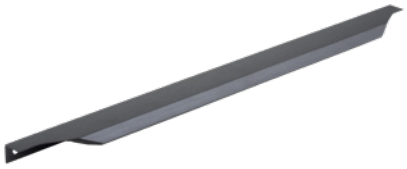

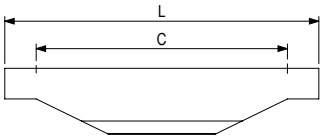

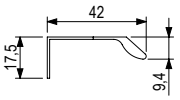

nemesacél imitáció	csiszolt sötét arany	csiszolt fekete	furattávolság C (mm)	L hossz (mm)
497691	**497694**	**497688**	160	200
497692	**497695**	**497689**	256	350
497693	**497696**	**497690**	480	500

Nary [AL]



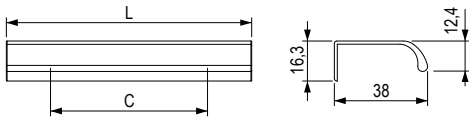

nemesacél imitáció	fekete matt	antracit	furattávolság C (mm)	L hossz (mm)
456882	**456876**	**460523**	32	50
456883	**456877**	**460524**	64	100
456884	**456878**	**460525**	160	200
456885	**456879**	**460526**	256	300
456886	**456880**	**460527**	352	400
456887	**456881**	**460528**	480	500

Lucata [Alu]



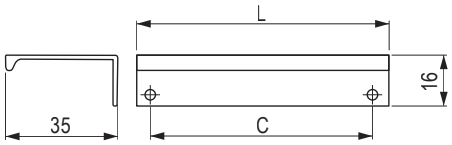

fehér matt	matt fekete	króm fényes	nemesacél imitáció	eloxált alumínium	csiszolt arany	furattávolság C (mm)	L hossz (mm)
360347	**360352**	**227265**	**227271**	**227276**	**474383**	32	52
360348	**360353**	**227266**	**227272**	**227277**	**474384**	64	84
360349	**360354**	**227267**	**227273**	**227278**	**474385**	96	116
360350	**360355**	**227269**	**227274**	**227279**	**474386**	160	180
360351	**360356**	**227270**	**227275**	**227280**	**474387**	320	340
354155	**354154**	**354158**	**354153**	**354152**	**474388**	480	500
×	**494662**	×	**494663**	**284334**	×	×	3000

süllyesztett fogantyúk és profilok

TULIP

Sophia [Alu]



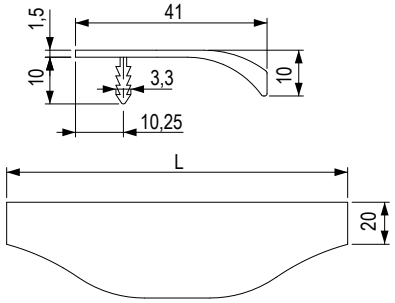

nemesacél imitáció	matt fekete	L hossz (mm)
494256	**494266**	146
494248	**494261**	196
494674	**494673**	246
494246	**494263**	296
494247	**494264**	346
494253	**494265**	396
494250	**494262**	446
494249	**494267**	496
368532	**494666**	546
494252	**494268**	596
494254	**494269**	696
494255	**494270**	796
494251	**494271**	896
494257	**494272**	996
494258	**494273**	1196

Ramara [Alu]



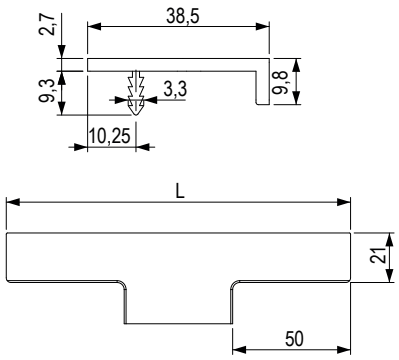

nemesacél imitáció	eloxált alumínium	csiszolt fekete	L hossz (mm)
244831	**244834**	**366458**	146
244832	**244835**	**366459**	196
487951	**487953**	**487954**	246
202816	**244836**	**366460**	296
202817	**244837**	**366461**	346
244833	**244838**	**366462**	396
202818	**244839**	**366463**	446
202819	**244840**	**366464**	496
494678	**494677**	**494676**	546
202820	**244841**	**366465**	596
487955	**487956**	**487957**	696
202821	**244842**	**366466**	796
202822	**244843**	**366467**	896
202823	**244844**	**366468**	996
202824	**244845**	**366469**	1196

Tende [AL]



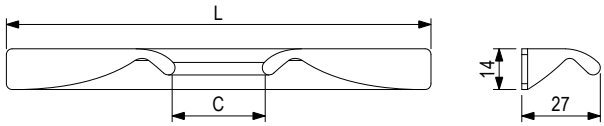

nemesacél imitáció	fekete matt	antracit	eloxált alumínium	furattávolság C (mm)	L hossz (mm)
456845	**456819**	**456832**	**456858**	64/96	146
456846	**456820**	**456833**	**456859**	64/96	196
456847	**456821**	**456834**	**456860**	128/160	296
456848	**456822**	**456835**	**456861**	160/224	346
456849	**456823**	**456836**	**456863**	192/256	396
456850	**456824**	**456837**	**456866**	224/288	446
456851	**456825**	**456838**	**456867**	288/352	496
456852	**456826**	**456839**	**456869**	384/448	596
456853	**456827**	**456840**	**456870**	480/544	696
456854	**456828**	**456841**	**456871**	576/640	796
456855	**456829**	**456842**	**456872**	672/736	896
456856	**456830**	**456843**	**456873**	768/832	996
456857	**456831**	**456844**	**456874**	960/1024	1196

Zoid [AL]



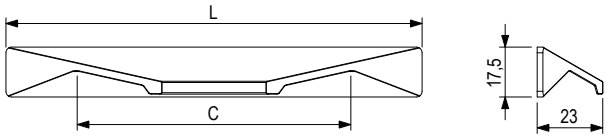

nemesacél imitáció	fekete matt	fehér matt	eloxált alumínium	furattávolság C (mm)	L hossz (mm)
456784	**456748**	**456762**	**456799**	16/32	146
456785	**456749**	**456770**	**456800**	32/64	196
456786	**456750**	**456771**	**456801**	128/160	296
456787	**456751**	**456772**	**456802**	160/224	346
456788	**456752**	**456775**	**456803**	192/256	396
456789	**456753**	**456776**	**456804**	224 /288	446
456791	**456754**	**456777**	**456805**	288 /352	496
456792	**456755**	**456778**	**456806**	384 /448	596
456793	**456756**	**456779**	**456807**	480 /544	696
456794	**456758**	**456780**	**456808**	576 /640	796
456795	**456759**	**456781**	**456809**	672/736	896
456796	**456760**	**456782**	**456810**	768 /832	996
456797	**456761**	**456783**	**456811**	960 /1024	1196

süllyesztett fogantyúk és profilok

TULIP

Juvio [Alu]



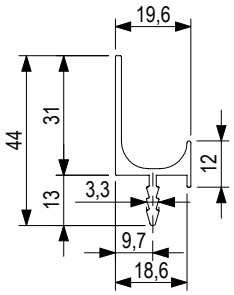

eloxált alumínium	nemesacél imitáció	fehér matt	matt fekete	L hossz (mm)	laminátum vastagsága (mm)
506395	**202858**	×	×	297	18
506396	**202859**	×	×	347	18
506397	**202860**	×	×	397	18
506398	**202861**	×	×	447	18
506399	**202862**	×	×	497	18
506400	**506412**	×	×	697	18
506401	**202863**	×	×	597	18
506402	**202864**	×	×	797	18
506403	**202865**	×	×	897	18
506404	**202866**	×	×	997	18
506405	**202867**	×	×	1197	18
276815	**276814**	**466366**	**466365**	2900	18

Paolo [Alu]

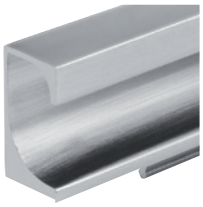

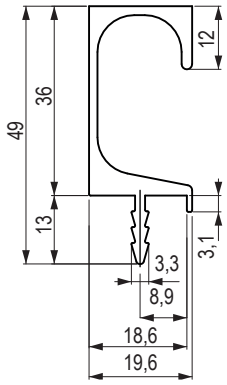

eloxált alumínium	nemesacél imitáció	fehér matt	matt fekete	L hossz (mm)	laminátum vastagsága (mm)
506366	**506384**	×	×	297	18
506367	**506385**	×	×	347	18
506368	**506386**	×	×	397	18
506369	**506387**	×	×	447	18
506370	**506388**	×	×	497	18
506371	**506389**	×	×	597	18
506374	**506390**	×	×	697	18
506376	**506391**	×	×	797	18
506377	**506392**	×	×	897	18
506378	**506393**	×	×	997	18
506379	**506394**	×	×	1197	18
276820	**276821**	**466371**	**466368**	2900	18

Juvio L [Alu]



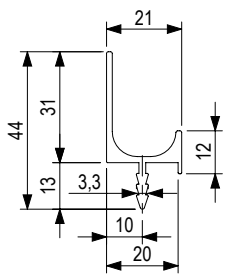

eloxált alumínium	nemesacél imitáció	L hossz (mm)	laminátum vastagsága (mm)
494712	**494711**	2900	20

Paolo L [Alu]



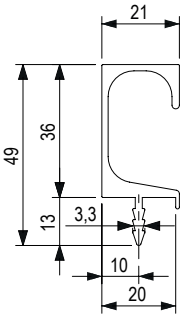

eloxált alumínium	nemesacél imitáció	L hossz (mm)	laminátum vastagsága (mm)
494714	**494713**	2900	20

Maritta [Alu]



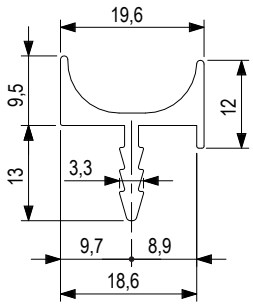

eloxált alumínium	nemesacél imitáció	L hossz (mm)
276816	**276817**	3000

Fano [Alu]



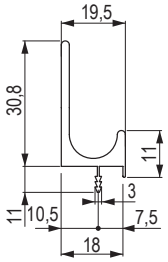

eloxált alumínium	matt fekete	L hossz (mm)
UC001	**399431**	2450

Teppo [Alu]

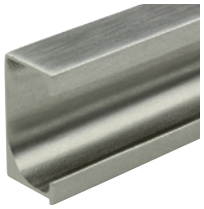

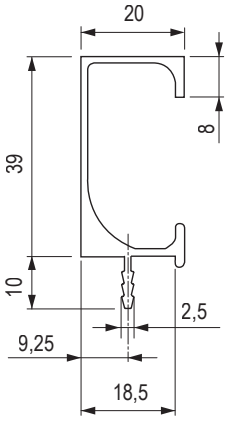

nemesacél imitáció	L hossz (mm)
205113	297
205114	347
205115	397
205116	447
205117	497

nemesacél imitáció	L hossz (mm)
205118	597
205119	797
205120	897
205121	997
205122	1197

Ria [Alu]

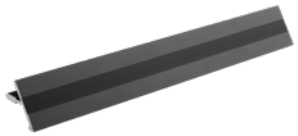

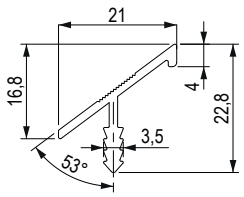

eloxált alumínium	matt fekete	nemesacél imitáció	L hossz (mm)
491992	**491993**	**491994**	2900

Lungo [Alu]



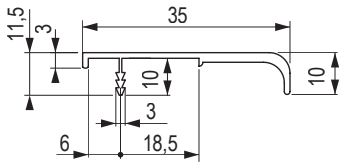

eloxált alumínium	L hossz (mm)
UC004	2950

süllyesztett fogantyúk és profilok

TULIP

Gola rendszer Az ajtók fogantyú nélküli nyitására szolgáló rendszer. Tartalmazza a vízszintes (alkalmazása konyhákba) és függőleges (gardrób szekrényekhez) profilokat.



Vízszintes ajtó „J" profil.

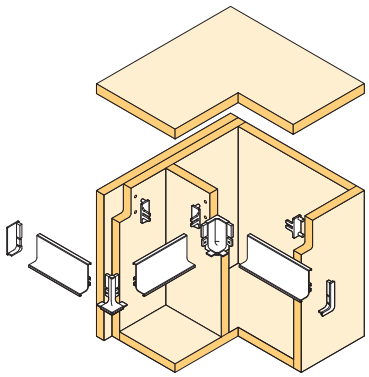

Vízszintes fiók „C" profil.

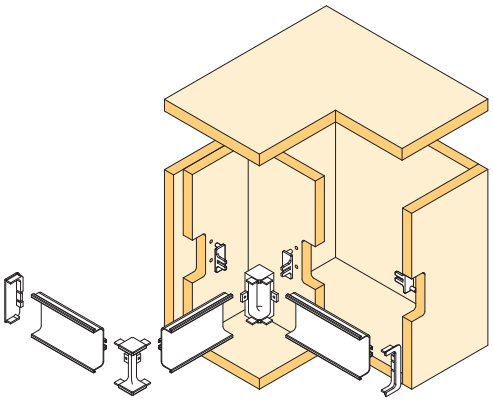

függőleges profilok (oldalsó és középső)

Gola vízszintes profilok

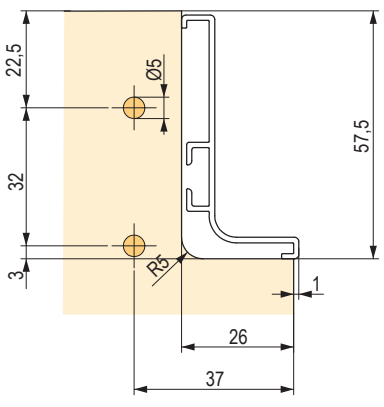

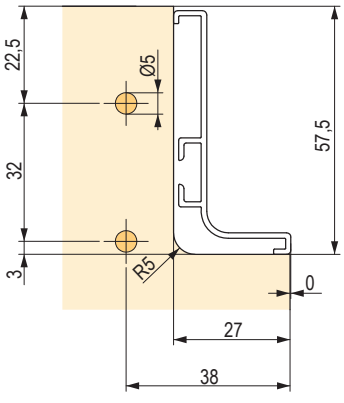

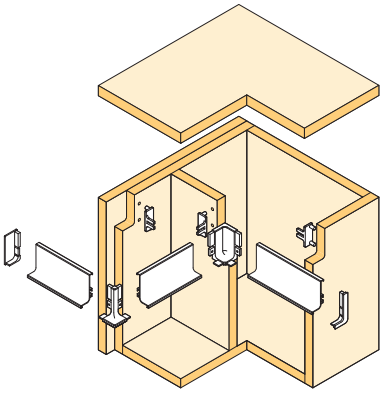

Vízszintes ajtó J profil 4100 mm





nemesacél imitáció	eloxált alumínium	fehér félfényes	fekete matt	sötét arany
228304	**151631**	**284149**	**404389**	**502335**

- profil a munkalap alá
- a megadott szerelési méretek érvényesek, ha a profil átnyúlása meghaladja az 1 mm-t
- amennyiben a profilt síkba akarja szerelni növelje 1-el (37 ⇨ 38, 26 ⇨27)

Nyitott ajtóprofil végzáró



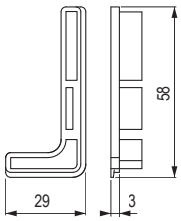

ezüst műanyag	fehér műanyag	fekete műanyag	nemesacél imitáció fém	eloxált alumínium fém	fekete fém	sötét arany
232861	**289124**	**404394**	**228305**	**151632**	**404397**	**502337**

- J + B végzáró szett

Zárt ajtóprofil végzáró



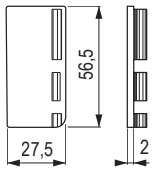

ezüst műanyag	fehér műanyag	fekete műanyag	nemesacél imitáció fém	eloxált alumínium fém	fekete fém	sötét arany
284152	**289121**	**404392**	**284150**	**284151**	**404399**	**502338**

- J + B végzáró szett

Külső sarok ajtóprofilhoz



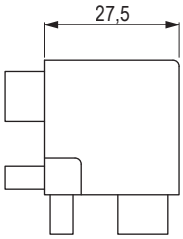

nemesacél imitáció	eloxált alumínium	fehér	fekete	sötét arany
228306	**151717**	**284153**	**404393**	**502339**

- anyaga: alumínium

süllyesztett fogantyúk és profilok

TULIP

Belső sarok ajtóprofilhoz



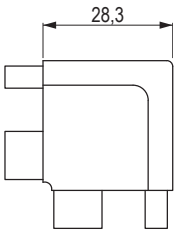

nemesacél imitáció	eloxált alumínium	fehér	fekete	sötét arany
228307	**151718**	**284154**	**404391**	**502340**

- anyaga: alumínium

C fiókprofil 4 100 mm



nemesacél imitáció	eloxált alumínium	fehér félfényes	fekete	csiszolt sötét arany
228308	**151732**	**284155**	**404404**	**502336**

- profil egymás feletti fiókok közötti használatra
- a megadott szerelési méretek érvényesek, ha a profil átnyúlása meghaladja az 1mm-t
- amennyiben a profilt síkba akarja süllyeszteni, növelje 1-el (37 ⇨ 38, 26 ⇨ 27)

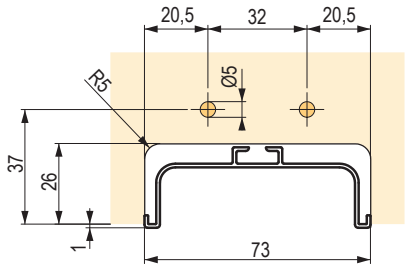

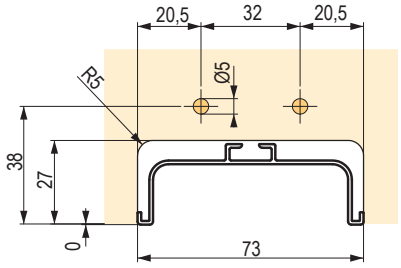

Nyitott fiókprofil végzáró



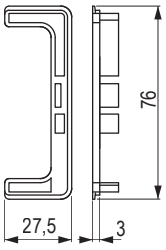

ezüst műanyag	fehér műanyag	fekete műanyag	nemesacél imitáció fém	eloxált alumínium fém	fekete fém	arany fém
232862	**289123**	**404414**	**228309**	**151785**	**404415**	**502341**

- J + B végzáró szett
- csak akkor használható, ha a profil nem a szekrény oldalai között van

Zárt fiókprofil végzáró



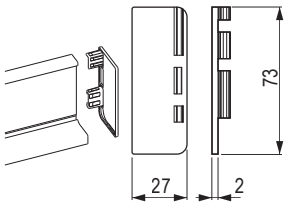

ezüst műanyag	fehér műanyag	fekete műanyag	nemesacél imitáció fém	eloxált alumínium fém	fekete fém	arany fém
284158	**289122**	**404406**	**284156**	**284157**	**404417**	**502342**

- J + B végzáró szett
- csak akkor használható, ha a profil nem a szekrény oldalai között van

Külső sarok fiókprofilhoz



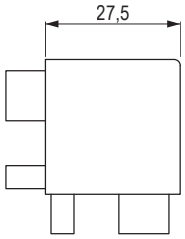

nemesacél imitáció	eloxált alumínium	fehér fényes	fekete fényes	arany
228310	**151786**	**284159**	**404413**	**502343**

- anyaga: alumínium

Belső sarok fiókprofilhoz



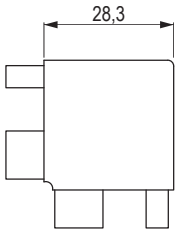

nemesacél imitáció	eloxált alumínium	fehér fényes	matt fekete	arany
228311	**151821**	**284160**	**404405**	**502344**

- anyaga: alumínium

Fiók és ajtóprofil rögzítőelem

270092

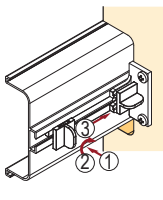

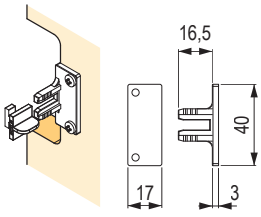

342984

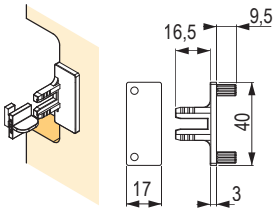

műanyag	műanyag, rögzítőelem tüskével
270092	**342984**

- 2 db-os rögzítőelem-szett a profil szekrényoldalakhoz történő rögzítéséhez
- a helytakarékos megoldás lehetővé teszi a profil szerelését már beépített szekrényekbe

süllyesztett fogantyúk és profilok

TULIP

J ajtóprofil LED-el 4 100 mm

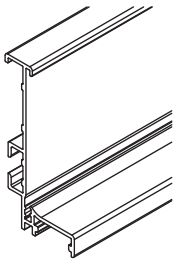

nemesacél imitáció	eloxált alumínium	fehér félfényes	fekete matt	csiszolt sötét arany
504523	**504524**	**504525**	**504526**	**504527**

- profil a munkalap alá
- a megadott szerelési méretek érvényesek, ha a profil átnyúlása meghaladja az 1 mm-t
- amennyiben a profilt síkba akarja szerelni növelje 1-el (37 ⇨ 38, 26 ⇨27)

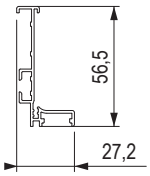

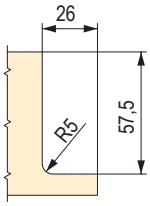

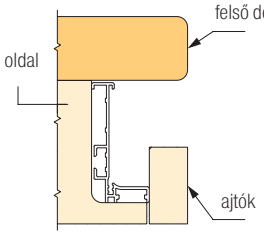

A LED-csík nem tartozék, külön kell megrendelni.

Szükséges kiegészíteni 504528 takaró profillal.

C fiókprofil LED-el 4 100 mm

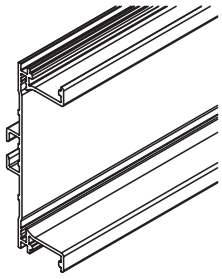

nemesacél imitáció	eloxált alumínium	félfényes fehér	matt fekete	csiszolt sötét arany
505493	**505494**	**505495**	**505496**	**505485**

- profil egymás feletti fiókok közötti használatra
- a megadott szerelési méretek érvényesek, ha a profil átnyúlása meghaladja az 1mm-t
- amennyiben a profilt síkba akarja süllyeszteni, növelje 1-el (37 ⇨ 38, 26 ⇨ 27)

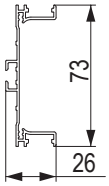

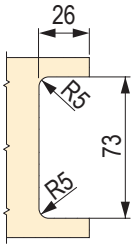

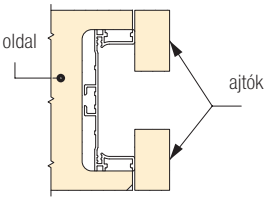

A LED-csík nem tartozék, külön kell megrendelni.

Szükséges kiegészíteni 504528 takaró profillal.

Gola takaróprofil (diffúzor) J és C ajtóprofilhoz LED-el 4,1m

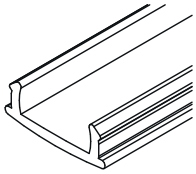

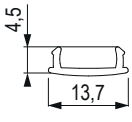

áttetsző műanyag
504528

- anyag: műanyag

Gola függőleges profilok a szekrényajtók fogantyú nélküli nyitásához

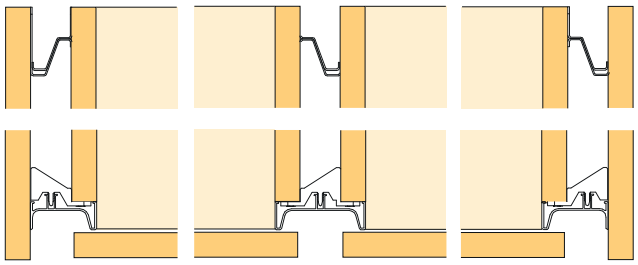

Snap on élprofil 2700 mm



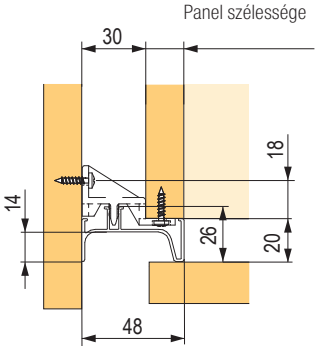

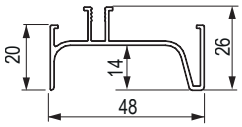

nemesacél imitáció	eloxált alumínium	fehér félfényes	matt fekete	csiszolt sötét arany
502345	**502346**	**502348**	**502349**	**502350**

Tartozékok a Snap on függőleges profilokhoz

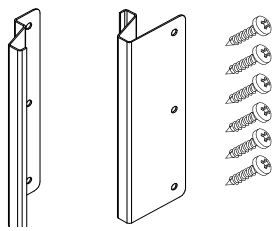

kód	leírás
504520	fém elhatároló darab a perem- és középre szerelhető profilhoz

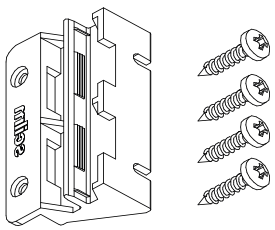

kód	leírás
504521	műanyag Snap on rögzítő elem élprofilhoz

süllyesztett fogantyúk és profilok

Snap on középső profil 2700 mm



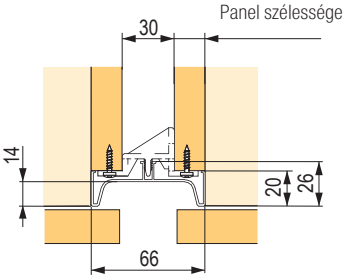

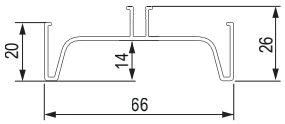

nemesacél imitáció	eloxált alumínium	fehér félfényes	matt fekete	csiszolt sötét arany
502351	**502352**	**502353**	**502354**	**502355**

Tartozékok a Snap on függőleges profilokhoz

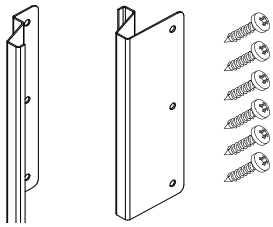

kód	leírás
504520	fém elhatároló darab a perem- és középre szerelhető profilhoz

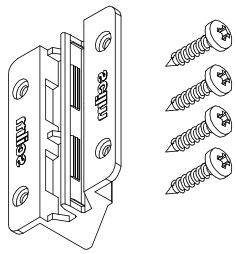

kód	leírás
504522	műanyag Snap on rögzítő elem a középső profilhoz

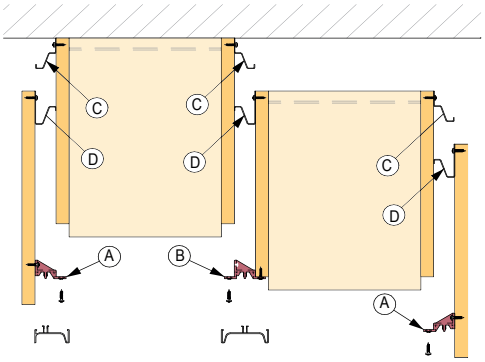

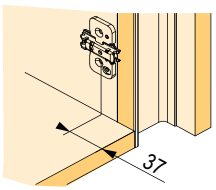

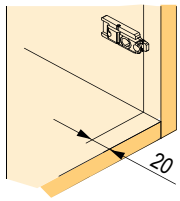

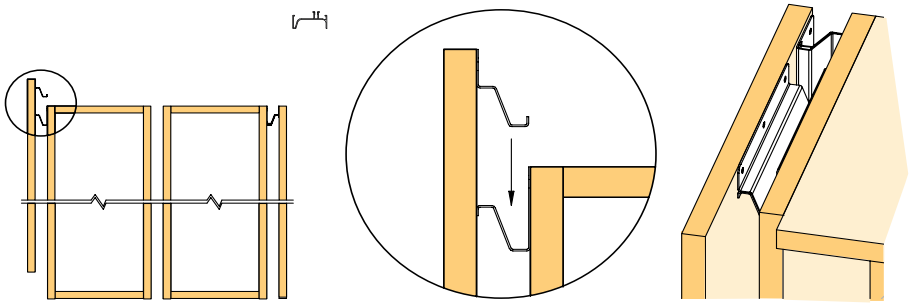

3900 mm-es ajtóprofil felső szekrényekhez

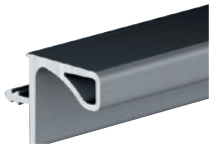

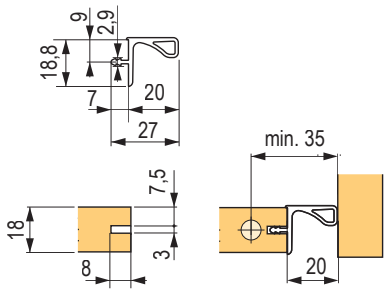

nemesacél imitáció	eloxált alumínium	fehér fényes	matt fekete	csiszolt sötét arany
228312	**156848**	**360875**	**502356**	**502364**

3 900 mm-es ajtóprofil felső szekrényekhez tömítéssel



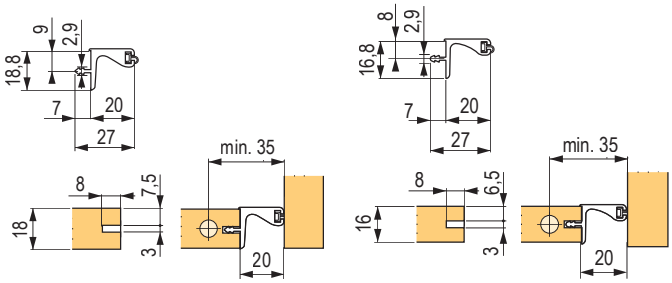

eloxált alumínium	vastagság (mm)
366368	18
302379	16

Rápattintható profilok 18 mm vastagságú anyaghoz



CD0051

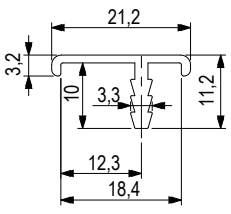

313756

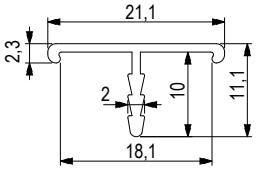

eloxált alumínium	L hossz (mm)
CD0051	2 450
313756	2 900

süllyesztett fogantyúk és profilok

TULIP

38 mm vastagságú profil konyhai munkalapokhoz



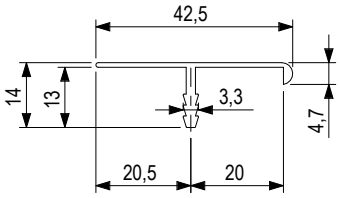

eloxált alumínium	L hossz (mm)
A0093	3 500

J ajtóprofil 2 900 mm (profil a munkalap alá)



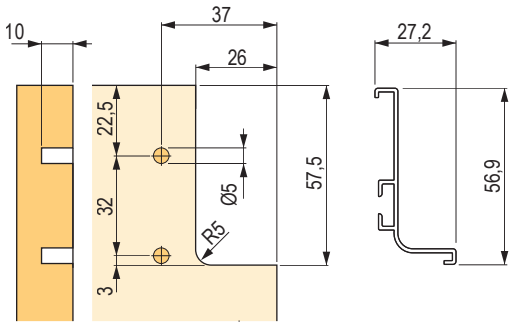

nemesacél imitáció	eloxált alumínium
313754	**313753**

Nyitott ajtóprofil végzáró

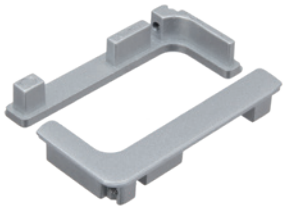

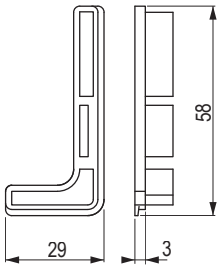

eloxált alumínium

313757

- J + B végzáró szett
- csak akkor használható, ha a profil nem a szekrény oldalai között van

Külső sarok ajtóprofilhoz



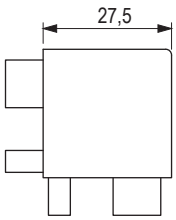

eloxált alumínium

313760

Belső sarok ajtóprofilhoz



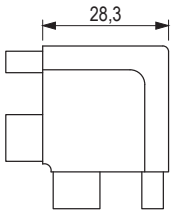

eloxált alumínium

313759

C fiókprofil 2 900 mm



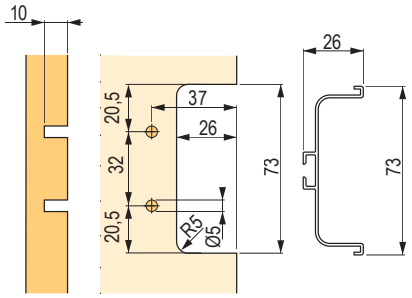

nemesacél imitáció	eloxált alumínium
313752	**313751**

Nyitott fiókprofil végzáró

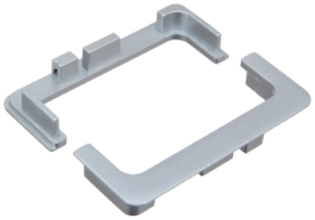

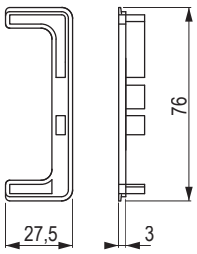

eloxált alumínium

313758

- J + B végzáró szett
- csak akkor használható, ha a profil nem a szekrény oldalai között van

Fiók és ajtóprofil rögzítőelem



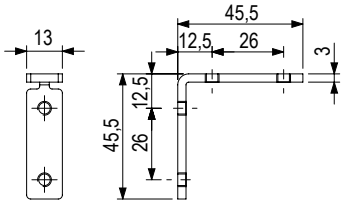

műanyag

313762

Fa fogantyúk és bútorgombok



Berga



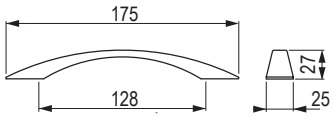

lakkozott tölgy	lakkozott fenyő	lakkozott bükk	lakkozott éger
09459	**09460**	**09461**	**09462**

Beam



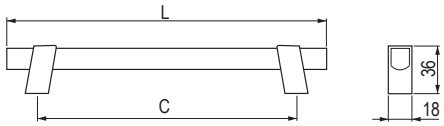

lakkozott tölgy	furattávolság C (mm)	L hossz (mm)
402330	192	242
502357	320	370

Metra



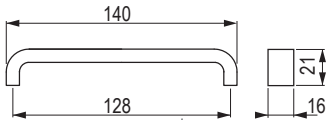

lakkozott tölgy	lakkozott fenyő	lakkozott bükk	lakkozott éger
351899	**351901**	**351900**	**351902**

Rail

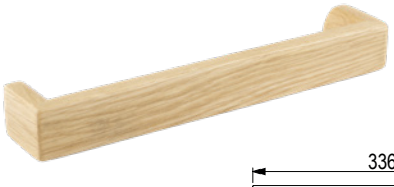

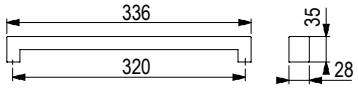

natúr tölgy	lakkozott tölgy	nyers kőris	lakkozott kőris
500446	**500447**	**500448**	**500449**

fa fogantyúk és bútorgombok

TULIP

Mewo



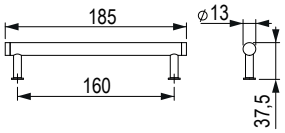

dió/matt fekete	dió/matt arany	furattávolság C (mm)
497966	**497967**	160

Mewo



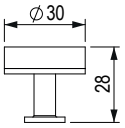

dió/matt fekete	dió/matt arany
497964	**497965**

Xin



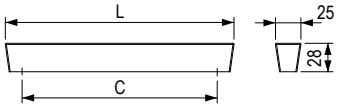

natúr tölgy	lakkozott tölgy	lakkozott dió	lakkozott tölgy/ fekete	lakkozott tölgy/ fehér	lakkozott tölgy/ szürke	furattávolság C (mm)	L hossz (mm)
500434	**500435**	**500436**	×	×	×	32	60,5
500422	**500423**	**500424**	**500425**	**500426**	**500427**	192	225
500428	**500429**	**500430**	**500431**	**500432**	**500433**	996	1031

Lines



natúr tölgy	lakkozott tölgy	lakkozott dió	furattávolság C (mm)	L hossz (mm)
500440	**500441**	**500442**	160	200
500443	**500444**	**500445**	480	520

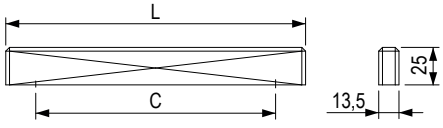

fa fogantyúk és bútorgombok

Oblong



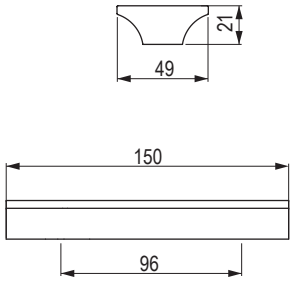

pácolt szürke tölgy	natúr tölgy	lakkozott tölgy	tölgy fehér pácolt
404346	**404343**	**404344**	**404345**

Tine



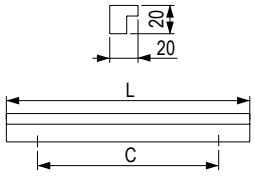

lakkozott tölgy	natúr tölgy	furattávolság C (mm)	L hossz (mm)
497682	**497685**	128	172
497683	**497686**	320	365
497684	**497687**	960	1000

Wave



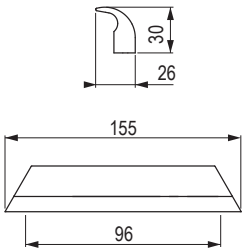

natúr tölgy	lakkozott tölgy
404347	**404348**

Hole



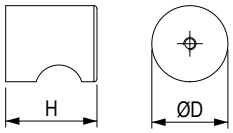

lakkozott tölgy/fekete	átmérő D (mm)	H magasság (mm)
497674	25	30
497675	40	35

Square





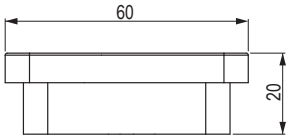

natúr tölgy	lakkozott tölgy	lakkozott bükk	fehér
404337	**404338**	**404340**	**404342**

fa fogantyúk és bútorgombok

TULIP

Vasca



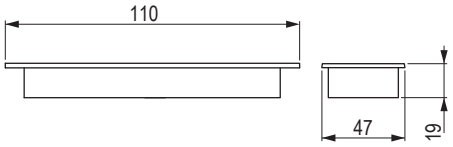

natúr tölgy	natúr bükk	a mélyedés (bemarás) méretei (mm)	mélység (mm)
351888	**351889**	100 × 40 × 13,5	13,5

Olza



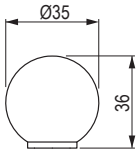

lakkozott fenyő	lakkozott bükk
09406	**09407**

Taper



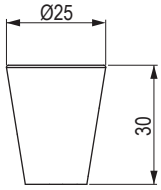

natúr tölgy	lakkozott tölgy	fekete	natúr bükk	lakkozott bükk	fehér
404331	**404332**	**404335**	**404333**	**404334**	**404336**

fa fogantyúk és bútorgombok

Jacek



lakkozott tölgy	lakkozott fenyő	lakkozott bükk	lakkozott éger	natúr fenyő	natúr bükk
09401	**09402**	**09403**	**09404**	**158698**	**158699**

Adam



lakkozott tölgy	lakkozott fenyő	lakkozott bükk	lakkozott éger	natúr fenyő	natúr bükk
09409	**09410**	**09411**	**09412**	**158703**	**158704**

Jura



lakkozott tölgy	lakkozott fenyő	lakkozott bükk	lakkozott éger
09413	**09414**	**09415**	**09416**

fa fogantyúk és bútorgombok

TULIP

Bala

Festett fa





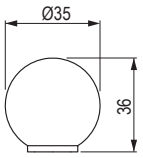

sötétkék	világoskék	piros	rózsaszín	narancs	lila	zöld	olíva
212674	**09497**	**09489**	**09490**	**158702**	**09491**	**09492**	**09493**

Sola

Festett fa





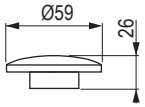

világoskék	piros	rózsaszín	narancs	zöld	olíva	sárga
158717	**158718**	**158719**	**158720**	**158721**	**158722**	**158723**

Gyermek- és műanyag fogantyúk és bútorgombok



TULIP

gyermek- és műanyag fogantyúk és bútorgombok

Cute

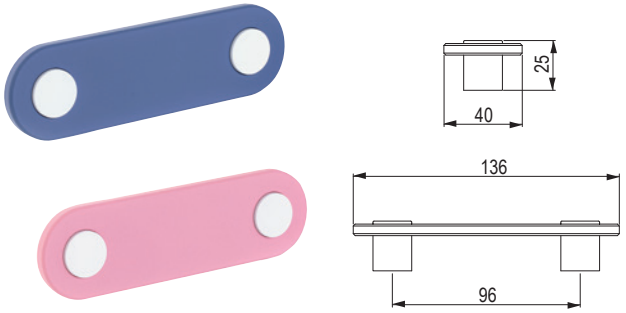

szürke/fehér	kék/fehér	rózsaszín/fehér
405137	**405138**	**405139**

Cute



szürke/fehér	kék/fehér	rózsaszín/fehér
405148	**405149**	**405150**

P431

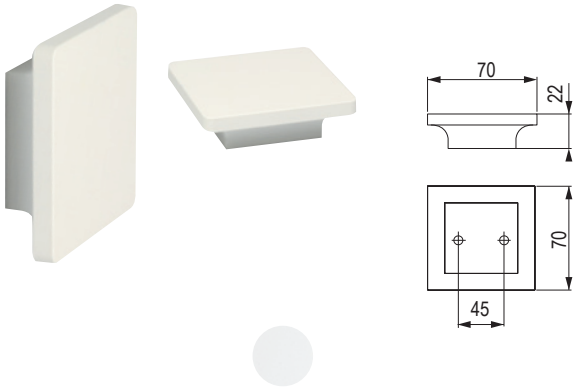

fehér
265483

P439

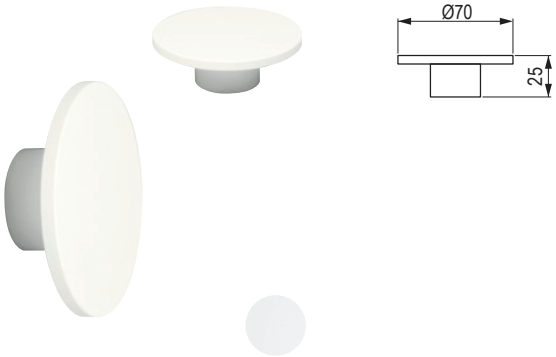

fehér
265486

gyermek- és műanyag fogantyúk és bútorgombok

TULIP

Cana



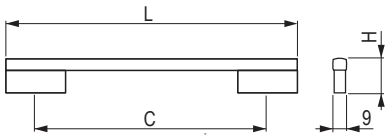

rózsaszín	zöld	fehér	világoskék	furattávolság C (mm)	L hossz (mm)	H magasság (mm)
303198	**303202**	**303210**	**303206**	96	122	26
303199	**303203**	**303211**	**303207**	128	150	29
303200	**303204**	**303212**	**303208**	160	200	30

Funga

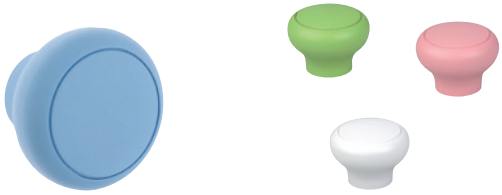

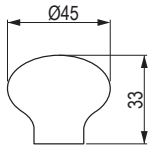

rózsaszín	zöld	fehér	világoskék
303233	**303234**	**303236**	**303235**

M306

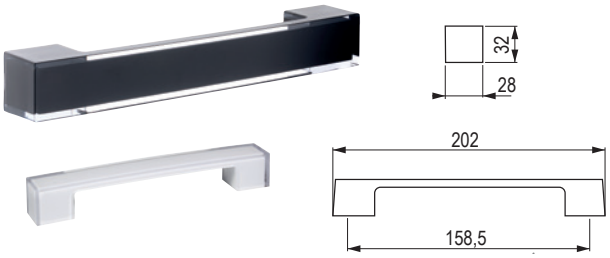

fehér	fekete
265479	**265480**

Bottone

Edzett műanyag

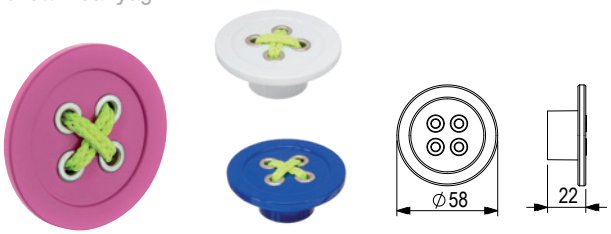

fehér	kék	rózsaszín
351883	**351884**	**351885**

TULIP

gyermek- és műanyag fogantyúk és bútorgombok

Spaccata



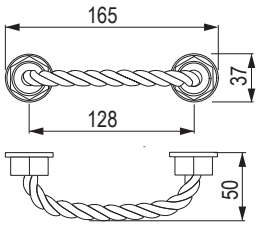



barna kötél

351879

Spaccata



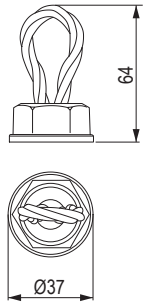



barna kötél

382066

Into



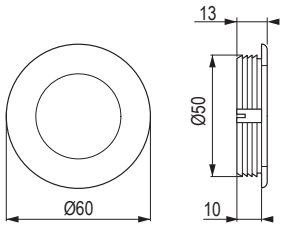






fehér	szürke	fekete	rózsaszín	kék
405152	**405153**	**405154**	**405155**	**405156**

Palla

Puha műanyag



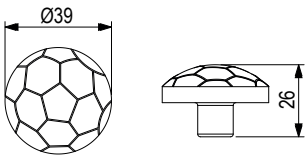



motívum

198702

Large



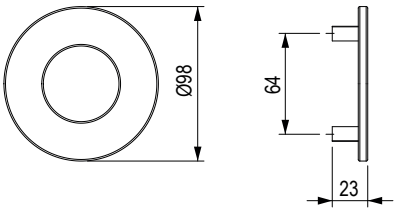






fehér	szürke	fekete	rózsaszín	kék
405157	**405158**	**405159**	**405160**	**405161**

Chat

Puha műanyag



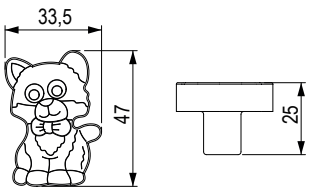



motívum

198703

Fogasok



Filip [Stainless steel]



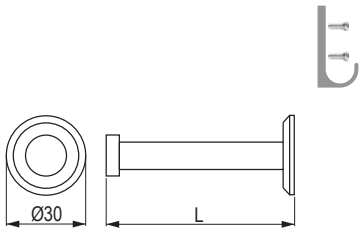

csiszolt nemesacél	hossz L (mm)
372855	52
352456	72

Element [Stainless steel]



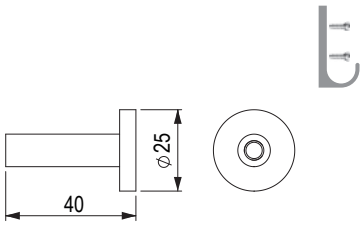

csiszolt nemesacél	króm fényes	csiszolt fekete	csiszolt arany
484696	**484697**	**484698**	**484700**

Level [zamac]



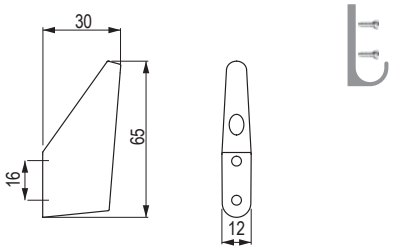

matt fekete	matt nikkel
402386	**402399**

Rudi [zamac]



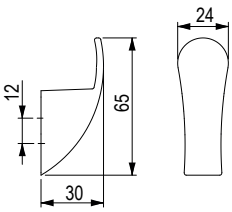

nikkel csiszolt	matt fekete	csiszolt sötét arany
483279	**483278**	**491190**

Balo [zamac]



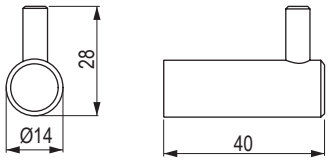

matt fekete
398940

Rocata [Alu]



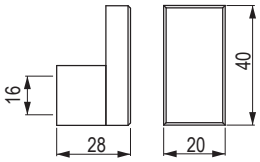

matt fekete
284108

fogasok

TULIP

Doris [Zn]



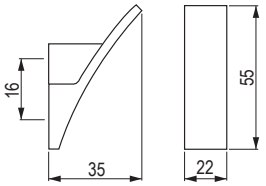

króm fényes	króm matt	matt nikkel
204686	**204687**	**204688**

Dyan [zamac]



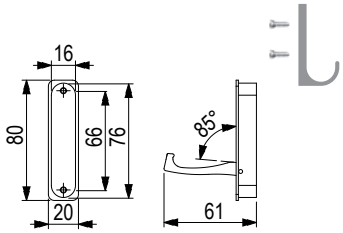

matt nikkel	króm matt	króm fényes
231588	**231589**	**231590**

Rini [zamac]



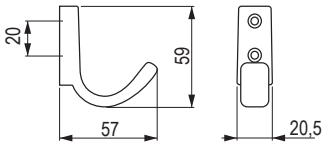

matt fekete

505995

Rini XL [zamac]



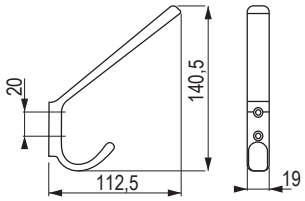

matt fekete

505996

Peri [zamac]



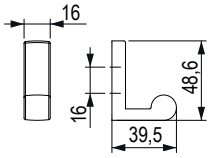

matt nikkel	matt fekete
494191	**494190**

Peri XL [zamac]



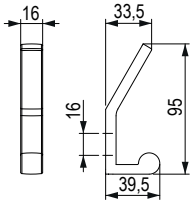

matt nikkel	matt fekete
494193	**494192**

Pera [zamac]



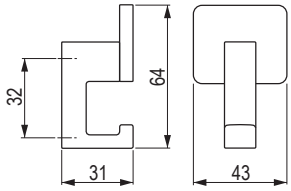

eloxált alumínium	nikkel csiszolt	matt fekete	fehér matt	csiszolt sötét matt
77812	**77813**	**356378**	**356377**	**399803**

Kara S [zamac]



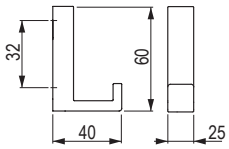

ófekete	nikkel csiszolt	króm fényes	matt fekete	fényes fehér
351874	**284988**	**284991**	**355732**	**355729**

Kara M [zamac]



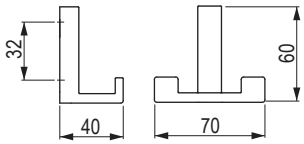

ófekete	nikkel csiszolt	króm fényes	matt fekete	fehér fényes
351873	**284989**	**284992**	**355731**	**355728**

Kara L [zamac]



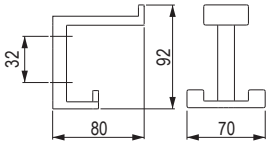

ófekete	nikkel csiszolt	króm fényes	matt fekete	fehér fényes
351872	**284990**	**284993**	**355730**	**355727**

Marell [zamac]



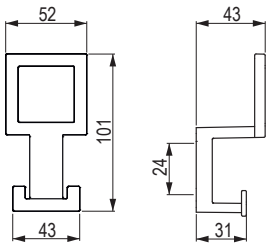

matt fekete	nikkel csiszolt
398004	**398005**

fogasok

TULIP

Gant [Zn]



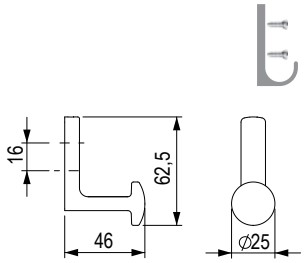

matt fekete	nikkel csiszolt
483280	**483282**

Gant XL [zamac]



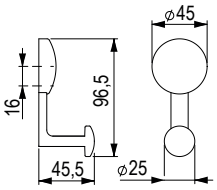

matt fekete	nikkel csiszolt
483284	**483285**

Belluna [zamac]



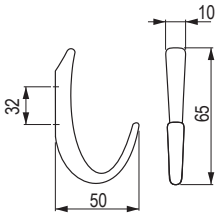

króm fényes	króm matt	nikkel csiszolt	fekete fényes	fehér fényes
157323	**157321**	**157322**	**351730**	**351731**

Belluna XL [Zn]



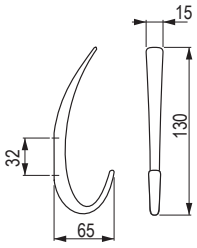

króm fényes	króm matt	nikkel csiszolt	fekete fényes	fehér fényes
157326	**157324**	**157325**	**351732**	**351733**

Dax [zamac]



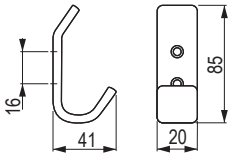

króm matt	matt nikkel
157327	**157328**

Iwo [zamac]



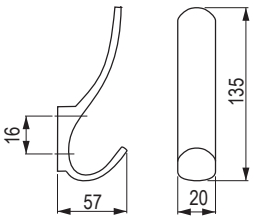

matt nikkel	króm matt
289683	**289684**

Ener [zamac]



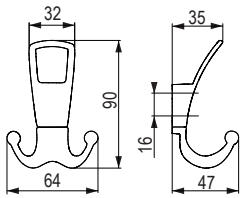

nikkel csiszolt	matt fekete
483276	**483275**

Ener XL [zamac]



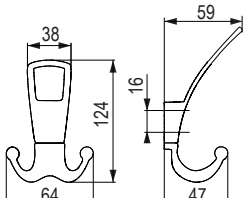

nikkel csiszolt	matt fekete
483274	**483273**

Cid [zamac]



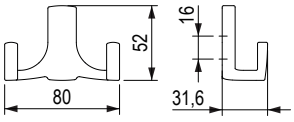

matt fekete	nikkel csiszolt
494170	**494171**

Cid XL [zamac]



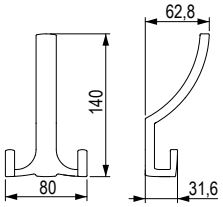

matt fekete	nikkel csiszolt
494172	**494173**

Extendo [zamac]



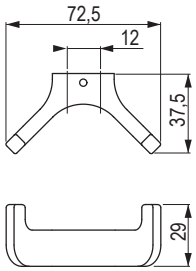

króm matt	nikkel csiszolt
283965	**283966**

Extendo XL [zamac]



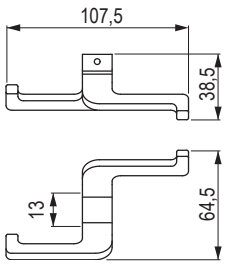

króm matt	nikkel csiszolt
283968	**283969**

fogasok

TULIP

Muso [Zn]



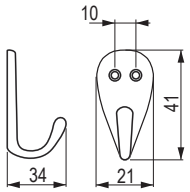

króm matt	matt nikkel	króm fényes
157333	**157334**	**157335**

Lerico [Zn]



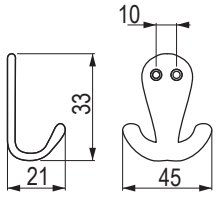

króm matt	matt nikkel	króm fényes
157330	**157331**	**157332**

Livorno [zamac]



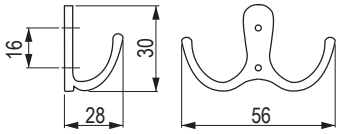

matt nikkel	króm matt	króm fényes	matt fekete
308987	**308986**	**308985**	**502184**

Rokos [zamac]



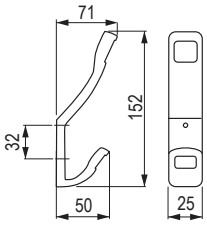

matt nikkel	króm matt
289681	**289682**

Dona [Zn]



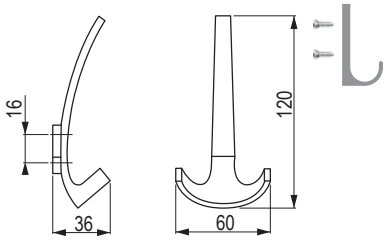

króm matt	matt nikkel
202856	**202857**

Darec [zamac]



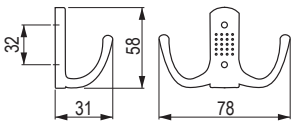

króm fényes	króm matt	matt nikkel
289679	**289680**	**360922**

Darec XL [zamac]



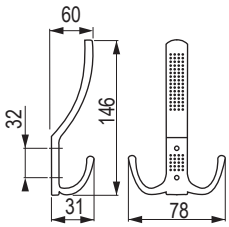

króm fényes	króm matt	matt nikkel
289677	**289678**	**360920**

Marcel [zamac]



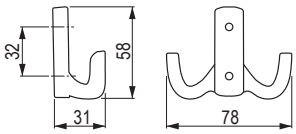

króm fényes	króm matt	matt nikkel
290153	**290154**	**290155**

Marcel XL [zamac]



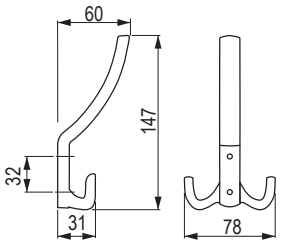

króm fényes	króm matt	matt nikkel
290150	**290151**	**290152**

Lugo [zamac]



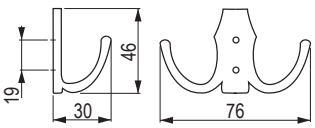

matt nikkel	króm matt	króm fényes	fényes arany	matt fekete
35591	**35592**	**35593**	**35594**	**35595**

Lugo XL [zamac]



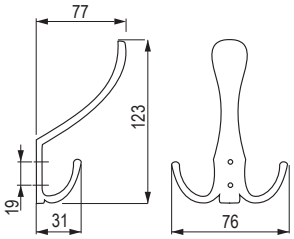

matt nikkel	króm matt	króm fényes	fényes arany	matt fekete
35581	**35582**	**35583**	**35584**	**35585**

fogasok

TULIP

Murero [Zn]



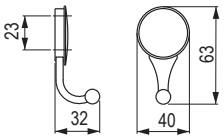

óarany	ófekete
157317	**157318**

Murero XL [Zn]



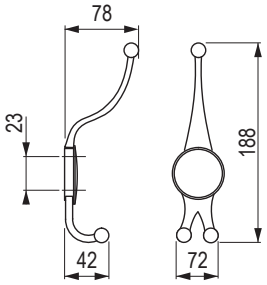

óarany	ófekete
157319	**157320**

Rubico [Zn]



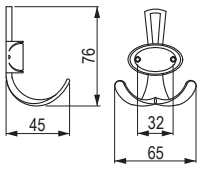

ófekete	óarany	óréz sötét
157309	**157310**	**226969**

Rubico XL [Zn]



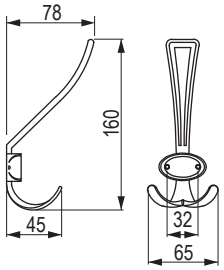

ófekete	óarany	óréz sötét
157311	157312	226976

Orio [zamac]



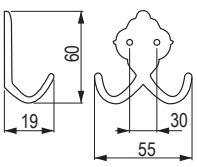

óarany
36769

Orio XL [zamac]



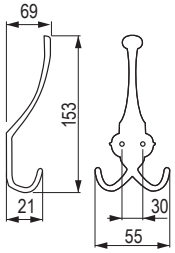

óarany
36768

Balo XL [zamac]

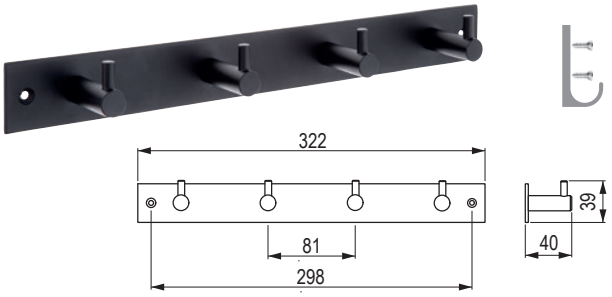

matt fekete
398939

Rapallo [zamac]

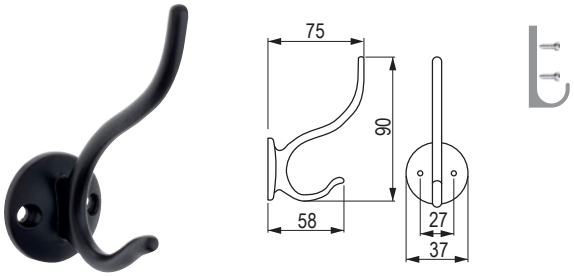

matt nikkel	matt fekete
35621	35625

Xin

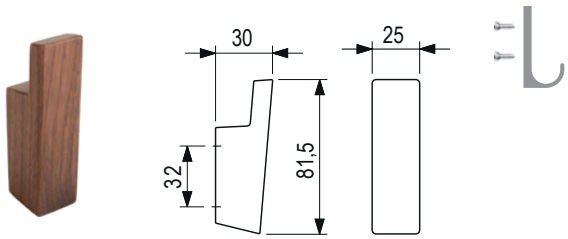

natúr tölgy	lakkozott tölgy	lakkozott dió
500437	500438	500439

Twist [zamac]

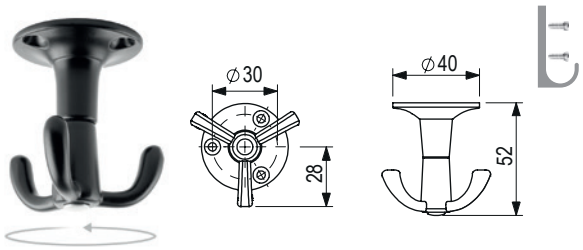

króm matt	matt fekete
414103	414102

Fogantyúk, bútorgombok és fogasok



fogantyúk, bútorgombok és fogasok

Vitruvio



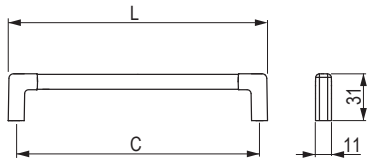

antracit	arany matt	furattávolság C (mm)	L hossz (mm)
405059	**405061**	160	170,6
405060	**405062**	320	330,6

Lama





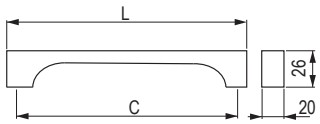

króm fényes	arany matt	barna matt	sötét nikkel	furattávolság C (mm)	L hossz (mm)
356241	**356243**	**356245**	**356247**	160	170
356240	**356242**	**356244**	**356246**	320	330

Tonda





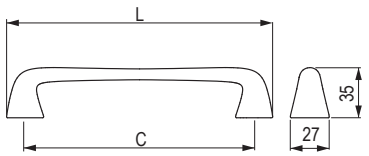

fekete silk touch	szürke silk touch	fehér	furattávolság C (mm)	L hossz (mm)
405046	**405050**	**405048**	160	184,4
405047	**405051**	**405049**	320	344,4

fogantyúk, bútorgombok és fogasok

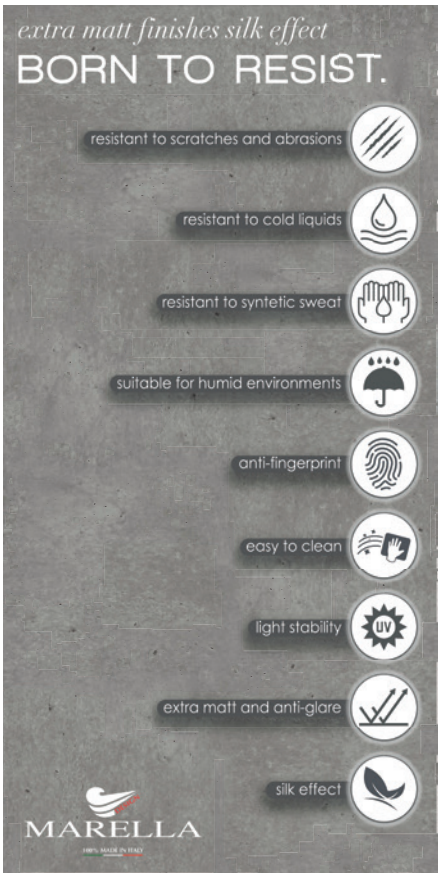







Linae



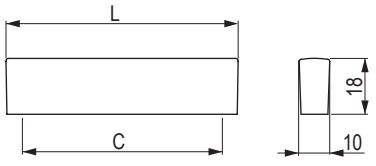

fekete silk touch	furattávolság C (mm)	L hossz (mm)
405070	32/64	76
405072	224/256	268

fogantyúk, bútorgombok és fogasok

Prince



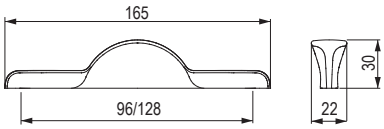

matt fekete	arany matt
405042	**405043**

Brera





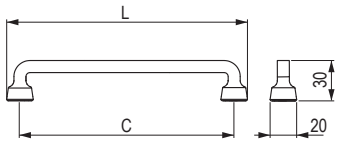

óbronz	matt fekete	arany csiszolt	furattávolság C (mm)	L hossz (mm)
356226	**356229**	**405054**	96	116
356225	**356228**	**405055**	160	180
356224	**356227**	**405056**	320	340

Defense



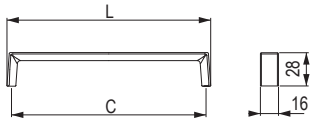

- a színárnyalatok eltérhetnek egymástól

óarany	matt fekete	furattávolság C (mm)	L hossz (mm)
356233	**356235**	160	167
356232	**356234**	320	327

fogantyúk, bútorgombok és fogasok

Art Decó



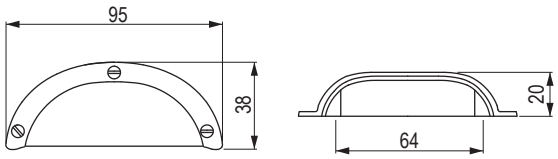







- a színárnyalatok eltérhetnek egymástól

Washed Stone	rozsdahatás	blue washed
356269	**356270**	**356271**

Viaggio



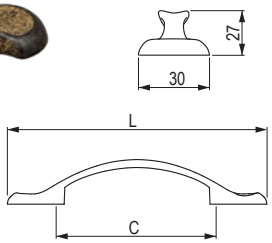

- a színárnyalatok eltérhetnek egymástól

Washed Stone	rozsdahatás	furattávolság C (mm)	L hossz (mm)
356261	**356264**	96	156
356260	**356263**	128	187

Viaggio



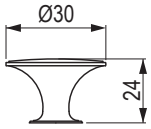

- a színárnyalatok eltérhetnek egymástól

Washed Stone	rozsdahatás
356262	**356265**

Sirius



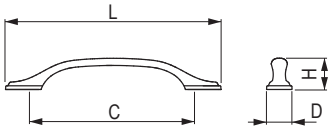

- a színárnyalatok eltérhetnek egymástól

rozsdahatás	ócink	furattávolság C (mm)	L hossz (mm)	D szélesség (mm)	H magasság (mm)
356254	**284267**	96	142	21	28
356253	**284268**	128	177	22	29
356252	**284269**	160	210	25	30

Sirius



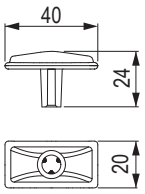

rozsdahatás	ócink
356255	**284270**

fogantyúk, bútorgombok és fogasok

Columnae

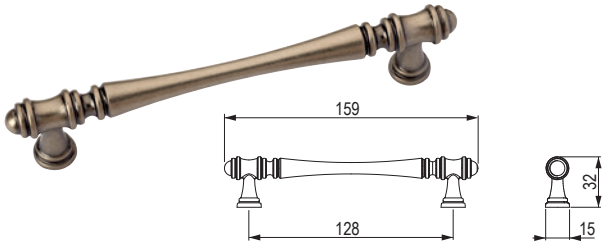

bronz	ócink	óréz sötét
405063	**405064**	**405065**

Columnae



bronz	ócink	óréz sötét
405066	**405067**	**405068**

Bosa



porcelán krém	krém porcelán/virág
288053	**288055**

Venice R

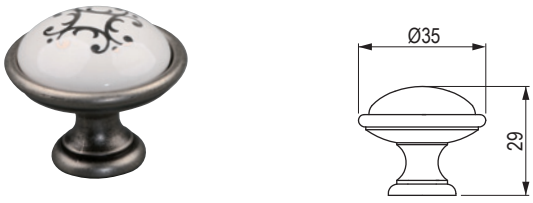

ócink / porcelán / motívum

288058

Venice O

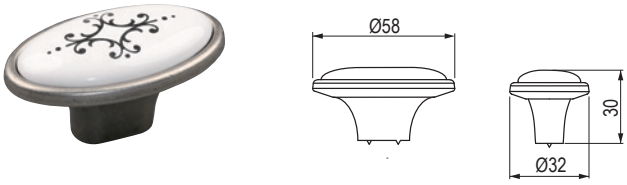

ócink / porcelán / motívum

288057

Venice

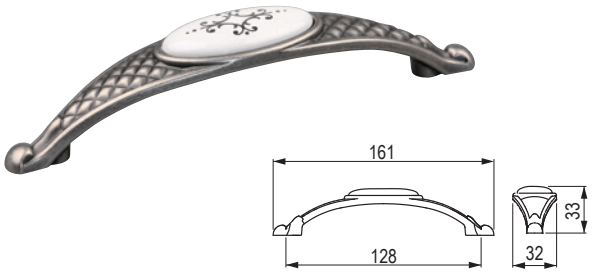

ócink / porcelán / motívum

288056

fogantyúk, bútorgombok és fogasok

Macis



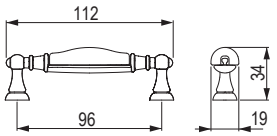



sötét óréz/fehér porcelán

284279

Macis



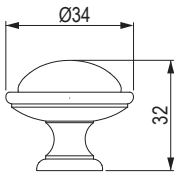



sötét óréz/fehér porcelán

284280

Lenis



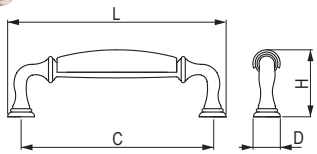



ócink / fehér porcelán	furattávolság C (mm)	L hossz (mm)	D szélesség (mm)	H magasság (mm)
284275	96	111	22	41
284274	128	145	24	48

Lenis



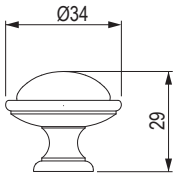



ócink / fehér porcelán	L hossz (mm)
284278	34

Aramis S



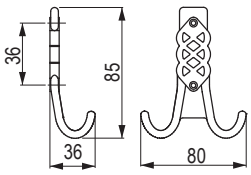





bronz

284271

Aramis M



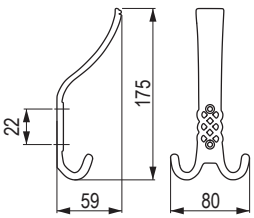





bronz

284273

fogantyúk, bútorgombok és fogasok

Hettich fém fogantyúk



Anzio



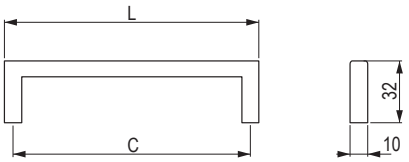

kód	Hettich kód	felület	furattávolság C (mm)	L hossz (mm)
133350	1160018	csiszolt nemesacél	128	138
135134	1160020	csiszolt nemesacél	224	234
146741	1160023	csiszolt nemesacél	288	298
318716	9204177	csiszolt nemesacél	320	330
133349	1160022	csiszolt nemesacél	352	362
146742	1160023	csiszolt nemesacél	480	490

Bermeo



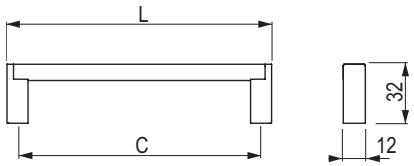

kód	Hettich kód	felület	furattávolság C (mm)	L hossz (mm)
395157	9208083	matt fekete/nemesacél imitáció	160	173
395156	9208087	matt fekete/nemesacél imitáció	288	301

nemesacél fogantyúk

Intra



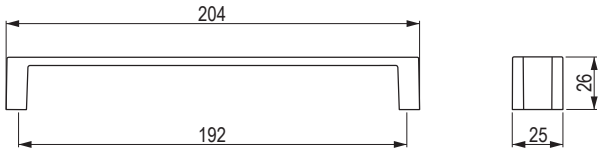

kód	Hettich kód	felület
153731	9105735	nemesacél imitáció/matt króm
134824	9105737	matt króm/matt króm

Salacia



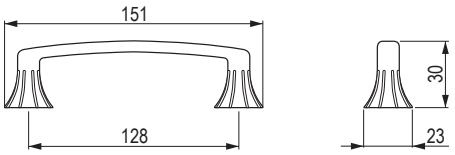

kód	Hettich kód	felület
135768	9112591	cink

Baldone



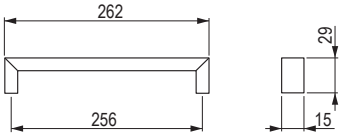

kód	Hettich kód	felület
135846	9995485	nemesacél imitáció

nemesacél fogantyúk

Chalcis



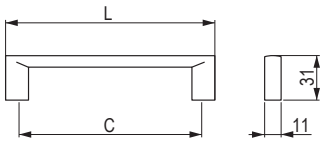

kód	Hettich kód	felület	furattávolság C (mm)	L hossz (mm)
161149	9113183	nemesacél imitáció	128	147
154385	9113182	nemesacél imitáció	288	301

Naila



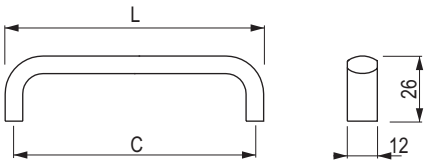

kód	Hettich kód	felület	furattávolság C (mm)	L hossz (mm)
409634	9266078	matt fekete	96	103
409635	9266079	matt fekete	128	135
409636	9266080	matt fekete	160	167
409637	9266091	matt fekete	192	199
409638	9266092	matt fekete	256	263
409640	9266094	matt fekete	320	327

nemesacél fogantyúk

Catana



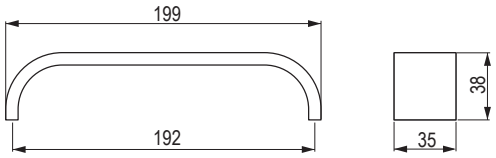

kód	Hettich kód	felület
106317	115080	nemesacél imitáció

Vantania



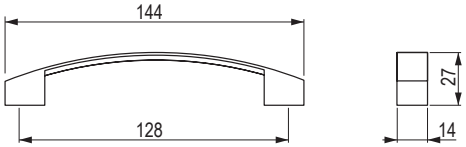

kód	Hettich kód	felület
134885	1170158	nemesacél imitáció
153735	9113211	króm fényes

fém fogantyúk

Salona



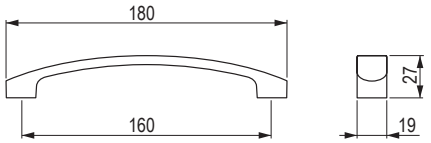

kód	Hettich kód	felület
141597	1170155	nemesacél imitáció

Egara



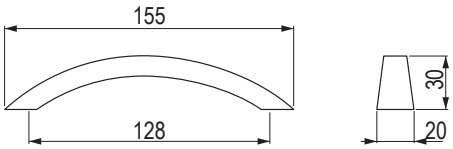

kód	Hettich kód	felület
106184	9071719	óarany
106258	9071720	cink csiszolt

Balmo



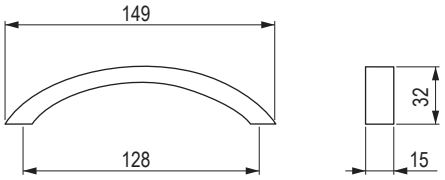

kód	Hettich kód	felület
107814	43472	nemesacél imitáció

fém fogantyúk

Genoa



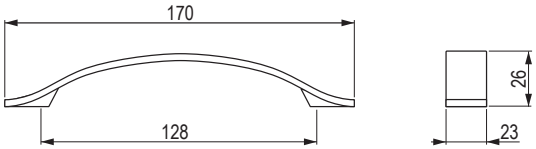

kód	Hettich kód	felület
106675	9065612	nemesacél imitáció

Fermo



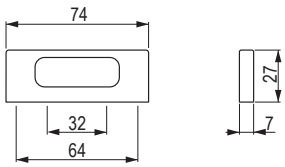

kód	Hettich kód	felület
107413	115020	króm fényes
106987	115019	nemesacél imitáció

Messana



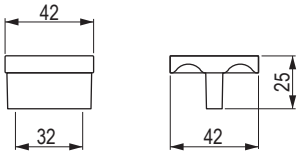

kód	Hettich kód	felület
107020	115156	nemesacél imitáció

Buena



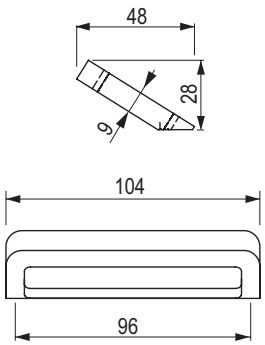

kód	Hettich kód	felület
346637	9207446	réz

Coria



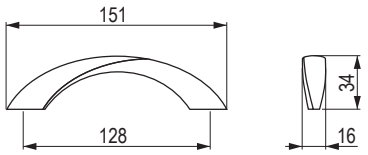

kód	Hettich kód	felület
154567	9112597	króm matt

Haida



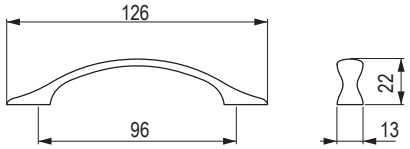

kód	Hettich kód	felület
156856	9113227	óarany

fém fogantyúk

Monacum



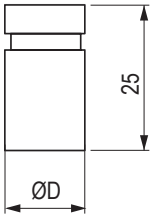

kód	Hettich kód	felület	átmérő D (mm)
106762	9070957	csiszolt nemesacél	10
106562	9070958	csiszolt nemesacél	14

Almus



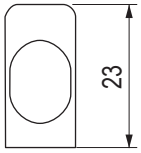

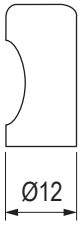

kód	Hettich kód	felület
106827	9112583	króm fényes
105387	9112588	matt nikkel
153736	9114036	nemesacél imitáció

Gela



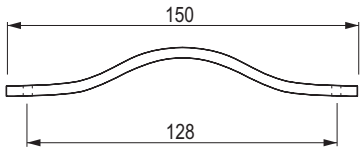

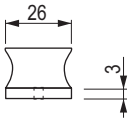

kód	Hettich kód	felület
182316	9113645	világosbarna
131687	9113646	sötétbarna
187687	9113647	fekete

Galati



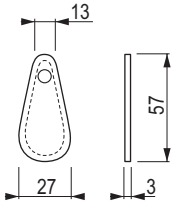

kód	Hettich kód	felület
409643	9113648	világosbarna
409644	9113649	sötétbarna
409645	9113650	fekete

Rögzítő elemek a Gela és Galati fogantyúkhoz



kód	Hettich kód	felület
376385	9113651	króm matt
187690	9113653	matt nikkel
187691	9113654	óbronz

Empoli



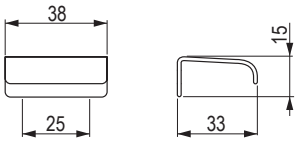

kód	Hettich kód	felület
131685	9995541	króm fényes
133474	9995540	króm matt
142100	9995542	nemesacél imitáció

Narni



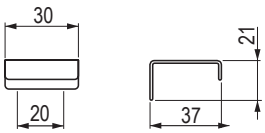

kód	Hettich kód	felület
134538	9995574	csiszolt nemesacél

Aboa



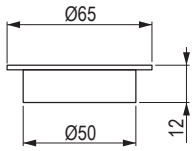

kód	Hettich kód	felület
106763	9070138	csiszolt nemesacél

Nidum



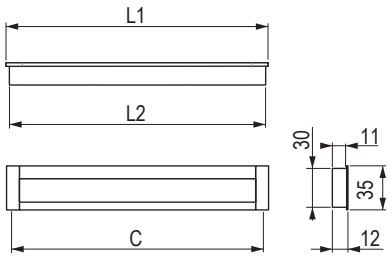

kód	Hettich kód	felület	furattávolság C (mm)	L1 hossz (mm)	hossz L2 (mm)
106761	9071060	eloxált alumínium	96	111	107
105388	9071071	eloxált alumínium	128	143	139
107319	9071073	eloxált alumínium	160	175	171
106090	9071075	eloxált alumínium	192	207	203

fém fogantyúk

Touch - in



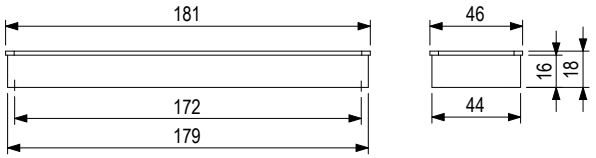

kód	Hettich kód	felület
105901	9086687	nemesacél imitáció

Touch - in



kód	Hettich kód	leírás	felület
130326	9086695	takarósapka	nem lakkozott műanyag
127861	9086696	takarósapka	nemesacél imitáció
106193	9086691	fogantyú	nemesacél imitáció

- felületkezelés nélküli fedő (ABS műanyag) festhető
- furnér vagy más hasonló anyag felragasztására alkalmas felületkezelt fedő

A szétnyíló ajtókhoz alkalmas fogantyúk rögzítéséhez szükséges adapter



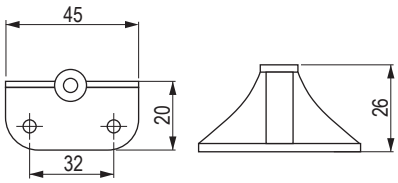

króm	szatén nikkel
289675	**289676**

A fogantyúhoz való gumi alátét üvegre szereléshez



gumi alátét fogantyúhoz

08002

- szakszerű szereléshez használjon 2 db alátétet egy csavarhoz
- a fém nem érintkezhet közvetlenül az üveggel
- átlátszó, 4 mm átmérőjű csavaroknak

BlueJig jelölősablon fogantyúkhoz

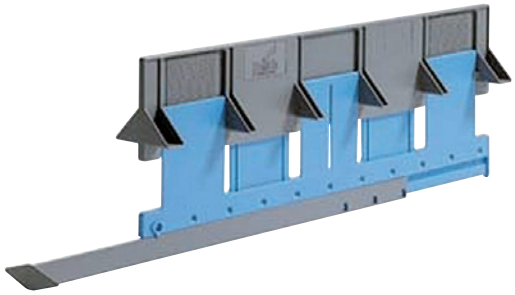

jelölési sablonok

104215

- BLUEJIG univerzális sablon kéttengelyes beállítással a furatok helyzetének gyors és pontos megjelöléséhez
- 32 – 320 (mm) furattávolságú fogantyúkhoz készültek
- a fiók előlapjának oldalsó élétől a fogantyú első szerelési nyílása 10 – 334 (mm) távolságban lehet
- az előlap felső élétől, ill. az előlap alsó élétől a fogantyúig 20 – 65 (mm) a távolság

Sablon a Tulip fogantyúk fúrásához

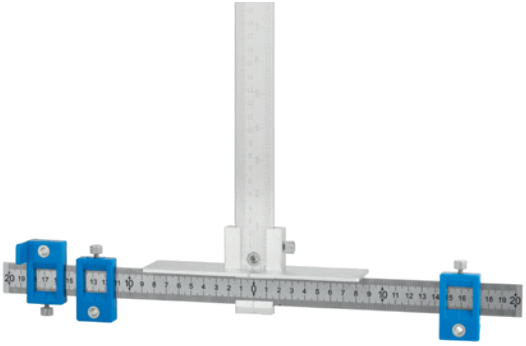

sablon

495129

- Tulip sablon a fogantyúk nyílásainak megjelölésére
- két tengely (függőleges és vízszintes) szerinti beállítás
- 16 mm és 480 mm közötti fogantyúkhoz
- anyag: alumínium, műanyag

14



látható asztal- és bútorlábak

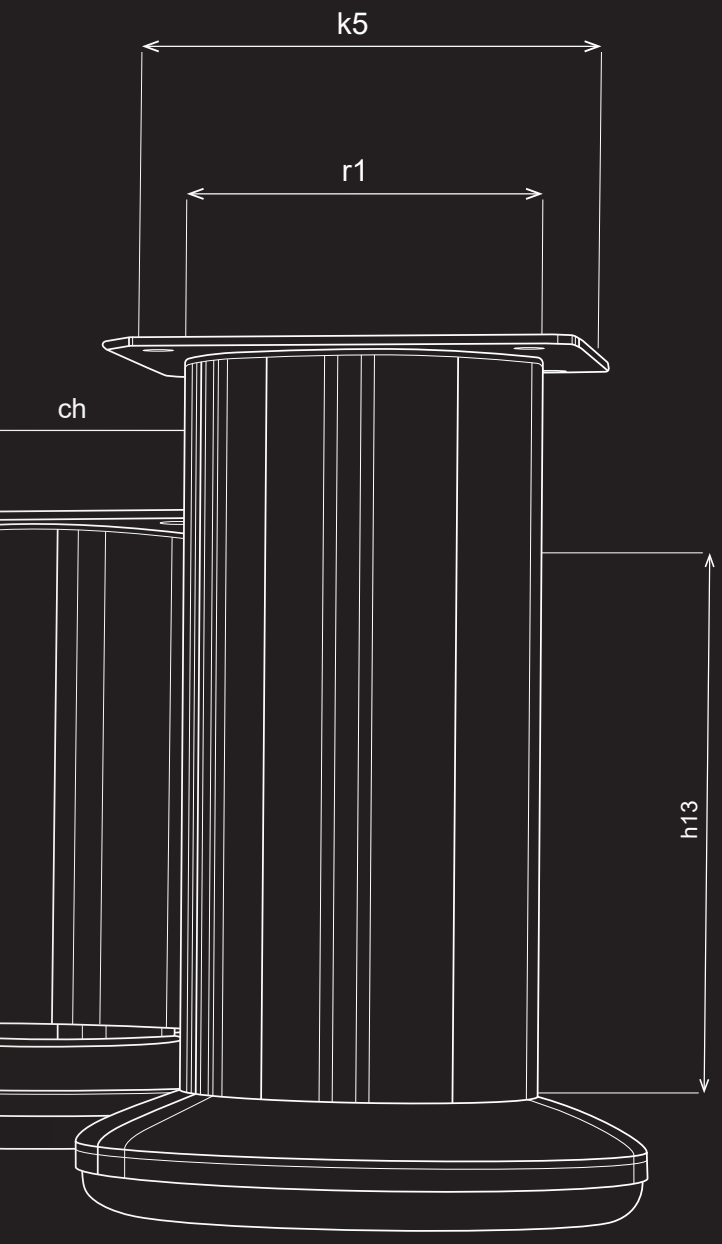

ASZTALOK ÉS BÚTOROK GYÁRTÁSÁHOZ HASZNÁLT LÁBAK

Asztalokhoz vagy bútorokhoz egyedi megjelenésű, stílusos lábak. Mindkettőt megrendelheti tőlünk.

BEMUTATÓ VASALATOK A PARTNEREINKNÉL

A látható lábak egy pillantásra kiválaszthatók a katalógusban, de szeretné megnézni, hogyan is néznek ki valójában? Jöjjön el és nézze meg viszonteladó partnereinknél, akik megmutatják és tanácsot adnak a választással kapcsolatban.

DÉMOS24PLUS

A portál a vásárláshoz, a rendelések áttekintéséhez, a rendelések formázásához és állapotának ellenőrzéséhez, a raktárkészletről és az árakról szóló információkhoz és még sok máshoz egy helyen.

Tanácsadás

Tanácstalan a vasalatok kiválasztásával és szerelésével kapcsolatban? Hívja a +36 1 445 3730 telefonszámot, vagy írjon a megrendelesek@demos-trade.com címre, és örömmel adunk Önnek tanácsot.

Házhozszállítás

Minden megrendelést akár két napon belül kézbesítünk Önnek.

tartalom

tartalom

A bútorlábak típusainak áttekintése



	**Asztallábak**	**14.12 o.**
	**Fém bútorlábak (FS)**	**14.20 o.**
	**Alumínium bútorlábak (FA)**	**14.28 o.**
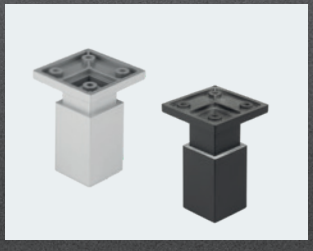	**Műanyag bútorlábak (FP)**	**14.31 o.**

Mi van ebben a fejezetben?

A gyártók és termékeik rövid bemutatása.

Ebben a fejezetben **Strong és Miladesign** asztal- és bútorlábakat talál, melyek az anyaguk szerint vannak rendezve (fém, alumínium, műanyag). Egyes modellekhez asztal- és bútorlábakat is kínálunk egy kivitelben.

Néhány kifejezés magyarázata

Asztallábak

Legalább 420 mm hosszú lábak, amelyeket dohányzó-, étkező- vagy íróasztalok gyártásához használnak.



Bútorlábak

Konyhák, nappalik, fürdőszobák és hálószobák szekrényeinek vagy komódjainak alátámasztására szolgálnak. Egyes modellek ülőalkalmatosságként is használhatók.



Rövidítések a lábak nevében

A rövidítésekből azonnal kiderül, hogy melyik lábról van szó és milyen anyagból készült, anélkül, hogy a leírást meg kellene nézni.

Az első betű
a típust jelzi:

Tx (table)	asztalláb
Fx (furniture)	bútorláb

A második betűből
kiderül, hogy milyen anyagból készült a láb:

x**S** (steel)	fém
x**A** (aluminium)	alumínium
x**P** (plastic)	műanyag

például

FSxxx (furniture steel)	bútorláb fém a kódban szereplő szám csak az egyes alakzatokat osztja fel, nincs más jelentése

FS 001



Milyenek a TOP termékek?

Összeállítottunk Önnek egy válogatást a legérdekesebb termékekből, amelyeket a katalógusban talál.

Miladesign dizájn asztallábazatok

14.12

Reprezentatív irodába, tárgyalóterembe vagy akár otthonra étkező- vagy dohányzóasztalként. A Miladesign elegáns lábazatai mindenhol megkülönböztető elemnek számítanak majd. Kétféle kivitelben és kétféle magasságban kaphatók.





Etéro asztal- és bútorlábak

Az asztal lábainak nem feltétlenül kell az általánosan használt cső keresztmetszetűnek, vagy emelhetőnek lenniük. Újszerű, dizájnos asztal alakítható ki az Etéro lábak használatával, bizonnyal sok megrendelője örömére. Ajánlja fel az elegáns Etéro lábakat megrendelőinek, és meglátja, milyen izgatottan várják majd a kész asztalt.

14.11

látható asztal- és bútorlábak

14

További újdonságok a fejezetben



Strong lábak mindenhol

Étkezőasztal, dohányzóasztal, szekrény vagy fotel. Mindegyik egy jellemző közös résszel: Ez a Strong láb: három színben és 3 magassági változatban. Örömmel fogja eltölteni az ügyfeleit, ha ezeket választja.

14.20



FS 001 láb a bútorokhoz

6 szín, 5 magasság, matt és fényes, 7 mm-es magasságállítás lehetőségével,ezek az FS 001 masszív bútorlábak, amelyek a Démos trade a.s. fém bútorlábak átfogó kínálatának részét képezik.

14.25



XOXO imádni fogja ezeket a lábakat

Azonnal beleszeret a dizájnos lábakból álló sorozatba, amely megjelenésének és sokoldalúságának köszönhetően bárhol használható a belső térben. De ne csak beszéljünk róluk, szeressen beléjük először a katalógus következő oldalain.

14.9



Bútorlábak – műanyag

A fém és alumínium lábaknál könnyebb, hasonlóan erős, azonos teherbírással. Nagyszerű választás mindazok számára, akik csökkenteni szeretnék bútoraik összsúlyát és árát.

14.32

Az új termékekről szóló videók és további információk itt találhatók:

dizájn lábazatok

Asztallábazatok

típus	szín		magasság x szélesség (mm)	profil (mm)
	fekete	fehér		
domború	**467521**	**467589**	710 × 780	20 × 60
homorú	**467539**	**467594**		20 × 60
lineáris	**467545**	**467600**		30 × 60
X	**467542**	**467596**		40 × 80

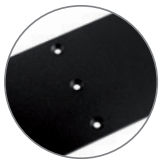

- az asztallap ajánlott mérete 800 × 1800 mm
- fekete RAL 9005
- fehér RAL 9016
- egyéb RAL színek, kérésre
- a lábak magassága nem állítható vagy nem igazítható szintre
- a filc felragasztható csúszkák a szállítmány részét képezik
- a lemez egyszerű rögzítése süllyesztett fejű csavarral
- az asztallap rögzítéséhe szükséges csavarok nem részei a szállítmánynak
- összekötőrudak nélkül

nem alkalmas kültéri használatra



467521



467539



467600



467596

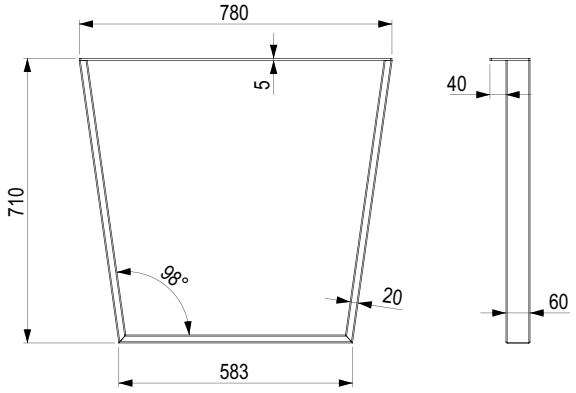

467521/467589

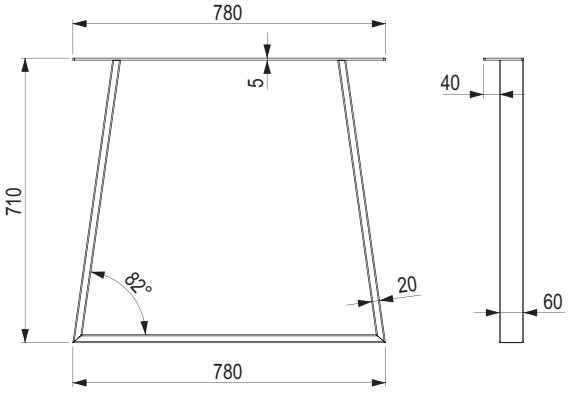

467539/467593

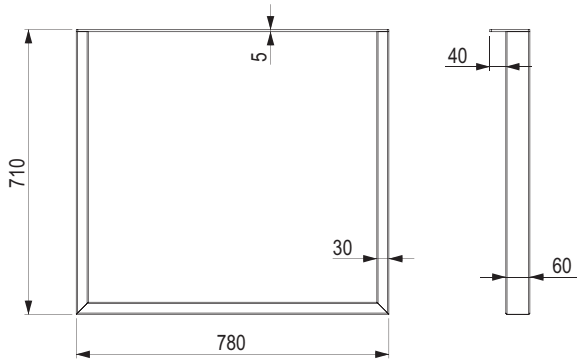

467545/467600

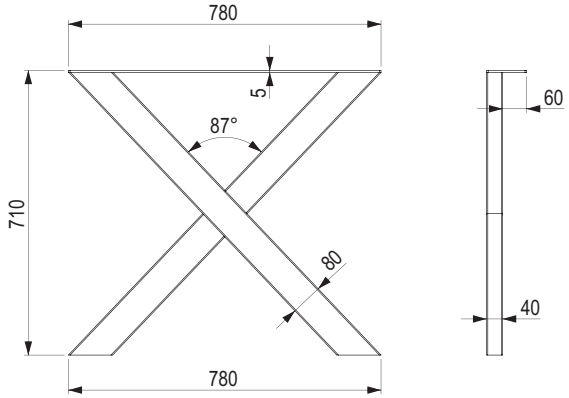

467542/467596

Konferencialábazatok

típus	szín		magasság x szélesség (mm)	profil (mm)
	fekete	fehér		
domború	**467522**	**467592**	420 × 580	20 × 60
homorú	**467540**	**467594**		20 × 60
lineáris	**467544**	**467599**		30 × 60
X	**467543**	**467598**		40 × 80

- az asztallap ajánlott mérete 600 × 1200 mm
- fekete RAL 9005
- fehér RAL 9016
- egyéb RAL színek, kérésre
- a lábak magassága nem állítható vagy nem igazítható szintre
- a filc felragasztható csúszkák a szállítmány részét képezik
- a lemez egyszerű rögzítése süllyesztett fejű csavarral
- az asztallap rögzítéséhez szükséges csavarok nem részei a szállítmánynak
- összekötőrudak nélkül

nem alkalmas kültéri használatra



467592

467594



467544



467543

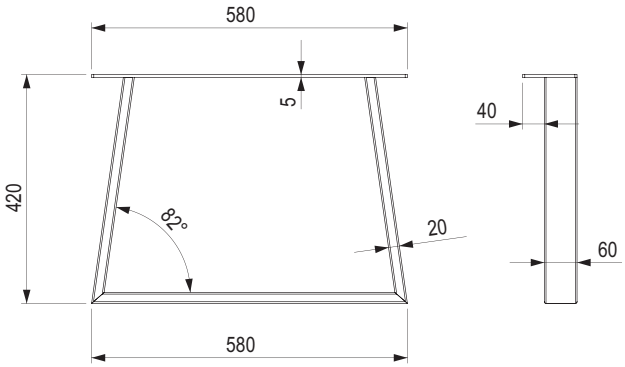

467522/467592

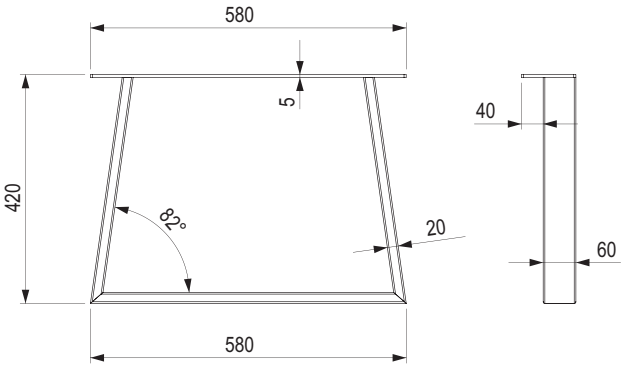

467540/467594

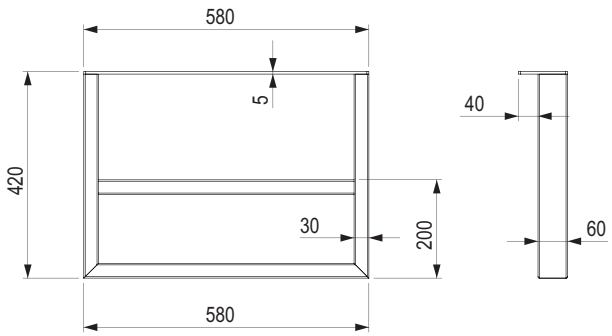

467544/467599

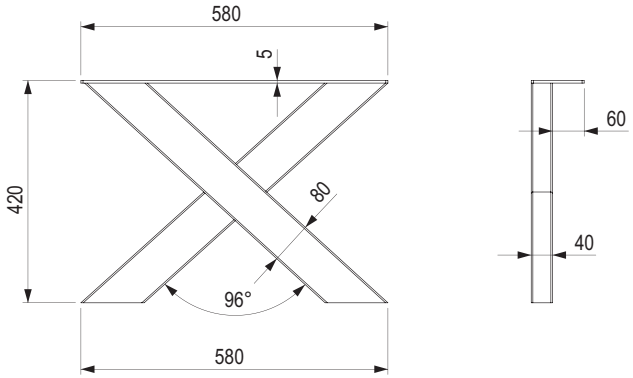

467543/467598

fém asztallábak

ETÉRO 720

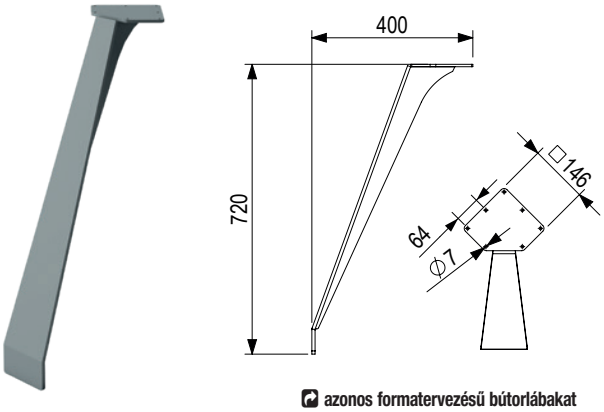

azonos formatervezésű bútorlábakat a 14.21 o. talál

kód	megnevezés	szín	magasság (mm)	állíthatóság (mm)
402986	N72110	ezüst félmatt	720	állítási lehetőség nélkül
402987		antracit félmatt		
402988		fekete félmatt		
402989		fehér félmatt		

- anyaga acél

ETÉRO 418

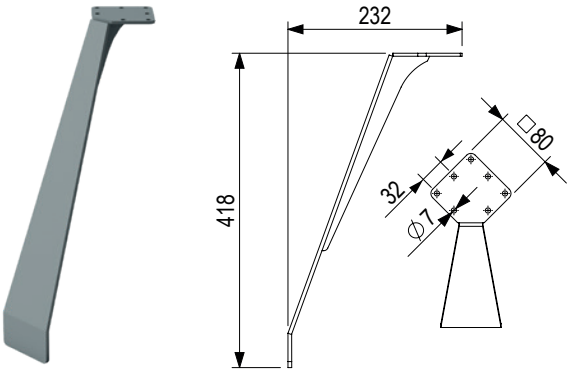

azonos formatervezésű bútorlábakat a 14.21 o. talál

kód	megnevezés	szín	magasság (mm)	állíthatóság (mm)
402990	N42080	ezüst félmatt	418	állítási lehetőség nélkül
402991		antracit félmatt		
402992		fekete félmatt		
402993		fehér félmatt		

- anyaga acél

ETÉRO 722

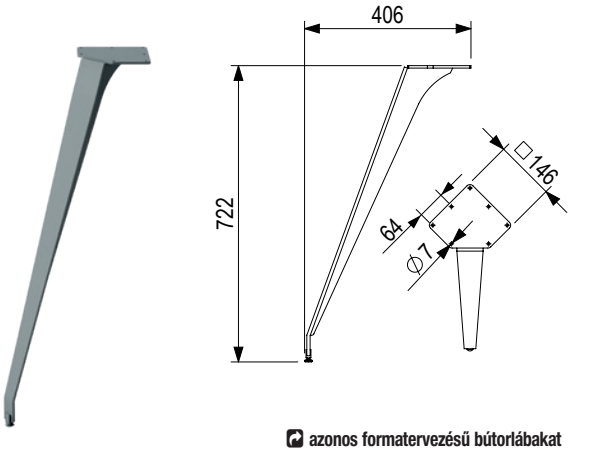

azonos formatervezésű bútorlábakat a 14.21 o. talál

kód	megnevezés	szín	magasság (mm)	állíthatóság (mm)
402994	N72026	ezüst félmatt	722	+10
402995		antracit félmatt		
402996		fekete félmatt		
402997		fehér félmatt		

- anyaga acél

ETÉRO 422

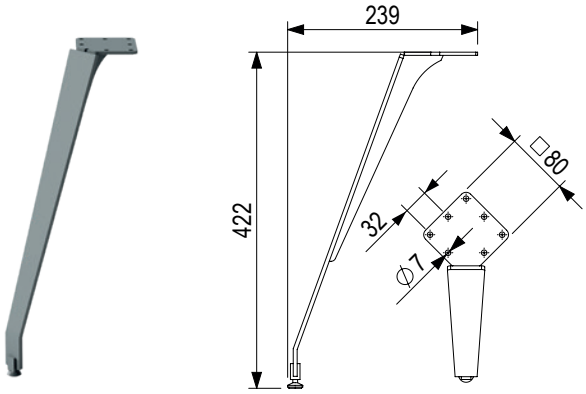

azonos formatervezésű bútorlábakat a 14.21 o. talál

kód	megnevezés	szín	magasság (mm)	állíthatóság (mm)
402999	N42026	ezüst félmatt	422	+10
403000		antracit félmatt		
403001		fekete félmatt		
403002		fehér félmatt		

- anyaga acél

EX szélső 720



kód	megneve-zés	szín	méret (mm)	magasság (mm)	állíthatóság (mm)
403009	EX 72080	ezüst félmatt	709 × 377	720	állítási lehetőség nélkül
403010		antracit félmatt			
403012		fekete félmatt			
403015		fehér félmatt			

- darabonként vásárolható, 2 db szükséges az asztalhoz
- legfeljebb 2000 × 1000 mm asztallap mérethez
- anyaga acél

EX középső 720





kód	megneve-zés	szín	leírás	magasság (mm)	állíthatóság (mm)
403016	EX 72080P	ezüst félmatt	középső láb nagyobb mint 2000 ×1000 mm asztalokhoz	720	állítási lehetőség nélkül
403017		antracit félmatt			
403018		fekete félmatt			
403019		fehér félmatt			

- darabonként áruljuk, 2 db szükséges az asztalhoz
- azonos kialakítású központi lábakat a 9.26 o. talál
- 2000 x 1000 mm-nél nagyobb asztallap esetén
- anyaga acél

EX szélső 420



kód	megneve-zés	szín	méret (mm)	magasság (mm)	állíthatóság (mm)
403020	EX 42050	ezüst félmatt	428 × 235	422	állítási lehetőség nélkül
403021		antracit félmatt			
403023		fekete félmatt			
403024		fehér félmatt			

- darabonként vásárolható, 2 db szükséges az asztalhoz
- dohányzóasztalhoz alkalmas lábazat
- anyaga acél

StrongLegs - asztallábak – fém

TS 001

kód	szín	magasság (mm)	állíthatóság (mm)
290666	fekete fényes	710	+30
290667		820	
394902		1 100	
290683	ezüst RAL 9006 fényes	710	
290684		820	
290668	szürke RAL 7004 fényes	710	
290669		820	
290670	fehér fényes	710	
290671		820	
394893		1 100	
290672	króm	710	
290673		820	
290674		1 100	
290675	csiszolt acél (rozsdamentes acél imitáció) félmatt	710	
290676		820	
290677		1 100	
290678	szatén króm matt	710	
290679		820	
290680		1 100	
290681	szatén nikkel matt	710	
290682		820	
485039	fekete matt	710	
485040		820	
485041		1 100	

- az asztallábakat mellékelt rögzítőkkel szállítjuk, amelyek nagyon erős kötést biztosítanak az asztallappal

Tartozékok az asztallábakhoz:
- 350418 - alsó állítható csavar
- 350419 - felső rögzítő

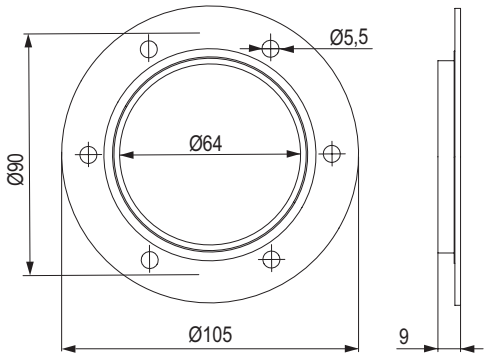


fekete fényes


ezüst
RAL 9006 fényes


szürke
RAL 7004 fényes


fehér fényes


króm


csiszolt acél
(rozsdamentes acél
imitáció) félmatt


szatén króm
matt


szatén nikkel
matt


fekete matt

StrongLegs - asztallábak – alumínium

TA 001

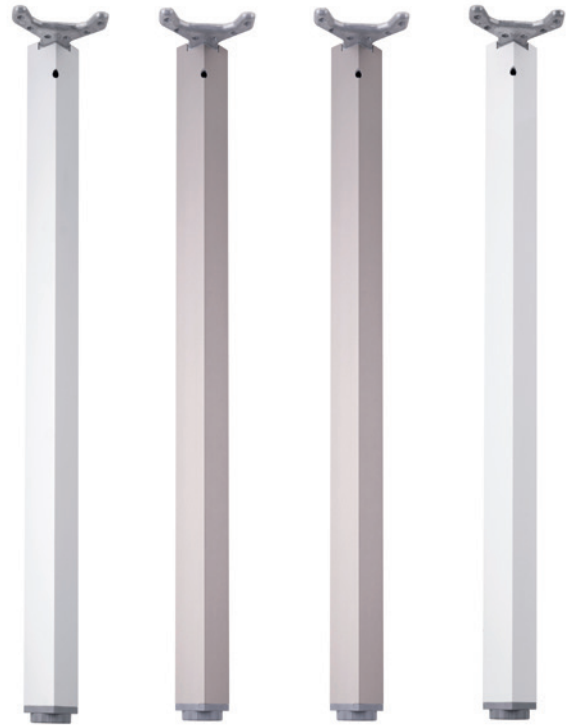

eloxált alumínium | imitáció rozsdamentes acél | fekete matt | fehér fényes

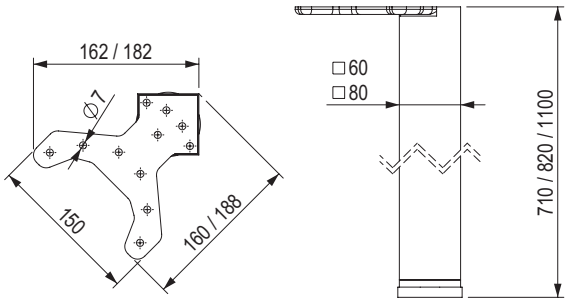



kód	profil (mm)	szín	magasság (mm)	állíthatóság (mm)
284577	60 × 60	eloxált alumínium	710	+30
284578			820	
284579			1100	
284580		rozsdamentes acél imitáció	710	
284581			820	
284582			1100	
284585		fekete matt	710	
284586			820	
284587		fehér fényes	710	
284588			820	
310043	80 × 80	eloxált alumínium	710	
310044			820	
310045		rozsdamentes acél imitáció	710	
310042			820	
337133		fekete matt	710	
337134			820	
337136		fehér fényes	710	
337137			820	

- a rejtett perem lehetővé teszi, hogy a lábat közvetlenül az asztal sarkánál rögzítse

asztallábak – fém

ST501 és ST601 acélprofilból



ST 501 ST 601

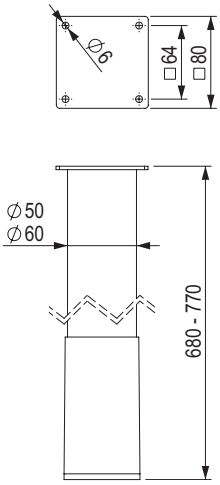

kód	profil (mm)	szín	magasság (mm)	állíthatóság (mm)
217702	ø 50 (ST501)	ezüst félmatt	680	+90
219833		fehér félmatt		
219327		fekete félmatt		
218834		antracit félmatt		
217707	ø 60 (ST601)	ezüst félmatt		
219838		fehér félmatt		
219332		fekete félmatt		
218839		antracit félmatt		

- nagyon erős acél lábszerkezet, a hegesztett perem biztosítja a szerkezet általános stabilitását

ST402, ST502, ST602 és ST722 acélprofilból készült

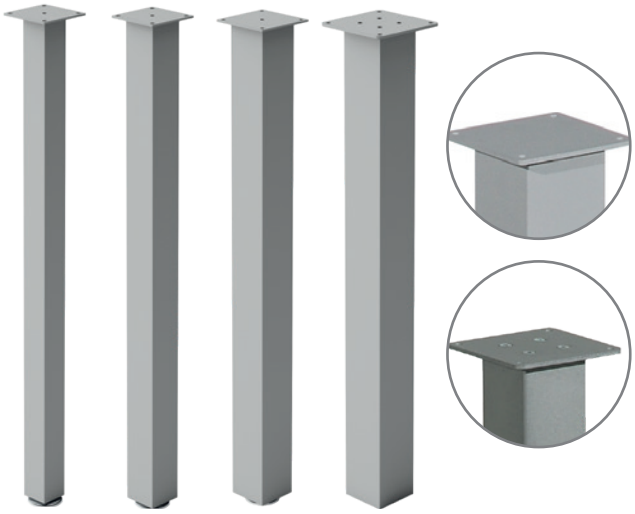

ST 402 ST 502 ST 602 ST 722

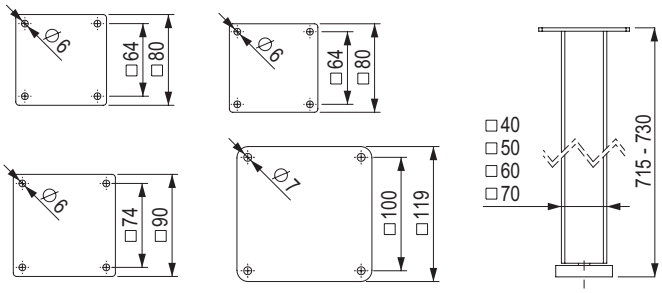

kód	profil (mm)	szín	magasság (mm)	állíthatóság (mm)
217700	40 × 40 (ST402)	ezüst félmatt	715	+15
219831		fehér félmatt		
219325		fekete félmatt		
218832		antracit félmatt		
217704	50 × 50 (ST502)	ezüst félmatt		
219835		fehér félmatt		
219329		fekete félmatt		
218836		antracit félmatt		
217709	60 × 60 (ST602)	ezüst félmatt		
219840		fehér félmatt		
219334		fekete félmatt		
218842		antracit félmatt		
217714	70 × 70 (ST722)	ezüst félmatt		
219845		fehér félmatt		
219339		fekete félmatt		
218847		antracit félmatt		

- nagyon erős acél lábszerkezet, a hegesztett perem biztosítja a szerkezet általános stabilitását

ST702 acélprofilból

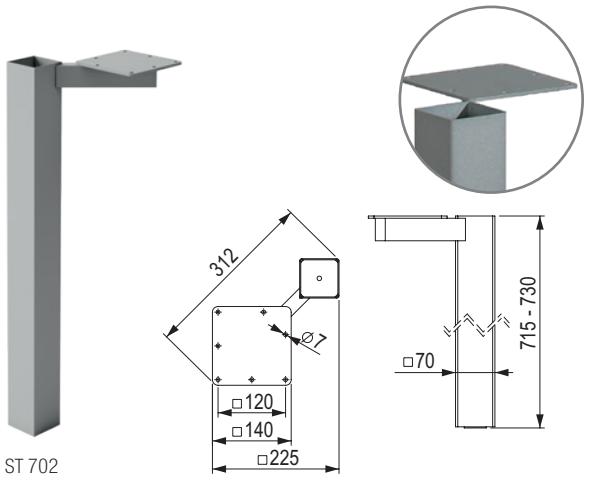

ST 702

kód	profil (mm)	szín	magasság (mm)	állíthatóság (mm)
217712	70 × 70	ezüst félmatt	715	+15
219843		fehér félmatt		
219337		fekete félmatt		
218845		antracit félmatt		

- nagyon erős acél lábszerkezet, a hegesztett perem biztosítja a szerkezet általános stabilitását
- a rejtett rögzítés lehetővé teszi, hogy a láb közvetlenül az asztallap szélére helyezhető legyen

Asztallábak

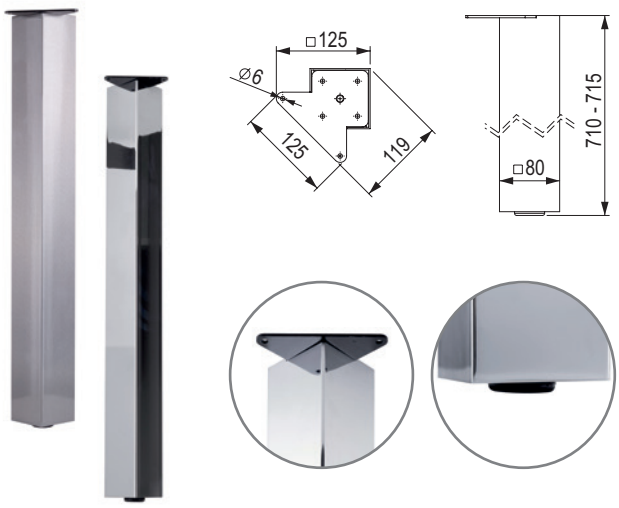

kód	szín	magasság (mm)	állíthatóság (mm)
231534	króm	710	+5
231533	rozsdamentes acél fényes (csiszolt acél)		

- profil falvastagság 2 mm
- a rejtett acél perem lehetővé teszi, hogy a lábat közvetlenül az asztal sarkába helyezze
- nagy stabilitás
- lakkozott felület

Összecsukható asztallábak



ST 507 U ST 607 U ST 506 U ST 606 U

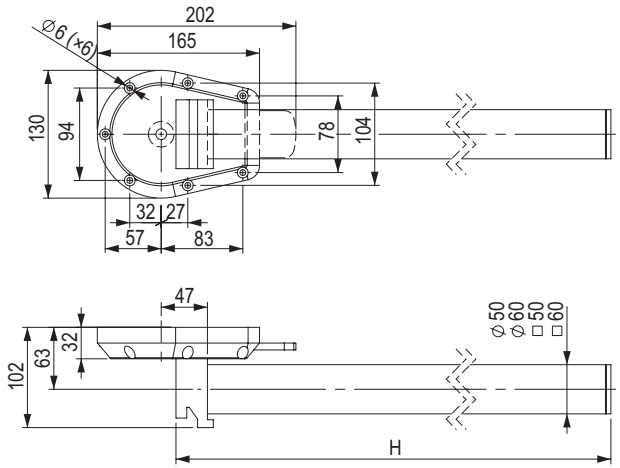

kód	megnevezés	profil (mm)	szín	magasság (mm)	állíthatóság (mm)
399837	ST 507 U	ø 50	ezüst félmatt	710	+160
399853	ST 607 U	ø 60		710	+120
399845	ST 506 U	50 × 50		745	+15
399861	ST 606 U	60 × 60		745	+15

- fekete, fehér és antracit színben is rendelhető



összerakható asztalkonstrukciók– fém

Acél lábak összerakható asztalszerkezetekhez



ST541M - ø40



ST551 - ø 50



ST561 - ø 60



ST547 - ø 40



ST557 - ø 50



ST542 - 40 × 40



ST552 - 50 × 50



ST562 - 60 × 60



ST544 - 40 × 40



ST554 - 50 × 50

megnevezés	láb (mm)	magasság (mm)	szín				állíthatóság (mm)
			ezüst	antracit	fekete	fehér	
ST541M	ø 40	680	**217974**	**219094**	**219598**	**220104**	150
ST551	ø 50	680	**217980**	**219100**	**219604**	**220110**	90
ST561	ø 60	680	**217985**	**219105**	**219609**	**220115**	90
ST547	ø 40	680	**217975**	**219095**	**219599**	**220105**	150
ST557	ø 50	680	**217981**	**219101**	**219605**	**220111**	160
ST542	40 × 40	715	**217976**	**219096**	**219600**	**220106**	15
ST552	50 × 50	715	**217982**	**219102**	**219606**	**220112**	15
ST562	60 × 60	715	**217987**	**219107**	**219611**	**220117**	15
ST544	40 × 40	680	**217977**	**219097**	**219601**	**220107**	150
ST554	50 × 50	680	**217983**	**219103**	**219607**	**220113**	160



- az asztal szerkezetének szilárd és stabil kialakítása

Acél összekötő rudak

- az összekötő rúd hossza mindig 140 mm-rel rövidebb, mint az asztal megadott hossza
- a szerkezet hossza = az előlap hossza + 2× a lábprofil mérete (pl.: az asztal hossza 1100 mm a 40 × 40 mm profilt használva a szerkezet teljes hossza 960 + 2 × 40 = 1040 mm)
- rúdprofil 20 × 40 mm



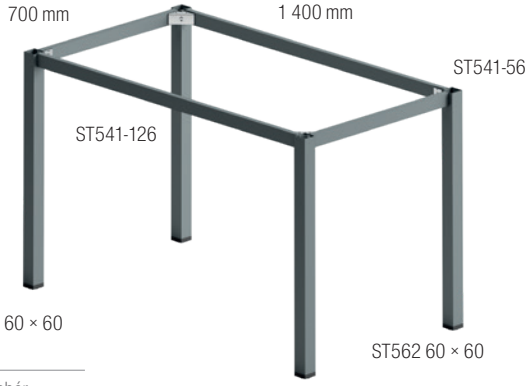



az asztal méretéhez (mm)	megnevezés	szín			
		ezüst	antracit	fekete	fehér
600	ST541 – 46	**217993**	219113	**219617**	220123
700	ST541 – 56	**217994**	219114	219618	220124
800	ST541 – 66	**217995**	219115	**219619**	220125
900	ST541 – 76	**217996**	219116	219620	220126
1000	ST541 – 86	**217997**	219117	219621	220127
1100	ST541 – 96	**217998**	219118	219622	220128
1200	ST541 – 106	**217999**	219119	**219623**	220129
1300	ST541 – 116	**218000**	219120	219624	220130
1400	ST541 – 126	**218001**	219121	**219625**	220131
1500	ST541 – 136	**218002**	219122	219626	220132
1600	ST541 – 146	**218003**	219123	**219627**	220133
1700	ST541 – 156	**218004**	219124	219628	220134
1800	ST541 – 166	**218005**	219125	**219629**	220135
1900	ST541 – 176	**218006**	219126	219630	220136
2000	ST541 – 186	**218007**	219127	219631	220137

Acél támasz ST541 – 10

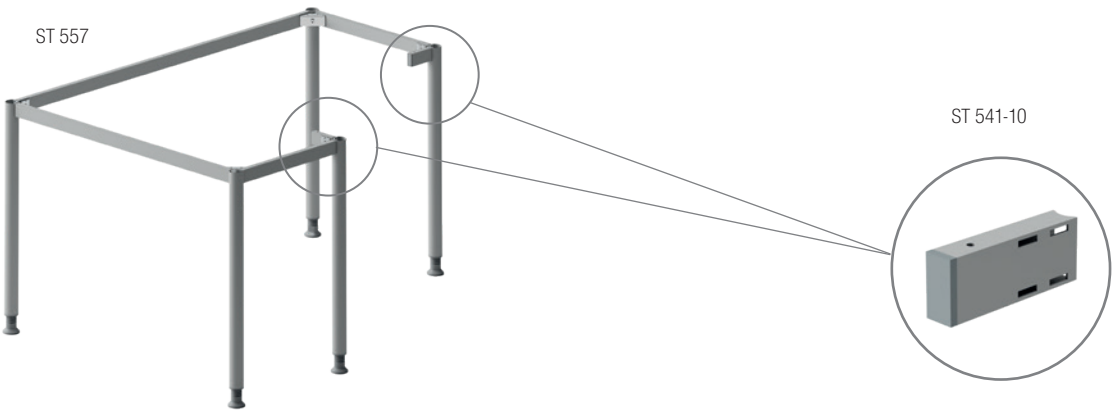

hossz NL (mm)	megnevezés	szín			
		ezüst	antracit	fekete	fehér
105	ST541 - 10	**217990**	219110	219614	220120

- stabilitást biztosít az összekötő rúd vagy csatorna nélküli lábazatokhoz
- tartóprofil 20 × 40 mm

asztallábak – alumínium

Komplett szerkezet

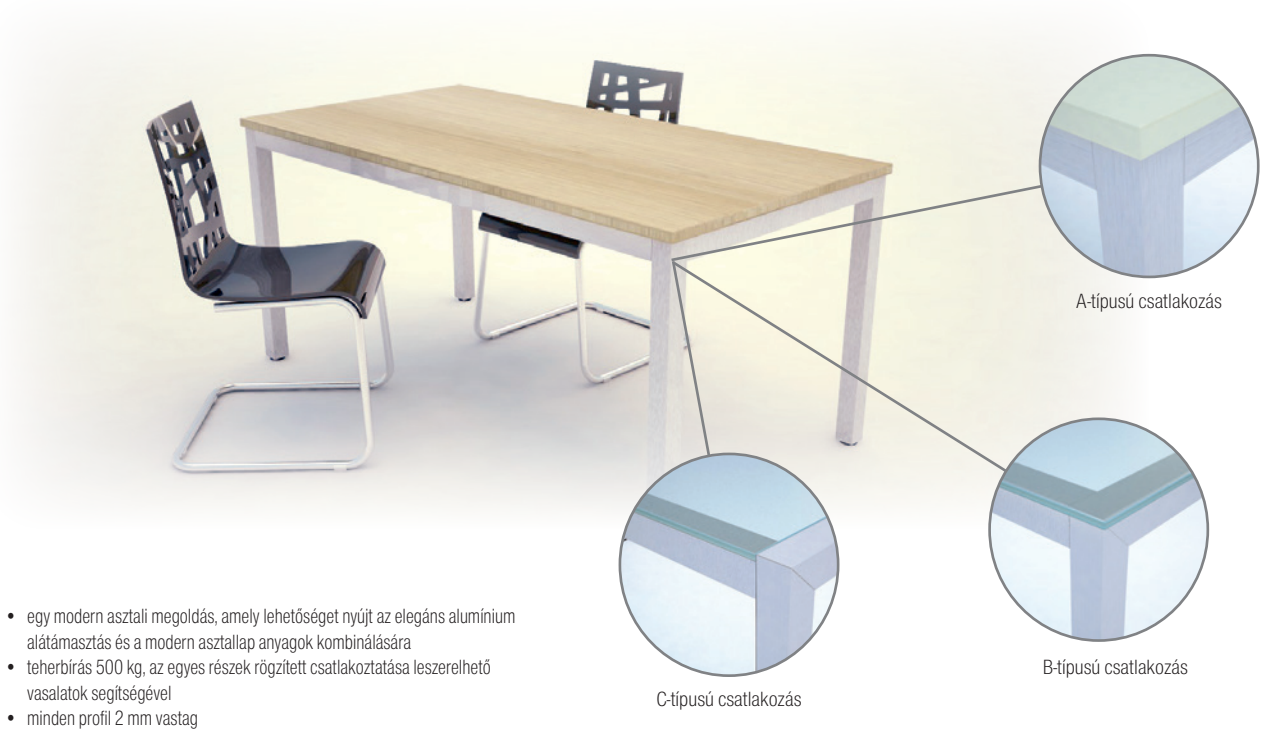

- egy modern asztali megoldás, amely lehetőséget nyújt az elegáns alumínium alátámasztás és a modern asztallap anyagok kombinálására
- teherbírás 500 kg, az egyes részek rögzített csatlakoztatása leszerelhető vasalatok segítségével
- minden profil 2 mm vastag
- más méretek is szállíthatók kérésre az ügyfél igényei szerint

Más méret vagy megoldás megrendelése érdekében használja a rendelési űrlapot, amely megtalálható a www.demos-trade.hu oldalon az Értékesítési támogatás\Speciális megrendelések szekcióban.

szálcsiszolt rozsdamentes acél

eloxált alumínium

szálcsiszolt alumínium

kód	a szerkezet hossza/szélessége/magassága (mm)	szín	láb mérete (mm)	csatlakozás típusa
232601	1395/795/736	szálcsiszolt rozsdamentes acél	50 × 50	B
232602	1595/795/736			
232603	1395/795/736	alumínium (eloxált)		
232604	1595/795/736			
232609	1395/795/736	szálcsiszolt alumínium		
232610	1595/795/736			
232611	1395/795/736	szálcsiszolt rozsdamentes acél	100 × 50	
232612	1595/795/736			
232613	1395/795/736	alumínium (eloxált)		
232614	1595/795/736			
232615	1395/795/736	szálcsiszolt alumínium		
232616	1595/795/736			



StrongLegs - asztal- és bútorlábak - fém (TS és FS)

TS 003 - 710

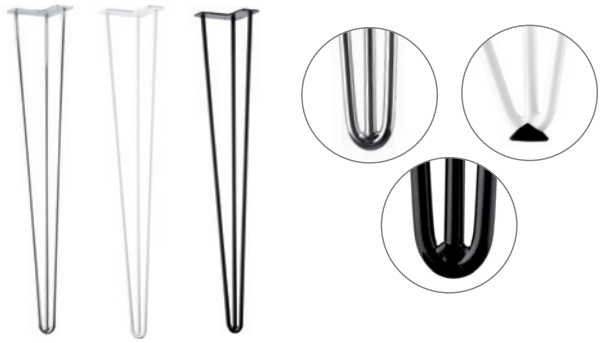

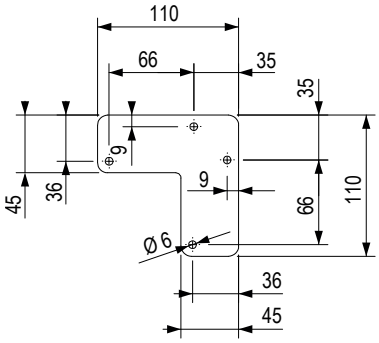

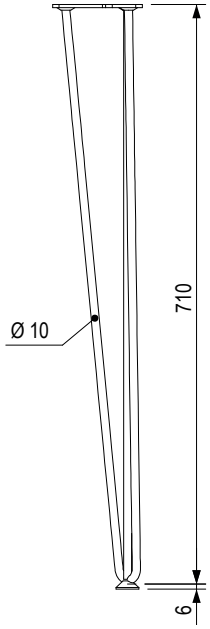

- rúd átmérője 10 mm
- állíthatóság nélkül
- a gumi csúszkák is a csomag részét képezik

kód	szín	magasság (mm)
318055	króm fényes	710
455855	fehér fényes	
318052	fekete matt	

TS 003 - 420



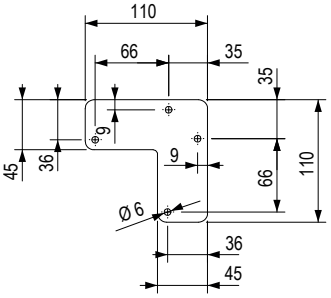

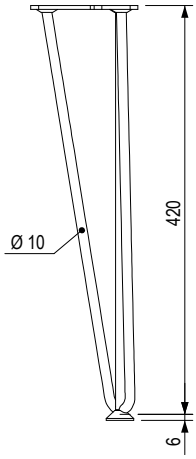

- rúd átmérője 10 mm
- állíthatóság nélkül
- a gumi csúszkák is a csomag részét képezik

kód	szín	magasság (mm)
318054	króm fényes	420
455853	fehér fényes	
318051	fekete matt	

FS 004





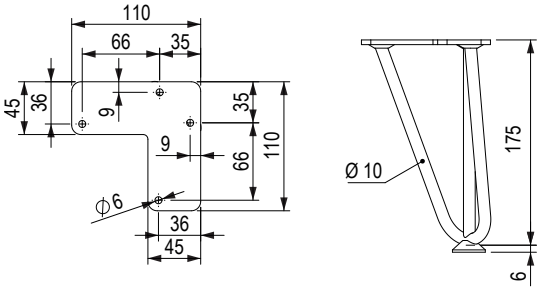

- a gumi csúszkák is a csomag részét képezik
- állíthatóság nélkül
- rúd átmérője 10 mm

kód	szín	magasság (mm)
318053	króm fényes	175
455856	fehér fényes	
318050	fekete matt	

bútorlábak – fém (FS)

ETÉRO 128 mm



azonos formatervezésű bútorlábakat a 14.11 o. talál

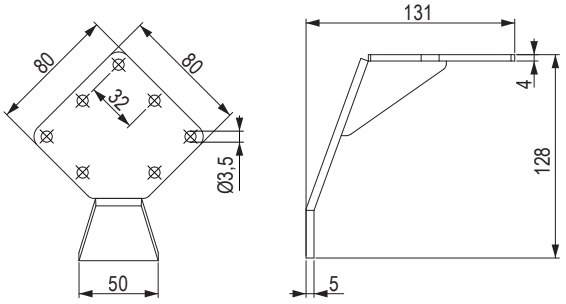

kód	megnevezés	szín	magasság (mm)	állíthatóság (mm)
406847	N13050	ezüst félmatt	128	állíthatóság nélkül
406848		antracit félmatt		
406849		fekete félmatt		
406850		fehér félmatt		

- egységes kialakítású bútorok, dohányzóasztalok és asztalok

ETÉRO 132 mm



azonos formatervezésű bútorlábakat a 14.11 o. talál

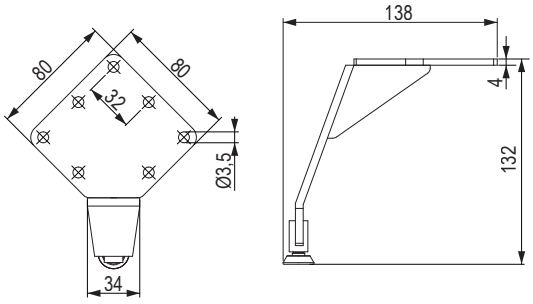

kód	megnevezés	szín	magasság (mm)	állíthatóság (mm)
406852	N13026	ezüst félmatt	132	+10
406854		antracit félmatt		
406855		fekete félmatt		
406856		fehér félmatt		

- egységes kialakítású bútorok, dohányzóasztalok és asztalok

FS 007



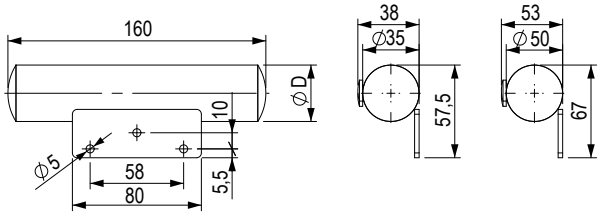

kód	szín	hossz (mm)	ø D(mm)
358317	króm fényes	160	35
358325			50

FS 008



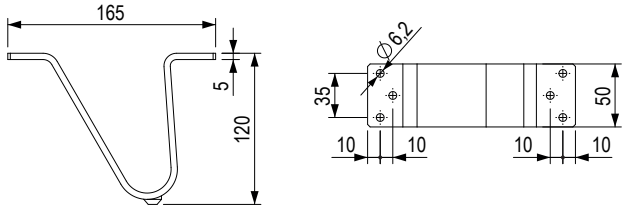

kód	szín	magasság (mm)
358333	króm fényes	120
492888	fekete matt	

bútorlábak – fém (FS)

FS 009





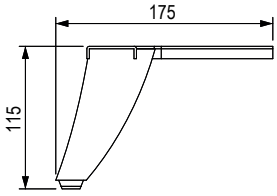

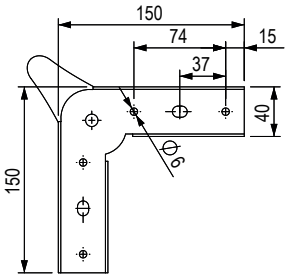

kód	szín	magasság (mm)
358334	króm fényes	115

kód	szín	magasság (mm)
492889	fekete matt	115

FS 006









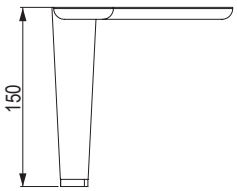

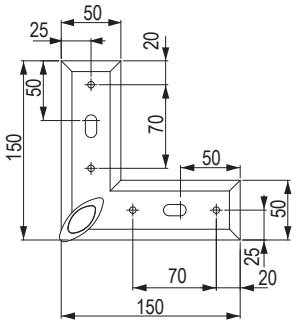

kód	szín	magasság (mm)
401678	króm fényes	150
401679	matt nikkel	

kód	szín	magasság (mm)
401680	fekete matt	150
492890	fehér matt	

StrongLegs - bútorlábak – fém (FS)

FS 013






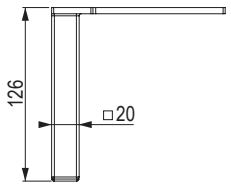

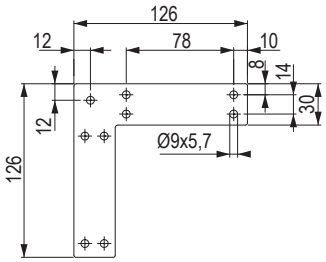

kód	szín	magasság (mm)
401681	króm fényes	126
401682	matt nikkel	

kód	szín	magasság (mm)
401683	fekete matt	126
492891	fehér matt	

FS 005



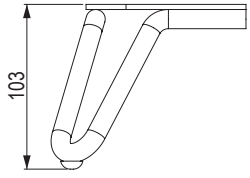

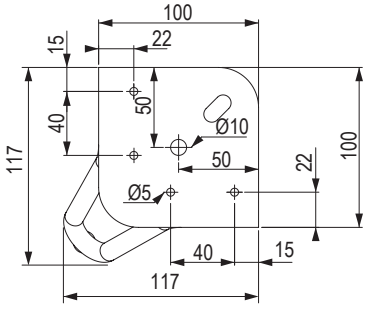

kód	szín	magasság (mm)
401677	fekete matt	103

kód	szín	magasság (mm)
492892	fehér matt	103

StrongLegs - bútorlábak – fém (FS)

FS 018

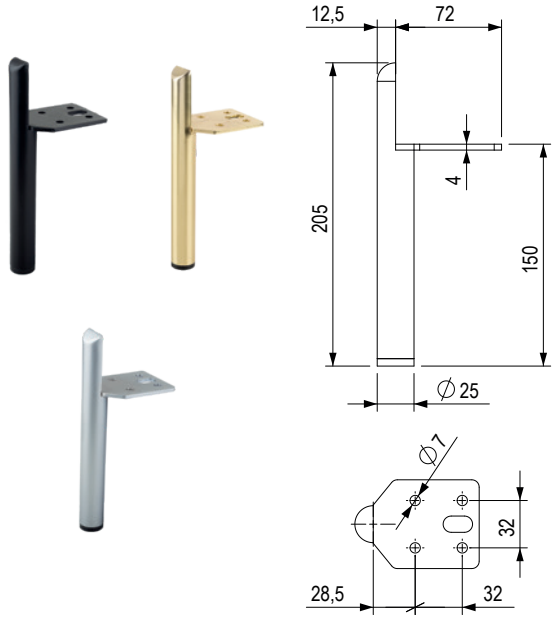

kód	szín	magasság (mm)
497342	fekete matt	150
497343	arany csiszolt	
497344	króm matt	

FS 019

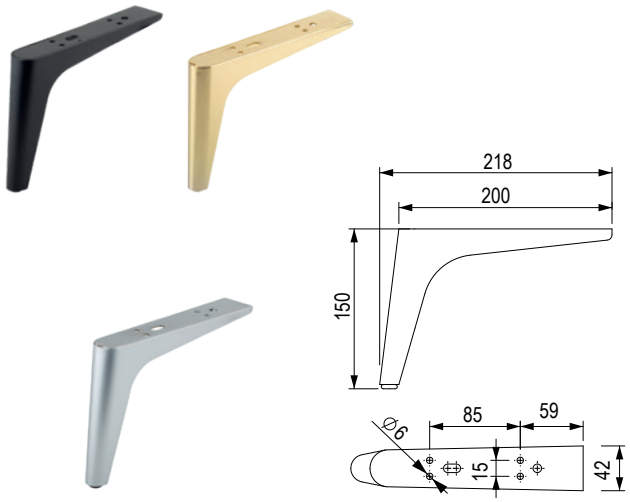

kód	szín	magasság (mm)
497345	fekete matt	150
497346	arany csiszolt	
497347	króm matt	

FS 020

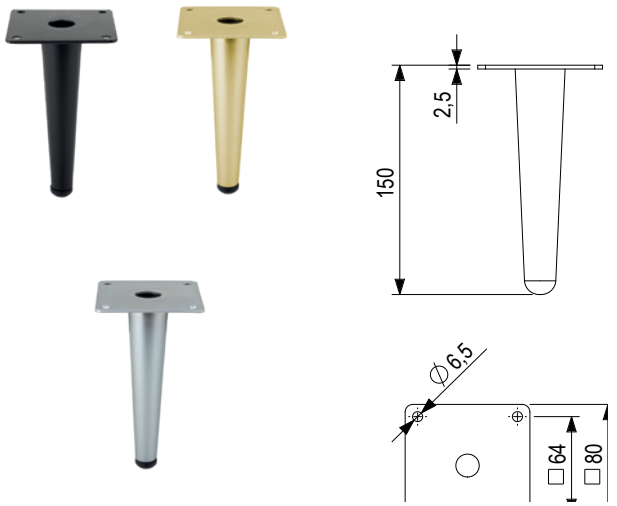

kód	szín	magasság (mm)
497348	fekete matt	150
497349	arany csiszolt	
497350	króm matt	

FS 021

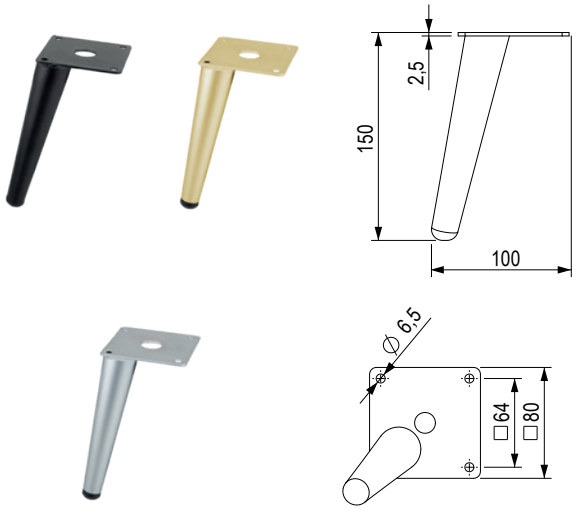

kód	szín	magasság (mm)
497351	fekete matt	150
497352	arany csiszolt	
497353	króm matt	

StrongLegs - bútorlábak – fém (FS)

FS 001

kód	szín	magasság H (mm)	állíthatóság (mm)
154288	rozsdamentes acél imitáció	80	+7
154289		100	
154290		120	
154291		150	
154292		200	
154293	króm fényes	80	
154294		100	
154295		120	
154296		150	
154297		200	
400492	fekete matt	80	
400493		100	
400494		120	
400495		150	
400496		200	
492830	fehér fényes	80	
492831		100	
492874		120	
492875		150	
492876		200	
492877	arany csiszolt	80	
492878		100	
492879		120	
492880		150	
492881		200	
492882	króm matt	80	
492883		100	
492884		120	
492885		150	
492886		200	



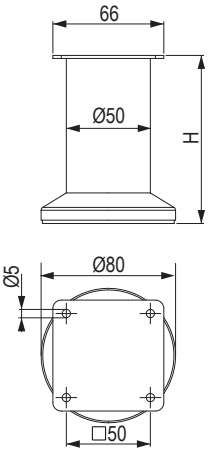

FS 017

kód	szín	magasság H (mm)	állíthatóság (mm)
358307	króm fényes	100	+25
358308		150	
358309	króm matt	100	
358310		150	
492898	fekete matt	100	
492899		150	



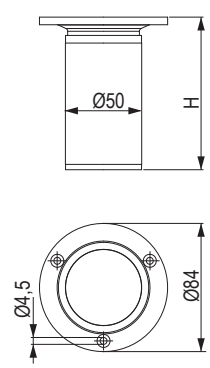

StrongLegs - bútorlábak – fém (FS)

FS 012



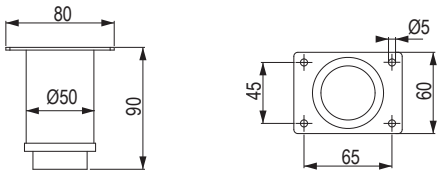

kód	szín	magasság (mm)	állíthatóság (mm)
360379	króm fényes	90	+60

FS 011



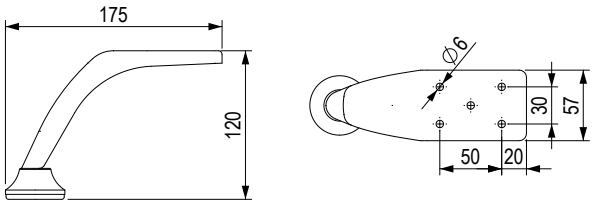

kód	szín	magasság (mm)
360378	króm fényes	120

FS 002





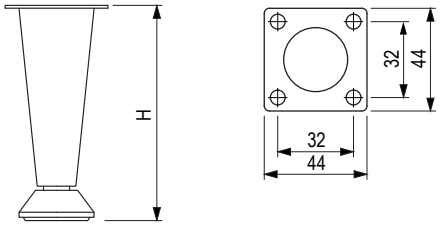

kód	szín	magasság H (mm)	állíthatóság (mm)
400498	króm fényes	50	+7
154301		80	
400499	króm matt	50	
154302		80	

FS 003



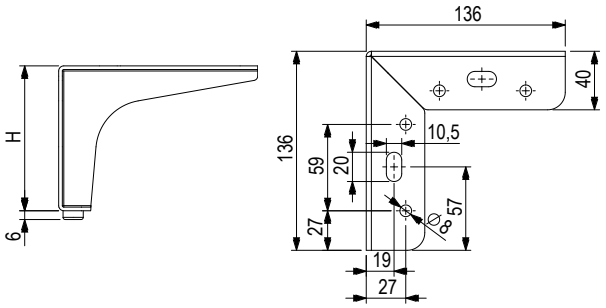

kód	szín	magasság H (mm)
401523	króm fényes	100
154307		130
401524	fekete matt	100
401525		130
492901	rozsdamentes acél imitáció	100
492902		130

StrongLegs - bútorlábak – fém (FS)

FS 010



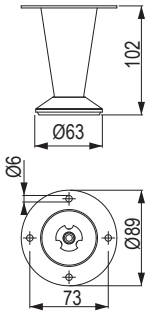

kód	szín	magasság (mm)
358345	ósárgaréz	102
492887	fekete matt	

FS 016



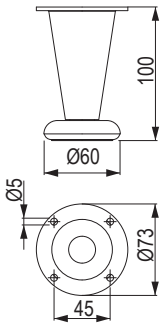

kód	szín	magasság (mm)	állíthatóság (mm)
358304	króm fényes	100	+15
358305	króm matt		
492900	fekete matt		

FS 015



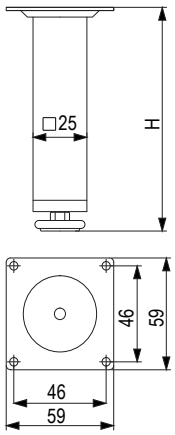

kód	szín	magasság H (mm)	állíthatóság (mm)
358300	króm fényes	100	+7
358301		150	
358302	króm matt	100	
358303		150	
401541	fekete matt	100	
401542		150	

FS 014



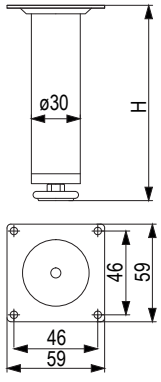

kód	szín	magasság H (mm)	állíthatóság (mm)
91220	króm fényes	100	+13
91221		150	
91222	króm matt	100	
91223		150	
401537	fekete matt	100	
401538		150	

StrongLegs - bútorlábak – alumínium (FA)

FA 007



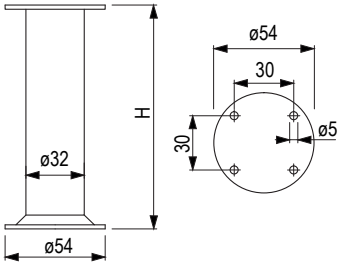

kód	szín	magasság H (mm)	állíthatóság (mm)
82825	króm matt/ króm fényes	100	+10
82824		150	

FA 008



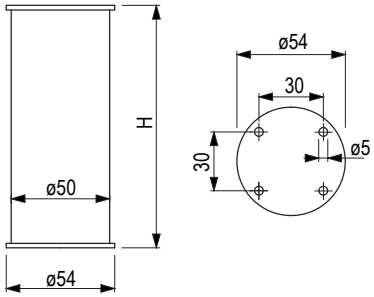

kód	szín	magasság H (mm)	állíthatóság (mm)
82827	króm matt	100	+7
82826		150	

FA 006



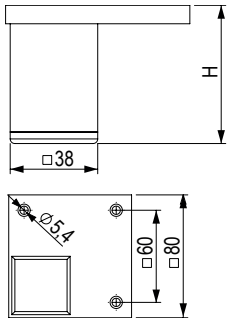

kód	szín	magasság H (mm)
403770	króm matt	60
401545		80
37802		100
37803		120
403771		150
403773		200
401546	fekete matt	80
401547		100
401548		120

FA 002





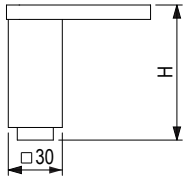

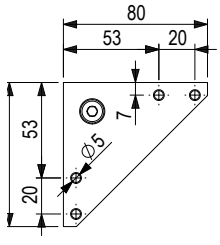

kód	szín	magasság H (mm)	állíthatóság (mm)
37702	króm matt	75	+15
37703		100	
492907		120	
492908		150	
492909	fekete matt	75	
492910		100	
492911		120	
492912		150	

StrongLegs - bútorlábak – alumínium (FA)

FA 003



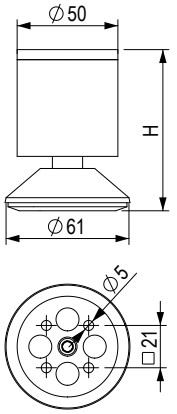

kód	szín	magasság H (mm)	állíthatóság (mm)
37704	króm matt/króm fényes	80	+15
37705		100	

FA 005



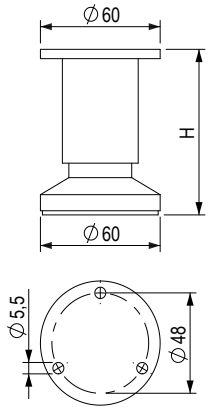

kód	szín	magasság H (mm)	állíthatóság (mm)
313864	csiszolt alumínium	80	+10
313863		100	
313862		120	
313867	rozsdamentes acél imitáció	80	
313866		100	
313865		120	

FA 009

kód	szín	magasság H (mm)	állíthatóság (mm)
87007	króm matt	60	+15
87008		100	
87009		150	
153280	króm fényes	60	
153281		100	
153282		150	
86370	rozsdamentes acél imitáció fekete műanyaggal	60	
86371		100	
86372		150	
153297	világos rozsdamentes acél szürke műanyaggal	60	
153298		100	
153299		150	
153300	fekete matt	60	
153301		100	
153302		150	







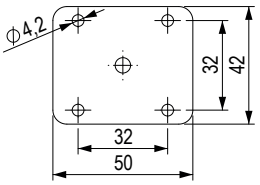

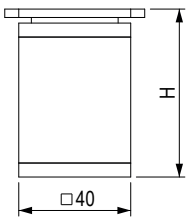

StrongLegs - bútorlábak – alumínium (FA)

FA 012



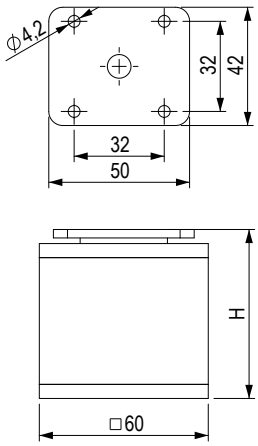

kód	szín	magasság H (mm)	állíthatóság (mm)
87016	króm matt	60	+15
87017		100	
87018		150	
153306	világos rozsdamentes acél imitáció	60	
153307		100	
153308		150	
465222	fekete matt	60	
465220		100	
465221		150	

FA 013



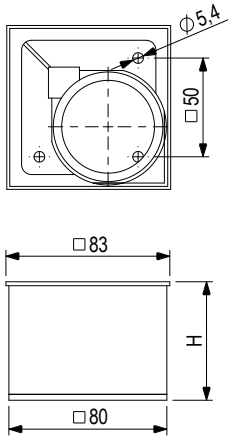

kód	szín	magasság H (mm)
199587	króm matt	35
87063		60
87064		100
199585	világos rozsdamentes acél imitáció	35
153311		60
153312		100
465223	fekete matt	35
465224		60
465225		100

FA 010



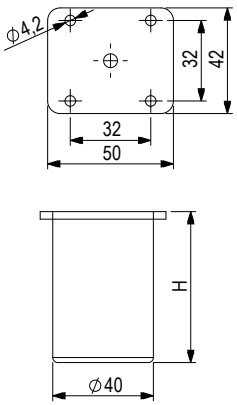

kód	szín	magasság H (mm)	állíthatóság (mm)
87010	króm matt	60	+15
87011		100	
465226	fekete matt	60	
465227		100	

FA 011



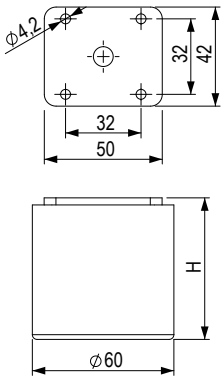

kód	szín	magasság H (mm)	állíthatóság (mm)
87013	króm matt	60	+15
87014		100	
465229	fekete matt	60	
465230		100	

StrongLegs - bútorlábak – alumínium (FA) / műanyag (FP)

FA 004

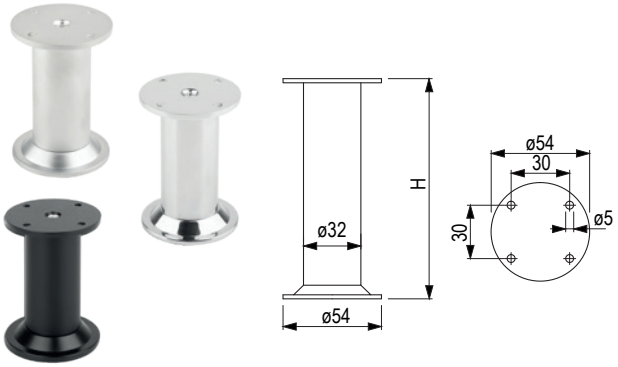

kód	szín	magasság H (mm)	állíthatóság (mm)
37804	króm matt	80	+10
37805		100	
37806		120	
37807		150	
37808	króm fényes	80	
37809		100	
37810		120	
37811		150	
492903	fekete matt	80	
492904		100	
492905		120	
492906		150	

FA 001

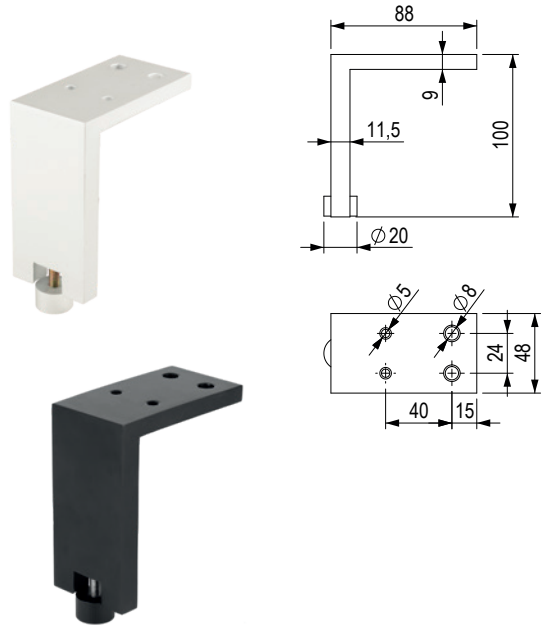

kód	szín	magasság (mm)	állíthatóság (mm)
37701	fekete matt	100	+10
492913	fehér matt		

FP 006

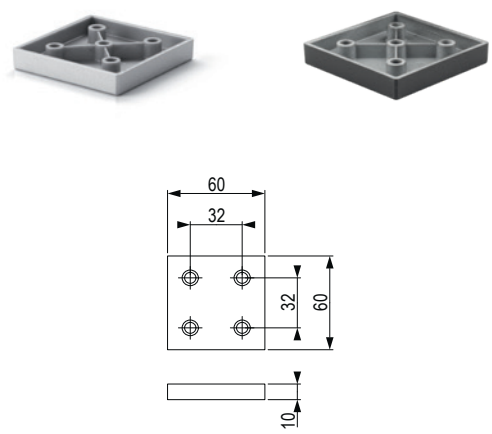

kód	szín	magasság (mm)
285153	szürke RAL 9006	10
496934	fekete matt	

- teherbírás CATAS-teszt szerint – 300 kg

FP 009

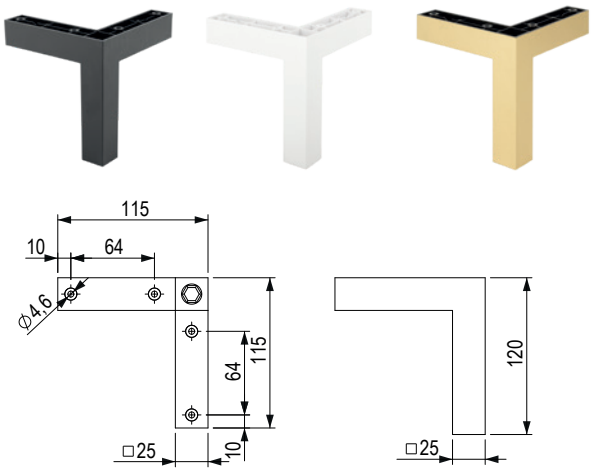

kód	szín	magasság (mm)	állíthatóság (mm)
401504	fekete matt	120	+7
496926	fehér matt		
496925	arany matt		

- teherbírás CATAS-teszt szerint – 150 kg

StrongLegs - bútorlábak – műanyag (FP)

FP 003





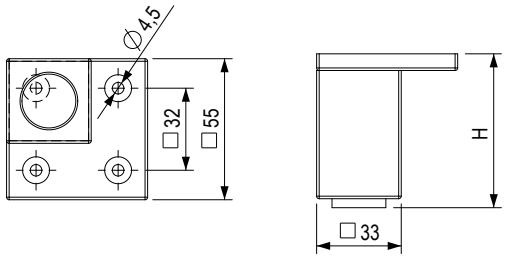

kód	szín	magasság H (mm)	állíthatóság (mm)
135324	szürke RAL 9006	60	+10
135325		80	
135326		100	
135327		120	
135328		150	

- edzett műanyag, teherbírás CATAS-teszt szerint – 150 kg (Állíthatóság nélkül 400 kg)

kód	szín	magasság H (mm)	állíthatóság (mm)
496929	fekete matt	60	+10
496930		80	
496931		100	
496932		120	
496933		150	

- edzett műanyag, teherbírás CATAS-teszt szerint – 150 kg (Állíthatóság nélkül 400 kg)

FP 004



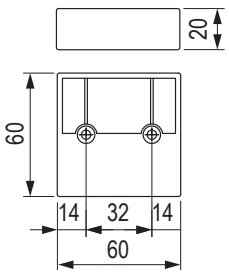

kód	szín	magasság (mm)
135329	szürke RAL 9006	20
135330	króm fényes	
496936	fekete matt	

- teherbírás CATAS-teszt szerint – 400 kg

FP 001



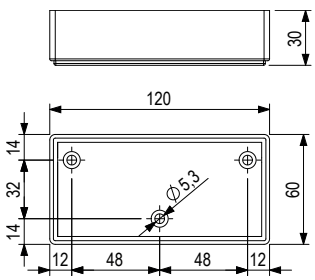

kód	szín	magasság (mm)
496938	króm matt	30
496937	fekete matt	

- teherbírás CATAS-teszt szerint – 500 kg

StrongLegs - bútorlábak – műanyag (FP)

FP 007



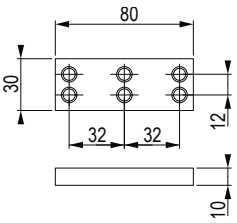

kód	szín	magasság (mm)
285155	szürke RAL 9006	10
496935	fekete matt	

- teherbírás CATAS-teszt szerint – 300 kg

FP 008



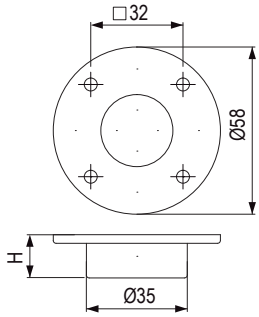

kód	szín	magasság H (mm)	állíthatóság (mm)
389753	antracit	15	+3

- teherbírás CATAS-teszt szerint – 200 kg

FP 002







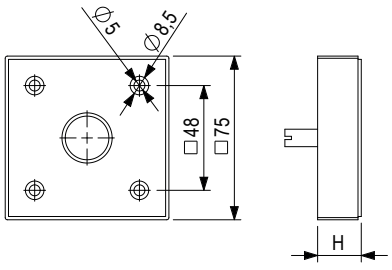

kód	szín	magasság H (mm)	állíthatóság (mm)
135305	szürke RAL 9006	20	+10
135306		30	
135307		50	
135308	króm fényes	20	
135309		30	
135310		50	

- teherbírás CATAS-teszt szerint – 600 kg

kód	szín	magasság H (mm)	állíthatóság (mm)
496939	fekete matt	20	+10
496940		30	
496941		50	

- teherbírás CATAS-teszt szerint – 600 kg

StrongLegs - bútorlábak – műanyag (FP)

FP 005





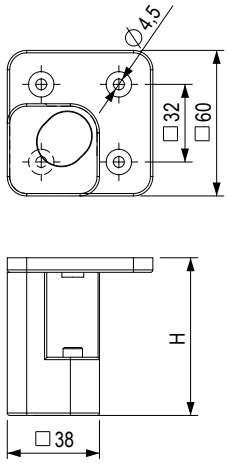

kód	szín	magasság H (mm)	állíthatóság (mm)
285147	szürke RAL 9006	100	+10
285151		150	
285148	króm fényes	100	
285152		150	

- egyszerű hozzáférés az állítható csavarhoz
- teherbírás a CATAS-teszt szerint - 150 kg (szabályozás nélkül 400 kg)

kód	szín	magasság H (mm)	állíthatóság (mm)
496927	fekete matt	100	+10
496928		150	

- egyszerű hozzáférés az állítható csavarhoz
- teherbírás a CATAS-teszt szerint - 150 kg (szabályozás nélkül 400 kg)

Pöttker vasalat összecsukható asztalokhoz

PÖTTKER
Transforming furniture

Pöttker Frontslide Basic asztalsín – BL

- **tartalmaz egy pár kihúzható sínt az asztal egyik oldalának kihúzásához**
- egyszerű szerelés
- az asztallapok kiterjesztési rendszere sínekkel van megoldva
- szerelés a lap belső oldalára
- nincs szükség további tartozékokra
- max. 25 mm vastagságú lapokhoz ajánlott
- a fék a sín része
- alumínium és acél kombinációja



kód	beépítési magasság (mm)	hossz NL (mm)	betét (mm)	teherbírás (kg)
404369	55	750	1 × 500	90

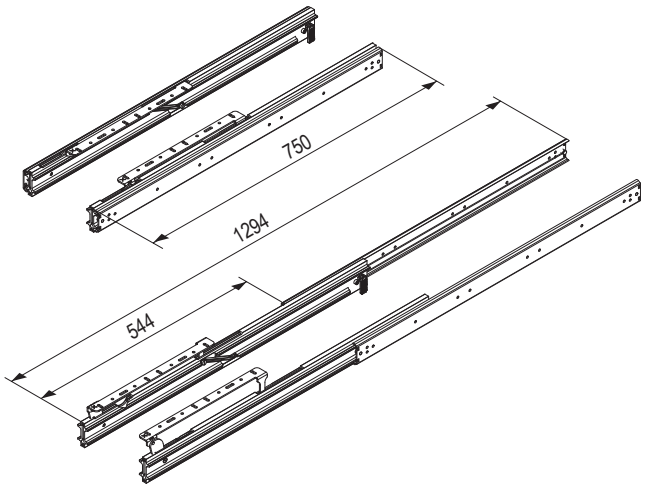

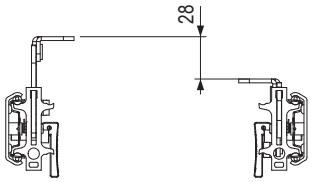

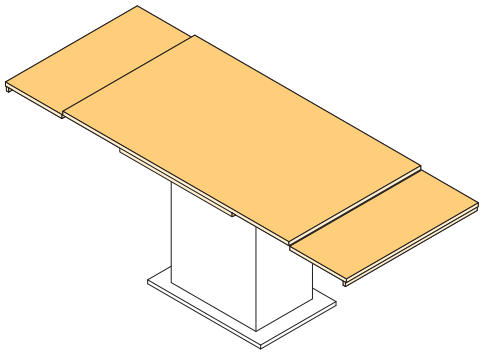

két pár sín használata

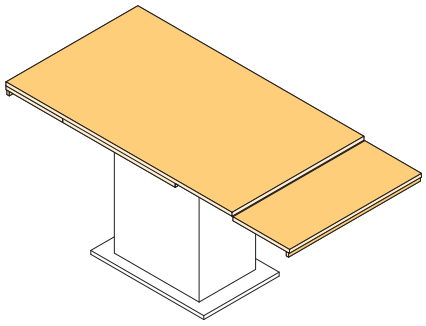

egy pár sín használata

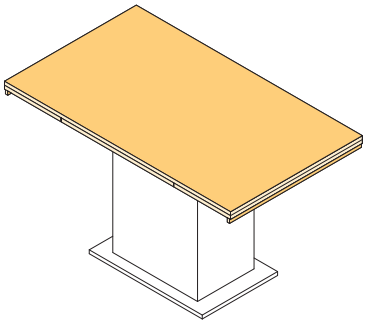

PÖTTKER
Transforming furniture

Pöttker vasalat összecsukható asztalokhoz

Pöttker Basic asztalsínek

- 680 mm-től 1350 mm-ig terjedő asztalhosszig, legfeljebb 2350 mm-es széthúzási hosszig
- nyílt szerkezetű asztalokhoz tervezve
- szinkronvezérléssel és fékkel ellátott változat
- acélból gyártott
- lekerekített élek
- a szett 2 db sínt tartalmaz

tartozékok 14.39 - 14.41 o.



kód	beépítési magasság Z (mm)	hossz X (mm)	betét Y (mm)	teherbírás (kg)	szinkronizálás	fék
329039	40	680	1 × 500	60	✕	✕
329040		1050	2 × 400		✕	✕
329041	50	850	1 × 500	90	✓	✓
329042		1350	2 × 500		✓	✓

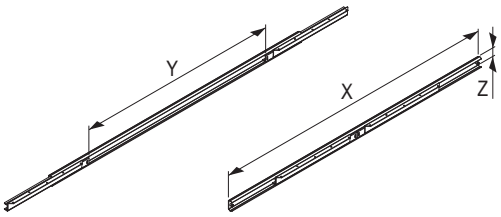

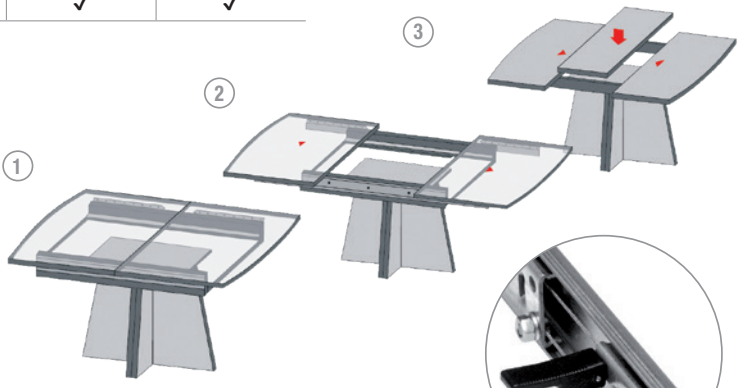

szinkronizáció a fékkel

Ajánlott készlet 800 × 800 asztalhoz, széthúzást követően 1300 × 800, asztallap vastagsága 18 mm, betét 1× 500 mm

	fióksín	billenőrendszer	összekötő tipli hüvellyel	pánt	lakatpánt
kód	**329039**	**329050**	**329057**	**329047**	**329055**
mennyiség	1 pár	1 db	8 db	2 db	4 db

Ajánlott készlet 1200 × 800 asztalhoz, széthúzást követően 2000 × 800, asztallap vastagsága 18 mm, betét 2× 400 mm

	fióksín	billenőrendszer	összekötő tipli hüvellyel	pánt	támasz	lakatpánt
kód	**329040**	**346790**	**329057**	**329047**	**404360**	**329056**
mennyiség	1 pár	1 db	12 db	4 db	1 db	6 db

Ajánlott készlet 1000 × 800 asztalhoz, széthúzást követően 1500 × 800, asztallap vastagsága 18 mm, betét 1× 500 mm

	fióksín	billenőrendszer	összekötő tipli hüvellyel	pánt
kód	**329041**	**329050**	**329057**	**329045**
mennyiség	1 pár	1 db	8 db	2 db

Ajánlott készlet 1500 × 800 asztalhoz, széthúzást követően 2500 × 800, asztallap vastagsága 18 mm, betét 2× 500 mm

	fióksín	billenőrendszer	összekötő tipli hüvellyel	pánt	támasz
kód	**329042**	**346790**	**329057**	**329045**	**404360**
mennyiség	1 pár	1 db	12 db	4 db	1 db

a fentiekben ajánlott összeállítások különbözhetnek alkatrészeikben, az asztal egyedi konstrukciójától függően

Pöttker vasalat összecsukható asztalokhoz

Asztalsínek Pöttker Basic Advanced

- 850 mm-től 1350 mm-ig terjedő asztalhosszig, legfeljebb 2350 mm-es széthúzási hosszig
- zárt szerkezetű asztalokhoz tervezve
- szinkronvezérlés és fék
- külső profil acél, belső profil alumínium
- lekerekített élek
- a szett 2 db sínt tartalmaz

tartozékok 14.39 – 14.41 o.



kód	beépítési magasság Z (mm)	hossz X (mm)	betét Y (mm)	teherbírás (kg)	szinkronizálás	fék
345457	50	850	1 × 500	90	✓	✓
345460		1350	2 × 500		✓	✓

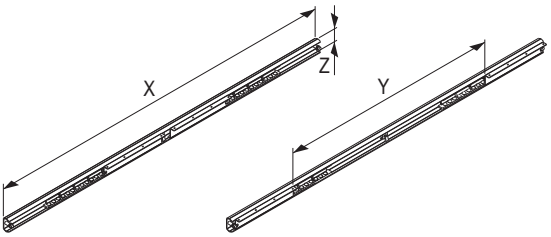

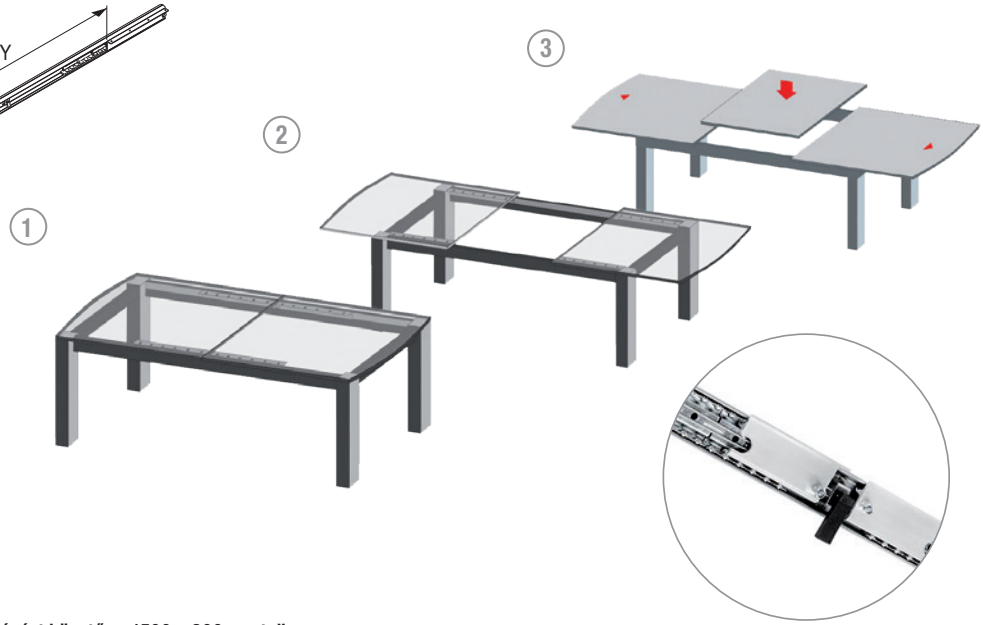

szinkronizáció a fékkel

Ajánlott készlet 1000 × 800 asztalhoz, széthúzást követően 1500 × 800, asztallap vastagsága 18 – 25 mm, betét 1× 500 mm

	fióksín	billenőrendszer	összekötő tipli hüvellyel	pánt
kód	**345457**	**329050**	**329057**	**329045**
mennyiség	1 pár	1 db	8 db	2 db

Ajánlott készlet 1500 × 800 asztalhoz, széthúzást követően 2500 × 800, asztallap vastagsága 18 – 25 mm, betét 2× 500 mm

	fióksín	billenőrendszer	összekötő tipli hüvellyel	pánt	támasz
kód	**345460**	**346790**	**329057**	**329045**	**404360**
mennyiség	1 pár	1 db	12 db	4 db	1 db

a fentiekben ajánlott összeállítások különbözhetnek alkatrészeikben, az asztal egyedi konstrukciójától függően

Pöttker vasalat összecsukható asztalokhoz

Pöttker Alu 77 Frontslide asztalsínek

- 940 mm és 1315 mm hosszúságú asztalokhoz dupla hosszabbítással
- nagy teherbírás még a széthúzást követően is
- eloxált alumíniumból készült
- a szett 2 db sínt tartalmaz

tartozékok 14.39 – 14.41 o.



kód	beépítési magasság Z (mm)	hossz X (mm)	teherbírás (kg)	sín működési hossza Y (mm)
329043	75	940	115	948
329044		1315		1320

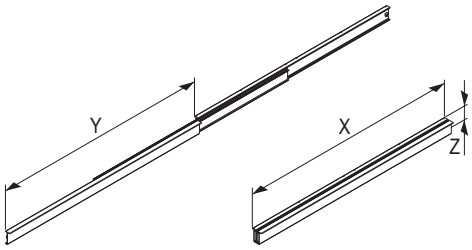

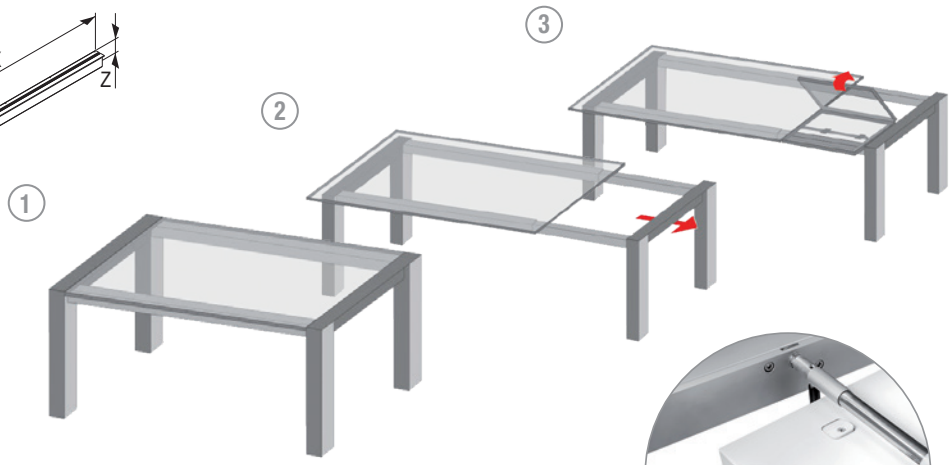



példa billenőrendszer használatára
FM 405122

Ajánlott készlet 1200 × 800 asztalhoz, széthúzást követően 2100 × 800, asztallap vastagsága 18 – 25 mm, betét 1× 900 mm

	fióksín	billenőrendszer	gomb	pánt	támasz
kód	**329043**	**405122**	**404356**	**329045**	**381705**
mennyiség	1 pár	1 db	2 db	3 db	2 db

Ajánlott készlet 1500 × 800 asztalhoz, széthúzást követően 2700 × 800, asztallap vastagsága 18 – 25 mm, betét 2× 500 mm

	fióksín	billenőrendszer	gomb	pánt	támasz
kód	**329044**	**404358**	**404356**	**329045**	**381705**
mennyiség	1 pár	1 db	4 db	4 db	4 db

a fentiekben ajánlott összeállítások különbözhetnek alkatrészeikben, az asztal egyedi konstrukciójától függően

Pöttker vasalat összecsukható asztalokhoz

Billenőrendszerek



kód	leírás
346790	rúdkészlet tartozékokkal

- maximális beépítési hossz 1260 mm – rövidíthető
- teljes kiegészítő tartozékok



kód	leírás
405122	FM-stop hosszúság 1000 mm

- Alu Frontslide 329043 sínhez
- csak egy asztallap toldóhoz
- az FM stop tartalmaz féket



kód	leírás
404358	FM-stop hosszúság 1344 mm

- Alu Frontslide 329044 sínhez
- két asztallap toldóhoz
- az FM stop tartalmaz féket

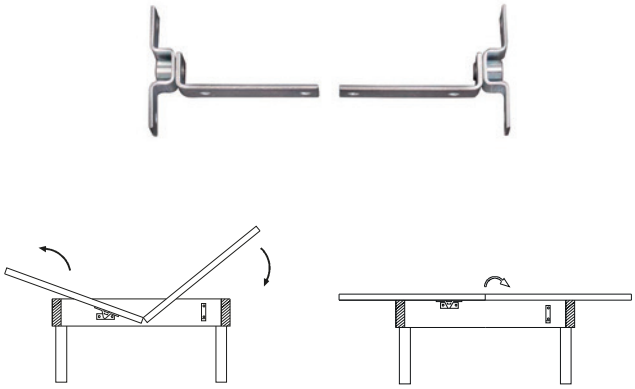

kód	leírás
329050	összecsukható mechanizmus

- az összecsukható mechanizmus legegyszerűbb változata
- 4 részből áll – 2 × pánt, 2 × rögzítő



kód	leírás
329051	billentő lemez 500 mm-es laphoz

- az összecsukható mechanizmus rögzített változata – csak az 500 mm-es lap esetében

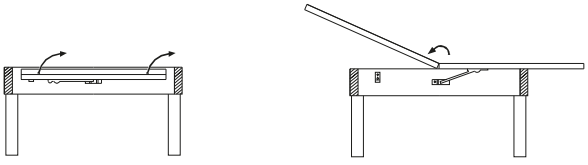

Pöttker vasalat összecsukható asztalokhoz

Tartozékok billenő rendszerekhez



kód	leírás
404360	támasz – rúd műanyag görgőkkel

- a maximális beépítési hossz 1260 mm,rövidíthető

Tartozékok billenő rendszerekhez



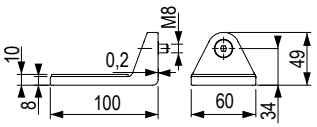

kód	leírás
381705	műanyag L támasz billenőrudakhoz

- támaszként szolgál a behelyezett deszkához összerakott állapotban

Tartozékok az asztallap rögzítéséhez



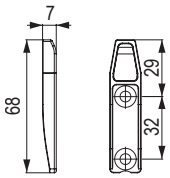

- csak az Alu Frontslide sínhez

kód	leírás
404356	biztosíték a betét behelyezése ellen

Pánt asztallapba való bemaráshoz



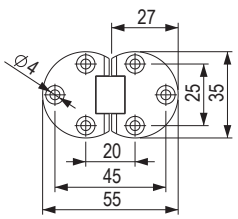

kód	leírás
10902	a pánt mélysége 7 mm

Pánt az asztallap szélére történő felszereléshez





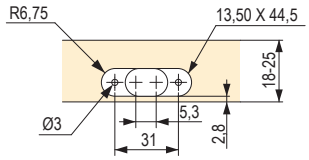

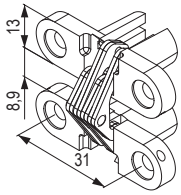

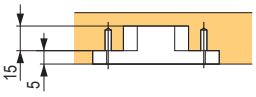

329045

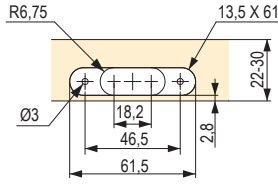

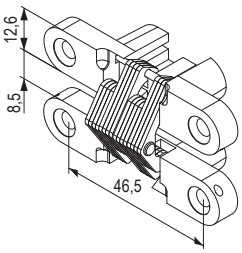

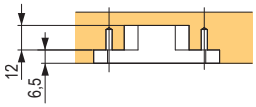

329046

kód	leírás
329045	18 – 25 mm vastagságú lapokhoz, 180°-os szögben
329046	22 – 30 mm vastagságú lapokhoz, 180°-os szögben

vasalat összecsukható asztalokhoz

Ráütődő pánt 180°



kód	leírás
329047	18 mm vastagságú lapokhoz
329048	22 mm vastagságú lapokhoz
329049	25 mm vastagságú lapokhoz

Tartozékok az asztallap rögzítéséhez



329057



329056



329055

kód	leírás
329057	összekötő tipli hüvellyel
329056	kapocs asztalhoz
329055	lakatpánt

Sarok lemez



386766

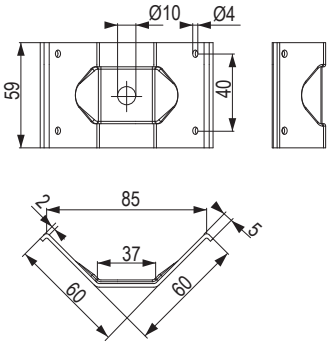



386767

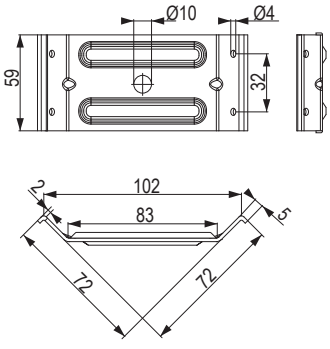



386768

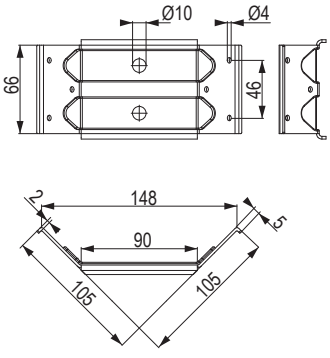

kód	méret (mm)
386766	85 × 59 mm
386767	102 × 59 mm
386768	148 × 66 mm

vasalat összecsukható asztalokhoz

15

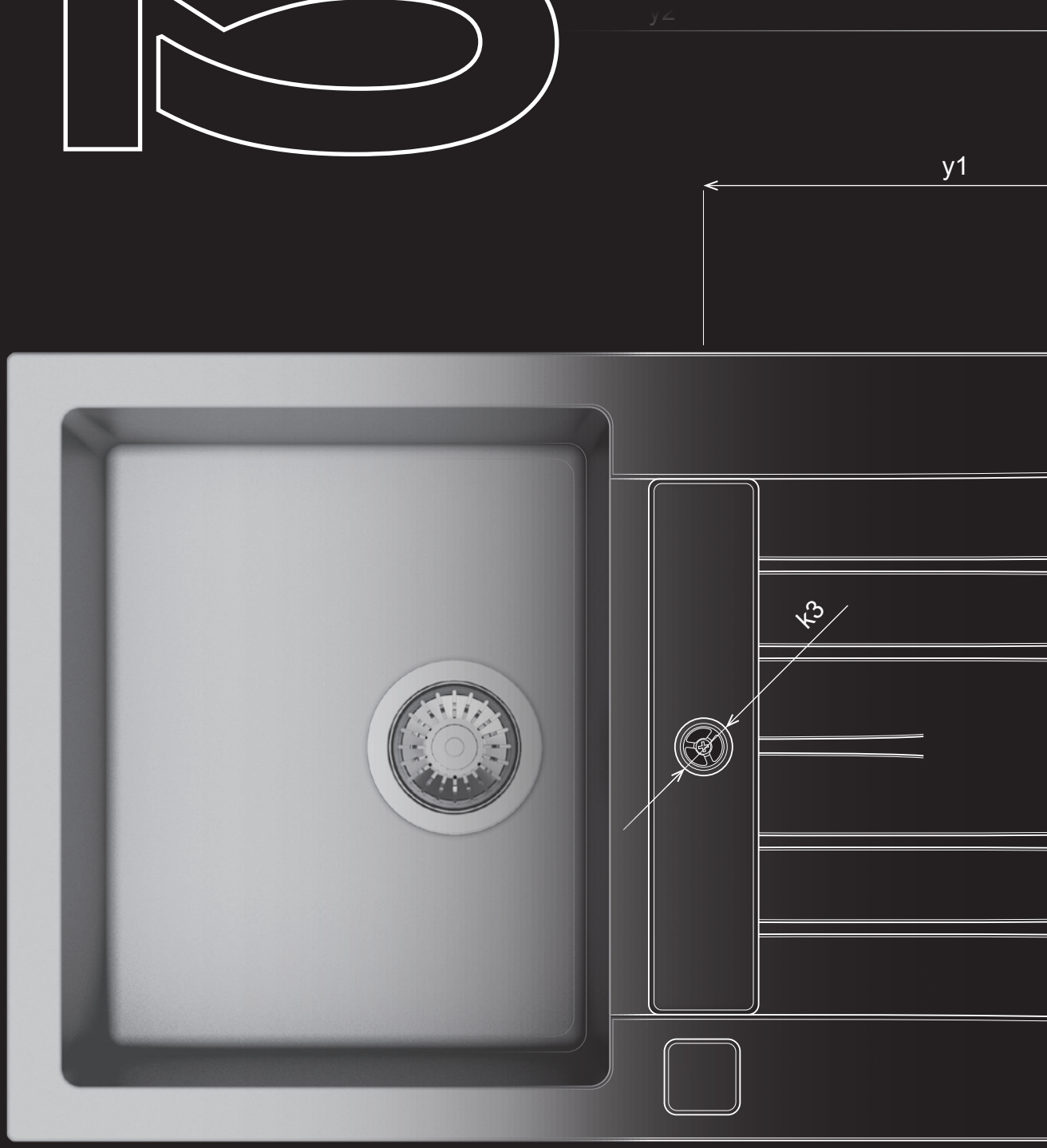

mosogatók, csaptelepek, elszívók, konyhamalacok

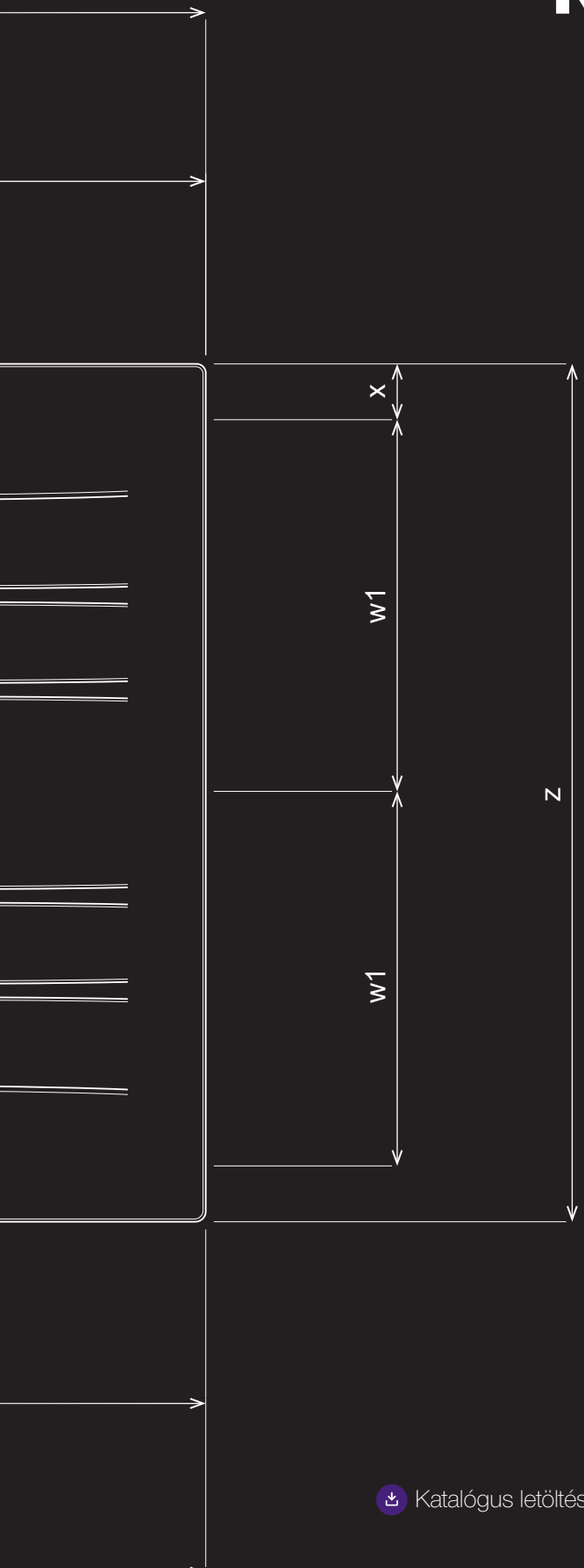

BEMUTATÓ DARABOK VISZONTELADÓINKNÁL

A mosogatók és a csaptelepek egy pillantásra kiválaszthatók a katalógusban, de szeretné megnézni, hogyan is néznek ki valójában? Jöjjön el és nézze meg viszonteladóinknál, akik megmutatják és tanácsot adnak a választással kapcsolatban. Az Önhöz legközelebbi viszonteladóról ügyfélszolgálatunkon kérhet információt.

DÉMOS24PLUS

A portál a vásárláshoz, a rendelések áttekintéséhez, a rendelések formázásához és állapotának ellenőrzéséhez, a raktárkészletről és az árakról szóló információkhoz és még sok máshoz egy helyen.

TANÁCSADÁS

Tanácstalan a vasalatok és a szerelés kiválasztásával kapcsolatban? Hívja a +36 1 445 3730 telefonszámot, vagy írjon a megrendelesek@demos-trade.com címre, és örömmel adunk Önnek tanácsot.

HÁZHOZSZÁLLÍTÁS

Minden megrendelést házhoz kézbesítünk Önnek.

01
02
03
04
05
06
07
08
09
10
11
12
13
14
15
16
17

tartalomjegyzék

A mosogatók szimbólumainak áttekintése


szerelés felülről


szerelés alulról


szerelés egy síkban


tartalmaz szifont


nem tartalmaz szifont


helytakarékos szifont tartalmaz


több színben kapható



a korpusz min. szélessége



előfúrt nyílások átmérője



lefolyó szűrő


excenteres lefolyó szűrő

tartalomjegyzék

	**Gránit mosogatók csepegtetővel**	Strong Franke Blanco	**15.9 – 15.11 o.** **15.25 – 15.31 o.** **15.67 – 15.69 o.**
	**Gránit mosogatók csepegtető nélkül**	Strong Franke Blanco	**15.12 o.** **15.32 – 15.33 o.** **15.69 – 15.72 o.**
	**Rozsdamentes acél mosogatók csepegtetővel**	Strong Franke Blanco	**15.15 és 15.21 o.** **15.38 – 15.42 o.** **15.73 o.**
	**Rozsdamentes acél mosogatók csepegtető nélkül**	Strong Franke Blanco Grohe	**15.16 – 15.17 és 15.21 – 15.22 o.** **15.43 – 15.46 o.** **15.74 o.** **15.84 o.**
	**Kerámia mosogatók**	Franke Blanco	**15.65 o.**
	**Csaptelepek**	Strong Franke Blanco Grohe	**15.19 – 15.20 o.** **15.48 – 15.55 o.** **15.75 – 15.80 o.** **15.85 – 15.91 o.**
	**Páraelszívók**	Franke	**15.58 – 15.62 o.**
	**Konyhamalacok**		**15.93 – 15.94 o.**

Mi van ebben a fejezetben?

A gyártók, termékek vagy fontos értékek rövid bemutatása a következő fejezetből.

Ebben a fejezetben **Strong**, **Franke, Blanco és Grohe** mosogatókat, **Strong, Franke, Blanco** és **Grohe** csaptelepeket, **Franke** páraelszívókat és **EcoMaster** konyhamalacokat talál. Anyaguk szerint vannak rendezve: kerámia, gránit, rozsdamentes acél.
A tartalomjegyzékben a csepegtetővel ellátott vagy csepegtető nélküli változatok és a szerelési stílus (fent, lent) szerint vannak rendezve.

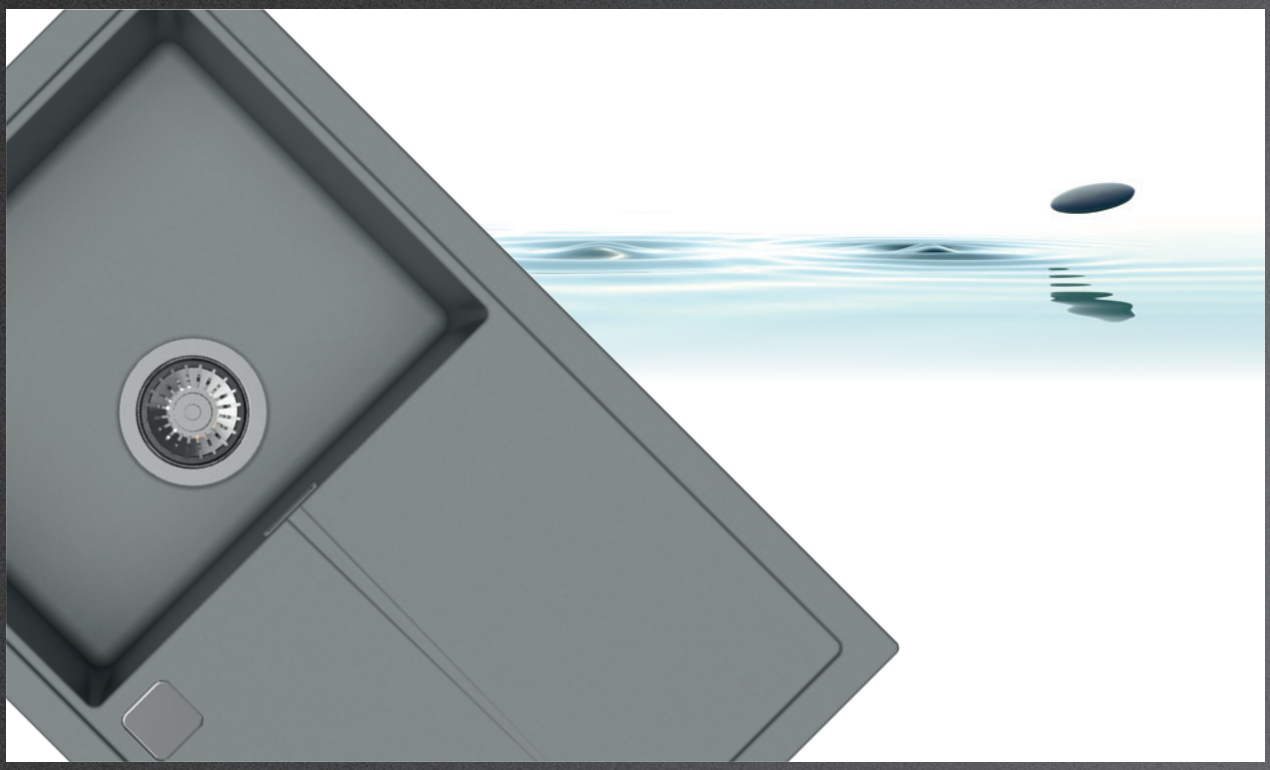

StrongSinks S3



2 változat: kiváló minőségű, erős gránitból és rozsdamentes acélból készült Strong mosogató. A mosogatók a konyha esztétikai oldalának fokozására készültek.

StrongSinks S1

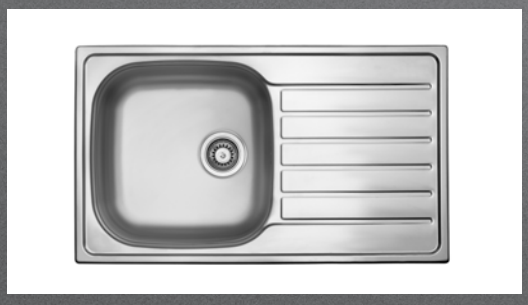

Rozsdamentes acél mosogatók alapsorozata, amely a megfelelő minőséget a kiváló árral ötvözi.

Néhány kifejezés magyarázata

Franke Fragranite



Ez az egyik legkeményebb anyag, amelyet mosogatók gyártásához használnak. 80%-ban zúzott kvarchomokból és kötőanyagból készül. A mosogatók nagyon kellemes és meleg tapintású felülettel rendelkeznek.

Franke Tectonite



A Tectonite egy teljesen szintetikus, gránit mosogatót imitáló anyagból készült mosogatósorozat, természetesen kedvezőbb áron.

Blanco kerámia mosogató



A kerámia mosogatóknak számos előnye van, amelyek közül a legnagyobb, hogy ellenállnak a nagyon magas hőmérsékletnek, és a gránit mosogatókkal ellentétben szinte bármilyen formájúak és árnyalatúak lehetnek.

Blanco Silgranit

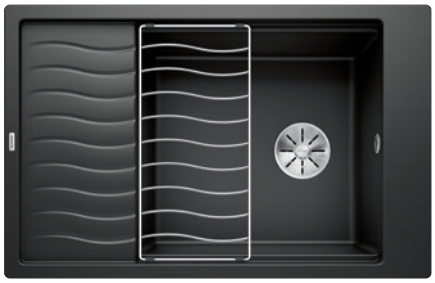

A Franke-hez hasonlóan a Blanco mosogatók is a gránit legkeményebb részeinek 80%-ából készülnek. Hosszú élettartamuk az Ön hosszú távú megelégedettségére.

Milyenek a TOP termékek?

Összeállítottunk Önnek egy válogatást a legérdekesebb dolgokból, amelyeket a katalógusban talál.

StrongSinks S1 és S3

15.9

egy új, teljes mosogató- és csaptelepcsalád a **Strong** márkanév alatt. Gránit és rozsdamentes acél mosogatókat (préselt és hegesztett) talál, beleértve a választható tartozékokat és a hozzá illő csaptelepeket. Mindez jó minőségben, 5 év garanciával és még kedvezőbb áron.



A minimalista megoldás érdekli?

Konyhapultból kihúzható konyhaszigeti páraelszívó - FDW 908 IB XS

15 .62

mosogatók, csaptelepek, elszívók, konyhamalacok

15

További újdonságok a fejezetben

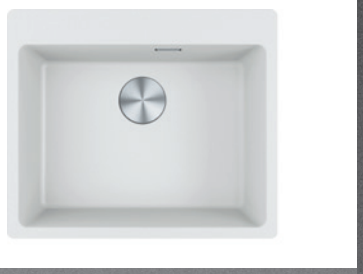

MRG 610-54 FTL

Az új, csepegtető nélküli MRG 610-es Fragranite mosogatósorozat minden olyan konyhába illik, ahol kis méretű mosogatóra van szükség, vagy ahol nem fér el egy nagy méretű mosogató. Az ónix, a matt fekete, a szürke kő, a fehér jég és a kasmír színeivel mindenhol megállja a helyét.

15.32



Blanco – kerámia mosogató

Élelmiszerrel érintkezve biztonságos és higiénikusan tiszta. Szilárd, karcálló felület. Higiénikus: zárt és tömített. Könnyű karbantartás: nem sok mindenre van szükség. Hőmérséklet- és fényálló. Válogatás ezeknek a mosogatóknak a nagyszerű tulajdonságaiból.

15.65



A munkalapba rejtve

Az FDW 908 IB XS a munkalap alá rejtett páraelszívó jelölése. Ennek köszönhetően teljesen diszkrét a konyhában, anélkül, hogy a teljesítménye csökkenne. Az elszívó motorja mindkét oldalról elhelyezhető, és 90 fokban elforgatható. A kijelzőn megjelenik a szűrő telítettsége... Röviden, számos előny és biztonság az életben.

15.62



Grohe Blue – mint a forrásvíz

Ezek a GROHE Blue Pure csapok a hagyományos csapvíz mellett tiszta, friss asztali vizet biztosítanak közvetlenül a csapból. A megbízható GROHE Blue aktívszenes szűrő eltávolítja a nemkívánatos anyagokat, amelyek hátrányosan befolyásolják az illatát és az ízét. A GROHE Pure csaptelepek a hagyományos konyhai csaptelepek összes funkciójával rendelkeznek.

15.86

Az új termékekről szóló videók és további információk itt találhatók:

StrongSinks S3 – gránit mosogatók csepegtetővel

Zala 860



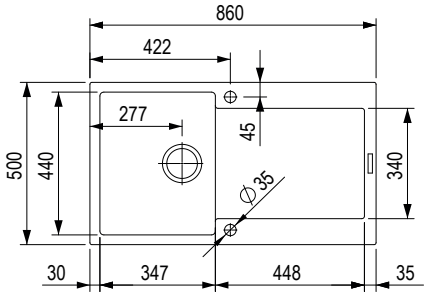

A csomag helytakarékos szifont tartalmaz.





fekete	szürke	barna	fehér
491377	**491391**	**491399**	**491408**

Méretek: 860 × 500 mm
- kivágás: 840 × 480 mm
- mosogató: 440 × 347 mm
- mélység: 200 mm

TARTOZÉKOK	
492717	helytakarékos szifon excenterrel
491385	rozsdamentes acél csepegtető tálca
491387	feltekerhető csepegtető 490 × 270 mm



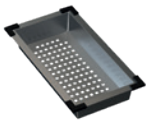

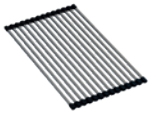

Zala 1000



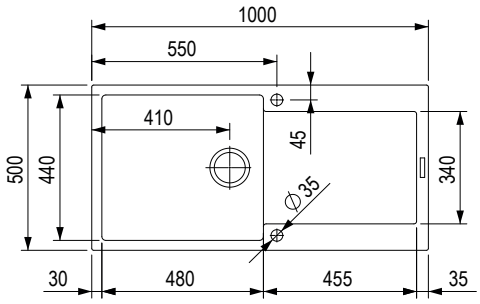

A csomag helytakarékos szifont tartalmaz.





fekete	szürke	barna	fehér
491378	**491392**	**491400**	**491409**

Méretek: 1000 × 500 mm
- kivágás: 980 × 480 mm
- mosogató: 480 × 440 mm
- mélység: 200 mm

TARTOZÉKOK	
492717	helytakarékos szifon excenterrel
491385	rozsdamentes acél csepegtető tálca
491387	feltekerhető csepegtető 490 × 270 mm





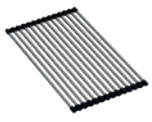

StrongSinks S3 – gránit mosogatók csepegtetővel

Labe 780



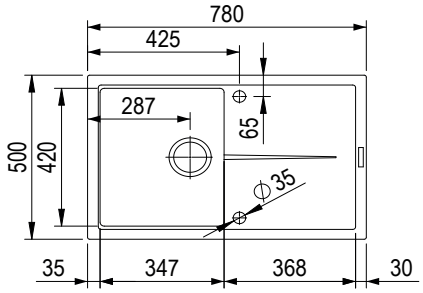

A csomag helytakarékos szifont tartalmaz.



50 | 3½ | 35

fekete	szürke	barna	fehér
491379	**491393**	**491401**	**491410**

Méretek: 780 × 500 mm
- kivágás: 760 × 480 mm
- mosogató: 347 × 420 mm
- mélység: 205 mm

Ha magas csapot használ egy csepegtető tálcán, ezek enyhén megdőlhetnek.

TARTOZÉKOK	
492717	helytakarékos szifon excenterrel
491386	rozsdamentes acél csepegtető tálca
491387	feltekerhető csepegtető 490 × 270 mm



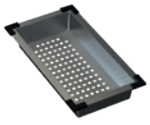

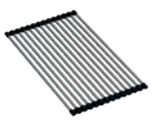

Labe 1000



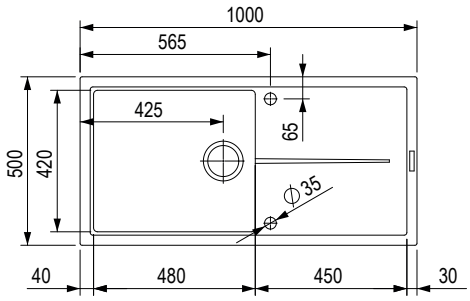

A csomag helytakarékos szifont tartalmaz.



60 | 3½ | 35

fekete	szürke	barna	fehér
491380	**491394**	**491402**	**491411**

Méretek: 1000 × 500 mm
- kivágás: 980 × 480 mm
- mosogató: 480 × 420 mm
- mélység: 205 mm

Ha magas csapot használ egy csepegtető tálcán, ezek enyhén megdőlhetnek.

TARTOZÉKOK	
492717	helytakarékos szifon excenterrel
491386	rozsdamentes acél csepegtető tálca
491387	feltekerhető csepegtető 490 × 270 mm





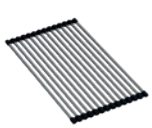

StrongSinks S3 – gránit mosogatók csepegtetővel

Vardar 615





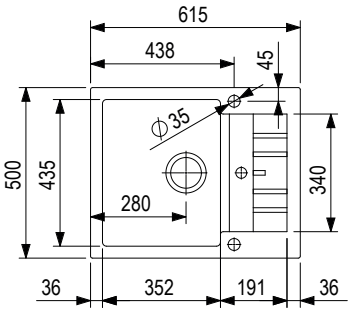

A csomag tartalmaz egy helytakarékos szifont excenterrel.



fekete	szürke	barna	fehér
491381	**491395**	**491403**	**491412**

Méretek: 615 × 500 mm
- kivágás: 595 × 480 mm
- mosogató: 346 × 430 mm
- mélység: 198 mm

TARTOZÉKOK

491387	feltekerhető csepegtető 490 × 270 mm

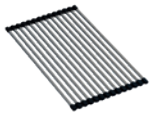

Ha magas csapot használ egy csepegtető tálcán, ezek enyhén megdőlhetnek.

Vardar 780





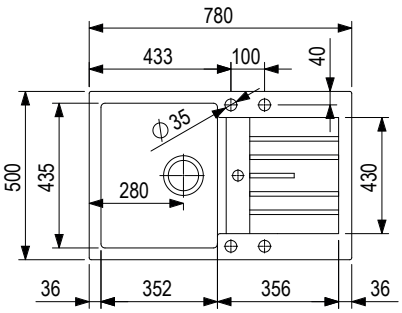

A csomag tartalmaz egy helytakarékos szifont excenterrel.



fekete	szürke	barna	fehér
491382	**491396**	**491404**	**491413**

Méretek: 780 × 500 mm
- kivágás: 760 × 480 mm
- mosogató: 346 × 430 mm
- mélység: 198 mm

TARTOZÉKOK

491387	feltekerhető csepegtető 490 × 270 mm

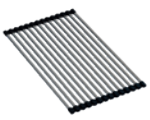

StrongSinks S3 – gránit mosogatók csepegtető nélkül

Hron 430



A csomag helytakarékos szifont tartalmaz.

50 | 3½ | 35

fekete	szürke	barna	fehér
491383	**491397**	**491406**	**491414**

Méretek: 430 × 460 mm
- kivágás a felső szereléshez: 420 × 444 mm
- kivágás az alsó szereléshez: 400 × 400 mm
- mosogató: 400 × 400 mm
- mélység: 200 mm

TARTOZÉKOK

492721	rozsdamentes acél csepegtető tálca
491388	feltekerhető csepegtető 440 × 270 mm

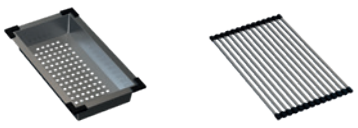

Hron 530



A csomag helytakarékos szifont tartalmaz.

60 | 3½ | 35

fekete	szürke	barna	fehér
491384	**491398**	**491407**	**491415**

Méretek: 530 × 460 mm
- kivágás a felső szereléshez: 520 × 444 mm
- kivágás az alsó szereléshez: 500 × 400 mm
- mosogató: 500 × 400 mm
- mélység: 200 mm

TARTOZÉKOK

492721	rozsdamentes acél csepegtető tálca
491388	feltekerhető csepegtető 440 × 270 mm

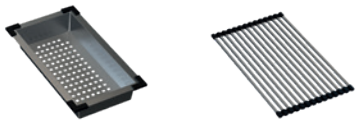

StrongSinks S3 – gránit mosogatók, tartozékok

Csepegtető tálca

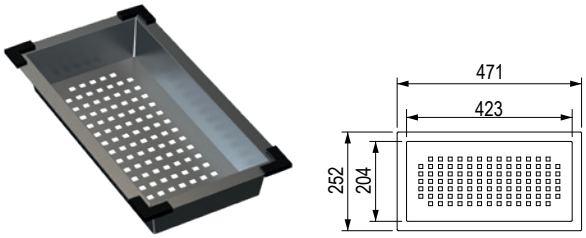

kód	leírás
491385	rozsdamentes acél 471 × 252 × 75 mm

Csepegtető tálca

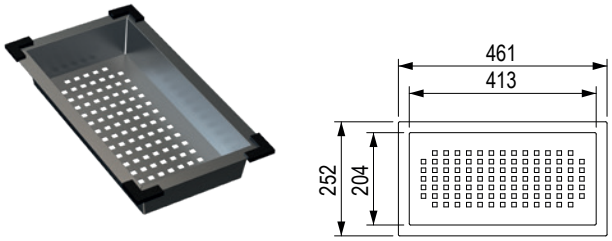

kód	leírás
491386	rozsdamentes acél 461 × 252 × 75 mm

Csepegtető tálca

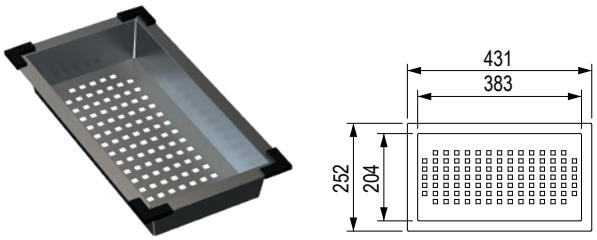

kód	leírás
492721	rozsdamentes acél 431 × 252 × 75 mm

Feltekerhető csepegtető

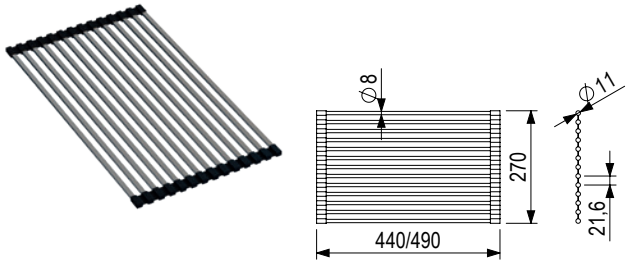

kód	leírás
491387	490 × 277 mm
491388	400 × 277 mm

Minta



kód	leírás
505774	gránit színminta

StrongSinks S3 – tartozékok

Szifon gránit mosogatóhoz



kód	leírás
492715	helytakarékos szifon

Szifon gránit mosogatóhoz



kód	leírás
492717	helytakarékos szifon excenterrel

Szifon rozsdamentes acél mosogatóhoz



kód	leírás
482705	helytakarékos szifon

Szifon rozsdamentes acél mosogatóhoz



kód	leírás
495506	helytakarékos szifon excenterrel

StrongSinks S3 – hegesztett rozsdamentes acél mosogatók csepegtetővel

Nida





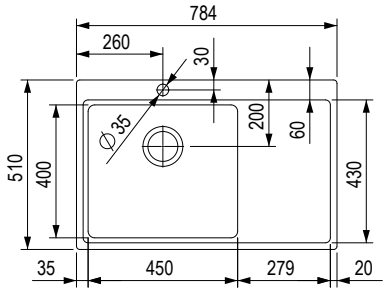

A csomag helytakarékos szifont tartalmaz.

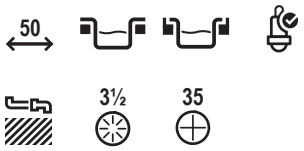

kód	leírás
482143	784 × 510 mm, szerelés felülről / szerelés egy síkban, csepegtető jobbra
482142	784 × 510 mm, szerelés felülről / szerelés egy síkban, csepegtető balra

Méret: 784 × 510 mm
- kivágás: 776 x 502,5 mm
- mosogató mélysége: 235 mm
- vastagság: 1 mm

Dnipro





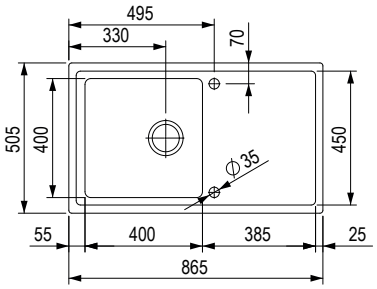

A csomag tartalmaz egy helytakarékos szifont excenterrel és egy csapfuratfedelet.

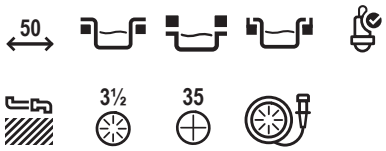

kód	leírás
482141	865 × 505 mm, excenterrel, szerelés felülről/alulról/szerelés egy síkban

Méret: 865 × 505 mm
- kivágás: 536 x 491 mm
- mosogató mélysége: 203 mm
- vastagság: 1,2 mm

StrongSinks S3 – hegesztett rozsdamentes acél mosogatók csepegtetővel

Duna 500





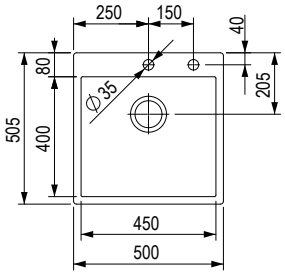

A csomag tartalmaz egy helytakarékos szifont excenterrel és egy csapfuratfedelet.

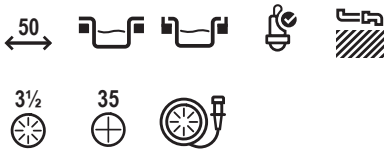

kód	leírás
482140	szerelés felülről/szerelés egy síkban

Méret: 500 × 505 mm
- kivágás: 486 × 491 mm
- mosogató mélysége: 203 mm
- vastagság: 1,2 mm

Duna 550





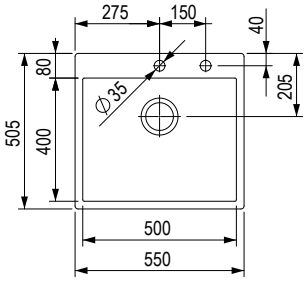

A csomag tartalmaz egy helytakarékos szifont excenterrel és egy csapfuratfedelet.

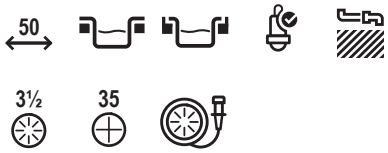

kód	leírás
482139	szerelés felülről/szerelés egy síkban

- **Méret:** 550 × 505 mm
- kivágás: 536 × 491 mm
- mosogató mélysége: 203 mm
- vastagság: 1,2 mm

StrongSinks S3 – hegesztett rozsdamentes acél mosogatók csepegtető nélkül

Eden 440





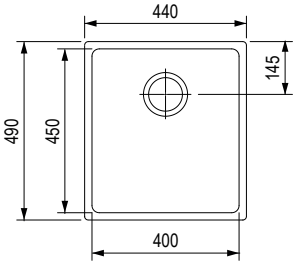

A csomag helytakarékos szifont tartalmaz.

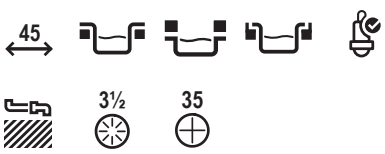

kód	leírás
482145	szerelés felülről/alulról/egy síkban

Méret: 440 × 490 mm
- kivágás az alulról történő szereléshez: 396 × 446 mm
- mosogató mélysége: 215 mm
- vastagság: 1 mm

Eden 540





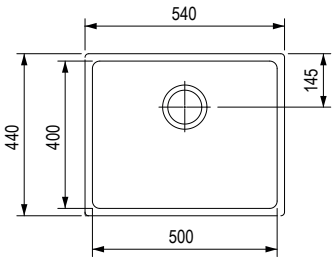

A csomag helytakarékos szifont tartalmaz.

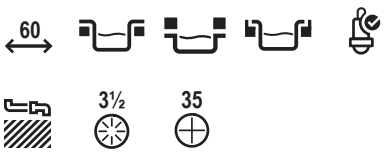

kód	leírás
482144	szerelés felülről/alulról/egy síkban

Méret: 540 × 440 mm
- kivágás az alulról történő szereléshez: 496 × 396 mm
- mosogató mélysége: 215 mm
- vastagság: 1 mm

StrongSinks S3 – hegesztett rozsdamentes acél mosogatók, tartozékok

Mosogatószer adagoló



kód	leírás
489798	rozsdamentes acél S3 mosogatókhoz

Feltekerhető csepegtető



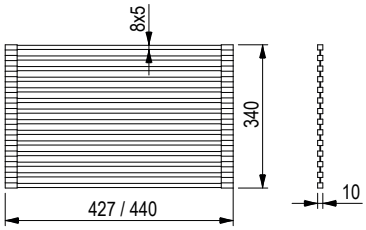

kód	leírás
487893	427 × 340 mm
487894	440 × 340 mm

Takarósapka



kód	leírás
487897	csapfuratfedél rozsdamentes acél lefolyófedél
487900	rozsdamentes acél szelepfedél

Csepegtető tálca

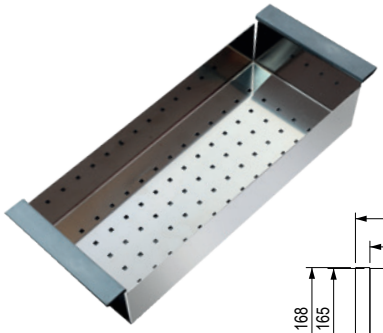

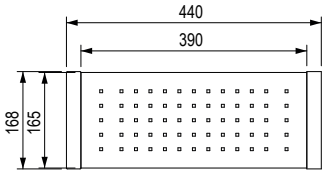

kód	leírás
487892	rozsdamentes acél/műanyag, 482139, 482140, 482141, 482144 mosogatókhoz

Csepegtető tálca



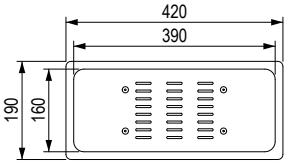

kód	leírás
487891	rozsdamentes acél, a 482141, 482142, 482143, 482144 mosogatókhoz

StrongSinks S3 – csaptelepek

Ipoly



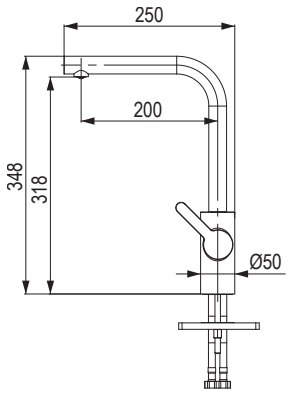

360°

GARANCIA 10 ÉV

kód	leírás	szín
496354	L - alakú, kar az oldalon	fekete matt

Csaptelep típusa:
- egykaros keverő
- nyomós
- 360°-ban elforgatható

A csomag tartalma:
- mosogató csaptelepek
- csatlakozó tömlők
- összeszerelési csomag
- telepítési útmutató

Stréva



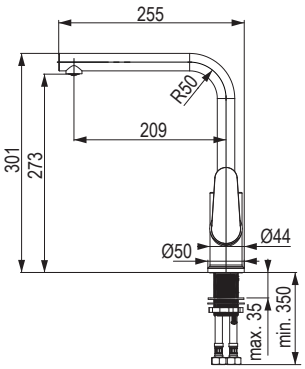

360°

GARANCIA 5 ÉV

kód	leírás	szín
496353	L - alakú, kar az oldalon	fényes króm

Csaptelep típusa:
- **magas kar az edények könnyű feltöltéséhez**
- egykaros keverő
- nyomós
- 360°-ban elforgatható

Csomag tartalma:
- mosogató csaptelepek
- csatlakozó tömlők
- összeszerelési csomag
- telepítési útmutató

Seina



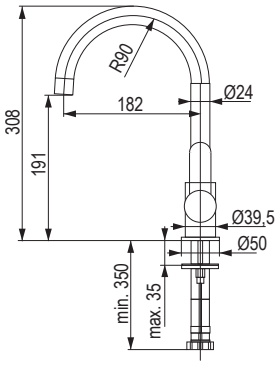

360°

GARANCIA 5 ÉV

kód	leírás	szín
496351	kisebb kompakt mosogatókhoz	fényes króm

Csaptelep típusa:
- egykaros keverő
- nyomós
- 360°-ban elforgatható
- kar az oldalon - „U" alakú csaptelep

Csomag tartalma:
- mosogató csaptelepek
- csatlakozó tömlők
- összeszerelési csomag
- telepítési útmutató

Rhona



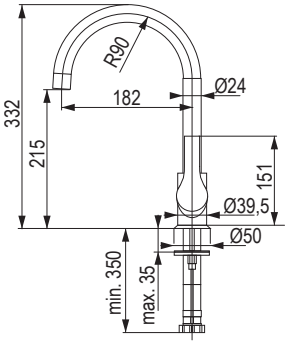

360°

GARANCIA 5 ÉV

kód	leírás	szín
496352	U - alakú, kar az oldalon	fényes króm

Csaptelep típusa:
- egykaros keverő
- nyomós
- 360°-ban elforgatható

Csomag tartalma:
- mosogató csaptelepek
- csatlakozó tömlők
- összeszerelési csomag
- telepítési útmutató

StrongSinks S3 – csaptelepek

Zajas

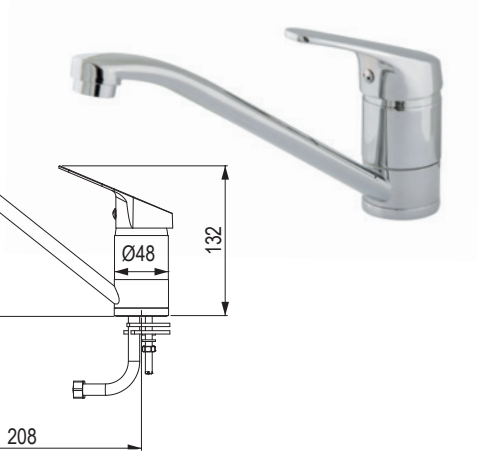

360°

GARANCIA 2 ÉV

kód	leírás	szín
496350	kisebb mosogatókhoz	fényes króm

Csaptelep típusa:
- zuhanyfej nélkül
- egykaros keverő
- nyomós
- 360°-ban elforgatható

A csomag tartalma:
- mosogató csaptelepek
- csatlakozó tömlők
- összeszerelési csomag
- telepítési útmutató

StrongSinks S1 préselt rozsdamentes acél mosogatók csepegtetővel, csepegtető nélkül

Odra



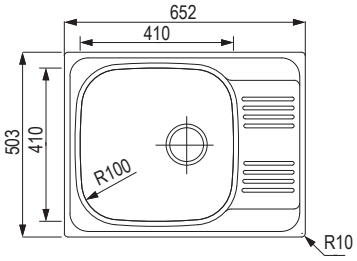



kód	leírás
506001	szerelés felülről

Méretek: 652 × 503 mm
- kivágás: 638 × 489 mm
- mosogató mélysége: 175 mm
- vastagság: 0,7 mm

Nisa



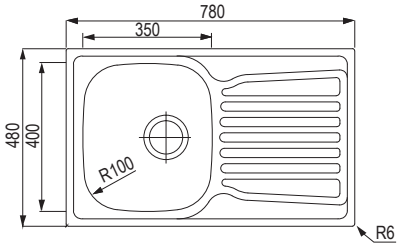



kód	leírás
505998	szerelés felülről

Méretek: 780 × 480 mm
- kivágás: 762 × 462 mm
- mosogató: 350 × 400 mm
- mosogató mélysége: 180 mm
- vastagság: 0,7 mm

Mohan



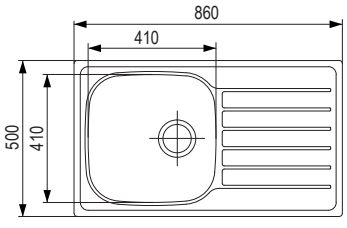



kód	leírás
502486	szerelés felülről

Méretek: 860 × 500 mm
- kivágás: 846 × 486 mm
- mosogató: 410 × 410 mm
- mosogató mélysége: 175 mm
- vastagság: 0,6 mm

Welland



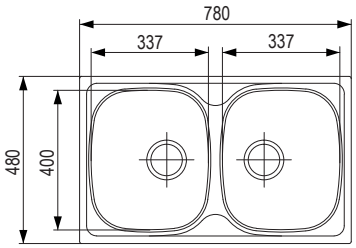



kód	leírás
506000	szerelés felülről

Méretek: 780 × 480 mm
- kivágás: 762 × 462 mm
- mosogató: 2× 337 × 400 mm
- mosogató mélysége: 175 mm
- vastagság: 0,7 mm

StrongSinks S1 préselt rozsdamentes acél mosogatók, csepegtető nélkül

Ondava



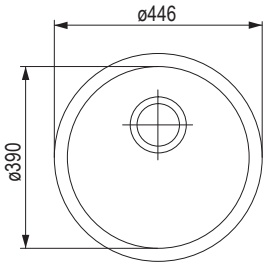



kód	leírás
505999	szerelés felülről

Méretek: ø 446 mm
- kivágás: ø 418 mm
- mosogató: ø 390 mm
- mosogató mélysége: 175 mm
- vastagság: 0,7 mm

Tyne



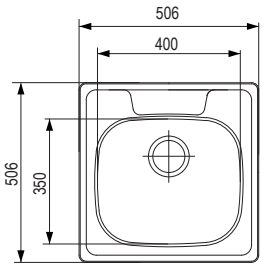



kód	leírás
505997	szerelés felülről

Méretek: 506 × 506 mm
- kivágás: 492 × 492 mm
- mosogató mélysége: 170 mm
- vastagság: 0,7 mm
- mosogató: 400 × 350 mm

Tartozékok – S1 rozsdamentes acél mosogatókhoz



kód	leírás
482705	helytakarékos szifon

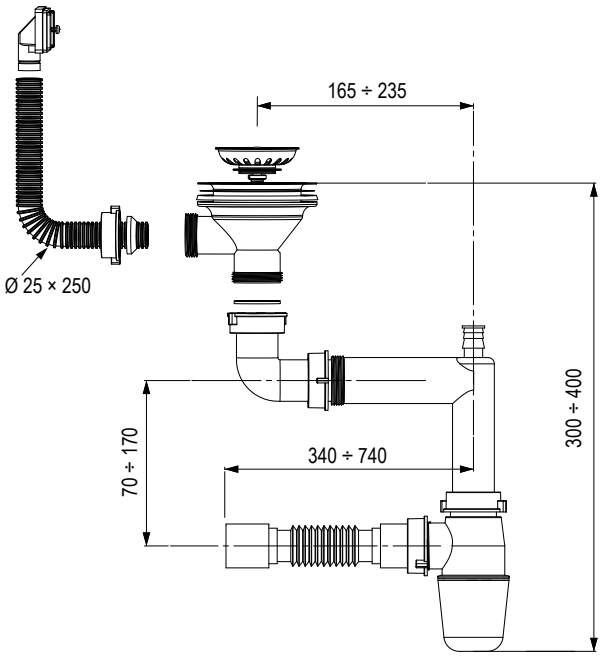

mosogatók

A mosogatók és a csaptelepek szimbólumainak áttekintése


szerelés felülről


szerelés alulról


szerelés egy síkban


tartalmaz szifont


nem tartalmaz szifont


zuhanyfej


kihúzható fejjel


helytakarékos szifont tartalmaz


több színben kapható



forgatható



a szekrény min. szélessége



a sarokszekrény min. szélessége



lefolyó szűrő


excenteres lefolyó szűrő

Franke mosogatók Fragranite

- 80 % gránit és 20 % akril polimer gyanta keveréke
- kiemelkedő színtartósság, rövid távon akár 280°C-os hőmérsékletnek is ellenáll, foltálló, ellenáll a szennyeződéseknek és karcolásoknak
- a Sanitized® antibakteriális kezelés segít megtartani a mosogató felületének tisztaságát, megvédi azt a baktériumoktól és a mikrobáktól


ónix


kőszürke


kasmír


fehér LED


szahara


homokszínű melír


matt fekete

Franke konyhai mosogatók **Fragranite** megtalálható a 15.25 oldalon

Konyhai mosogatók **Tectonite®** megtalálható a 15.34 oldalon

Franke Tectonite® mosogatók

- SMC (Sheet Molding Compound) szintetikus anyag
- a speciális felület, üvegszálas adalékkal biztosítja a tartósságot és a szilárdságot a konyhai használathoz


fekete

fehér


szürke


bézs



Fragranite	15.25 – 15.33 o.



Tectonite®	15.34 – 15.37 o.



Rozsdamentes	15.38 – 15.46 o.



Csaptelepek	15.48 – 15.55 o.



Páraelszívók	15.58 – 15.62 o.

Fragranite mosogatók csepegtetővel

FRANKE

MRG 611



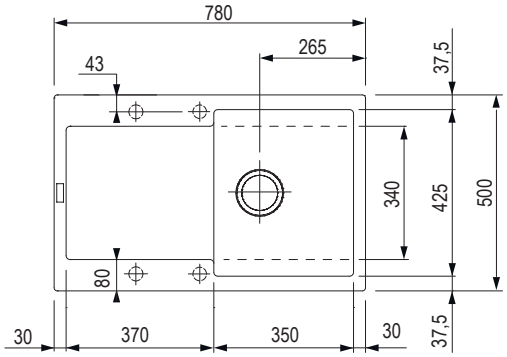



ónix	kőszürke	kasmír	fehér LED
207253	**F00247**	318578	207254

matt fekete	szahara	homokszínű melír
462919	F00079	F00084

Méretek: 780 × 500 mm
- kivágás: 760 × 480 mm
- mosogató: 350 × 425 mm
- mélység: 200 mm

TARTOZÉKOK

207839	rollamat rács
F00335	excenteres szelep





MRG 611–62



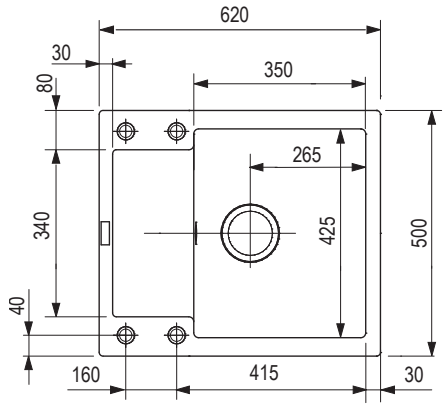



ónix	kőszürke	kasmír	fehér LED
207257	144098	318579	144100

matt fekete	szahara	homokszínű melír
462918	144101	144102

Méretek: 620 × 500 mm
- kivágás: 600 × 480 mm
- mosogató: 350 × 425 mm
- mélység: 200 mm

TARTOZÉKOK

F00335	excenteres szelep



FRANKE

Fragranite mosogatók csepegtetővel

MRG 611–78 BB



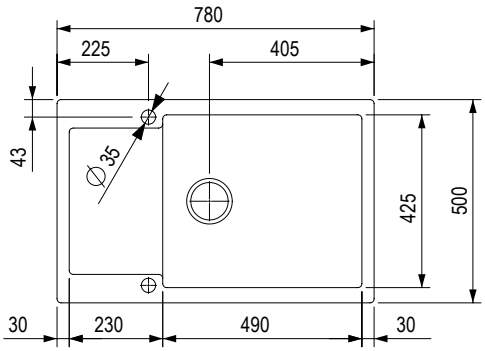



ónix	kőszürke	kasmír	fehér LED
264901	264903	318580	264905

matt fekete	szahara	homokszínű melír
462920	264907	264908

Méretek: 780 × 500 mm
- kivágás: 760 × 480 mm
- mosogató: 490 × 425 mm
- mélység: 200 mm

TARTOZÉKOK

F00335	excenteres szelep szűrővel 3½"
420831	vágódeszka egzotikus fa Bambusz



MRG 651



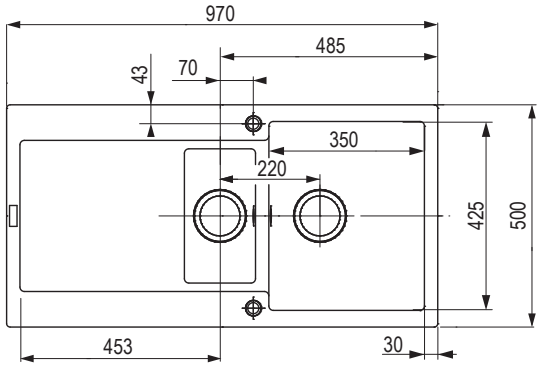



ónix	kőszürke	kasmír	fehér LED
207222	F00207	318583	F00300

matt fekete
462922

Méretek: 970 × 500 mm
- kivágás: 950 × 480 (sugár 10 mm)
- mosogató: 350 × 425, 160 × 300 mm
- mélység: 200, 130 mm

TARTOZÉKOK

F00101	tál
207839	rollamat rács
420831	vágódeszka egzotikus fa Bambusz



Fragranite mosogatók csepegtetővel

FRANKE

CNG 611-78



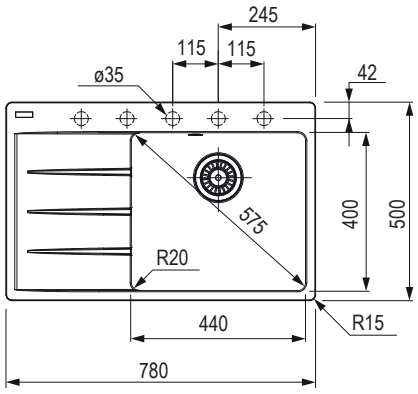



ónix	fekete matt	kőszürke	fehér LED	kasmír
csepegtető jobbra				
462909	**462910**	462911	462912	462913
csepegtető balra				
462914	461025	462915	462916	462917

Méretek: 780 × 500 mm
- kivágás: 760 × 480 mm
- mosogató: 440 × 400 mm
- mélység: 200 mm

TARTOZÉKOK

335070	excenteres szelep szűrővel 3 ½" kerek gomb (króm)
384553	távtartó alátét adagolóhoz vagy forgó szűrős szelephez
207835	rollamat rács
463204	szelepfedél Ø113 mm, rozsdamentes acél
420831	vágódeszka egzotikus fa Bambusz



CNG 611-62



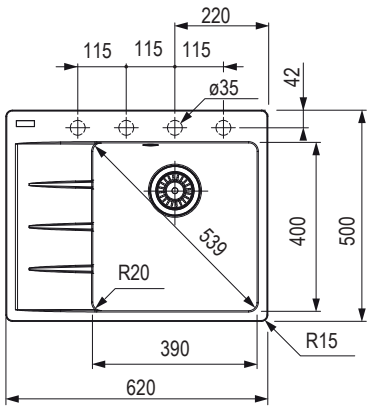



ónix	fekete matt	kőszürke	fehér LED	kasmír
csepegtető jobbra				
462899	**462900**	462901	462902	462903
csepegtető balra				
462904	462905	462906	462907	462908

Méretek: 620 × 500 mm
- kivágás: 600 × 480 mm
- mosogató: 390 × 400 mm
- mélység: 200 mm

TARTOZÉKOK

335070	excenteres szelep szűrővel 3 ½" kerek gomb (króm)
384553	távtartó alátét adagolóhoz vagy forgó szűrős szelephez
207835	rollamat rács
463204	szelepfedél Ø113 mm, rozsdamentes acél
420831	vágódeszka egzotikus fa Bambusz

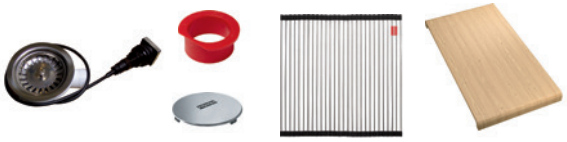

FRANKE

Fragranite mosogatók csepegtetővel

BFG 611



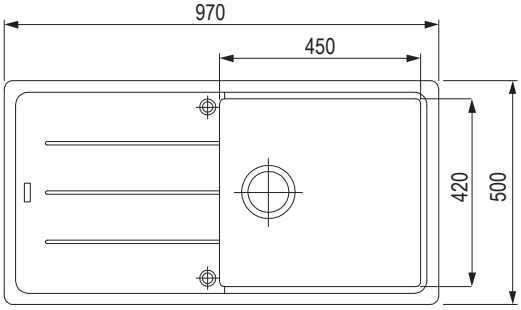



ónix	kőszürke	kasmír	fehér LED
207319	207315	318523	207320

matt fekete	szahara	homokszínű melír
477822	207317	207318

Méretek: 970 × 500 mm
- kivágás: 950 × 480 mm, sugár 20 mm
- mosogató: 450 × 420 mm
- mélység: 200 mm

TARTOZÉKOK

F00335	excenteres szelep szűrővel 3 ½"
420831	vágódeszka egzotikus fa Bambusz





BFG 611-62



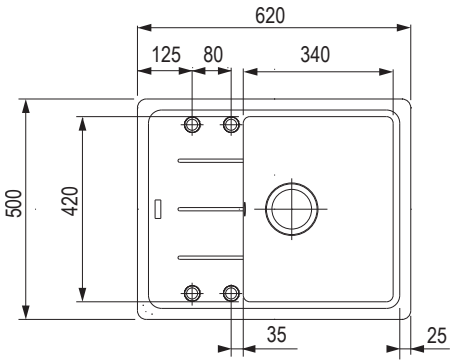



ónix	kőszürke	kasmír	fehér LED
207337	**207333**	318524	207338

matt fekete	szahara	homokszínű melír
477819	207335	207336

Méretek: 620 × 500 mm
- kivágás: 600 × 480 mm, sugár 20 mm
- mosogató: 340 × 420 mm
- mélység: 200 mm

TARTOZÉKOK

F00335	excenteres szelep szűrővel 3 ½"
420831	vágódeszka egzotikus fa Bambusz





Fragranite mosogatók csepegtetővel

FRANKE

BFG 611–78



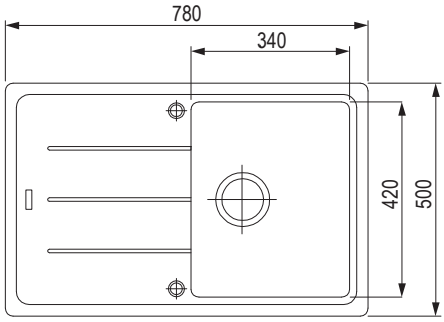

45 | 3½

ónix	kőszürke	kasmír	fehér LED
207328	**207324**	318525	207329

matt fekete	szahara	homokszínű melír
477820	207326	207327

Méretek: 780 × 500 mm
- kivágás: 760 × 480 mm, sugár 20 mm
- mosogató: 340 × 420 mm
- mélység: 200 mm

TARTOZÉKOK

F00335	excenteres szelep szűrővel 3 ½"
420831	vágódeszka egzotikus fa Bambusz





BFG 651–78



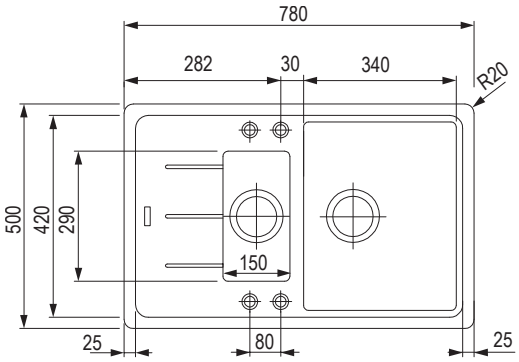

60 | 3½

ónix	kőszürke	fehér LED
207310	207306	207311

matt fekete
477823

Méretek: 780 × 500 mm
- kivágás: 760 × 480 mm, sugár 20 mm
- mosogató: 340 × 420, 150 × 290 mm
- mélység: 200, 100 mm

TARTOZÉKOK

207753	tál
F00335	excenteres szelep szűrővel 3 ½"
420831	vágódeszka egzotikus fa Bambusz







FRANKE

Fragranite mosogatók csepegtetővel

BSG 611-62



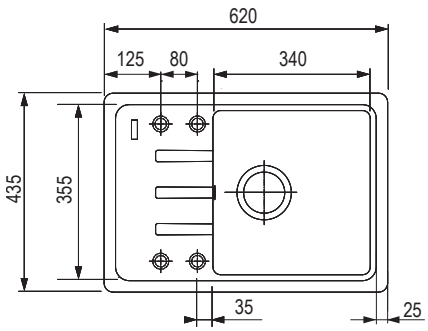



ónix	kőszürke	kasmír	fehér LED
284873	284875	318536	298116

matt fekete	szahara	homokszínű melír
477824	284874	298117

Méretek: 620 × 435 mm
- kivágás: 600 × 415 (sugár 20 mm)
- mosogató: 340 × 355 mm
- mélység: 200 mm

TARTOZÉKOK

F00335	excenteres szelep szűrővel 3 ½"



BSG 611-78/39



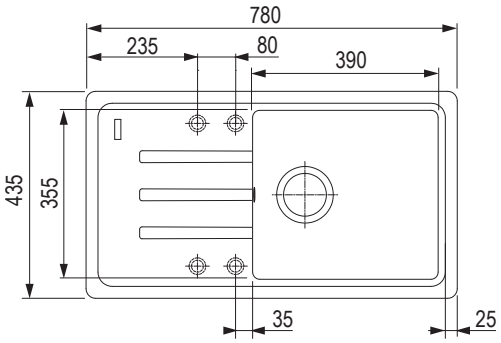



ónix	kőszürke	kasmír	fehér LED
284918	284920	318537	298123

matt fekete	szahara	homokszínű melír
477825	284877	298124

Méretek: 780 × 435 mm
- kivágás: 760 × 415 (sugár 20) mm
- mosogató: 390 × 355 mm
- mélység: 200 mm

TARTOZÉKOK

F00335	excenteres szelep szűrővel 3 ½"



Fragranite mosogatók csepegtetővel

FRANKE

UBG 611–62



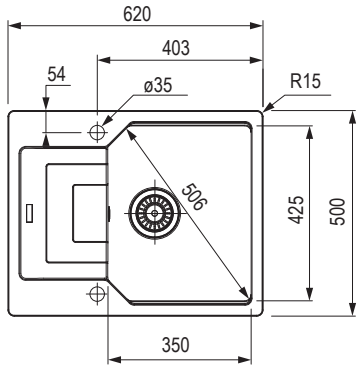



ónix	kőszürke	kasmír	fehér LED
384435	**384437**	384442	384438

matt fekete	homokszínű melír
462926	384441

Méretek: 620 × 500 mm
- 600 × 480 mm (sugár 15 mm)
- mosogató: 350 × 425 mm
- mélység: 220 mm

TARTOZÉKOK

335070	excenteres szelep szűrővel 3 ½" kerek gomb (króm)
384553	távtartó alátét adagolóhoz vagy forgó szűrős szelephez
420831	vágódeszka egzotikus fa Bambusz



UBG 611–86



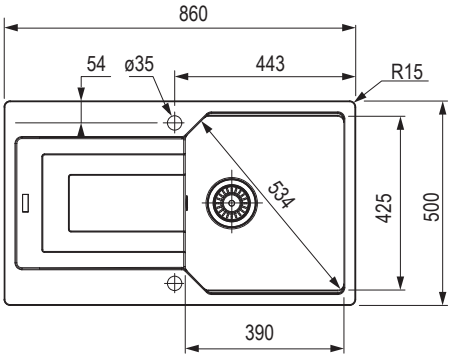



ónix	kőszürke	kasmír	fehér LED
384444	**384446**	384451	384447

matt fekete	szahara	homokszínű melír
462927	384449	384450

Méretek: 860 × 500 mm
- kivágás: sablon szerint
- 840 × 480 mm (sugár 15 mm
- mosogató 390 × 425 mm
- mélység 220 mm

TARTOZÉKOK

335070	excenteres szelep szűrővel 3 ½" kerek gomb (króm)
384553	távtartó alátét adagolóhoz vagy forgó szűrős szelephez
420831	vágódeszka egzotikus fa Bambusz



FRANKE

Fragranite mosogatók csepegtető nélkül

MRG 610-37 RTL



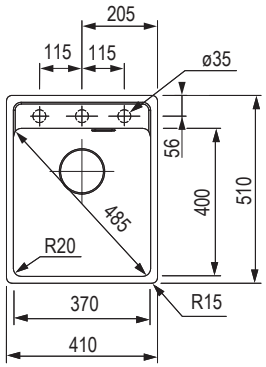



			
ónix	kőszürke	kasmír	szahara
473287	473289	473286	473288

	
matt fekete	fehér LED
473290	473285

Méretek: 410 × 510 mm
- kivágás: 390 × 498 mm
- mosogató: 370 × 400 mm
- mélység: 200 mm

TARTOZÉKOK

F00335	excenteres szelep szűrővel 3 ½"
207835	rollamat rács
420831	vágódeszka egzotikus fa Bambusz





MRG 610-52 RTL



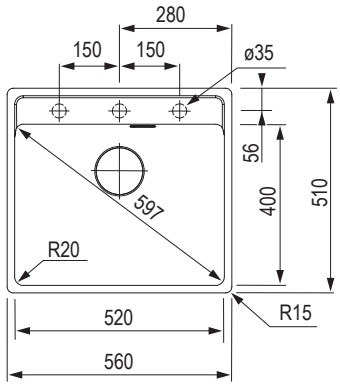



			
ónix	kőszürke	szahara	fekete matt
473293	473295	473294	473296

	
kasmír	fehér LED
473292	473291

Méretek: 560 × 510 mm
- kivágás: 540 × 498 mm
- mosogató: 520 × 400 mm
- mélység: 200 mm

TARTOZÉKOK

F00335	excenteres szelep szűrővel 3 ½"
207835	rollamat rács




Fragranite mosogatók csepegtető nélkül

FRANKE

MRG 610-39 FTL



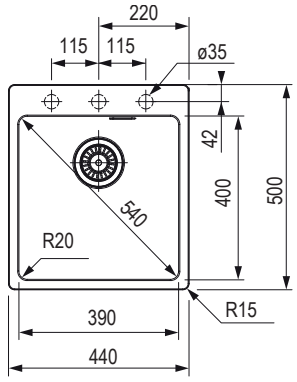



ónix	fekete matt	kőszürke	fehér LED	kasmír
473249	473250	473251	473252	473253

Méretek: 440 × 500 mm
- kivágás: 420 × 480 mm
- mosogató: 390 × 400 mm
- mélység: 200 mm

TARTOZÉKOK

335070	excenteres szelep szűrővel 3 ½" kerek gomb (króm)
384553	távtartó alátét adagolóhoz vagy forgó szűrős szelephez
207835	rollamat rács
420831	vágódeszka egzotikus fa Bambusz

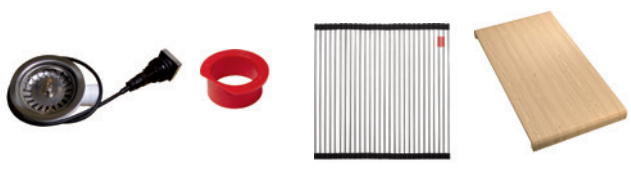

MRG 610-54 FTL



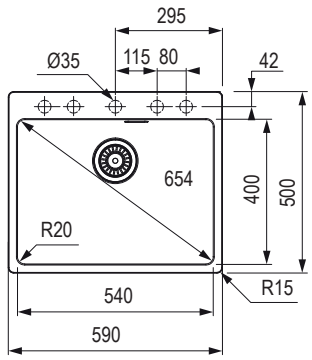



ónix	fekete matt	kőszürke	fehér LED	kasmír
473256	**473257**	473258	473259	473260

Méretek: 590 × 500 mm
- kivágás: 570 × 480 mm
- mosogató: 540 × 400 mm
- mélység: 200 mm

TARTOZÉKOK

335070	excenteres szelep szűrővel 3 ½" kerek gomb (króm)
384553	távtartó alátét adagolóhoz vagy forgó szűrős szelephez
207835	rollamat rács
420831	vágódeszka egzotikus fa Bambusz

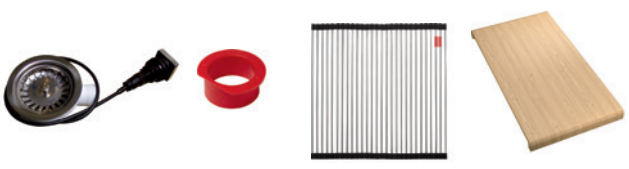

FRANKE

Tectonite mosogatók® csepegtetővel

S2D 611-78



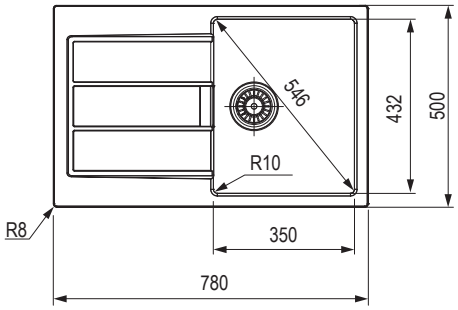



fekete	bézs	fehér	szürke
406740	477829	406742	406741

Méretek: 780 × 500 mm
- kivágás: 764 × 484 mm
- mosogató: 350 × 432 mm
- mélység: 200 mm

- Figyelem! A mosogatónak nincs csaptelep nyílása (Körfúróval fúrható közvetlenül a szerelésnél)

TARTOZÉKOK

207922	rozsdamentes excenteres szelep szűrővel
335070	króm excenteres szelep szűrővel
361038	csepegtető tálca szürke műanyag



S2D 611-78 XL



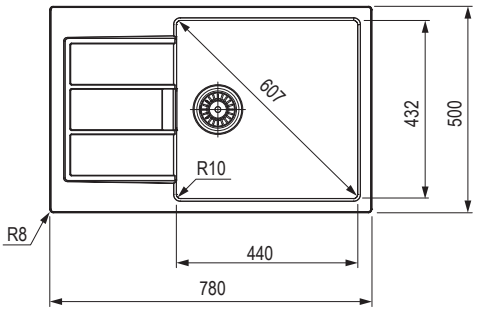



fekete	bézs	fehér	szürke
406734	477830	406736	**406735**

Méretek: 780 × 500 mm
- kivágás: 764 × 484 mm
- mosogató: 440 × 432 mm
- mélység: 200 mm

- Figyelem! A mosogatónak nincs csaptelep nyílása (Körfúróval fúrható közvetlenül a szerelésnél)

TARTOZÉKOK

207922	rozsdamentes excenteres szelep szűrővel
335070	króm excenteres szelep szűrővel
361038	csepegtető tálca szürke műanyag



Tectonite mosogatók® csepegtetővel

OID 611–62

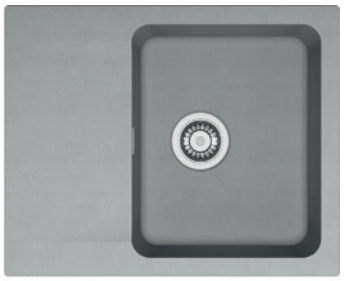

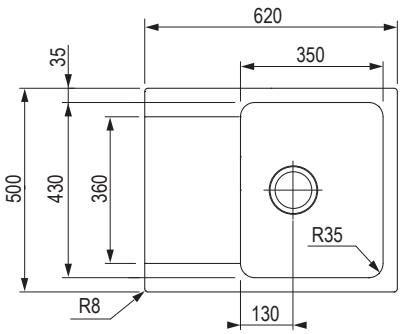

45 3½

fekete	fehér	szürke
214098	214099	284691

- **Méretek:** 620 × 500 mm
- kivágás: 600 × 480 mm
- mosogató: 350 × 430 mm
- mélység: 180 mm
- a mosogatónak nincs csaptelep nyílása, körfűróval fúrható közvetlenül a szerelésnél

TARTOZÉKOK

F00335	excenteres szelep szűrővel 3 ½"



OID 611–78



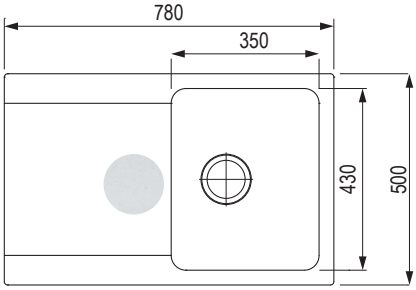

45 3½

fekete	fehér	szürke
212539	214093	284695

- **Méretek:** 780 × 500 mm
- kivágás: 760 × 480 mm
- mosogató: 350 × 430 mm
- mélység: 180 mm
- a mosogatónak nincs csaptelep nyílása, körfűróval fúrható közvetlenül a szerelésnél

TARTOZÉKOK

F00335	excenteres szelep szűrővel 3 ½"



FRANKE

Tectonite mosogatók® csepegtetővel

OID 611



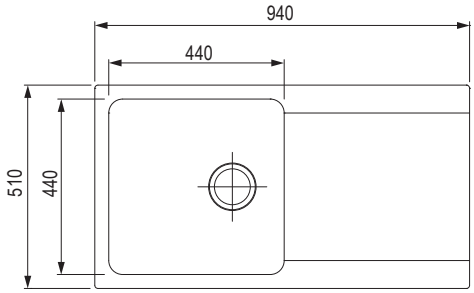

60 3½

fekete	fehér	szürke
213863	214090	290710

- **Méretek:** 940 × 510 mm
- kivágás: 920 × 490 mm
- mosogató: 440 × 440 mm
- mélység: 190 mm
- a mosogatónak nincs csaptelep nyílása, körfűróval fúrható közvetlenül a szerelésnél

TARTOZÉKOK

F00335	excenteres szelep szűrővel 3 ½"



OID 651



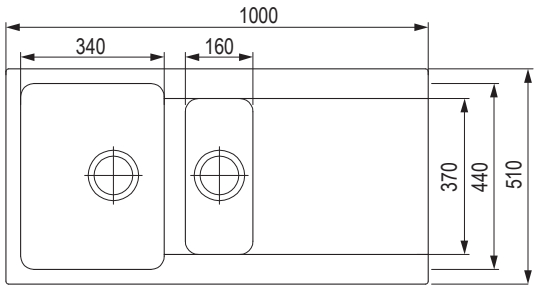

60 3½

fekete	fehér	szürke
214096	214095	290713

- **Méretek:** 1000 × 510 mm
- kivágás: 980 × 490 mm
- mosogató: 340 × 440 és 160 × 370 mm
- mélység: 190 mm és 140 mm
- a mosogatónak nincs csaptelep nyílása, körfűróval fúrható közvetlenül a szerelésnél

TARTOZÉKOK

F00335	excenteres szelep szűrővel 3 ½"



Tectonite mosogatók® csepegtető nélkül

FRANKE

SID 610



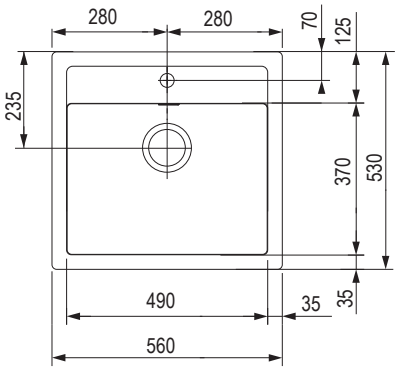

60 | 3½

fekete	bézs	fehér	szürke
207168	477828	207169	462938

Méretek: 560 × 530 mm
- kivágás: 540 × 510 mm
- mosogató: 490 × 370 mm
- mélység: 200 mm
- a csaptelep nyílása: ø 35 mm

TARTOZÉKOK

207922	rozsdamentes excenteres szelep szűrővel
335070	króm excenteres szelep szűrővel



SID 610–40



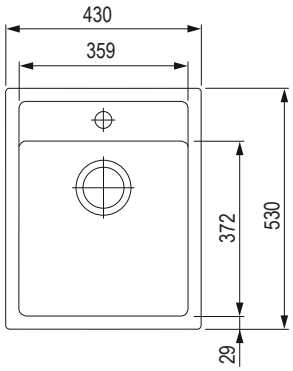

45 | 3½

fekete	bézs	fehér	szürke
318593	477827	318592	318596

Méretek: 430 × 530 mm
- kivágás: 410 × 510 mm
- mosogató: 359 x 372 mm
- mélység: 200 mm
- a csaptelep nyílása: ø 35 mm

TARTOZÉKOK

207922	rozsdamentes excenteres szelep szűrővel
335070	króm excenteres szelep szűrővel



FRANKE

hegesztett rozsdamentes acél mosogatók, csepegtetővel

SRX 611–86

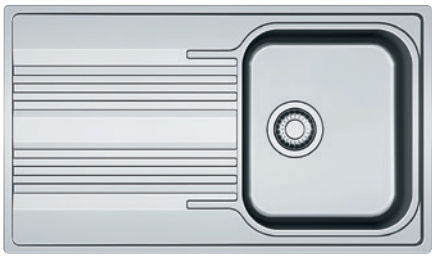

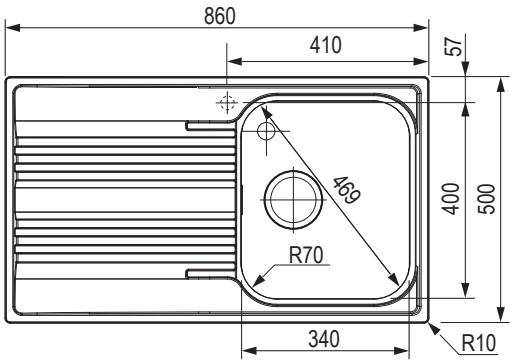



kód	leírás
284878	a csaptelep nyílása nélkül
353372	csepegtető jobbra
353373	csepegtető balra

Méretek: 860 × 500 mm
- kivágás: 840 × 480 mm
- mosogató: 340 × 400 mm
- mélység: 180 mm

TARTOZÉKOK

207917	excenteres szelep szűrővel 3 ½" (kerek gomb – króm)



SRX 611–86 LB



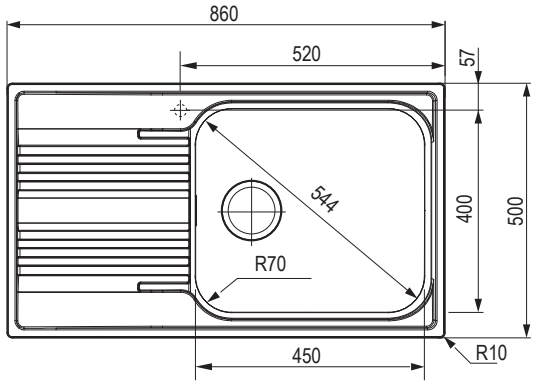



kód	leírás
284879	a csaptelep nyílása nélkül
296065	csepegtető jobbra
310985	csepegtető balra

Méretek: 860 × 500 mm
- kivágás: 840 × 480 mm
- mosogató: 450 × 400 mm
- mélység: 180 mm

TARTOZÉKOK

207917	excenteres szelep szűrővel 3 ½" (kerek gomb – króm)



hegesztett és préselt rozsdamentes acél mosogatók, csepegtetővel

FRANKE

SKN 611-79



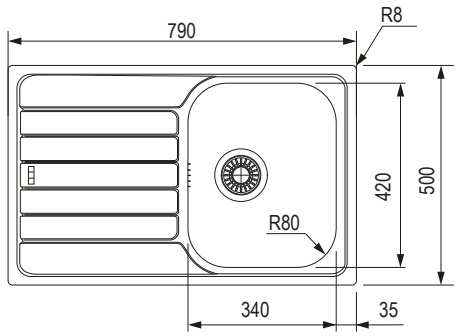



kód	leírás
411370	a csaptelep nyílása nélkül
411372	csepegtető balra
411373	csepegtető jobbra

Méretek: 790 × 500 mm
- kivágás: 770 × 480 mm
- mosogató: 340 × 420
- mélység: 160 mm

TARTOZÉKOK

207917	excenteres szelep szűrővel 3 ½" (kerek gomb – króm)



SKN 611-63



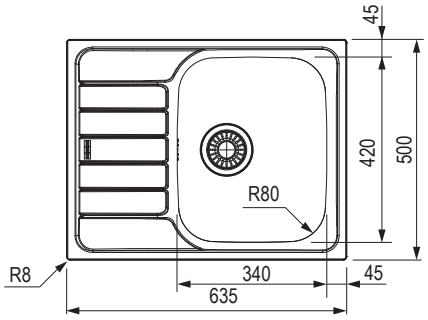



kód	leírás
410515	a csaptelep nyílása nélkül
411374	csepegtető jobbra
411375	csepegtető balra

Méretek: 635 × 500 mm
- kivágás: 615 × 480 mm
- mosogató: 340 × 420 mm
- mélység 160 mm

TARTOZÉKOK

207917	excenteres szelep szűrővel 3 ½" (kerek gomb – króm)



FRANKE

hegesztett és préselt rozsdamentes acél mosogatók, csepegtetővel

LLX 611/LLL 611



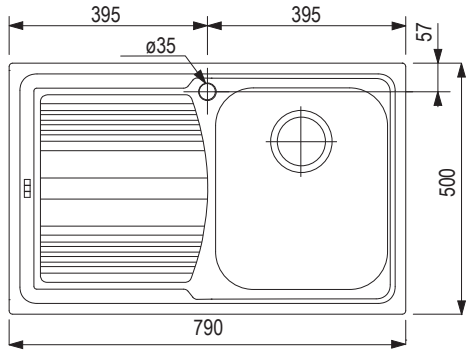

ez a mosogató hegesztett



kód	felület	leírás
207615	sima	csepegtető jobbra
207616		csepegtető balra
207611	szőtt szerkezet	csepegtető jobbra
207612		csepegtető balra

Méretek: 790 × 500 mm
- kivágás: 770 × 480 mm
- mosogató: 340 × 400 mm
- mélység: 185 mm

TARTOZÉKOK

207917	excenteres szelep szűrővel 3 ½" (kerek gomb – króm)



ETN 614 N Ethos 3 ½"



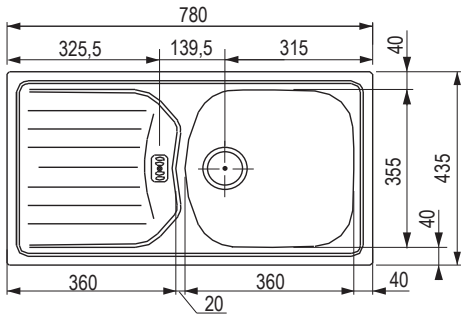



kód	kivitel
F00058	a csaptelep nyílása nélkül
F00176	csepegtető jobbra
F00049	csepegtető balra

Méretek: 780 × 435 mm
- kivágás: 760 × 415 mm
- mosogató: 360 × 355 mm
- mélység: 140 mm
- alsó szekrény 450 mm-es kivágással a szifonhoz, 500 mm-től szekrény kivágás nélkül és 450 mm-től (kivágás túlfolyóhoz).

TARTOZÉKOK

207681	helytakarékos szifon alkatrész
207934	excenteres szűrővel 6/4"



hegesztett és préselt rozsdamentes acél mosogatók, csepegtetővel

FRANKE

ETN 611–58



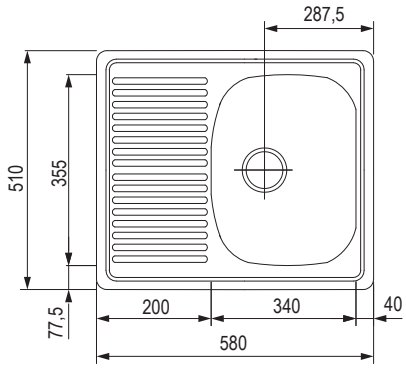

40 | 6/4

kód	kivitel
44004	a csaptelep nyílása nélkül
83938	csepegtető jobbra
40068	csepegtető balra

Méretek: 580 × 510 mm
- kivágás: 560 × 490
- mosogató: 340 × 355 mm
- mélység: 145 mm

TARTOZÉKOK

207681	helytakarékos szifon alkatrész
207934	szelep szűrővel 6/4"





ETN 614 NOVA



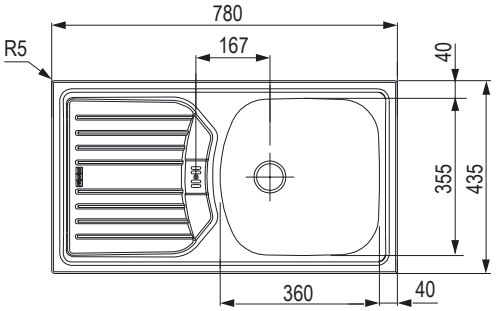

45 | 50 | 6/4

kód	kivitel
128733	a csaptelep nyílása nélkül
44224	csepegtető jobbra
46186	csepegtető balra

Méretek: 780 × 435 mm
- kivágás: 760 × 415 mm
- mosogató: 360 × 355 mm
- alsó szekrény 450 mm-es kivágással a szifonhoz, 500 mm-től szekrény kivágás nélkül és 450 mm-től (kivágás túlfolyóhoz).

TARTOZÉKOK

207681	helytakarékos szifon alkatrész
207934	szelep szűrővel 6/4"





FRANKE

hegesztett és préselt rozsdamentes acél mosogatók, csepegtetővel

NEX 611



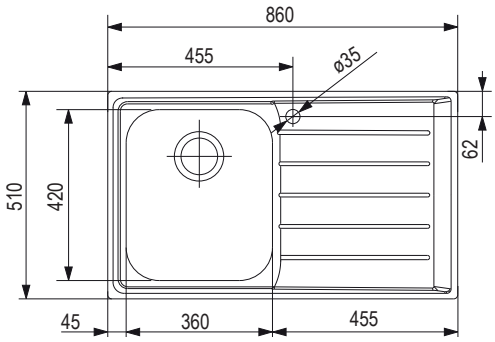

ez a mosogató hegesztett



kód	kivitel
207630	szelep 6/4" - csepegtető jobbra
207631	szelep 3 ½" - csepegtető balra

Méretek: 510 × 860 mm
- kivágás: 840 × 490 mm
- mosogató: 360 × 420 mm
- mosogató mélysége: 200 mm

TARTOZÉKOK

207917	excenteres szelep szűrővel 3½"



SKX 651E



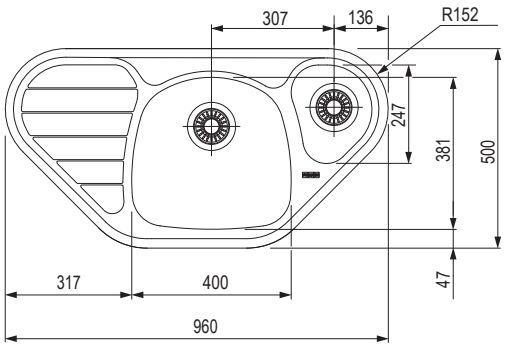



kód	kivitel
406700	a csaptelep nyílása nélkül
406962	csaptelep nyílása jobb oldalon

Méretek: 960 × 500 mm
- mosogatók: 400 × 381 mm és 190 × 247 mm
- a mosogató mélysége: 150 mm /80 mm
- alsó sarokszekrény: 900 × 900 vagy 1050 × 1050 mm

TARTOZÉKOK

207934	szelep szűrővel 6/4"



hegesztett és préselt rozsdamentes acél mosogatók, csepegtető nélkül

FRANKE

CIN 620



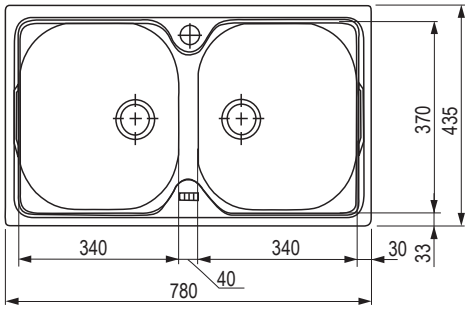

80 | 6/4

kód
44003

Méretek: 780 × 435 mm
- kivágás: 760 × 415 mm
- mosogató: 2x 340 × 370 mm
- mosogató mélysége: 150 mm
- a csaptelep nyílása: ø 35 mm

AMX 610



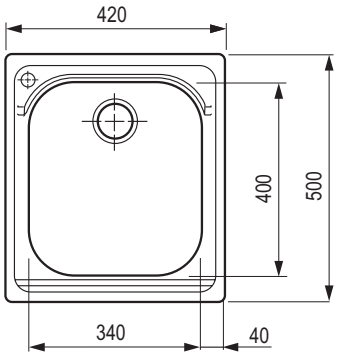

ez a mosogató hegesztett

40 | 3½

kód
207577

Méretek: 420 × 500 mm
- kivágás: 400 × 480 mm
- mosogató: 340 × 400 mm
- mélység: 190 mm
- 35 mm-es csaptelepnyílás a bal oldalon

TARTOZÉKOK

207917	excenteres szelep szűrő 3 ½" (kerek gomb, króm)



FRANKE

hegesztett és préselt rozsdamentes acél mosogatók, csepegtető nélkül

GAX 110–45



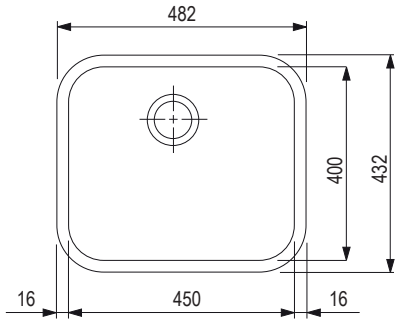



kód
208067

Méretek: 482 × 432 mm
- kivágás: sablon szerint
- mosogató: 450 × 400 mm
- mélység: 190 mm

Szerelés

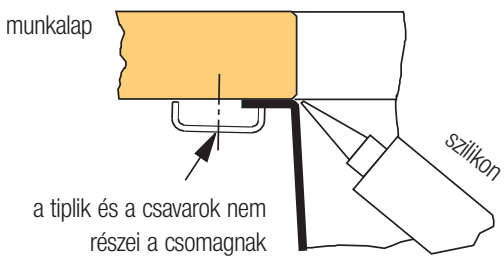

ETN 610



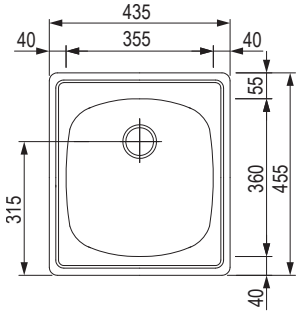



kód	kivitel
44002	a csaptelep nyílása nélkül
83767	csaptelep nyílása jobb oldalon
F00216	csaptelep nyílása bal oldalon

Méretek: 435 × 455 mm
- kivágás: 415 × 435 mm
- mosogató: 355 × 360 mm
- mélység:140 mm

TARTOZÉKOK

207681	helytakarékos szifon alkatrész
207934	szelep szűrővel 6/4"



hegesztett és préselt rozsdamentes acél mosogatók, csepegtető nélkül

FRANKE

RON 610–41



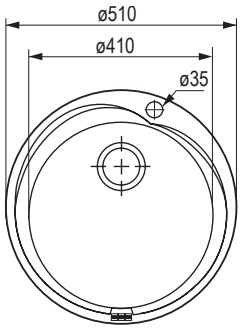



kód
44014

Méretek: ø 510 mm
- kivágás: ø 494 mm
- mosogató: ø 410 mm
- mosogató mélysége: 160 mm
- a csaptelep nyílása: ø 35 mm

TARTOZÉKOK

207681	helytakarékos szifon alkatrész



RAN 610–38 3 ½"



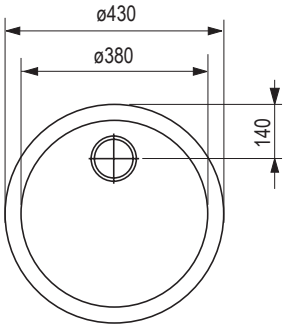



kód
265428

Méretek: ø 430 mm
- kivágás: ø 414 mm
- mosogató: ø 380 mm
- mosogató mélysége: 180 mm

TARTOZÉKOK

207681	helytakarékos szifon alkatrész



FRANKE

préselt rozsdamentes acél mosogatók, csepegtető nélkül

MRX 210/610 – 40TL



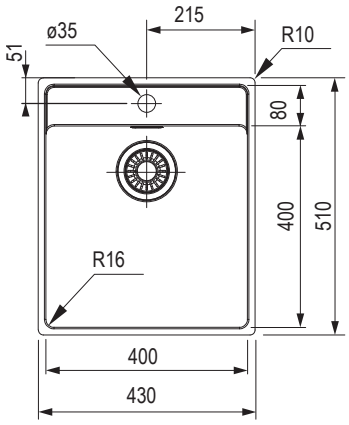



kód
361067

Méretek: 430 × 510 mm
- kivágás: sablon szerint
- mosogató: 400 × 400 mm
- mosogató mélysége: 180 mm
- sugár 16 mm

TARTOZÉKOK

361063	lecsepegtető tál (rozsdamentes acél)
335071	mozgatható csepegtető tálca (rozsdamentes acél/fekete műanyag)
207835	rollamat rács (rozsdamentes acél)



MRX 210/610 – 50TL



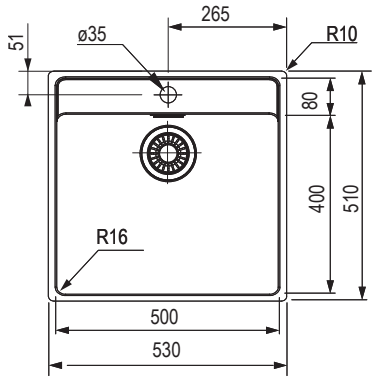



kód
361068

Méretek: 530 × 510 mm
- kivágás: sablon szerint
- mosogató: 500 × 400 mm
- mosogató mélysége: 180 mm
- sugár 16 mm

TARTOZÉKOK

361063	lecsepegtető tál (rozsdamentes acél)
335071	mozgatható csepegtető tálca (rozsdamentes acél/fekete műanyag)
207835	rollamat rács (rozsdamentes acél)



AGO-Drain csepegtető



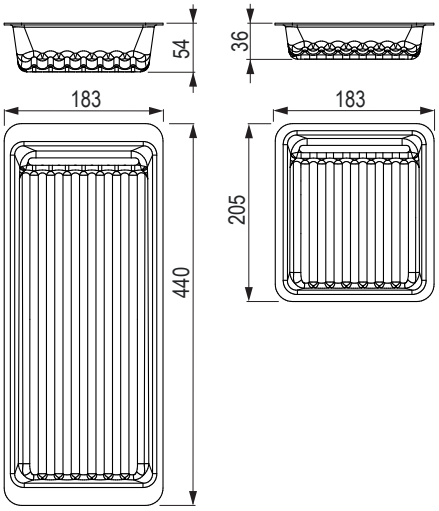

kód	leírás	szín	méretek (mm)
404388	csepegtető edényekre mosogatóhoz (2db)	fekete	440 × 183 és 205 × 183

- két csepegtető szett a mosogatóhoz – 399 – 420 mm méretű kádhoz
- a nagyobb kád mérete H=440, Sz=183 mm, V=54 mm a kisebb pedig H= 205, Sz=183 mm, V=36 mm

FC 3054



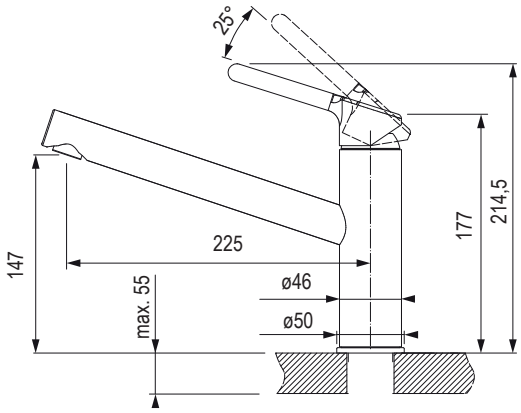



króm	króm/ matt fekete	króm/ kasmír	króm/ szahara	króm/ fehér-LED	króm/ kőszürke
460651	477891	463130	463128	463127	463126

króm/ónix	króm/homokszínű melír
462129	463129

- egykaros keverő
- nyomós
- tömlők 45 cm

FC 3055



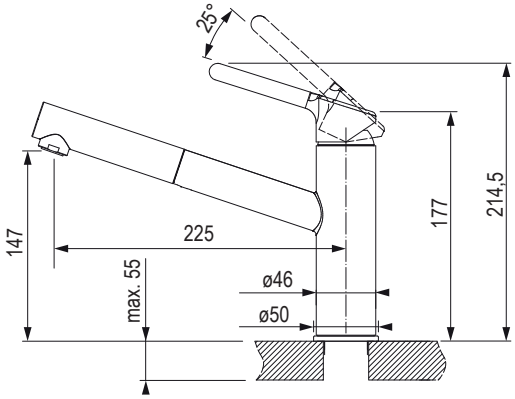



króm	króm/ matt fekete	króm/ kasmír	króm/ szahara	króm/ fehér-LED	króm/ kőszürke
462093	477892	460559	463133	462126	463132

króm/ónix	króm/homokszínű melír
462532	463134

- kihúzható végzáró levegőztetővel
- egykaros keverő
- nyomós
- tömlők 45 cm

csaptelepek

FRANKE

FN 0147



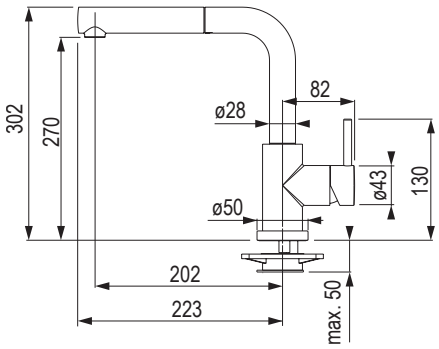

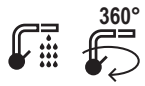

króm

F00324

- egykaros keverő
- nyomós
- zuhanycső 120 cm
- tömlők 40 cm

FN 6100



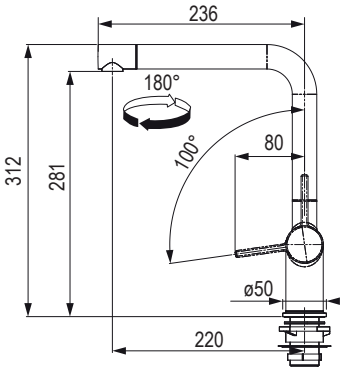



króm	matt fehér	matt fekete	kasmír	szahara
477873	477880	**477879**	477875	477876

ónix	fehér-LED	kőszürke
477874	477878	477877

- egykaros keverő
- nyomós
- tömlők 55 cm
- forgatható végzáró

FN 6110



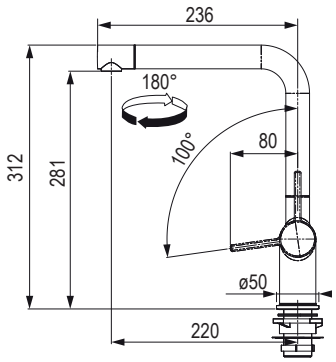

360°

króm	matt fehér	matt fekete	kasmír	szahara
477881	477888	477887	477886	477885

ónix	fehér-LED	kőszürke
477882	477884	477883

- egykaros keverő
- nyomós
- kihúzható végzáró levegőztetővel
- tömlők 55 cm
- kihúzható végzáró levegőztetővel, zuhany/áramlásszabályozás

FN 0143



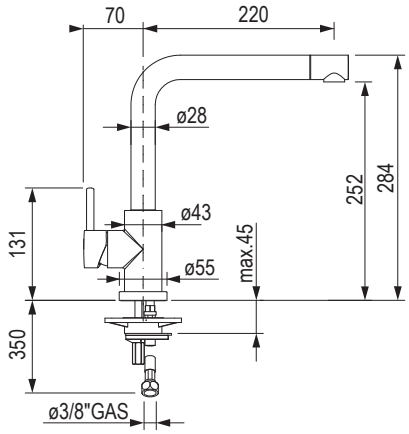

360°

króm

F00316

- egykaros keverő
- forgatható végzáró
- nyomós
- tömlők 30 cm

csaptelepek

FRANKE

FC 3791 ATLAS NEO



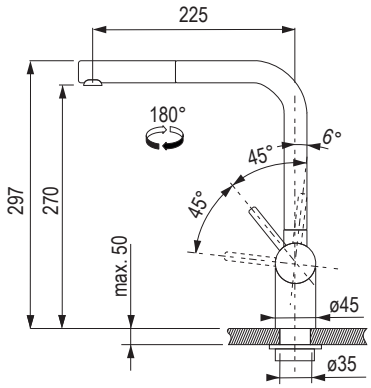



teljes rozsdamentes acél	teljes rozsdamentes acél fekete	teljes rozsdamentes acél arany	teljes rozsdamentes acél réz	teljes rozsdamentes acél antracit
384485	**461421**	463162	463163	463164

- nem alkalmas rozsdamentes acél mosogatókba való szerelésre
- egykaros keverő
- nyomós
- kihúzható levegőztető véggel
- tömlők 45 cm

FC 3834 ATLAS NEO



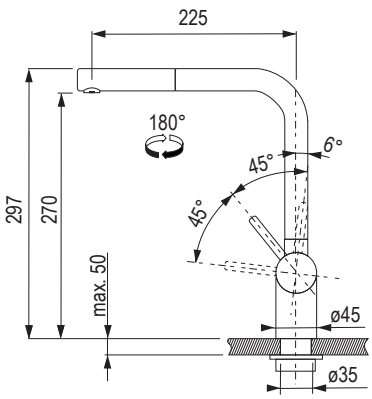



teljes rozsdamentes acél	teljes rozsdamentes acél fekete	teljes rozsdamentes acél arany	teljes rozsdamentes acél réz	teljes rozsdamentes acél antracit
384484	463161	463158	463159	463160

- nem alkalmas rozsdamentes acél mosogatókba való szerelésre
- egykaros keverő
- nyomós
- kihúzható levegőztető véggel
- tömlők 45 cm

FC 6018



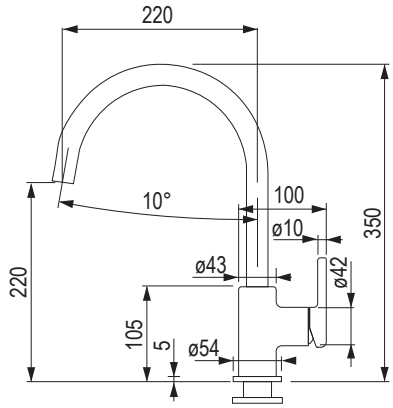

360°

ónix	matt fekete	kasmír	szahara
463135	**463110**	463141	463139

homokszínű melír	fehér-LED	kőszürke
463140	463138	463137

- egykaros keverő
- nyomós
- tömlők 45 cm

FC 6051 LINA



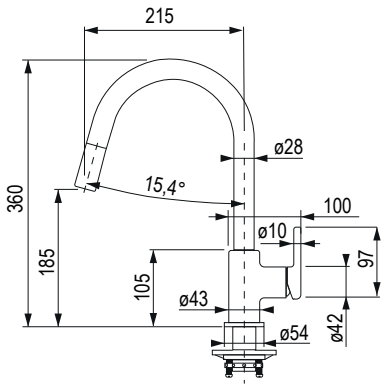

150°

ónix	matt fekete	kasmír	szahara
463142	463112	463148	463146

homokszínű melír	fehér-LED	kőszürke
463147	463145	463144

- egykaros keverő
- nyomós
- kihúzható végzáró levegőztetővel
- tömlők 45 cm

csaptelepek

FC 0044



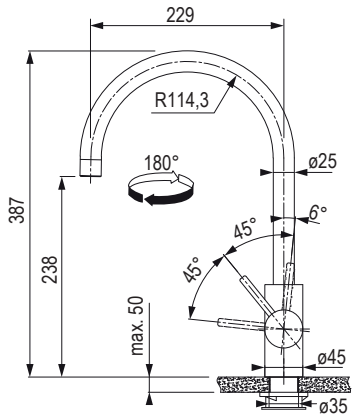



teljes rozsdamentes acél	teljes rozsdamentes acél fekete	teljes rozsdamentes acél arany	teljes rozsdamentes acél réz	teljes rozsdamentes acél antracit
463152	463153	463149	463150	463151

- teljes rozsdamentes acél
- egykaros keverő
- nyomós
- tömlők 45 cm
- nem alkalmas rozsdamentes acél mosogatókba való szerelésre

FC 0045



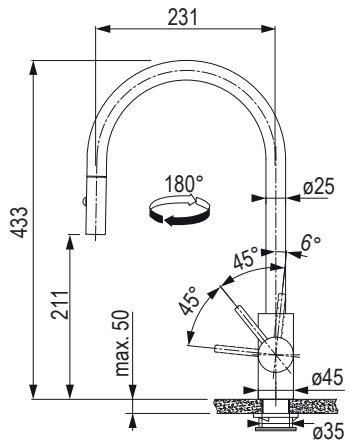



teljes rozsdamentes acél	teljes rozsdamentes acél fekete	teljes rozsdamentes acél arany	teljes rozsdamentes acél réz	teljes rozsdamentes acél antracit
463156	463157	463154	463155	461053

- teljes rozsdamentes acél
- egykaros keverő
- nyomós
- kihúzható végzáró a zuhanykapcsolóval
- tömlők 45 cm
- nem alkalmas rozsdamentes acél mosogatókba való szerelésre

FS 3228 LINA



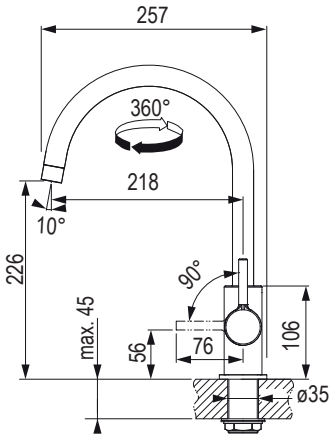



króm

499577

- egykaros keverő
- nyomós
- tömlők 45 cm

FS 3229 LINA



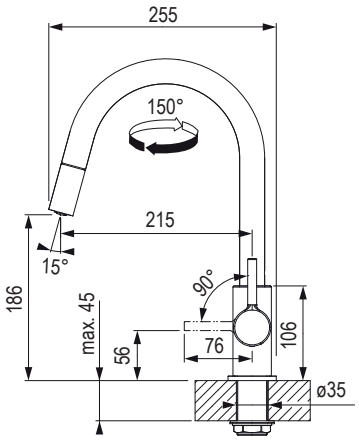

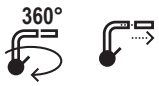

króm

499578

- egykaros keverő
- nyomós
- tömlők 45 cm
- kihúzható végzáró levegőztetővel

csaptelepek

FRANKE

FC 9541



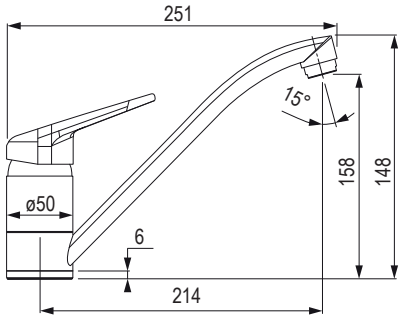

360°

króm	ónix	kasmír	szahara
315727	315730	318542	315732

homokszínű melír	matt fekete	fehér-LED	kőszürke
315731	477893	315729	315733

- egykaros keverő
- nyomós
- tömlők 45 cm

FC 9547



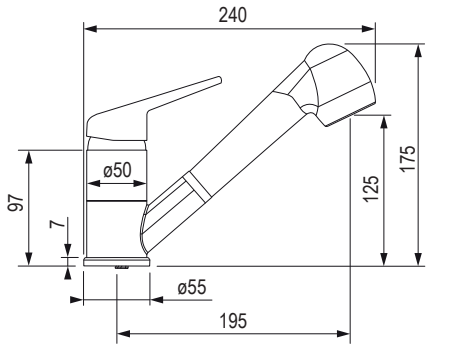

120°

króm	ónix	kasmír	szahara
315736	315739	318543	315741

homokszínű melír	matt fekete	fehér-LED	kőszürke
315740	477894	315738	315742

- egykaros keverő
- nyomós
- tömlők 45 cm
- a csaptelep zuhanyzóval rendelkezik

Basic 500 ml mosogatószer adagoló



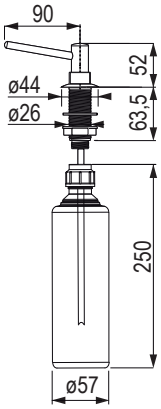

króm

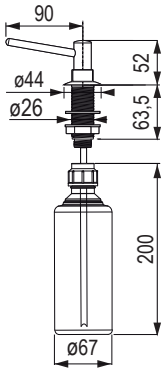

nikkel



kód	szín
44108	króm
279773	pótfej

- ajánlott a mosogatószer felülről történő feltöltésére

ATLAS NEO mosogatószer adagoló rozsdamentes acél





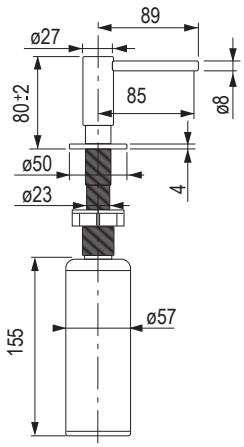

kód	szín
463172	teljes rozsdamentes acél
463176	teljes rozsdamentes acél antracit
463173	teljes rozsdamentes acél fekete
463175	teljes rozsdamentes acél réz
503393	teljes rozsdamentes acél arany

Franke helytakarékos csereszifonok

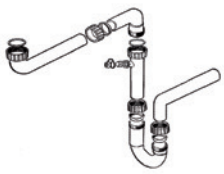

83751

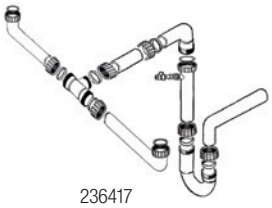

236417



207915

kód	leírás
83751	szifon csatlakozóval mosogatógéphez, egymedencés mosogatóhoz
236417	szifon csatlakozóval mosogatógéphez kétmedencés mosogatóhoz
207915	szifon csatlakozóval mosogatógéphez kétmedencés mosogatóhoz

tartozékok

Csapfuratfedél



kód	szín
44201	rozsdamentes acél

Rögzítő rozsdamentes acél mosogatókhoz



- Csomagonként 6db

kód	leírás
44089	30 × 42 mm

Körkivágó csak rozsdamentes acél mosogatók számára



kód	leírás
44256	ø 35 mm

Fúró a fragranite mosogatók előre kimart nyílásaiba



kód	leírás
346147	ø 35 mm

Csaptelep alátét (Alátét a csaptelep jobb stabilitása érdekében)



kód	leírás
207711	alátét a csaptelep alá

alátét telepítése a csaptelep alá

Tisztító spray-k



kód	leírás
384557	Tap Cleaner konyhai csaptelepekhez
384558	konyhai mosogatókhoz

Twister tisztító paszta



kód	leírás
83810	125 ml

FRANKE

beépített páraelszívók

Külső elszívás

- Nagyobb teljesítmény – a recirkulációs elszívásnál a szagszűrő 20%-kal csökkenti a teljesítményt.
- Nagyobb biztonság – az összes káros anyagot a konyhán kívülre vezeti el .
- Csendesebb működés.
- Olcsóbb működés – nem szükséges a szagszűrőket cserélni.
- Nem tartalmazza a visszacsapó szelepet.

Recirkuláció

- A Franke páraelszívók többsége recirkulációra is használható, ezáltal a szűrt levegő visszatér a helyiségbe.
- Az aktívszenes szűrők, amelyek elnyelik a szagokat, nem részei a terméknek (hacsak nincs másképp feltüntetve).
- Lehetősége van a hosszú élettartamú szűrő megvásárlására is, amely 5–8 alkalommal mosható a mosogatógépben.

Aktívszenes szagszűrő cseréje

Szűrők tisztítása

Hogyan működik a ferde kürtős páraelszívó

FBI 525/705 XS HCS

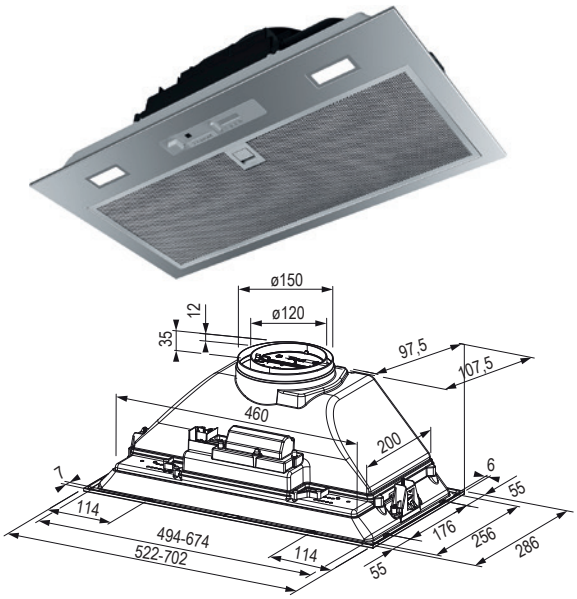

kód	szerelési magasság (mm)	szín
406846	522	rozsdamentes acél
409081	702	

- teljesítmény: 390 m³/h
- teljesítményszintek: 3
- vezérlés: tolókapcsolók
- világítás: LED 2× 1 W, 4000 K
- súly: 6,5 kg
- energiaosztály (E): B
- szekrénybe történő beépítéshez
- maximális zajszint 70 dB

TARTOZÉKOK

379892	szagszűrő aktív szénnel (szett 2 db)
F00113	ZK 150 visszacsapó szelep
329440	ZK 120 visszacsapó szelep

Telescopic FTC 632L BK Fekete

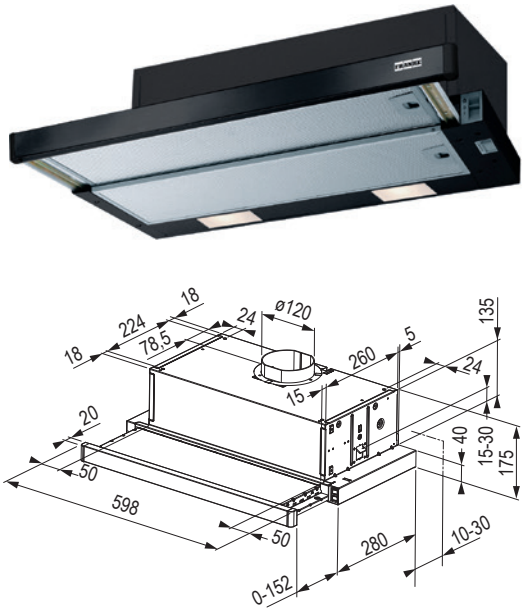

kód	szerelési magasság (mm)	szín
463202	600	fekete

- teljesítmény: 310m³/h
- teljesítményszintek: 3
- vezérlés: tolókapcsolók
- világítás: LED 2× 4 W, 4000 K
- súly: 6 kg
- energiaosztály (E): D
- maximális zajszint 67 dB (A)
- szekrénybe történő beépítéshez

TARTOZÉKOK

379892	szagszűrő aktív szénnel (szett 2 db)
329440	ZK 120 visszacsapó szelep

beépített páraelszívók

FRANKE

Telescopic FTC 632L WH Fehér



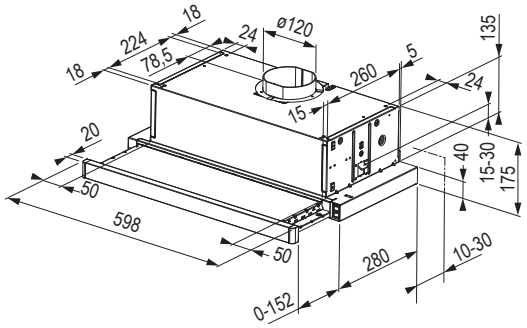

kód	szerelési magasság (mm)	szín
463203	600	fehér

- teljesítmény: 310 m³/h
- teljesítményszintek: 3
- vezérlés: tolókapcsolók
- világítás: LED 2× 4 W, 4000 K
- súly: 6 kg
- energiaosztály (E): D
- maximális zajszint 67 dB (A)
- szekrénybe történő beépítéshez

Tartozékok

379892	szagszűrő aktív szénnel (szett 2 db)
329440	ZK 120 visszacsapó szelep

Telescopic FTC 632L GR/XS



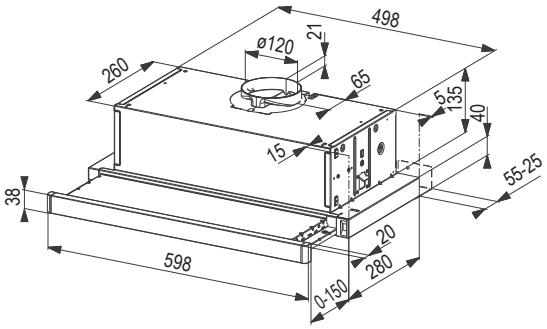

kód	szerelési magasság (mm)	szín
379888	600	rozsdamentes acél[1]

- teljesítmény: 310 m³/h
- teljesítményszintek: 3
- vezérlés: tolókapcsolók
- világítás: LED 2× 4 W, 4000 K
- súly: 6 kg
- energiaosztály (E): D
- maximális zajszint 67 dB (A)
- szekrénybe történő beépítéshez

[1] elülső panel

TARTOZÉKOK

379892	szagszűrő aktív szénnel (szett 2 db)
329440	ZK 120 visszacsapó szelep

FRANKE

beépített páraelszívók

FBFE BK MATT A52 matt fekete



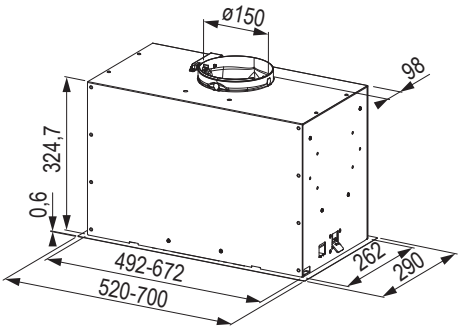

kód	szerelési magasság (mm)	szín
477906	520	fekete matt

- teljesítmény: 280/540/620 m^3/h (min, max és intenzív fokozat)
- teljesítményszintek: 3
- vezérlés: nyomógombos
- világítás: LED szalag 1 × 6 W, 3000 K
- súly: 9 kg
- energiaosztály (E): B
- maximális zajszint 67 dB (A)
- rozsdamentes acél felület
- szekrénybe történő beépítéshez

TARTOZÉKOK

43209	szagszűrő UF 05
335042	hosszú élettartamú szagszűrő UF 11
F00138	visszacsapó szelep átmérője 120 mm
F00113	visszacsapó szelep átmérője 150 mm

FBFE WH MATT A52 matt fehér



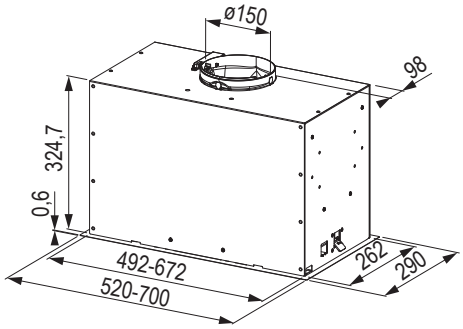

kód	szerelési magasság (mm)	szín
477908	520	fehér matt

- teljesítmény: 280/540/620 m^3/h (min, max és intenzív fokozat)
- teljesítményszintek: 3
- vezérlés: nyomógombos
- világítás: LED szalag 1× 6 W, 3000 K
- súly: 9 kg
- energiaosztály (E): B
- maximális zajszint 67 dB (A)
- szekrénybe történő beépítéshez

TARTOZÉKOK

43209	szagszűrő UF 05
335042	hosszú élettartamú szagszűrő UF 11
F00138	visszacsapó szelep átmérője 120 mm
F00113	visszacsapó szelep átmérője 150 mm

páraelszívók

FRANKE

FBFE XS A52 rozsdamentes acél



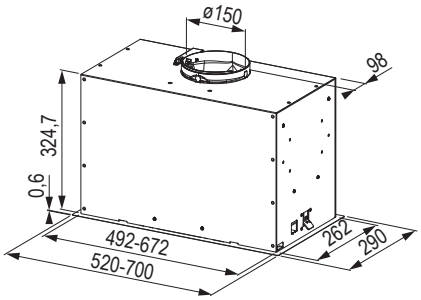

kód	szerelési magasság (mm)	szín
477904	520	rozsdamentes acél

- teljesítmény: 280/540/620 m³/h (min, max és intenzív fokozat)
- teljesítményszintek: 3
- vezérlés: nyomógombos
- világítás: LED szalag 1× 6 W, 3000 K
- súly: 9 kg
- energiaosztály (E): B
- maximális zajszint 67 dB (A)
- rozsdamentes acél felület
- szekrénybe történő beépítéshez

Tartozékok

43209	szagszűrő UF 05
335042	hosszú élettartamú szagszűrő UF 11
F00138	visszacsapó szelep átmérője 120 mm
F00113	visszacsapó szelep átmérője 150 mm

A munkalapból kihúzható konyhaszigeti elszívó - FDW 908 IB XS



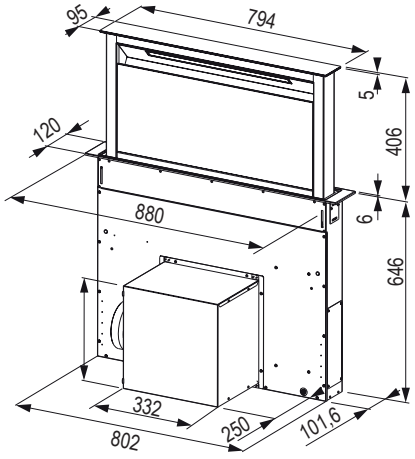

kód	szerelési magasság (mm)	szín
284892	880	fekete /rozsdamentes acél

- teljesítmény: 720 m³/h
- a teljesítmény fokozatai: 4[1)]
- vezérlés: érzékelős
- megvilágítás: LED szalag 1× 7 W, 2700 K
- súly: 36 kg
- energiaosztály (E): A
- maximális zajszint 68 dB (A)

[1)] + intenzív fokozat + leállítás

Tartozékok

268455	szagszűrő UF 09 aktív szénnel
335041	szett a motor elszívóberendezésen kívüli elhelyezéséhez
318522	D 150 visszacsapó szelep excentrikus központtal


268455

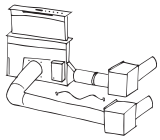
335041

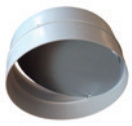
318552

Kürtős elszívó - Vertical Evo FPJ 615/915 V BK A



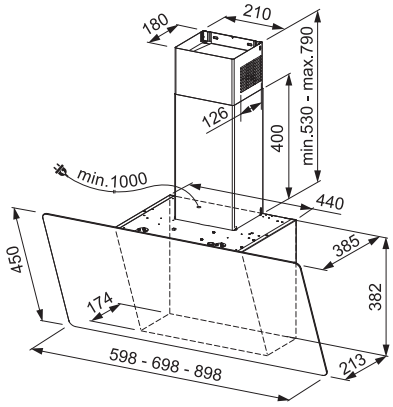

kód	szerelési magasság (mm)	szín
268441	600	fekete üveg
268449	900	

- teljesítmény: 600 m³/h
- teljesítményszintek: 3
- vezérlés: érzékelős
- világítás: LED 2×1 W, 4000 K
- súly: 14 kg
- energiaosztály (E): C
- maximális zajszint 63 dB (A)

Tartozékok

43209	szagszűrő UF 05
335042	hosszú élettartamú szagszűrő UF 11
F00138	visszacsapó szelep átmérője 120 mm
F00113	visszacsapó szelep átmérője 150 mm

Kürtős elszívó - FPJ 625/705/925 V BK/SS



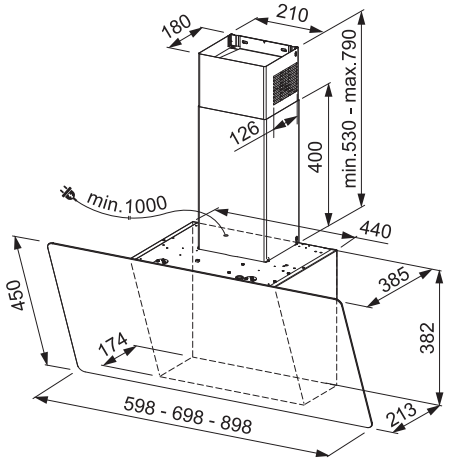

kód	szerelési magasság (mm)	szín
383930	600	fekete /rozsdamentes acél
384528	700	fekete rozsdamentes acél
384527	900	fekete /rozsdamentes acél

- teljesítmény: 800 m³/h
- teljesítményszintek: 3 [1]
- vezérlés: érzékelős
- világítás: LED 2× 1 W, 4000 K
- súly: 14 kg
- energiaosztály (E): A+
- maximális zajszint 69 dB (A

[1] intenzív fokozat + kifutás

Tartozékok

43209	UF 05 szagszűrő aktív szénnel
335042	hosszú élettartamú szagszűrő
F00138	ZK 120 visszacsapó szelep
F00113	ZK 150 visszacsapó szelep

Blanco mosogatók

- rozsdamentes acél
- SILGRANIT®PuraDur®
- KERAMIKA PuraPlus®

Rozsdamentes acél
- anyagtulajdonságainak köszönhetően acél lényegében rozsdamentes

Pura Kerámia
- teljesen ellenáll a magas hőmérsékletnek, még a hosszasan ható napfény sem változtatja meg a színét vagy a szerkezetét

Silgranit
- természetes ellenálló képességgel rendelkezik a közönséges háztartási savakkal szemben (például ecet vagy citromsav), ellenáll a szennyeződéseknek, amelyek például kávéból vagy egyes gyümölcsökből és zöldségekből származhatnak
- a felület sima és nem tartalmaz pórusokat
- ez maximálisan megakadályozza a szennyeződések lerakódását és a baktériumok szaporodását

Silgranit színpaletta


antracit

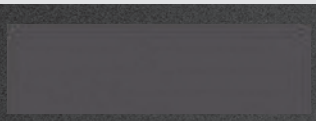
kőszürke

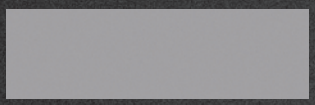
alumínium

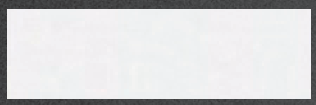
fehér


tartufo


kávé

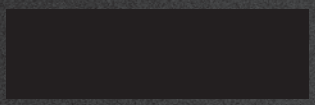
fekete


szürke vulkán (újdonság)

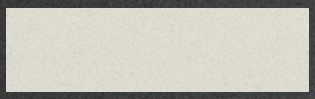
fehér soft (újdonság)

Keramika színpaletta

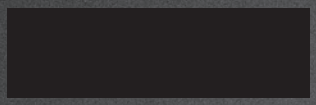
fekete

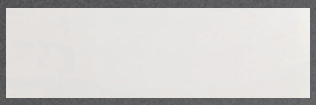
hófehér fényes

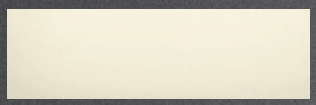
magnólia/magnólia fényes

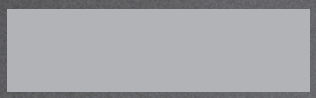
bazalt

Blanco gránit mosogatók

- Silgranit® kiváló kompozit anyag PuraDur® az egyszerű karbantartás, tartósság, simaság és a tökéletesen kombinálható színek optimális egyensúlya jellemzi
- a selymes kőfelület érintése kellemes érzést nyújt

Az anyag fő előnyei:
- karcálló
- törhetetlen
- ellenáll a magas hőmérsékleteknek, akár 280 °C-ig
- 100 %-osan alkalmas az élelmiszerekkel való munkához
- 100 % savállóság
- 100 % színállóság

A mosogatók szimbólumainak áttekintése


szerelés felülről


szerelés alulról


szerelés egy síkban


tartalmaz szifont


nem tartalmaz szifont


helytakarékos szifon



a sarokszekrény min. szélessége



lefolyó szűrő


excenteres lefolyó szűrővel



a szekrény min. szélessége

Blanco konyhai csaptelepek

- csaptelepek időtlen választéka, amelyet a sokféleség jellemez
- mosogató csaptelepek megfelelnek az alak, magasság és szín különböző követelményeinek
- a konyhabútor jelenlegi trendjeinek felel meg
- a színes csaptelepek tökéletes optikai illeszkedése a Blanco mosogatókhoz



több színben kapható | zuhanyfej | kihúzható fejjel | forgatható





Kerámia mosogatók — 15.65 o.



Silgranit — 15.66 – 15.72 o.



Rozsdamentes acél mosogatók — 15.73 – 15.74 o.



Csaptelepek — 15.75 – 15.80 o.

kerámia mosogatók

BLANCO

Panor 60, excenter nélkül



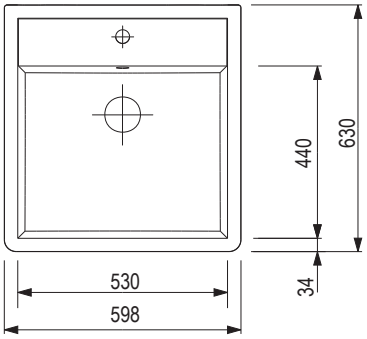

60 3½

kód	szín	kivitel
201658	hófehér fényes	1× 35 mm-es nyílás
201659	hófehér fényes,	2× 35 mm-es nyílás

- **Méretek:** 630 × 600 mm
- mosogató: 530 × 440 mm
- mélység: 190 mm

- a mosogató szett része a lefolyógarnitúra helytakarékos szifonnal, 3 ½" szelep
- a mosogatónak van nyílása a csaptelep számára
- a hátsó oldal nem zománcozott
- az összeszerelési útmutató elérhető a weboldalunkon

Tartozékok

202313	Torre mosószer adagoló
212303	rozsdamentes acél lefolyó fedél

Palona 6

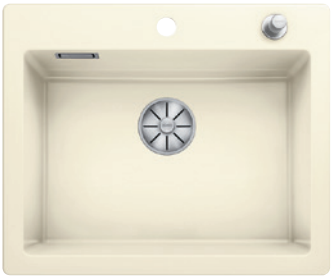

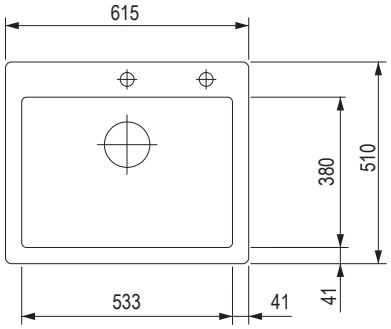

60 3½

fehér	fényes magnólia	bazalt	fekete
380936	380937	380938	380939

- **Méretek:** 615 × 510 mm
- mosogató: 533 × 380 mm
- mélység: 190 mm

- a mosogatónak van nyílása a csaptelep számára
- a hátsó oldal nem zománcozott
- a mosogató 3 ½" hüvelyes szennyvízcsatlakozóval van ellátva, excentrikus vezérlés, szagcsapdával mosogatógép elágazással

Tartozékok

263539	edénytál kiegészítéssel a tányérok számára

BLANCO

gránit mosogatók csepegtető nélkül

700-U excenter nélkül



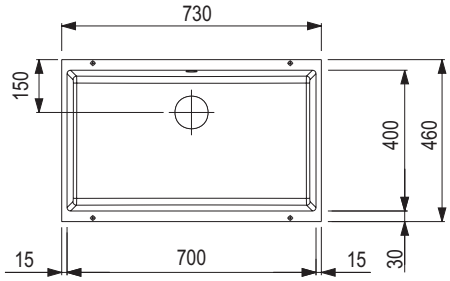

80 | 3½

antracit	kőszürke	alumínium	fehér
358613	358614	358615	358617

tartufo	kávé
358620	358622

- a szekrény mérete: 800 ×190 mm
- mélység 190 mm

- lefolyó és túlfolyó szerelvény helytakarékos csővel, 3 ½" "InFino®
- kosárszelep, szorítókészlet (tömítőket tartalmaz) csővel, 3 ½" szelep
- a mosogató része a megfelelő illesztékek, 2 mosogató összekötéséhez meg kell vásárolnia a 314077 összekötő komponenst

Tartozékok

358350	TOP Schienen 400 szett
233128	fa vágódeszka
202432	üveg vágódeszka
210674	rozsdamentes acél tál

800-U excenter nélkül



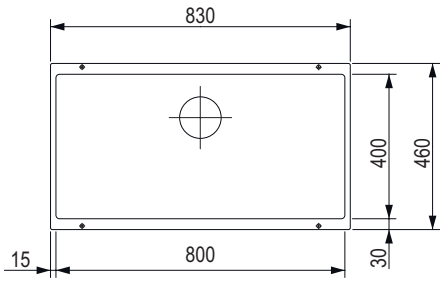

90 | 3½

antracit	kőszürke	alumínium	fehér
358393	358394	358395	358397

tartufo	kávé
358400	358402

- a szekrény mérete: 900 × 220 mm
- mélység 220 mm

- lefolyó és túlfolyó szerelvény helytakarékos csővel, 3 ½" "InFino®
- kosárszelep, szorítókészlet (tömítőket tartalmaz) csővel, 3 ½" szelep
- a mosogató része a megfelelő illesztékek, 2 mosogató összekötéséhez meg kell vásárolnia a 314077 összekötő komponenst

Tartozékok

358350	TOP Schienen 400 szett
233128	fa vágódeszka
202432	üveg vágódeszka
210674	rozsdamentes acél tál

Silgranit, csepegtetővel

BLANCO

Metra 45S excenter nélkül



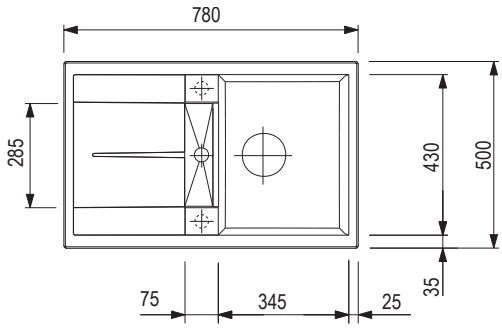

45 | 3½

antracit	kőszürke	alumínium	fehér
200588	200591	200583	200584

tartufo	kávé	fekete
200587	200589	**407111**

Méretek: 780 × 500 mm
- kivágás: 760 × 480 mm
- mosogató: 345 × 430 mm
- mélység: 190 /15 mm

- a mosogató szett része a lefolyógarnitúra helytakarékos szifonnal, 3 ½" szelep

Tartozékok

289503	fa vágódeszka
358349	saroktál
263539	kosár az edényekhez
263644	csepegtető lap

Elon XL 6S ráccsal, excenter nélkül

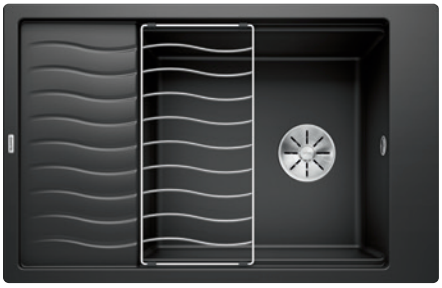

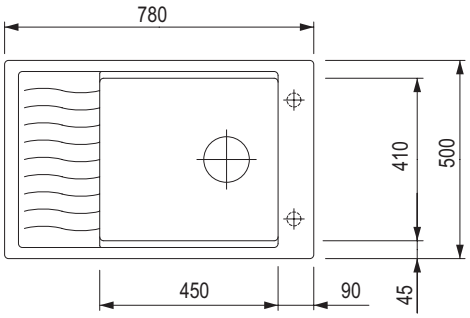

60 | 3½

antracit	kőszürke	alumínium	fehér
380615	380616	380617	380619

tartufo	kávé
380622	380624

- **Méretek:** 780 × 500 mm
- kivágás: 760 × 480 mm
- mosogató: 450 × 410 mm
- mélység: 190 mm

- a mosogató csomagolása tartalmazza a rozsdamentes acél rácsot, lefolyógarnitúrát helytakarékos csővel, 3½" szelep szűrőcsővel, 3½" lefolyó szelep, 3½" InFino szelep szitával

Tartozékok

289503	fa vágódeszka
358349	saroktál
263539	kosár az edényekhez
263644	csepegtető lap

BLANCO

Silgranit, csepegtetővel

Zia 45S Compact excenter nélkül



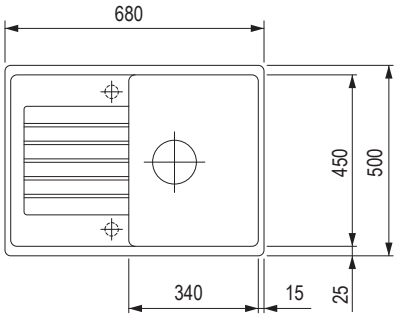



antracit	alumínium	fehér	kávé
380988	380990	380992	380997

Méretek: 680 × 500 mm
- kivágás: 660 × 480 mm
- mosogató: 340 × 450 mm
- mélység: 190 mm

- a mosogatókészlet tartalmaz egy leeresztő csaptelepet 3 ½" "-es szeleppel, szagcsapdát egy mosogatógép elágazással
- a mosogató 3 ½" hüvelyes szennyvízcsatlakozóval van ellátva, szagcsapdával egy mosogatógép elágazással

Tartozékok

202393	fa vágódeszka
202390	fehér vágódeszka
263539	kosár az edényekhez

Zia 5S excenter nélkül



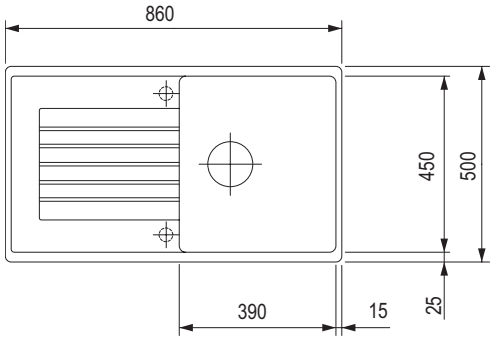



antracit	alumínium	fehér	kávé
263912	263914	263916	263920

Méretek: 860 × 500 mm
- kivágás: 840 × 480 mm
- mosogató: 390 × 450 mm
- mélység: 190 mm

- a mosogató szett része a lefolyógarnitúra helytakarékos szifonnal, 3 ½" szelep

Tartozékok

202393	fa vágódeszka
202390	fehér vágódeszka
263539	kosár az edényekhez
212303	rozsdamentes acél lefolyó fedél

Silgranit, csepegtetővel vagy csepegtető nélkül

BLANCO

Legra 45S



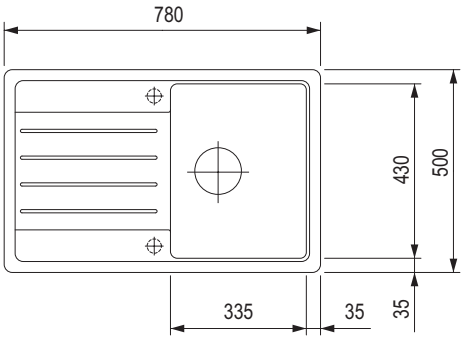



antracit	alumínium	fehér	kávé
314680	314681	314682	314685

- **Méretek:** 780 × 500 mm
- kivágás: 760 × 480 mm
- mosogató: 335 × 430 mm
- mélység: 190 mm

- a mosogató szett része a lefolyógarnitúra helytakarékos szifonnal, 3 ½" szelep

Tartozékok

202393	fa vágódeszka
202390	szürke vágódeszka
263539	kosár az edényekhez

Dalago 45 excenterrel



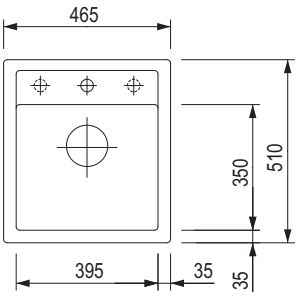



antracit	kőszürke	alumínium	fehér
200340	200343	200335	200336

tartufo	kávé
200339	200341

Méretek: 465 × 510 mm
- kivágás: 445 × 490 mm
- mosogató: 395 × 350 mm
- mélység: 190 mm

- a mosogató szett része a lefolyógarnitúra helytakarékos tömlővel, 3 ½" szelep, leeresztő excentrikus vezérléssel

Tartozékok

289503	fa vágódeszka
358349	saroktál
263539	kosár az edényekhez
263644	csepegtető lap

BLANCO

Silgranit, csepegtető nélkül

Dalago 5 excenterrel



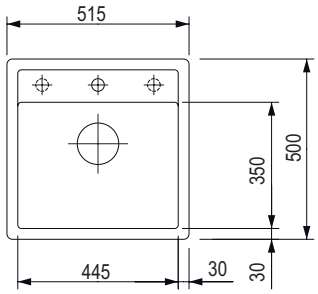



antracit	kőszürke	alumínium	fehér
200350	200353	200345	200346

tartufo	kávé	fekete
200349	200351	402531

Méretek: 515 × 510 mm
- kivágás: 495 × 490 mm
- mosogató: 445 × 350 mm
- mélység: 190 m

- a mosogató szett része a lefolyógarnitúra helytakarékos tömlővel, 3 ½" szelep, leeresztő excentrikus vezérléssel
- az alsó szereléshez használt konzolok külön megrendelhetőek

Tartozékok

289503	fa vágódeszka
358349	saroktál
263539	kosár az edényekhez
263644	csepegtető lap

Dalago 6 excenterrel



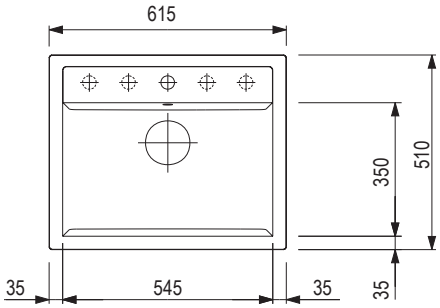



antracit	kőszürke	alumínium	fehér
200360	200363	200355	200356

tartufo	fekete
200359	402532

- **Méretek:** 615 × 510 mm
- kivágás: 595 ×490 mm
- mosogató: 545 × 350 mm
- mélység: 190 mm

- a mosogató szett része a lefolyógarnitúra helytakarékos tömlővel, 3 ½" szelep, leeresztő excentrikus vezérléssel
- az alsó szereléshez használt konzolok külön megrendelhetőek

Tartozékok

289503	fa vágódeszka
358349	saroktál
263539	kosár az edényekhez
263644	csepegtető lap

Silgranit, csepegtető nélkül Subline U sorozat

BLANCO

160-U1



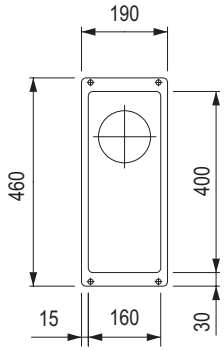



antracit	kőszürke	alumínium	fehér
358566	358567	358568	358570

tartufo	kávé
358574	358576

- Javasoljuk, hogy a másodlagos mosogató beszerelésekor kösse rá a szellőztető szelepet, megr. sz. 225 616.
- a szekrény mérete: 300 ×130 mm
- mélység 130 mm
- lefolyó és túlfolyó szerelvény helytakarékos csővel, 3 ½" "InFino®
- kosárszelep, szorítókészlet (tömítőket tartalmaz) csővel, 3 ½" szelep
- a mosogató része a megfelelő illesztékek, 2 mosogató összekötéséhez meg kell vásárolnia a 314077 összekötő komponenst

Tartozékok

358350	TOP Schienen 400 szett
233128	fa vágódeszka
202432	üveg vágódeszka
210674	rozsdamentes acél tál

320-U



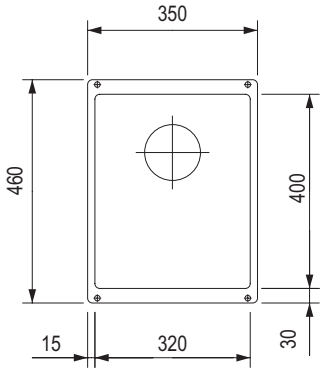



antracit	kőszürke	alumínium	fehér
358577	358578	358579	358581

tartufo	kávé
358585	358586

- a szekrény mérete: 400 ×190 mm
- mélység 190 mm
- lefolyó és túlfolyó szerelvény helytakarékos csővel, 3 ½" "InFino®
- kosárszelep, szorítókészlet (tömítőket tartalmaz) csővel, 3 ½" szelep
- a mosogató része a megfelelő illesztékek, 2 mosogató összekötéséhez meg kell vásárolnia a 314077 összekötő komponenst

Tartozékok

358350	TOP Schienen 400 szett
233128	fa vágódeszka
202432	üveg vágódeszka
210674	rozsdamentes acél tál

BLANCO

Silgranit, csepegtető nélkül Subline U sorozat

400-U



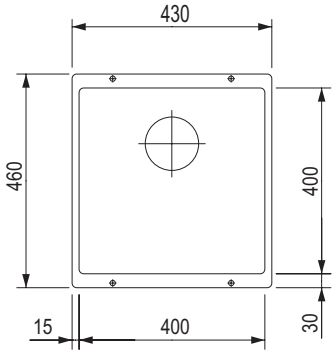

50 | 3½

antracit	kőszürke	alumínium	fehér
358593	358594	358595	358597

tartufo	kávé
358600	358602

- a szekrény mérete: 500 ×190 mm
- mélység 190 mm

- lefolyó és túlfolyó szerelvény helytakarékos csővel, 3 ½" "InFino®
- kosárszelep, szorítókészlet (tömítőket tartalmaz) csővel, 3 ½" szelep
- a mosogató része a megfelelő illesztékek, 2 mosogató összekötéséhez meg kell vásárolnia a 314077 összekötő komponenst

Tartozékok

358350	TOP Schienen 400 szett
233128	fa vágódeszka
202432	üveg vágódeszka
210674	rozsdamentes acél tál

500-U



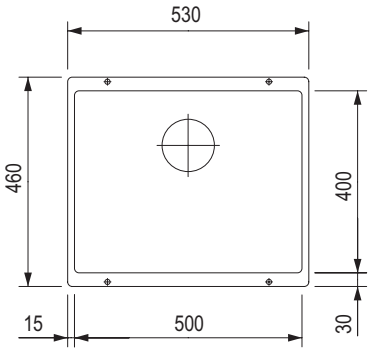

60 | 3½

antracit	kőszürke	alumínium	fehér
358603	358604	358605	358607

tartufo	kávé
358610	358612

- a szekrény mérete: 600 ×190 mm
- mélység 190 mm

- lefolyó és túlfolyó szerelvény helytakarékos csővel, 3 ½" "InFino®
- kosárszelep, szorítókészlet (tömítőket tartalmaz) csővel, 3 ½" szelep
- a mosogató része a megfelelő illesztékek, 2 mosogató összekötéséhez meg kell vásárolnia a 314077 összekötő komponenst

Tartozékok

358350	TOP Schienen 400 szett
233128	fa vágódeszka
202432	üveg vágódeszka
210674	rozsdamentes acél tál

rozsdamentes acél mosogatók, csepegtetővel

BLANCO

Lemis XL 6 S-IF



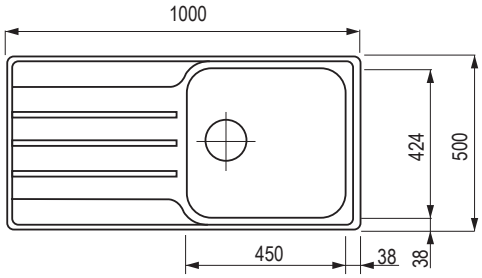



- **Méretek:** 1000 × 500 mm
- kivágás: 980 × 480 mm
- mosogató: 450 x 424 mm
- mélység: 205 mm

kód	felület
358357	szálcsiszolt

- a mosogató szett része a lefolyógarnitúra helytakarékos tömlővel, 3 1/2 ½" szelep, leeresztő excentrikus vezérléssel

Lemis XL 6 S-IF Compact



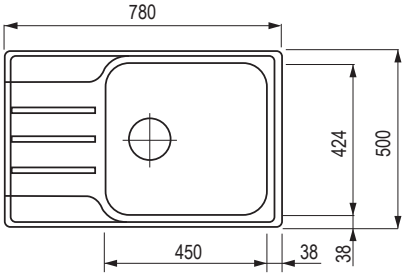



- **Méretek:** 780 × 500 mm
- kivágás: 760 × 480 mm
- mosogató: 450 × 424 mm
- mélység: 205 mm

kód	felület
380793	szálcsiszolt

- a mosogató szett része a lefolyógarnitúra helytakarékos tömlővel, 3 1/2 ½" szelep, leeresztő excentrikus vezérléssel

TIPO 45 S Mini



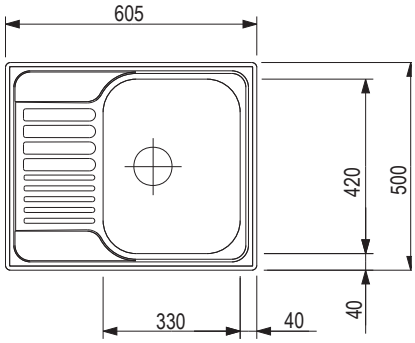



- kivágás: 587 × 482 mm, R15

kód	felület
199895	selyemfényű
199896	szálcsiszolt

Tartozékok	
263539	kosár az edényekhez

BLANCO

rozsdamentes acél mosogatók, csepegtető nélkül

TOP EE 3×4



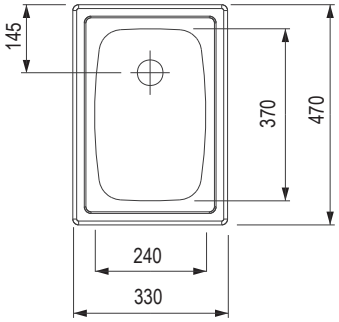



- kivágás: 312 × 452 mm, R15

kód	felület
199786	selyemfényű

TOP EE 4×4



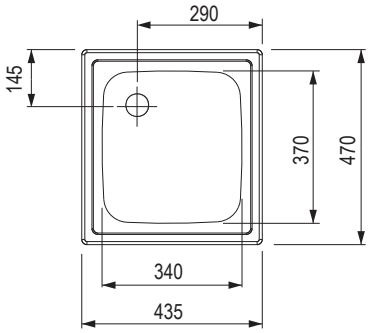



- kivágás: 417 × 452 mm, R15

kód	felület
199785	selyemfényű

Mili



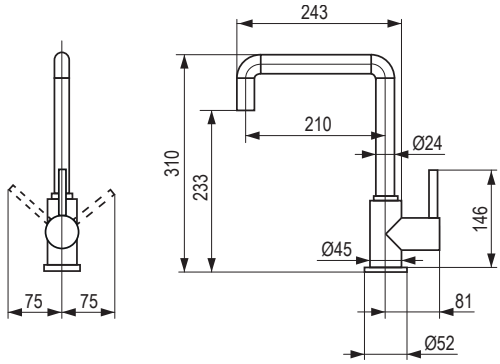

360°

antracit Silgranit®-look	szürke vulkán Silgranit®-look	alumínium Silgranit®-look	fehér soft Silgranit®-look
359607	498184	359605	498185

fekete matt	kávé Silgranite-look	fekete Silgranit®-look	króm	fehér Silgranit®-look
477514	359599	415104	202086	359603

- nyomós csaptelep
- bővített sugár a 360°-ban elfordítható karnak köszönhetően
- Blanco patron kerámia tömítéssel

Catris – S Flexo



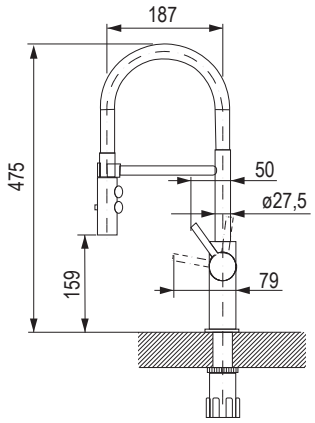

360°

króm	rozsdamentes acél imitáció	fekete matt
402551	402552	402553

- 360°-os forgókar
- patron kerámia tömítéssel
- hajlékony tömlők, 450 mm hosszúak és 3/8 " anyával az egyszerű telepítés érdekében
- a stabilizáló lemez növeli a csap stabilitását, ha rozsdamentes acél mosogatókba van beépítve
- a szabadalmaztatott levegőztető csökkenti a vízkőképződést

Mila és Mila–S



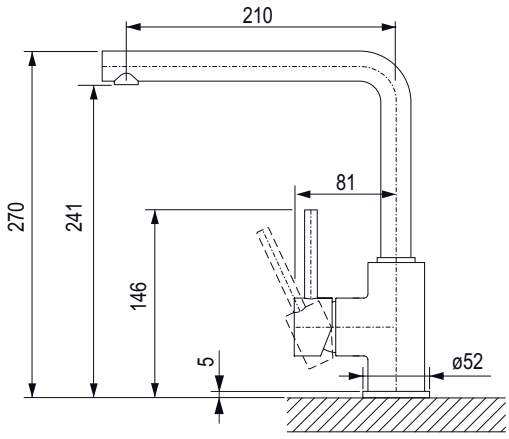



kód	leírás	leírás
202087	Mila - zuhanyfej nélkül	króm
233179	Mila-S - zuhanyfejjel	króm

- nyomós króm csaptelep
- a Mila-S modellnél kihúzható zuhanyfej
- bővített sugár a 360°-ban elfordítható karnak köszönhetően
- Blanco patron kerámia tömítéssel

Mida



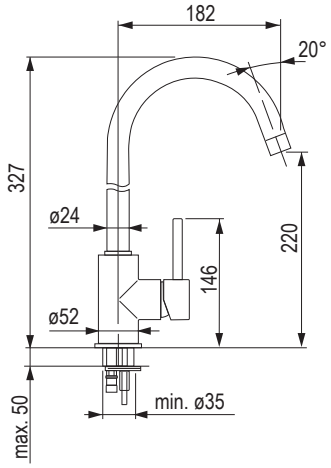



antracit	szürke vulkán	alumínium	fehér
202094	498181	202089	202090

kávé	fekete	króm
202095	**402523**	**202085**

- nyomós csaptelep
- bővített sugár, 360°-ban elfordítható
- Blanco patron kerámia tömítéssel

csaptelepek

BLANCO

Mida–S



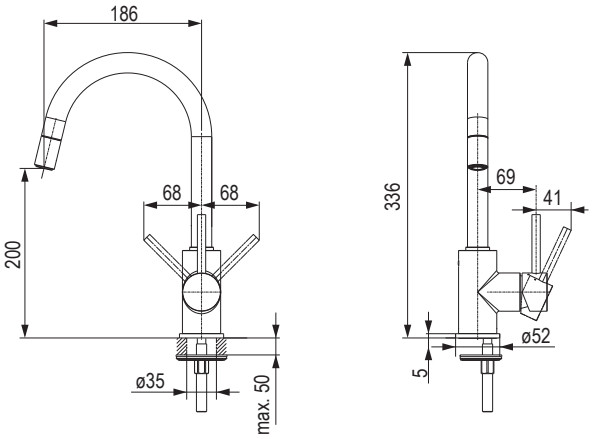



antracit	szürke vulkán	alumínium	fehér	fekete Silgranit-look
289466	498183	289467	289468	415097

kávé	fekete	króm	fekete matt
289472	415097	**289464**	477534

- nyomós csaptelep
- bővített sugár a 360°-ban elfordítható karnak köszönhetően
- kihúzható zuhanyfej

Candor és Candor– S kihúzható zuhanyfejjel



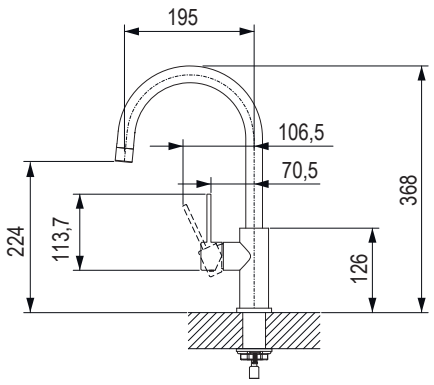



kód	leírás
358373	szálcsiszolt rozsdamentes acél
358374	rozsdamentes acél – kihúzható zuhanyfejjel

- masszív rozsdamentes acél kivitelezés, szálcsiszolt felület
- a kar vezérlése nincs hatással az energiamegtakarításra

Lanora és Lanora-S kihúzható zuhanyfejjel



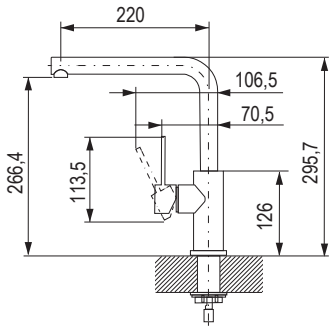

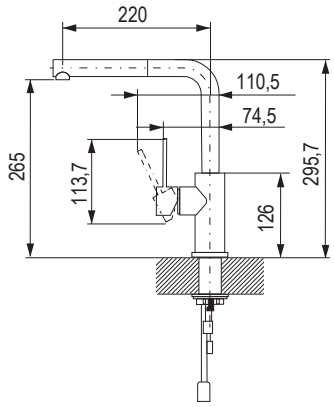



kód	szín
358375	szálcsiszolt rozsdamentes acél
358376	szálcsiszolt rozsdamentes acél – kihúzható zuhanyfejjel

- nyomós csaptelep
- 360°-os forgókar
- a stabilizáló lemez növeli a csaptelep stabilitását
- patron kerámia tömítéssel

Culina – S Mini



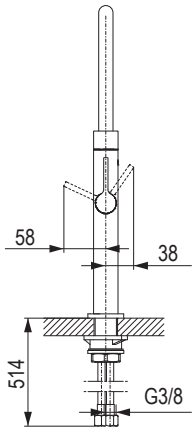

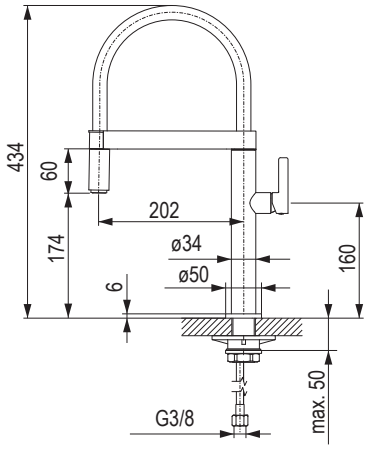



kód	szín
233092	króm
233093	rozsdamentes acél imitáció

- nyomós króm csaptelep
- rozsdamentes rugó teszi kényelmesebbé a használatot
- a zuhanyfej komfortos beállíthatósága a mágneses tartónak köszönhetően
- Blanco patron kerámia tömítéssel

Daras – S csaptelepek



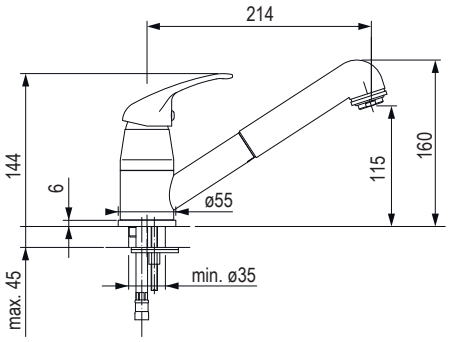



antracit	aluminium	fehér	szürke vulkán
201872	201867	201868	498114

fehér soft	fekete	kávé	króm
498113	415101	201873	201865

- nyomós csaptelep
- kihúzható zuhanyfejjel
- alkalmas kis mosogatókhoz
- bővített sugár a 360°-ban elfordítható karnak köszönhetően

Kano



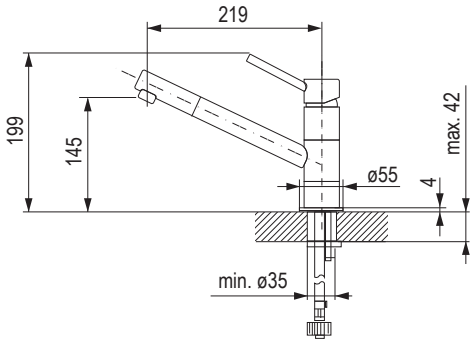



króm	fekete matt	antracit/króm	alumínium/króm	fehér/króm
314066	477525	380760	380761	380762

fehér soft/króm	fekete/króm	kávé/króm	szürke vulkán/króm
498138	415110	380765	498139

- 360°-os forgókar
- patron kerámia tömítéssel
- hajlékony tömlők, 350 mm hosszúak és 3/8 " anyával az egyszerű telepítés érdekében
- a stabilizáló lemez növeli a csap stabilitását, ha rozsdamentes acél mosogatókba van beépítve
- a szabadalmaztatott levegőztető csökkenti a vízkőképződést

Kano – S



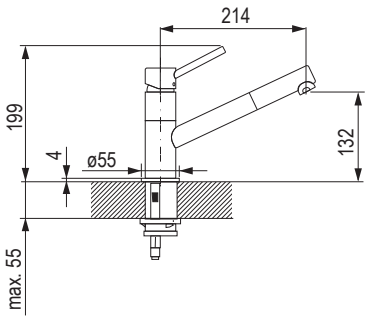



króm	fekete matt	antracit/króm	alumínium/króm	fehér/króm
314071	477526	380772	380770	380773

fehér soft/króm	fekete/króm	kávé/króm	szürke vulkán/króm
498140	415109	380776	498141

- 120°-os forgókar
- nilon bevonatú tömlő
- patron kerámia tömítéssel
- rugalmas összekötő tömlő 450 mm hosszú és 3/8 “anyával az egyszerű telepítés érdekében
- a szabadalmaztatott levegőztető csökkenti a vízkőképződést

Daras csaptelepek



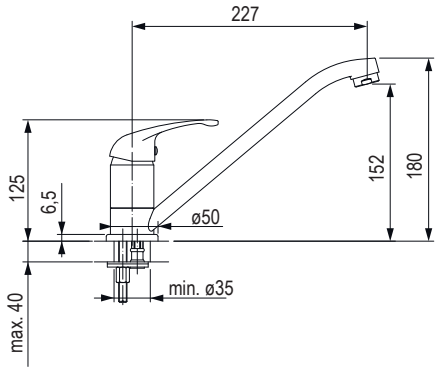



antracit	szürke vulkán	alumínium	fehér
201861	498112	201856	201857

fehér soft	kávé	fekete	króm
498111	201862	402549	**201854**

- króm berakásos vagy gránit színe szerinti csaptelep
- alkalmas kis mosogatókhoz
- bővített sugár a 360°-ban elfordítható karnak köszönhetően

LATO mosogatószer adagoló







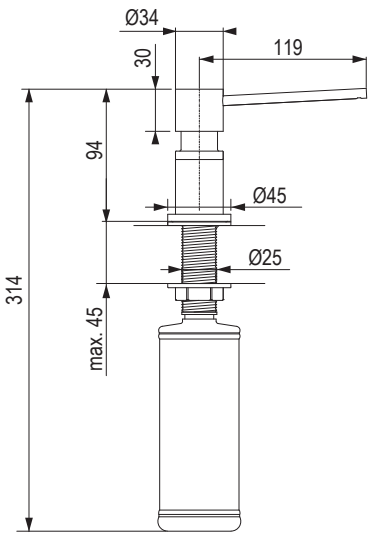

 antracit/króm	 kőszürke/króm	 alumínium/króm	 fehér/króm
402692	**402693**	**402694**	**402696**

 króm	 szürke vulkán / króm	 PVD steel / imitáció	 szatén arany
402689	**498143**	**402690**	**477527**

 tartufo / króm	 fehér soft / króm	 matt fekete (rozsdamentes acél)	 kávé / króm	 fekete / króm
402699	**498142**	**402691**	**402700**	**406804**

- töltés felülről
- tartozékok fém és silgranit csapokhoz
- ø 35 mm-es nyílás
- az edény térfogata: 350 ml

Torre mosogatószer adagoló



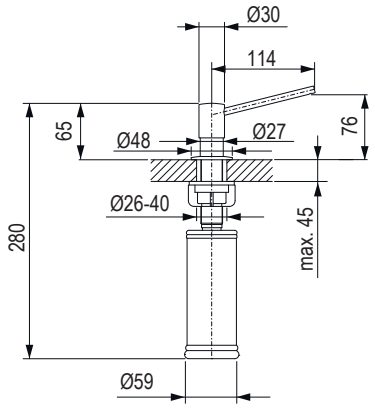

 króm	 rozsdamentes acél imitáció	 rozsdamentes acél szálcsiszolt
202313	**202314**	**289494**

 PVD steel/rozsdamentes acél imitáció	 szatén arany
477605	**477549**

- a tartály térfogata 300 ml

A lefolyó takarósapkája



kód	popis
212303	csapfuratfedél rozsdamentes acél mosogatókhoz

- a lefolyó elegáns elfedése
- megakadályozza a víz szétfröcskölését
- minden mosogatóhoz 3 ½" lefolyó nyílással
- nem használható az InFino szűrőkkel

Csepegtető rács



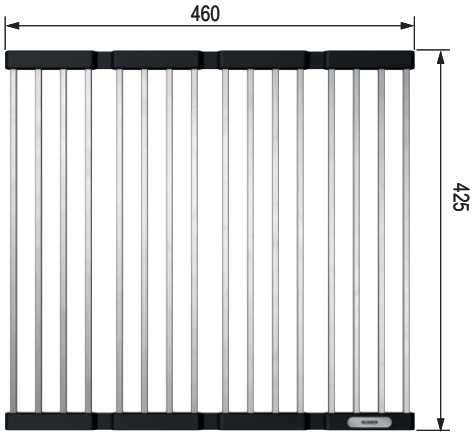

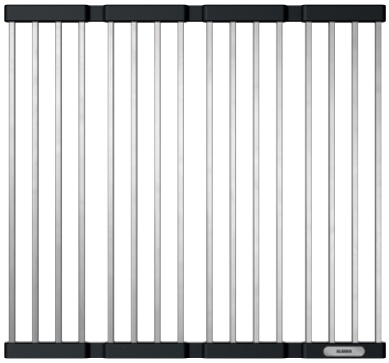

402555 – kompatibilis a következő mosogatókkal:

- Pleon
- Subline
- Andano
- Claron
- Cronos
- Supra
- ZeroX
- Idento

402554 – kompatibilis a következő mosogatókkal:

- ADON
- Claron
- Divon

kód	leírás
402554	460 × 440 mm, 420 mm széles mosogatókhoz
402555	460 × 425 mm, 400 mm széles mosogatókhoz

Tisztítószerek





kód	popis
263411	Blanco POLISH
498104	Daily Clean 150 ml

rozsdamentes acél mosogatók PVD felületkezeléssel



rozsdamentes acél mosogatók PVD felületkezeléssel

K700



Cool Sunrise



Warm Sunset



Hard Graphite



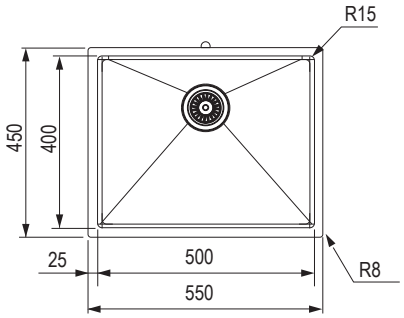

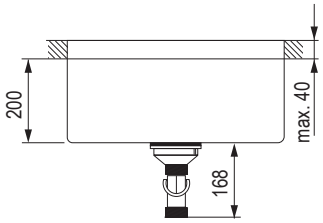

kód	Grohe kód	szín	leírás
479434	31574GN1	Cool Sunrise	a csaptelep nyílása nélkül alkalmas felső és alsó szerelésre
479433	31574DL1	Warm Sunset	
489533	31574AL1	Hard Graphite	

- kivágás mérete 500 × 400 mm
- szerelés alulról
- 3 ½"
- rozsdamentes acél AISI 304 (V2A)
- min. szekrényszélesség 600 mm
- mosogató medence méretei: 500 × 400 × 195 mm
- méret 410 × 440 mm
- lefolyó: 3,5"/90 mm
- a csomag tartalma:
  - lefolyókészlet
  - szennyeződés-szűrő
  - szerelőkészlet

Cosmopolitan mosogatószer adagoló



kód	Grohe kód	szín
415628	40535DL0	Warm Sunset Cool Sunrise
421990	40535GN0	Cool Sunrise Hard Graphite
411966	40535AL0	Hard Graphite

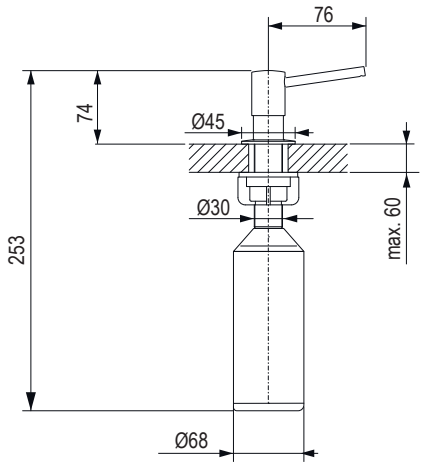

csaptelepek

Accent SmartControl technológiával (víz indítása gombbal)

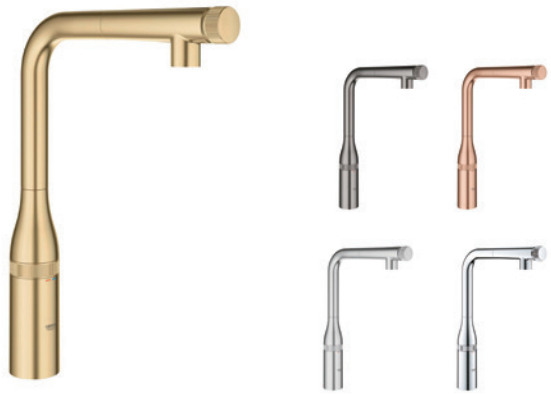

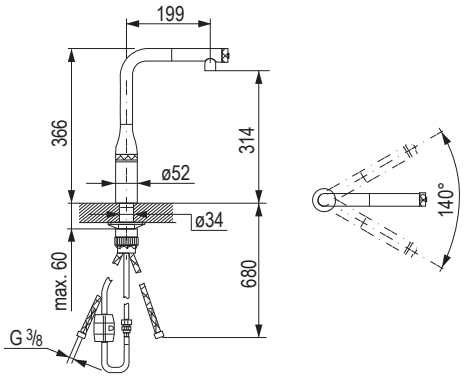



kód	Grohe kód	szín
479430	31615GN0	Cool Sunrise, szálcsiszolt
479427	31615AL0	Kemény Grafit, szálcsiszolt
479429	31615DL0	Warm Sunset, szálcsiszolt
479428	31615DC0	SuperSteel
479426	31615000	króm

- csaptelep klasszikus kar nélkül, tökéletesen kombinálható fogantyú nélküli konyhával
- gomb a zuhanyfej indításához/leállításához
- forgógomb a zuhanyfejen a vízmennyiség szabályozásához
- forgószelep a csaptelep testében a hőmérséklet beállításához
- kihúzható levegőztető
- a hőmérséklet beállítása a csaptelep szelepén keresztül
- forgó kimenet, forgásszög 140°, ellenáramlással szemben biztosítva
- QuickFix Plus ultra telepítés (szerszámok nélkül)
- Nulla vízellenállás – nikkel és ólommentes

Scala SmartControl technológiával (víz indítása gombbal)



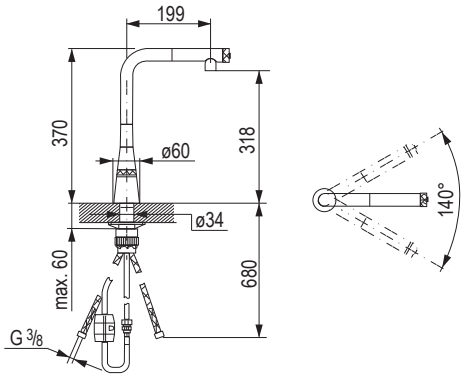



kód	Grohe kód	szín
479439	30442000	króm fényes
479440	30442DC0	Supersteel

- csaptelep klasszikus kar nélkül, tökéletesen kombinálható fogantyú nélküli konyhával
- gomb a zuhanyfej indításához/leállításához
- forgógomb a zuhanyfejen a vízmennyiség szabályozásához
- forgószelep a csaptelep testében a hőmérséklet beállításához
- kihúzható levegőztető
- a hőmérséklet beállítása a csaptelep szelepén keresztül
- forgó kimenet, forgásszög 140°, ellenáramlással szemben biztosítva
- QuickFix Plus ultra telepítés (szerszámok nélkül)
- Nulla vízellenállás – nikkel és ólommentes

Vento SmartControl technológiával (víz indítása gombbal)



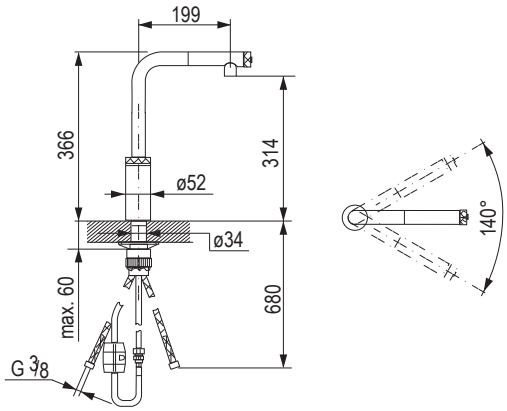



kód	Grohe kód	szín
479459	30443000	króm fényes
479460	30443DC0	Supersteel

- csaptelep klasszikus kar nélkül, tökéletesen kombinálható fogantyú nélküli konyhával
- gomb a zuhanyfej indításához/leállításához
- forgógomb a zuhanyfejen a vízmennyiség szabályozásához
- forgószelep a csaptelep testében a hőmérséklet beállításához
- kihúzható levegőztető
- a hőmérséklet beállítása a csaptelep szelepén keresztül
- forgó kimenet, forgásszög 140°, ellenáramlással szemben biztosítva
- QuickFix Plus ultra telepítés (szerszámok nélkül)
- Nulla vízellenállás – nikkel és ólommentes

Blue Pure Vento



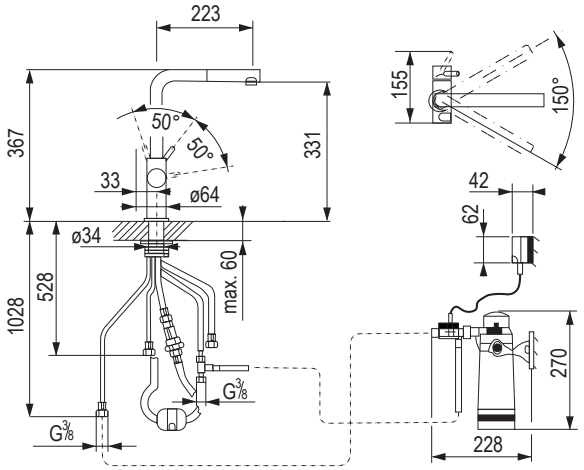



kód	Grohe kód	szín
494396	30579000	króm fényes
494397	30579DC0	Supersteel

- kezdőszett S méretű szűrővel
- kihúzható levegőztetővel

Grohe rozsdamentes acél csaptelepek

Blue Home kezdőszett



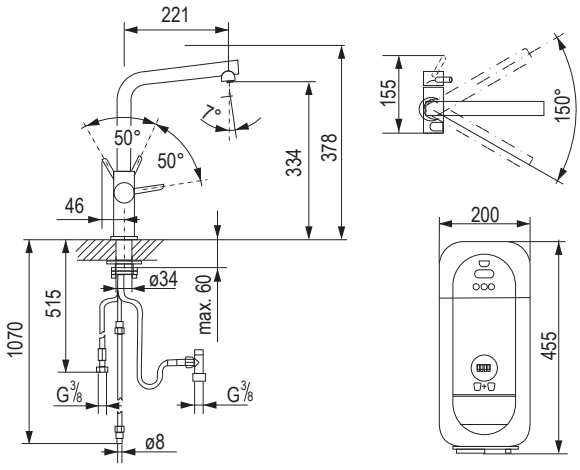

150°

kód	Grohe kód	szín
465298	31454KS1	velvet black - fekete
393326	31454001	króm fényes
479440	31454DC1	Supersteel

- Blue Home karos mosogató csaptelep szűrő funkcióval
- külön vezérlők a szűrt és a hűtött asztali vízhez
- szénsavmentes, enyhén szénsavas, szénsavas
- elforgatási szög 150°
- A Blue Home hűtő akár 3 liter hűtött vizet is szolgáltat óránként
- szűrőkapacitás és CO_2 monitorozás a GROHE Ondus alkalmazás segítségével
- A Blue szűrő S-es méretű

Blue Home kezdőszett



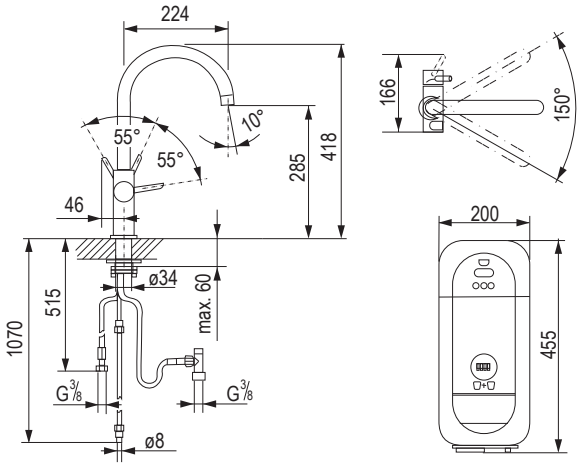

150°

kód	Grohe kód	szín
467044	31455KS1	velvet black - fekete
351162	31455001	króm fényes
409040	31455DC1	Supersteel

- Blue Home karos mosogató csaptelep szűrő funkcióval
- külön vezérlők a szűrt és a hűtött asztali vízhez
- szénsavmentes, enyhén szénsavas, szénsavas
- elforgatási szög 150°
- A Blue Home hűtő akár 3 liter hűtött vizet is szolgáltat óránként
- szűrőkapacitás és CO_2 monitorozás a GROHE Ondus alkalmazás segítségével
- A Blue szűrő S-es méretű

VENTO rozsdamentes acél csaptelepek

Karos csap VENTO L-kar



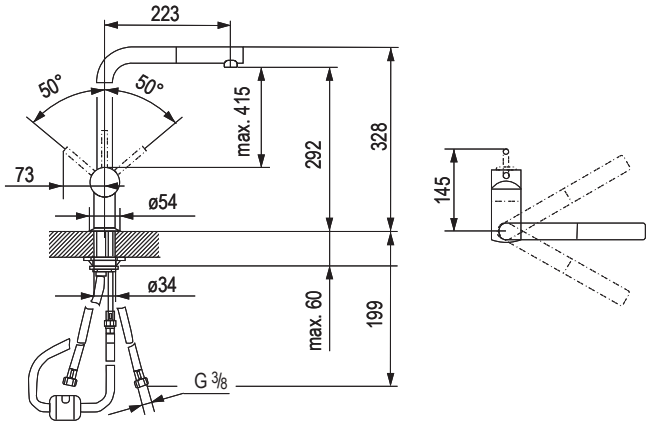

360°

kód	Grohe kód	szín
479451	30436000	króm fényes
479442	30425DC0	Supersteel

Karos csap VENTO C-kar



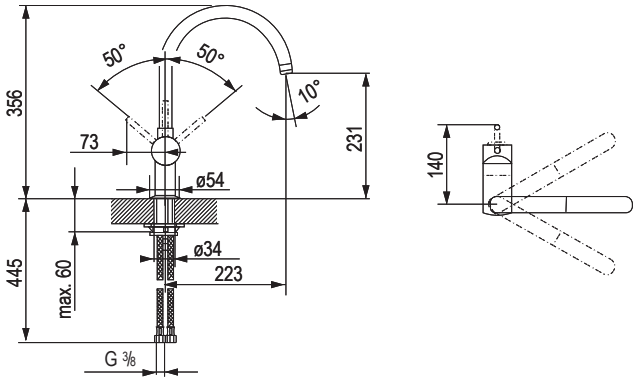

360°

kód	Grohe kód	szín
479443	30427000	króm fényes
479444	30427DC0	Supersteel

Grohe rozsdamentes acél csaptelepek

Karos csap VENTO U-kar



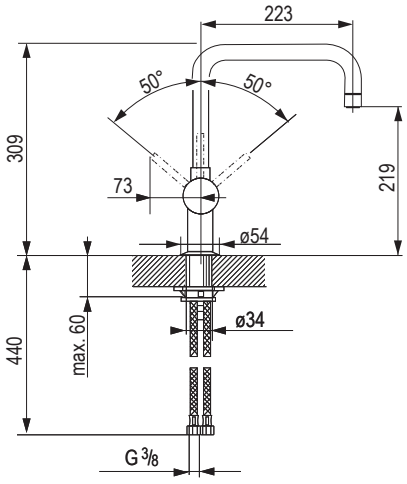

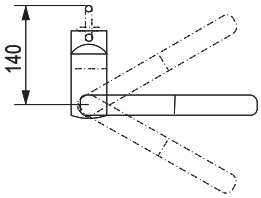



kód	Grohe kód	szín
479445	30429000	króm fényes
479446	30429DC0	Supersteel

Karos csap VENTO C-kar kihúzható levegőztetővel



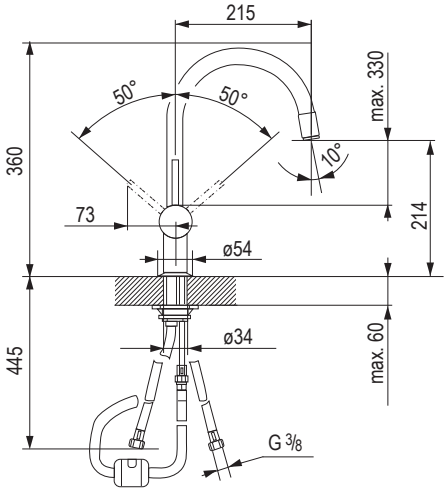

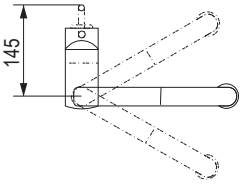



kód	Grohe kód	szín
479447	30434000	króm fényes
479448	30434DC0	Supersteel

- kihúzható levegőztető
- folyamatosan állítható áramlásszabályozó

Grohe rozsdamentes acél csaptelepek

Karos csap VENTO U-kar kihúzható levegőztetővel



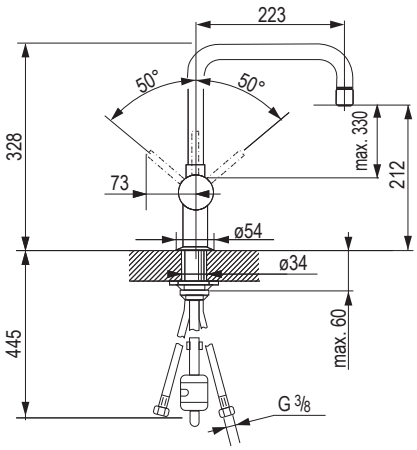

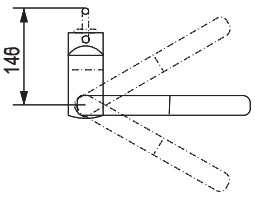



kód	Grohe kód	szín
479449	30435000	króm fényes
479450	30435DC0	Supersteel

- kihúzható levegőztető
- folyamatosan állítható áramlásszabályozó

Karos csap VENTO C-kar kihúzható zuhanyrózsával



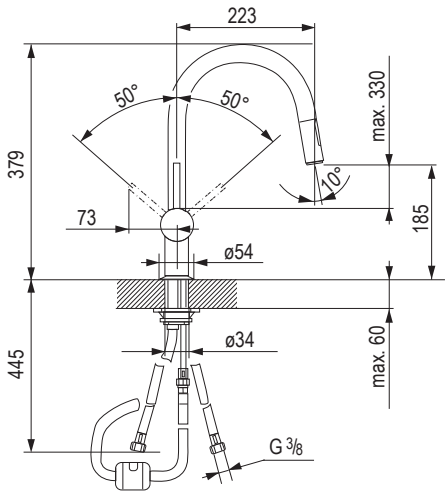

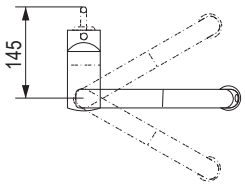



kód	Grohe kód	szín
479455	30438000	króm fényes
479456	30438DC0	Supersteel

- dupla kihúzható zuhanyrózsa
- átkapcsolás: levegőztető/SpeedClean zuhanysugár
- folyamatosan állítható áramlásszabályozó

Grohe rozsdamentes acél csaptelepek

Karos csap VENTO U-kar kihúzható zuhanyfejjel



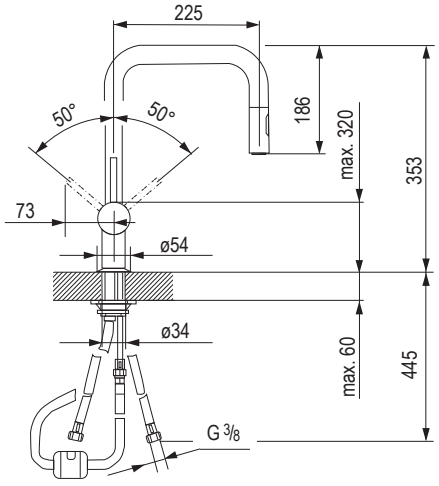

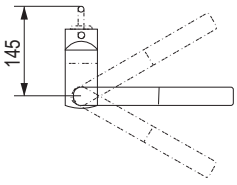



kód	Grohe kód	szín
479457	30439000	króm fényes
479458	30439DC0	Supersteel

- dupla kihúzható zuhanyrózsa
- átkapcsolás: levegőztető/SpeedClean zuhanysugár
- folyamatosan állítható áramlásszabályozó

ACCENT L-kar csap kihúzható zuhanyfejjel

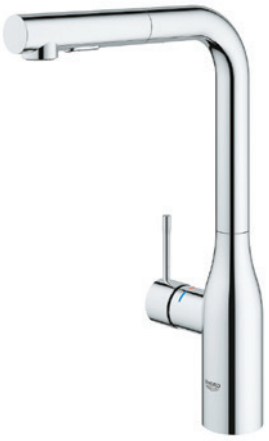

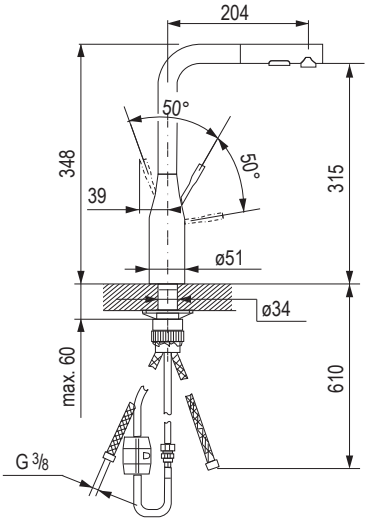

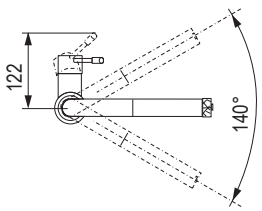



kód	Grohe kód	szín
479424	30432000	króm fényes
479425	30432DC0	Supersteel

- kihúzható dupla zuhanyrózsa – váltás a normál és a zuhanyáramlás között
- átkapcsolás: levegőztető/SpeedClean zuhanysugár
- automatikus váltás a levegőztetőre

Blue csereszűrők



kód	Grohe kód	leírás
351234	40404001	kapacitás 600 l
351233	40430001	kapacitás 1500 l
351232	40412001	kapacitás 2500 l 1]

• kompatibilis a Grohe Blue Home, a Grohe Blue Professional és a Grohe Blue Pure termékkel

1] nem alkalmas a Grohe Blue Home-hoz

A Grohe konyhai csaptelepekről mindent részletesen elolvashat a Grohe prospektusban, a rendelési kód alatt: **500990.**



Blue Home karbonizáló üveg



kód	Grohe kód	leírás
351256	40422000	425g CO_2 (4 db)

konyhamalacok

EcoMaster Economy EVO3 kis háztartások számára



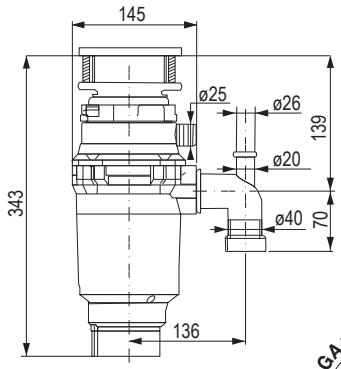

GARANCIA 2 ÉV

kód	leírás
354034	1/2HP(375 W)

- kisebb háztartásokba vagy olyan helyekre tervezték, ahol a telepítéshez szükséges hely nem szabványos és nagyon korlátozott
- az összes őrlőalkatrész rozsdamentes acélból készült
- a zajmentesítést a motor lefedése biztosítja

MŰSZAKI ADATOK:

- fordulatszám: 2600 fo / perc
- forgatónyomaték: 1,5 Nm
- a kamra térfogata: 1,48 l
- őrlő részek: rozsdamentes acél, erősített pengék
- súly: 4,4 kg

EcoMaster Standard EVO3 hétköznapi háztartások számára



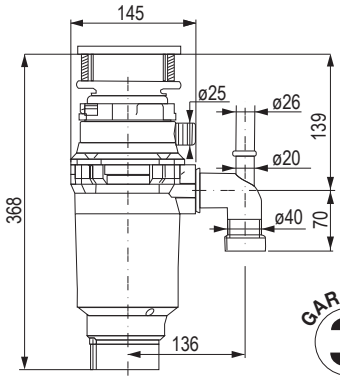

GARANCIA 3 ÉV

kód	leírás
337729	3/4 HP(550 W)

- alkalmas minden hétköznapi háztartás számára, és ahol nincs elegendő hely a mosogató alatt
- a zúzó alkatrészek rozsdamentes acélból készültek, nagy teljesítményű zajmentes motorral rendelkeznek

MŰSZAKI ADATOK:

- fordulatszám: 2700 fo / perc
- forgatónyomaték: 1,8 Nm
- a kamra térfogata: 1,48 l
- őrlő részek: rozsdamentes acél, erősített pengék
- súly: 5 kg

EcoMaster Heavy Duty Plus konyhamalac igényes felhasználók számára



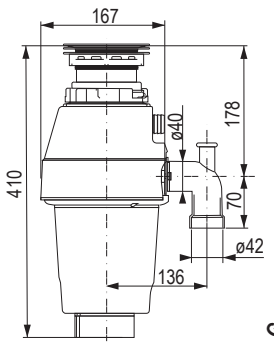

GARANCIA 4 ÉV

kód	leírás
231699	3/4 HP(550 W)

- minden háztartásba ajánlott
- optimálisan egyesíti az összes olyan paramétert és fejlesztést, amelyet a luxusmodellek uralnak
- az olcsóbb Standard modellhez képest nagyobb és mélyebb zúzó kamrával, teljesen zajmentes motorral és kamrával rendelkezik, beleértve a szigetelő betétet

MŰSZAKI ADATOK:

- fordulatszám: 2700 fo / perc
- forgatónyomaték: 1,8 Nm
- a kamra térfogata: 1,83 l
- őrlő részek: rozsdamentes acél, erősített pengék
- súly: 4,9 kg

EcoMaster DELUXE EVO3 konyhamalac a legigényesebb felhasználók számára



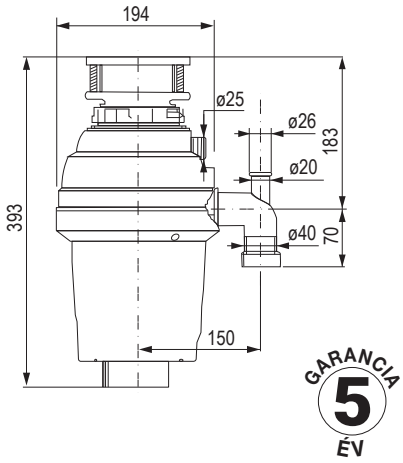

kód	leírás
337731	3/4 HP(550 W)

- alkalmas nagyobb háztartások számára
- nagyszerű választás azoknak, akik nem szeretnek kompromisszumokat kötni, és szeretik a nagyobb luxust
- műszaki szempontból ez a konyhamalac a legapróbb részletekig tökéletesíti az összes elemet
- az olcsóbb modellekhez képest a legnagyobb zúzókamrával rendelkezik, összességében a lehető legjobb zajcsökkentéssel mind a kamrában, mind a motorban
- a zúzógyűrű magasabb, ráadásul dupla perforációs sorral van felszerelve a gyorsabb és finomabb zúzás érdekében

MŰSZAKI ADATOK:

- fordulatszám: 2700 fo / perc
- forgatónyomaték: 1,8 Nm
- a kamra térfogata: 1,9 l
- őrlő részek: rozsdamentes acél, erősített pengék
- súly: 5,7 kg

EcoMaster LCD EVO3 konyhamalac vendéglátó egységek számára



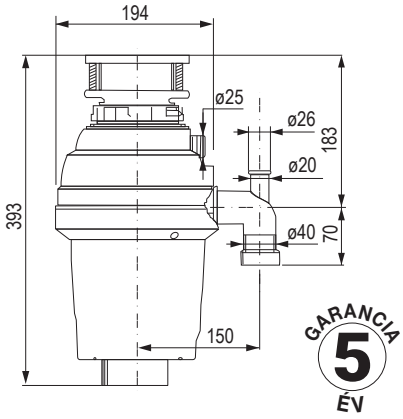

kód	leírás
337734	1 HP (750W)

- közepes méretű kereskedelmi üzemekbe, 200 – 300 óránkénti gyakoriságú étellel
- konyhák, éttermek, iskolák, kórházak, idősotthonok, gyermekotthonok, étkezdék, menzák

MŰSZAKI ADATOK:

- fordulatszám: 2800 fo / perc
- forgatónyomaték: 2 Nm
- a kamra térfogata: 1,9 l
- őrlő részek: rozsdamentes acél, erősített pengék
- súly: 5,7 kg

Pneumatikus kapcsoló az EcoMaster konyhamalacokhoz



kód	szín
367540	matt rozsdamentes acél
500886	króm fényes
500888	matt fekete
500889	matt fehér

- vezérlőként szolgál a konyhamalac indításához (közvetlenül a konyhamalachoz csatlakoztatva)
- szabványos elhelyezés a mosogatótérben, a csapteleppel megegyezően (35 mm-es nyílás)
- a konyhamalacok e vezérlés nélkül is használhatók (egy kapcsolóval vezérelt elektromos csatlakozóajzat segítségével)

Csöves szifon az EcoMaster konyhamalacokhoz



kód	leírás
231705	műanyag

- a konyhamalac problémamentes összeszereléséhez ajánlott

Tömlő EcoMaster abroncskapcsolóhoz



kód	leírás
500890	légtömlő kb. -+1 m

- az abroncskapcsoló tömlőjét úgy tervezték, hogy közvetlenül az konyhamalachoz csatlakoztassa
- a gombbal együtt a konyhamalac vezérlésére szolgál.
- légtömlő kb. -+1 m

16



bútorredőnyök, alumínium keretek



ALU-KERETES AJTÓK ÜVEGGEL EGYÜTT

A weboldalunkról letölthető online konfigurátorok, vagy megrendelőlapok segítségével az Ön igényei szerint megtervezett, egyedi ajtókat szállítunk Önnek.

KOMPLETT AJTÓK SZÁLLÍTÁSA

A honlapunkon megtalálható online konfigurátorok, vagy a letölthető megrendelőlapok segítségével egyedi redőnyt, tudunk biztosítani az Ön igényei szerint.

SZÍNMINTÁK ELÉRHETŐEK ÜGYFELEINK BEMUTATÓTERMEIBEN

Hogyan működnek, ill. néznek ki az egyes redőnyrendszerek? Jöjjön el és nézze meg viszonteladó partnereinknél, akik megmutatják és tanácsot adnak a választással kapcsolatban.

TANÁCSADÁS

Tanácstalan a vasalatok és a szerelés kiválasztásával kapcsolatban? Hívja a +36 1 445 3730 telefonszámot, vagy írjon a megrendelesek@demos-trade.com címre, és örömmel adunk Önnek tanácsot.

HÁZHOZ SZÁLLÍTÁS

Minden megrendelést akár két napon belül kézbesítünk Önnek.

tartalom

REHAU®
Unlimited Polymer Solutions*

cordia

tartalom

Áttekintés a fejezetben



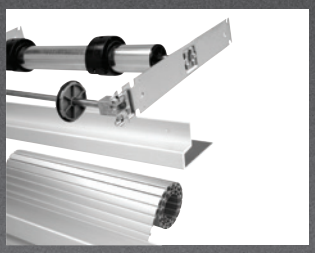

Redőnyök komplett szettek

Crystal	**16.9 – 16.12 o.**
Vetro-line	**16.13 o.**
Metallic-line	**16.14 o.**

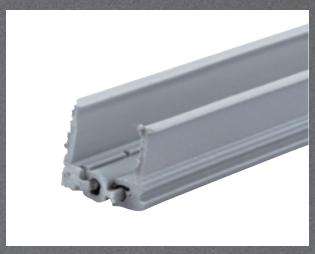

Vezetőprofilok

16.15 – 16.16 o.



Redőny-profilok

E23 CLASSIC vezetéssel	**16.17 – 16.18 o.**
E4 CLASSIC vezetéssel	**16.19 o.**
E9 CLASSIC vezetéssel	**16.20 o.**
E23 Top basic vezetéssel	**16.21 o.**
E23 Top basic vezetéssel	**16.22 – 16.23 o.**
Metallic-line Top vezetéssel	**16.24 o.**
E9 Top vezetéssel	**16.25 o.**
E23 Frame vezetéssel	**16.26 – 16.27 o.**
Metallic-line Frame vezetéssel	**16.28 – 16.29 o.**

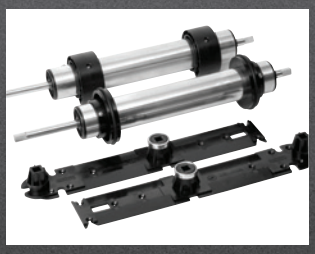

Csévélő mechanizmusok

Rehau	**16.31 – 16.32 o.**

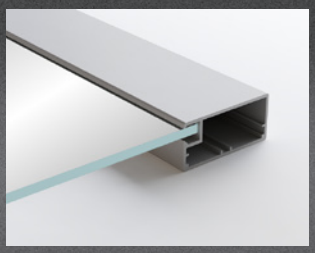

Alumínium keretek

minták	**16.35 o.**
profilok	**16.36 – 16.39 o.**
tartozékok	**16.40 – 16.41 o.**

Mi van ebben a fejezetben?

A gyártók, termékek vagy fontos adatok rövid bemutatása a következő fejezetből.

Ebben a fejezetben **REHAU** redőnyök és **Cordia** alumíniumkeretek találhatóak.
A rendszerezés módját a termék határozza meg.
A redőnyök esetében ezek a komplett szettek, továbbá egyedi alkatrészek.
A keretek esetében pedig az egyes profilok.

Néhány kifejezés magyarázata

Redőnyök - teljes szett

Itt készletben megtalálja a redőnyt, a záróprofilt és a csévélő mechanizmust. Minden méretre pontosan van előkészítve, csak fel kell szerelni.



Csévélő mechanizmusok

Olyan mechanizmus, amely segít akár magas redőny könnyű kinyitásában és bezárásában. Működésük módjában és természetesen az árban is különböznek.



Vezetőcsiga

Műanyag alkatrész, amelybe nyitáskor a redőny fokozatosan feltekeredik. A kanyarok számában (1; 3 vagy 5), és így a használható redőny hosszában különböznek.



Átmeneti (középső) profil

Néhány alumíniumkerethez használható profil, amellyel az üvegajtótábla több részre osztható.



Fém háló

Speciális betét az üveg helyettesítésére. Előnye, hogy nem törik olyan könnyen, mint az üveg, ugyanakkor a levegő szabadon áramlik át rajta, így a szekrény jobban szellőzik.



Milyenek a TOP termékek?

Összeállítottunk Önnek egy válogatást a legérdekesebb dolgokból, amelyeket a katalógusban talál.

Rehau Flipdoor

16.21

A Flipdoorról egyszerűen fogalmazva azt mondhatnánk, hogy egy Rauvisio műüvegből készült bútorredőny. De ez nem teljesen így van. A Flipdoor egy kész, komplett szekrény, olyan redőnnyel felszerelve, amely nagyon könnyen nyílik, bármely pozícióban megállítható és ugyanilyen könnyen záródik. A Flipdoor praktikus dísze bármely bútornak.



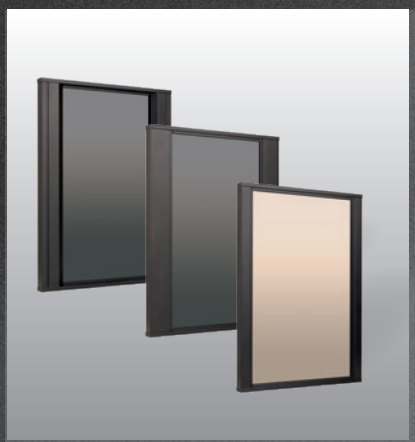

Kombinálja a méreteket Varnaval

Várna egy bolgár kikötőváros és kombinálható kereteink egy új sorozata is egyben. Keskeny és széles keret kombinációjához. A Varna és a széles Siena, Palio és Rocca profilok kombinálásával érdekes megjelenésű ajtókat hozhat létre. Alumínium vagy modern matt fekete színben.

1639

bútorredőnyök, alumíniumkeretek

16

További újdonságok a fejezetben



Vetro Line redőnyök

Bár nem mennek újdonságszámba, mindazonáltal szeretnénk felhívni rájuk a figyelmet. Ezek a redőnyök üvegből készült rolóval rendelkeznek. A bútorok, amelyekhez felhasználják, ránézésre könnyebbek lesznek, és a szoba vizuálisan plusz teret nyer. Előnye, hogy mindig tudjuk, mi van az ilyen redőnyök mögött, míg azok mégsem porosodnak.

16.13



Rauvolet Noble matt

A redőnyök és azok tartozékainak új kínálata a matt felületek jelenlegi trendiségére reagál. A széles profilokból álló roló, amely felülete négy matt színben is kivitelezhető, tökéletesen illeszkedik ezen trend bútoraihoz.

16.10



Cordia minták

Hogy lehet a lehető legjobban bemutatni az üveg típusát? Válasszuk ki a legszebb keretet? Ha van egy nagy mintaterem, akkor könnyű, de kinek van? Mintakínálatunk akár egy táskába is összecsomagolható, mégis mindenki megtalálja a magának leginkább tetszőt.

16.35



Az üveg törékeny

Az üveget törékeny szépségnek is nevezik. Igen, ez igaz a vázákkal, vagy poharakkal kapcsolatban, de nem az ajtókkal. Az tény viszont, hogy az üveg törékeny és könnyen szilánkokra törik. Az üveg cseréje a keretben komplikációt jelent, de van egy megoldásunk ennek megelőzésére. Nézze meg fémrácsos kitöltőink kínálatát, amelyeket nem lehet szilánkokra törni!

16.35

Az új termékekről szóló videók és további információk itt találhatók:

FlipDoor redőnyök - szettek

Nyitáskor nagy távolság

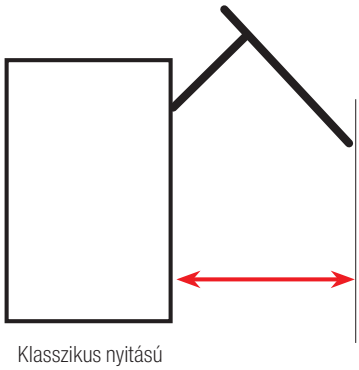

Klasszikus nyitású
felső szekrények

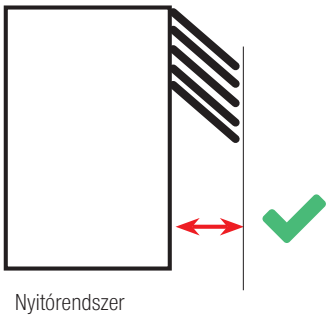

Nyitórendszer
FLIPDOOR

Fényes és matt

457355	900 × 780	
457356		
457357		
457358		
457360		

- a szekrény és a lamellás elülső felület komplett szettje
- a felső konyhaszekrényekhez tervezett egyedi és eredeti rendszer
- üveg és polimerek kombinációja
- ellenáll a nedvességnek
- karcálló
- könnyen karbantartható
- ujjlenyomat mentes

Bianco Titanio Piano











RAUVOLET Noble MATT redőnyök - szettek

Kazettás szett és az előlap

kód	szín	a szekrény szélessége (mm)[1]	a szekrény magassága (mm)
472276	After Dark	900	1500
472272		600	
472275	Gaslit Alley	900	
472271		600	
472274	Silver Lake	900	
472270		600	
472273	Casa Blanca	900	
472269		600	

[1] a18 mm falvastagságú korpusz külső mérete

- a nevezett szettekhez elengedhetetlen a vezetősínek tartozékainak társítása
- korpusz nélkül szállítjuk
- egyedi kazettamodul C3 mechanizmussal (a szélesség nem változtatható)
- standard méretekben elérhető, lásd. a fenti táblázatot
- egyéb méretek a webes online konfigurátorban elérhetőek: **www.rehau.com/services**

Kötelező tartozékok

kód	szín
472292	After Dark
472291	Gaslit Alley
472290	Silver Lake
472289	Casa Blanca

- a tartozékok a 600 és 900 mm-es szekrényszélességhez azonosak
- **A tartozékszett tartalmazza a beépítéshez szükséges vezetőprofilokat, végzárókat és kötőelemeket.**



After Dark



Gaslit Alley



Silver Lake



Casa Blanca

RAUVOLET CRYSTAL redőnyök - szettek

- 4 standard szín közül választhat
- a szett készen áll az azonnali összeszerelésre
- a C3 kazettarendszer biztosítja a kényelmes nyitást és zárást
- szabványos méretek

Fényes kivitelben

kód	szín	a szekrény szélessége (mm)	a szekrény magassága (mm)
402714	Bianco fényes	600	1 000
402715			1 500
402716		900	1 000
402717			1 500
402718	Magnolia fényes	600	1 000
402719			1 500
402720		900	1 000
402721			1 500
402722	Piano fényes	600	1 000
402723			1 500
402724		900	1 000
402725			1 500

Matt kivitelben

kód	szín	a szekrény szélessége (mm)	a szekrény magassága (mm)
402726	Bianco matt	600	1 000
402727			1 500
402728		900	1 000
402729			1 500
402730	Magnolia matt	600	1 000
402731			1 500
402732		900	1 000
402733			1 500
402734	Piano matt	600	1 000
402735			1 500
402736		900	1 000
402737			1 500
473882	Titanio matt	600	1000
473883			1500
473885		900	1000
473884			1500

- a feltüntetett szettek nem tartalmaznak vezetőprofilokat és fogantyúkat
- szekrény szélessége/magassága = külső méret (lamino 18/19 mm)
- 18 mm-es lamino lemez használata esetén a tartozékokban található adaptereket (távtartó profilokat) a vezetőprofilokkal együtt kell használni



RAUVOLET CRYSTAL redőnyök - szettek

TARTOZÉKOK

kód	szín	a szekrény szélessége (mm)	a szekrény magassága (mm)
473877	Titanio mat	600	1000
473878			1500
473881		900	1000
473880			1500
473872	Piano matt	600	1000
473873			1500
473874		900	1000
473875			1500
473867	Magnolia matt	600	1000
473869			1500
473870		900	1000
473871			1500
473863	Bianco matt	600	1000
473864			1500
473866		900	1000
473865			1500
473859	Piano fényes	600	1000
473860			1500
473861		900	1000
473862			1500
473855	Magnolia fényes	600	1000
473856			1500
473857		900	1000
473858			1500
473851	Bianco fényes	600	1000
473852			1500
473853		900	1000
473854			1500

- tartozékok – a vezetőprofilokat a megfelelő színű és magasságú szekrények kiválasztását követően kell kiválasztani

A készlet tartalmazza:
- vezetőprofilok
- takaróprofilok
- vezetőprofilok végzárói
- rögzítőanyag

Fogantyú

kód	szín	a szekrény szélessége (mm)
473886	fekete ónix	600
473887		900
473890	alumínium	600
473891		900
473894	rozsdamentes acél imitáció	600
473895		900

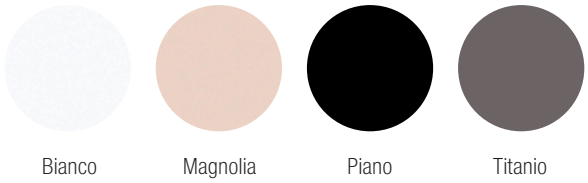

Bianco Magnolia Piano Titanio



VETRO LINE redőnyök - szettek

- ráütődő üvegrendszer a gyors szereléshez
- egy függőleges használatú rendszer
- egyedi kazettás modul méretre (nem állítható szélesség)
- üveg fogantyú, harmonizál a lamellákkal
- lehetséges az egyes lamellák későbbi cseréje
- vezetőprofilok és tartozékok eloxált alumínium vagy rozsdamentes acél imitáció kiszerelésben – szélessége 32,5 mm
- 18/19 mm vastagságú lapokhoz
- a lamella magassága 50 mm
- a felső takaróprofil magassága 145 mm (1000 mm-ig) és 185 mm (1500 mm-ig)
- szekrény mélysége min. 296 mm



Kazettás szett és az előlap

kód	szín	a szekrény szélessége (mm)	a szekrény magassága (mm)
362767	satinato	600	600 –1 000
362768			1 000 –1 500
362770			1 000 –1 500
362771	fekete	600	600 –1 000
362772			1 000 –1 500
362774			1 000 –1 500
362775	fehér	600	600 –1 000
362776			1 000 –1 500
362778			1 000 –1 500
362779	füstös	600	600 –1 000
362780			1 000 –1 500
362782		900	1 000 –1 500



- a feltüntetett szettek vezetőprofilok nélkül vannak

KÖTELEZŐ TARTOZÉKOK

- A Vetro Line 2.0 szett kombinálható rozsdamentes acél alumínium színű vezetéssel
- a szekrény megfelelő szélességének és magasságának megjelölésével kell kiválasztani a konkrét tartozékokat

Rozsdamentes acél vezetőprofilok és tartozékok

kód	méret (mm)
362787	a szett méreteihez: szélesség 600, magasság 600 – 1000
362788	a szett méreteihez: szélesség 600, magasság 1000 – 1500
362790	a szett méreteihez: szélesség 900, magasság 1000 – 1500

Alumínium vezetőprofilok és tartozékok

kód	méret (mm)
362783	a szett méreteihez: szélesség 600, magasság 600 – 1000
362784	a szett méreteihez: szélesség 600, magasság 1000 – 1500
362786	a szett méreteihez: szélesség 900, magasság 1000 – 1500

METALLIC LINE redőnyök - szettek

- redőnyszettek méretre szabva a gyors és egyszerű szereléshez
- Rauvolet redőnyrendszer, 25 mm
- felületkezelés: alumínium és csiszolt rozsdamentes acél
- a csomag az összes szükséges alkatrészt tartalmazza
- az egyes szettek méretei megfelelnek a szokásos szekrényméreteknek
- a korpusz minimális belső mélységéhez, ami 256 mm, illetve 276 mm (profil 25 mm)
- 15 – 19 mm vastagságú anyagokhoz
- az egyedi méretű szettek elkészíthetők méretre a www.demos-trade.hu címen elérhető megrendelő űrlap segítségével



Méretre gyártott redőnyszettek

kód	a szekrény magassága (mm)	a szekrény szélessége[1] (mm)	felület	redőnyprofil magassága (mm)
157936	600 –1 000	600	alumínium	25
157937	1 000 –1 500			
157939	1 000 –1 500	900		
157940	600 –1 000	600	rozsdamentes acél	
157941	1 000 –1 500			
157943	1 000 –1 500	900		

[1] egy 18 mm-es korpusz falvastagságú külső méretet számolunk

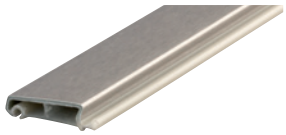

A Metallic-line szettek összetétele

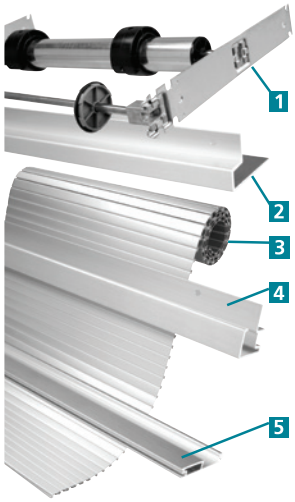

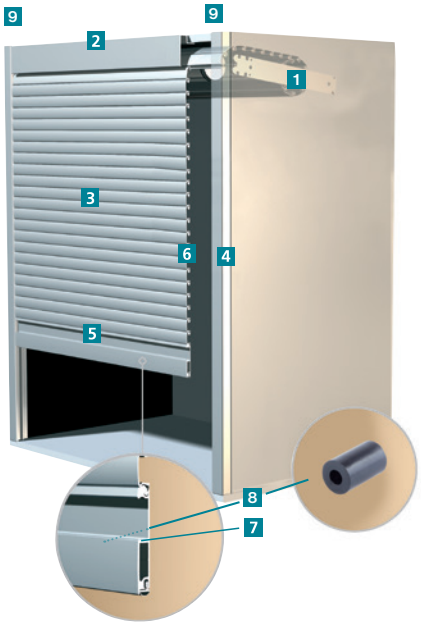





1 - C3 kiegyensúlyozó mechanizmus
2 - takaróprofil
3 - Metallic Line redőnyprofil
4 - ráütődő vezetés 29 mm-es vezetősínnel
5 - végzáró profil integrált fogantyúval és ütközőprofillal
6 - csúszka Metallic Line redőnyprofilhoz
7 - csúszka a végzáró profilhoz
8 - műanyag ütköző a végzáró profilhoz
9 - végzáró vezetősínhez, 29 mm

különálló alkatrészek a 12.24 oldalon.

a vezetőprofilok áttekintése

Classic bemart vezetés - 8 mm

- a vezetőprofilokat belehelyezzük a szekrény belsejében előre kimart vájatokba
- a marás szélessége 13 mm (8 mm-hez), ill. 17 mm (12 mm-hez – magas redőnyökhöz vízszintes redőnyvezetéssel)
- a bemarás mélysége 12,5 mm

Ajánlott redőnyprofilok:
E23 Műanyag (8 mm), 16.17 - 16.18 o.
E4 Műanyag (12 mm), 16.19 o.
E9 Műanyag (8 mm), 16.20 o.
Felcsévélő rendszer:
- visszafelé
- csigába

A függőleges vezetéshez alkalmazható mechanizmusok:
- C8
- Caddy
- C6

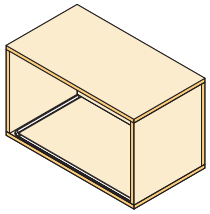

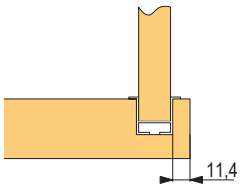

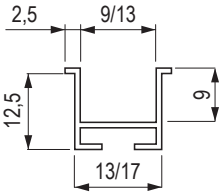

Flexi bemart vezetés - 13mm

- a flexi vezetés lehetővé teszi a redőny ívbe alakítását
- csigába felcsévélés a vezetőprofilból alakítható ki a min. ívméret nagyságának betartásával marási szélesség 13 mm, marási mélység 13 mm
- a vezetőprofilokat belehelyezzük a szekrény belsejében előre kimart vájatokba
- a vezetőprofil csak fekete és szürke színben kapható
- A Flexi vezetőket csak egy irányba lehet meghajlítani

Ajánlott redőnyprofilok:
E23 Műanyag (8 mm), 16.17 - 16.18 o.
E9 Műanyag (8 mm), 16.20 o.
Felcsévélő rendszer:
- visszafelé
- a vezetőprofilból kialakított csigába

A függőleges vezetéshez alkalmazható mechanizmusok:
- C8
- Caddy
- C6

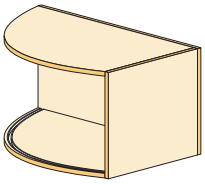



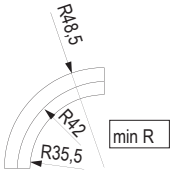

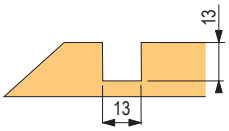

Top Basic közézáródó vezetés - csavarozható

- teljes egészében műanyag vezetés
- egyszerű szerelés: nem szükséges bemarás, elegendő a profilt méretre igazítani és becsavarozni
- a már kész szekrényekbe történő utólagos beszerelés lehetősége
- összeszerelés vezetősarkakkal és csavarokkal történő rögzítés
- a vezetősínek belül vannak, a szekrény élével párhuzamosan
- az alumínium (műanyag) és fa dekorral ellátott redőnyprofilokhoz tartozó vezetősínek esetében a vezetősínek csak egy színben (dekor nélkül) kaphatók

Ajánlott redőnyprofilok:
E23 Műanyag (8 mm), 16.21 o.
Felcsévélő rendszer:
- visszafelé

A függőleges vezetéshez alkalmazható mechanizmusok:
- C8
- C6
- a vezetőprofil módosítása után a C3 is lehetséges

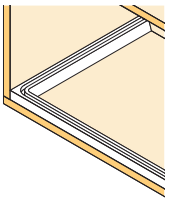

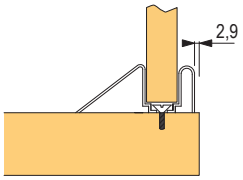

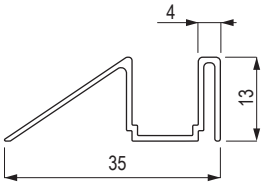

a vezetőprofilok áttekintése

Közézáródó vezetés Top – Csavarozott takaróprofillal

- alumínium vezető-, takaró- és végzáró profilok
- felhelyezett vezetés a szekrény belsejében történő csavarozáshoz
- egyszerű szerelés – nem szükséges bemarás, elegendő a profilt méretre igazítani és becsavarozni
- a már kész szekrényekbe történő utólagos beszerelés lehetősége
- használhatók a redőnyprofilokkal azonos takarólécek

Ajánlott redőnyprofilok:
E23 Műanyag (8 mm), 16.22 – 16.23 o.
Metallic Line 25 mm, 16.24 o.
E9 Műanyag (8 mm), 16.25 o.
Felcsévélő rendszer:
- visszafelé
- csigába
- C3-as felcsévélő szerkezet

A függőleges vezetéshez alkalmazható mechanizmusok:
- C3, C6, C8, Caddy

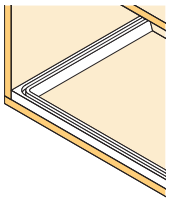

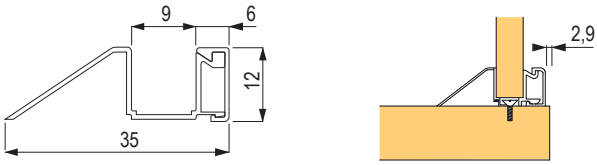

Frame ráütődő vezetés

- ráütődő vezetés
- alumínium vezető-, takaró- és végzáró profilok
- kb. 15 mm terheléssel
- egységes megjelenés a szekrényekhez vízszintes vagy függőleges redőnyvezetésnél
- egyszerű szerelés: nem szükséges bemarás, elegendő a profilt méretre igazítani és becsavarozni
- a már kész szekrényekbe történő utólagos beszerelés lehetősége
- alkalmazható a redőnyprofillal azonos takaróprofil is

Ajánlott redőnyprofilok:
E23 Műanyag (8 mm), 16.26 - 16.28 o.
Metallic Line 25 mm, 16.28 - 16.29 o.
Felcsévélő rendszer:
- visszafelé
- csigába
- C3-as felcsévélő szerkezet

A függőleges vezetéshez alkalmazható mechanizmusok:
- C3, C6, C8, Caddy

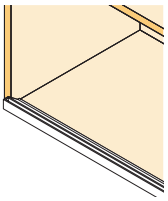

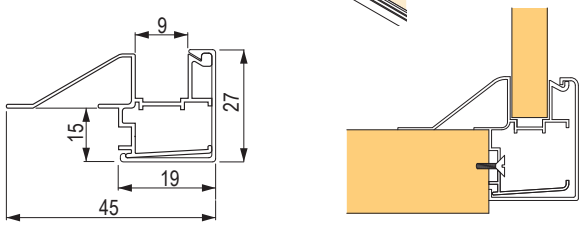

Ráütődő vezetés vezetősínnel, 29 mm

- ráütődő vezetés
- csak alumínium és rozsdamentes acél dekorációban
- csak függőleges eltoláshoz alkalmazható C3 mechanizmussal
- a már kész szekrényekbe történő utólagos beszerelés lehetősége

Ajánlott redőnyprofilok:
Metallic Line 25 mm, 16.24 o.
Felcsévélő rendszer:
felcsévélés C3-as mechanizmussal, 16.31 o.

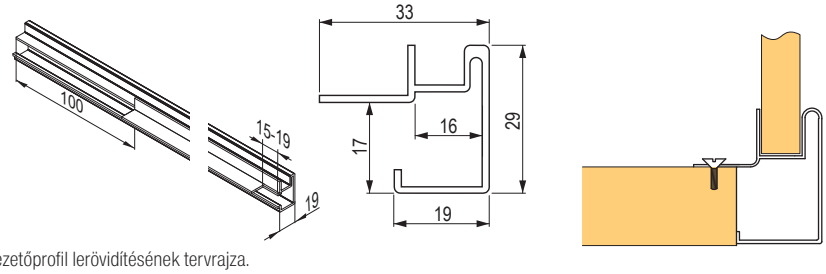

A vezetőprofil lerövidítésének tervrajza.

A korpusz maximális ajánlott méretei vízszintes vezetés esetén

profil típusa	a szekrény max. magassága vízszintes mozgásnál	maximális szélesség vízszintes mozgásnál	
		egy redőny	dupla redőny
E23 műanyag (8 mm)	1 150 mm	1 600 mm	2 000 mm
E4 műanyag (12 mm)	1 900 mm		
Metallic Line 25 mm	1 500 mm	1 400 mm	

E23 redőnyprofil és classic vezetés

Redőnyprofil



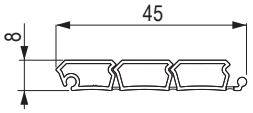

kód	szín	a LFFL dekorhoz
R88309	fekete	190 Krono
R92827	fehér	101 Krono
R88265	szürke	112, 161 Krono
R77011	alumínium (műanyag)	f509 Egger
R88197	bükk	045 Krono
R80202	cseresznye II	344 Krono
R88226	juhar	375 Krono
R92856	nyírfa	1715 Krono

Végzáró profil



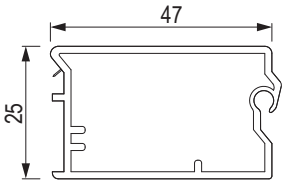

kód	szín	kód	szín
R88198	fekete	**R88189**	bükk
R92825	fehér	**R92826**	cseresznye II
R88264	szürke	**R88323**	juhar
R77010	alumínium (műanyag)	**R92857**	nyírfa

a Lehmann L00060 zárral kombinálható, a tartozékokkal együtt – bővebb információ a 09.63 o.

Csúszka a végzáró profilhoz



kód	szín	kód	szín
R92824	fekete	**R95974**	fekete
R88306	fehér	**R00068**	fehér
R77014	szürke	**R92817**	szürke
R88216	barna bükk	**R96941**	barna bükk

- fék nélkül
- fékkel

Takaróprofil



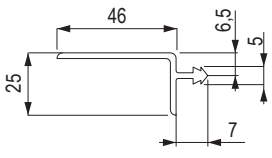

kód	szín	kód	szín
R95793	fekete	**R92879**	bükk
R95794	fehér	**R92811**	cseresznye II
R95795	szürke	**R95796**	juhar
R92819	alumínium (műanyag)	**R95797**	nyírfa

E23 redőnyprofil és classic vezetés

Flexi vezetőprofil



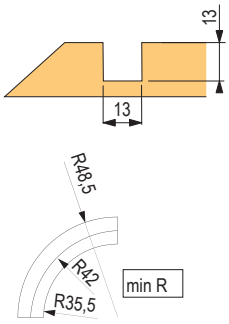

kód	szín
R96930	fekete
R96939	szürke

- csigába való felcsévélés a vezetőprofilból is kialakítható az ívméret min. nagyságának betartásával
- marási szélesség 13 mm, marási mélység 12,6 mm
- a vezetőprofilokat belehelyezzük a szekrény belsejében előre kimart vájatokba
- A Flexi vezetőket csak egy irányba lehet meghajlítani

Classic vezetőprofil (bemarandó)



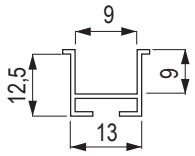

kód	szín
R92810	fekete
R88304	fehér

kód	szín
R77012	szürke
R88228	barna (bükk)

Vezetőcsiga

kód	típus	szín	tekercselés kapacitása (mm)
R95848	kétmenetes	fekete	670
R95849	négymenetes	fekete	1 280
R95948	négymenetes	szürke	1 280
R92850	ötmenetes	fekete	1 590

- csak maráshoz, 8 mm-es Classic vezetéssel kombinálva
- vízszintes és függőleges vezetéshez is alkalmazható
- ajánlott max. méretek függőleges vezetéshez: max. szélesség 1 164 mm, max. magasság 1 590 mm


R95848


R95849


R95948

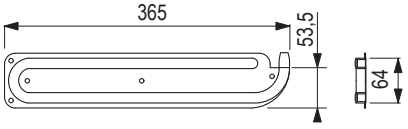

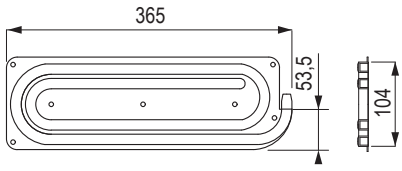

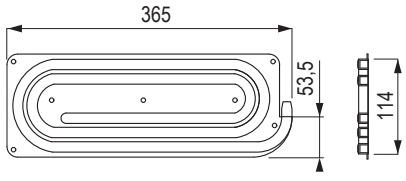

8 mm-es sarok vezetőprofil bemaráshoz

kód	szín
R92828	fekete
R88305	fehér

kód	szín
R77013	szürke
R88229	barna (bükk)



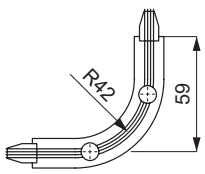

E4 redőnyprofil és classic vezetés

Redőnyprofil



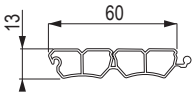

kód	szín	a LFFL dekorhoz
R00003	alumínium (műanyag)	F509 EGGER

- profil 12 mm széles vezetőprofilhoz
- a profilt akár 1 900 mm magas szekrényben is használhatjuk vízszintes mozgatással

Végzáró profil



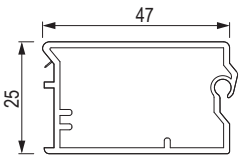

kód	szín
R77010	alumínium (műanyag)

Lehmann L00060 zárral kombinálható, tartozékokkal együtt – bővebb információ a 09.63 o.

Csúszka a végzáró profilhoz



kód	szín
R00042	szürke

- 12 mm-es vezetéshez

Takaróprofil



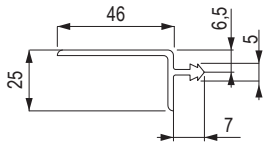

kód	szín
R92819	alumínium (műanyag)

Classic vezetőprofil (bemarandó)



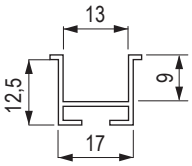

kód	szín
R00015	szürke

- 12 mm-es vezetéshez

Sarok vezetőprofil bemaráshoz



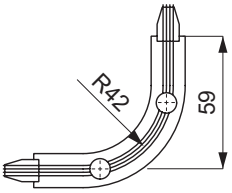

kód	szín
R00023	szürke

- 12 mm-es vezetéshez

E9 redőnyprofil és classic vezetés

Redőnyprofil



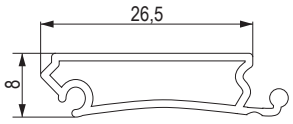

kód	szín	a LFFL dekorhoz
353554	fényes fehér	W1000 Egger

- 8 mm széles vezetőprofil
- matt felület

Középső fogantyúprofil



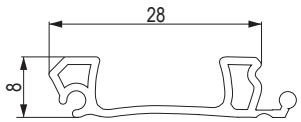

kód	szín	a LFFL dekorhoz
353559	fényes fehér	W1000 Egger

Végzáró profil

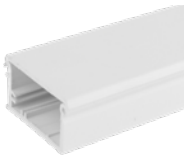

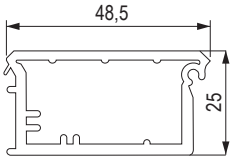

kód	szín	a LFFL dekorhoz
353557	fényes fehér	W1000 Egger

- Lehmann L00060 zárral kombinálható, tartozékokkal együtt – bővebb információ a 09.63 o.

Csúszka a végzáró profilhoz



kód	szín
353561	fehér

- fék nélkül

Takaróprofil



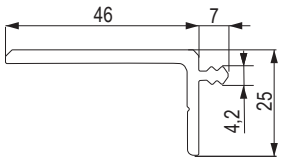

kód	szín	a LFFL dekorhoz
353560	fényes fehér	W1000 Egger

Classic vezetőprofil (bemarandó)



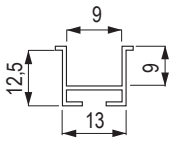

kód	szín
R88304	fehér

Sarok vezetőprofil bemaráshoz



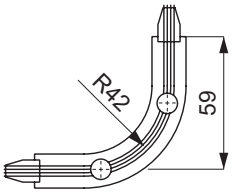

kód	szín
R88305	fehér 8 mm

Top vezetőcsiga a Metallic Line és az E9 számára



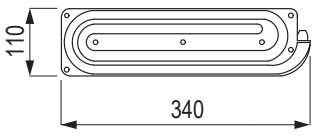

kód	szín
R95831	fekete

- vízszintes és függőleges vezetéshez is alkalmazható
- ajánlott max. méretek függőleges vezetéshez: max. szélesség 1 164 mm, max. magasság 1 240 mm

E23 redőnyprofil és Top Basic vezetés

E23 redőnyprofil



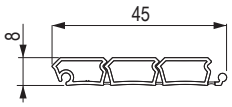

kód	szín	a LFFL dekorhoz
R88309	fekete	190 Krono
R92827	fehér	101 Krono
R88265	szürke	112, 161 Krono
R77011	alumínium (műanyag)	F509 Egger
R88197	bükk	045 Krono
R80202	cseresznye II	344 Krono
R88226	juhar	375 Krono
R92856	nyírfa	1715 Krono

Végzáró profil



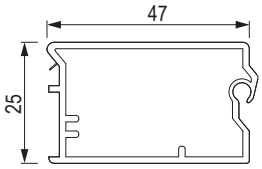

kód	szín
R88198	fekete
R92825	fehér
R88264	szürke
R77010	alumínium (műanyag)

kód	szín
R88189	bükk
R92826	cseresznye II
R88323	juhar
R92857	nyírfa

- Lehmann L00060 kódú zárral kombinálható, tartozékokkal együtt – bővebb információ a 09.63 o.

Csúszka a végzáró profilhoz



kód	szín
R92824	fekete
R88306	fehér
R77014	szürke
R88216	barna bükk

- fék nélkül

kód	szín
R95974	fekete
R00068	fehér
R92817	szürke
R96941	barna bükk

- fékkel

Vezetőprofilok



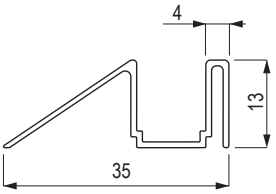

kód	szín
R92823	fekete
R92822	fehér
R92821	szürke
R92820	bézs (juhar)
R88208	barna (cseresznye)

kód	szín
R88301	barna (bükk)
R84086	bézs (nyírfa)
R77089	sötétszürke (alumínium színű műanyag redőnyökhöz)

Vezetőprofil sarka, amelyet a hátlapi tekercseléshez kell csavarozni



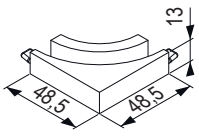

kód	szín
R88209	fekete
R92801	fehér
R92802	szürke
R92803	bézs (juhar)
R92804	barna (cseresznye)

kód	szín
R88302	barna (bükk)
R84091	bézs (nyírfa)
R92831	sötétszürke (alumínium színű műanyag redőnyökhöz)

Takaróprofil



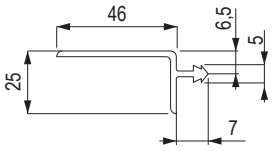

kód	szín
R95793	fekete
R95794	fehér
R95795	szürke
R92819	alumínium (műanyag)

kód	szín
R92879	bükk
R92811	cseresznye II
R95796	juhar
R95797	nyírfa

E23 redőnyprofil és Top vezetés

Redőnyprofil



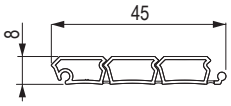

kód	szín	a LFFL dekorhoz
R88309	fekete	190 Krono
R92827	fehér	101 Krono
R88265	szürke	112, 161 Krono
R77011	alumínium (műanyag)	F509 Egger
R88197	bükk	045 Krono
R80202	cseresznye II	344 Krono
R88226	juhar	375 Krono
R92856	nyírfa	1715 Krono

Végzáró profil

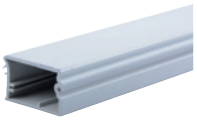

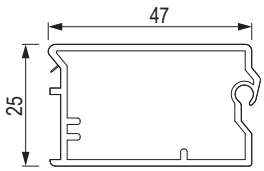

kód	szín
R88198	fekete
R92825	fehér
R88264	szürke
R77010	alumínium (műanyag)

kód	szín
R88189	bükk
R92826	cseresznye II
R88323	juhar
R92857	nyírfa

- Lehmann L00060 kódú zárral kombinálható, tartozékokkal együtt – bővebb információ a 09.63 o.

Csúszka a végzáró profilhoz



kód	szín
R92824	fekete
R88306	fehér
R77014	szürke
R88216	barna bükk

- fék nélkül

kód	szín
R95974	fekete
R00068	fehér
R92817	szürke
R96941	barna bükk

- fékkel

Top vezetőprofil



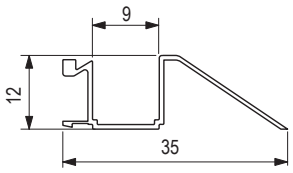

kód	szín
R95830	alumínium

Top vezetőprofil sarka



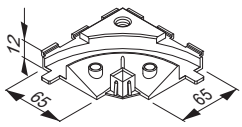

kód	szín
R95799	fekete

Top vezetőcsiga



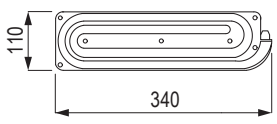

kód	szín
R95831	fekete

- vízszintes és függőleges vezetéshez is alkalmazható
- ajánlott max. méretek függőleges vezetéshez: max. szélesség 1 164 mm, max. magasság 1 240 mm

E23 redőnyprofil és Top vezetés

Top vezetőprofil-fedő



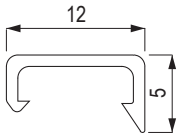

kód	szín
R95821	fekete
R95822	fehér
R95823	szürke
R95824	alumínium (műanyag)
R95825	bükk

kód	szín
R95826	cseresznye II
R95827	juhar
R95828	nyírfa
R95829	Metallic Line alumínium
R00064	rozsdamentes acél Metallic Line

Takaróprofil



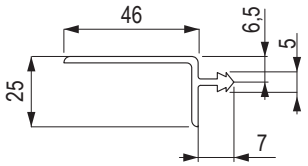

kód	szín
R95793	fekete
R95794	fehér
R95795	szürke
R92819	alumínium (műanyag)

kód	szín
R92879	bükk
R92811	cseresznye II
R95796	juhar
R95797	nyírfa

Metallic line redőnyprofil és Top vezetés

Redőnyprofil

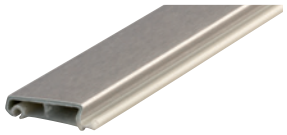

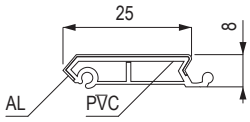

kód	felület	szélesség (mm)
R00011	alumínium	25
R00012	rozsdamentes acél	

Csúszka



kód	szín	szélesség (mm)
R00013	fekete	25

Vezetőprofilok



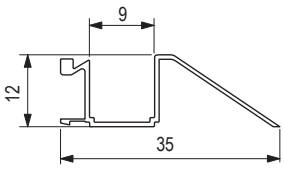

kód	szín
R95830	alumínium

Vezetőprofil-fedő

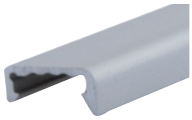

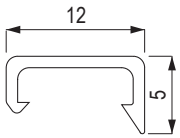

kód	szín
R95829	Metallic Line alumínium
R00064	rozsdamentes acél Metallic Line

Végzáró kombinált profil

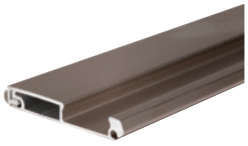

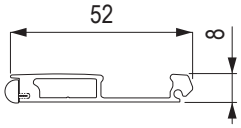

kód	szín
R92836	alumínium
R92837	rozsdamentes acél

- Lehmann 224510 zárral kombinálható, tartozékokkal együtt – bővebb információ 09.57 o.

Csúszka kombinált végzáró profilhoz



kód	szín
R92838	szürke

Felső takaróprofil

kód	szín
R96228	Metallic Line alumínium
R00066	rozsdamentes acél Metallic Line

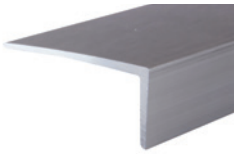

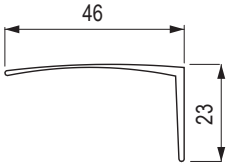

E9 redőnyprofil és Top vezetés

Redőnyprofil



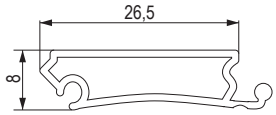

kód	szín	a LFFL dekorhoz
353554	fényes fehér	W1000 Egger

- 8 mm széles vezetőprofil
- matt felület

Végzáró profil

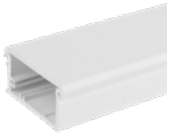

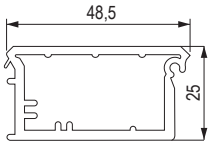

kód	szín	a LFFL dekorhoz
353557	fényes fehér	W1000 Egger

- Lehmann L00060 zárral kombinálható, tartozékokkal együtt – bővebb információ a 09.63 o.

Középső fogantyúprofil



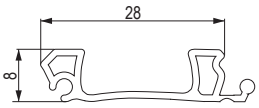

kód	szín	a LFFL dekorhoz
353559	fényes fehér	W1000 Egger

Csúszka a végzáró profilhoz



kód	szín	leírás
353561	fehér	fék nélkül

Felső takaróprofil

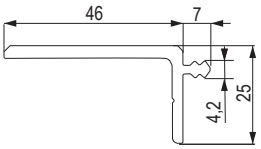

kód	szín	a LFFL dekorhoz
353560	fényes fehér	W1000 Egger

Vezetősín takaróprofilja



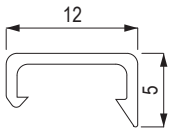

kód	szín	a LFFL dekorhoz
353556	fényes fehér	W1000 Egger

Vezetőprofil



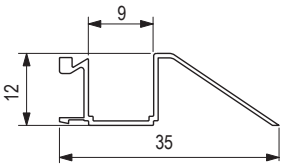

kód	szín
R95830	alumínium

Vezetőcsiga



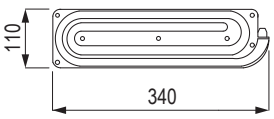

kód	szín
R95831	fekete

- vízszintes és függőleges vezetéshez is alkalmazható
- ajánlott max. méretek függőleges vezetéshez: max. szélesség 1 164 mm, max. magasság 1 240 mm

A vezetőprofil sarka

kód	szín
R95799	fekete





E23 redőnyprofil és Frame vezetés

Redőnyprofil

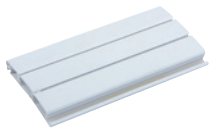

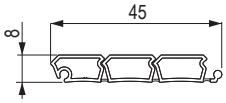

kód	szín	a LFFL dekorhoz
R88309	fekete	190 Krono
R92827	fehér	101 Krono
R88265	szürke	112, 161 Krono
R77011	alumínium (műanyag)	F509 Egger

Végzáró profil takarással

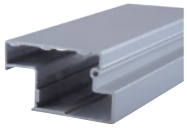

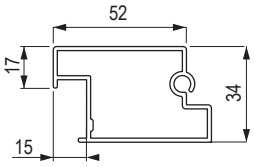

kód	szín
R95817	alumínium[1]

- [1] nyers alumínium profil, szükséges megrendelni és letakarni a végzáró profilokat átnyúlással
- Lehmann 381995 zárral kombinálható, tartozékokkal együtt – bővebb információ 09.64 o.

Végzáróprofil-fedő takarással



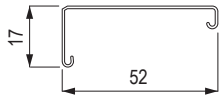

kód	szín
R96071	fekete
R96072	fehér
R96073	szürke
R96074	alumínium (műanyag)

Csúszka végzáró profilhoz takarással

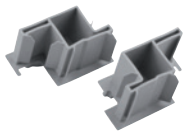

kód	szín
R96088	fekete
R96089	szürke

Frame vezetőprofil



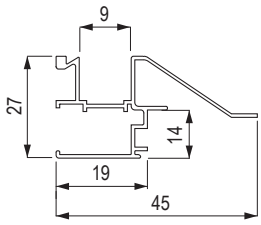

kód	szín
R95818	alumínium

Vezetőprofil-fedő

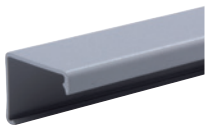

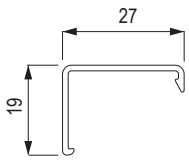

kód	szín
R95832	fekete
R95833	fehér
R95834	szürke
R95835	alumínium (műanyag)

E23 redőnyprofil és Frame vezetés

Vezetőprofil végzárója

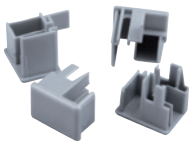

kód	szín
R95840	fekete
R95841	fehér
R95842	szürke
R95843	szürke (alumínium)

Átmenet vezetőprofilhoz



kód	szín
R95590	fekete

- csak a C3 mechanizmus használata esetén

Takaróprofil fedéssel

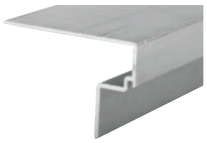

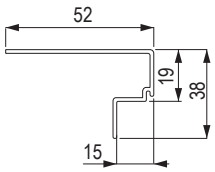

kód	szín
R95820	alumínium[1]

[1] nyers alumínium profil, szükséges megrendelni és letakarni a végzáró profilokat átnyúlással

Takaróprofil fedele



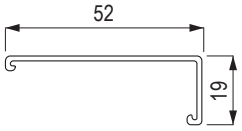

kód	szín
R96080	fekete
R96081	fehér
R96082	szürke
R96083	alumínium (műanyag)

A vezetőprofil sarka



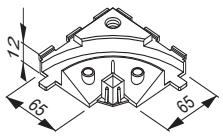

kód	szín
R95799	fekete

Vezetőcsiga



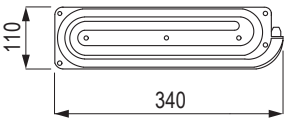

kód	szín
R95831	fekete

- vízszintes és függőleges vezetéshez is alkalmazható
- ajánlott max. méretek függőleges vezetéshez: max. szélesség 1 164 mm, max. magasság 1 240 mm

Metallic line redőnyprofil és Frame vezetés

Redőnyprofil

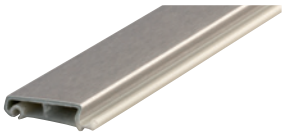

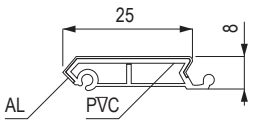

kód	felület	szélesség (mm)
R00011	alumínium	25
R00012	rozsdamentes acél	

Csúszka



kód	szín	szélesség (mm)
R00013	fekete	25

Végzáró kombinált profil

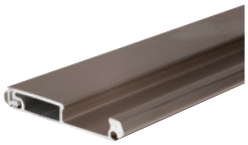

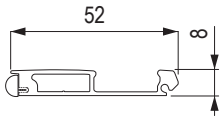

kód	szín
R92836	alumínium
R92837	rozsdamentes acél

- Lehmann 224510 zárral kombinálható, tartozékokkal együtt – bővebb információ 09.577 o.

Csúszka kombinált végzáró profilhoz



kód	szín
R92838	szürke

Vezetőprofilok



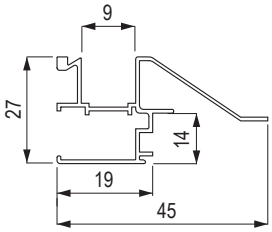

kód	szín
R95818	alumínium

Vezetőprofil-takaró

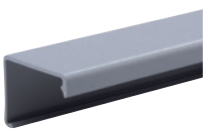

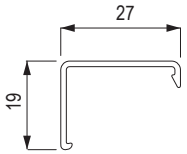

kód	szín
R95816	Metallic Line alumínium
R00065	rozsdamentes acél Metallic Line

Metallic line redőnyprofil és Frame vezetés

Takaróprofil

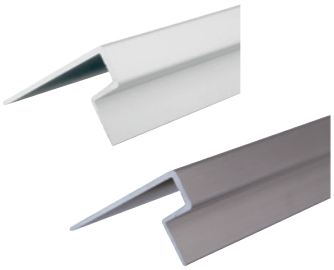

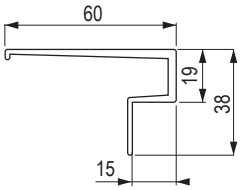

kód	felület	a csomagban
R92841	alumínium	2,5 m
R92842	rozsdamentes acél	

Átmenet vezetőprofilhoz



kód	szín
R95590	fekete

- csak a C3 mechanizmus használata esetén

Vezetőprofilk sarok





kód	szín
R95799	fekete

- csak a szekrény hátfali elvezetés használata során
- vízszintes és függőleges vezetéshez is alkalmazható

Vezetőcsiga



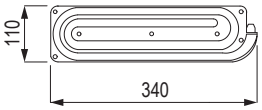

kód	szín
R95831	fekete

- vízszintes és függőleges vezetéshez is alkalmazható
- ajánlott max. méretek függőleges vezetéshez: max. szélesség 1 164 mm, max. magasság 1 240 mm



Strong Sinks

Ideális mosogatók és csaptelepek

Az ideális mosogatók és csaptelepek azok, amelyek tökéletesen illeszkednek a konyhába.

A StrongSinks a Strong márka rozsdamentes acél és gránit mosogatóinak és csaptelepeinek új kínálata. Ez bizonyított minőséget jelent jó áron. Minden raktáron, a megrendeléstől számított akár 48 órán belüli kiszállítással.

Dēmos

Minden a bútorgyártáshoz

01
02 13
03
04 14
05
06
15
07
08
09 16
10
11 17
12

felcsévélő mechanika, mechanizmusok

C3 felcsévélő mechanika

kód	külső szélesség (mm)	belső szélesség (mm)
R93228	400	350 – 384
R92848	600	550 – 584
R92852	800	750 – 784
R92853	1 000	950 – 984
R92854	1 200	1150 – 1 164

- egyszerű és gyors szerelés
- műanyag redőnyökhöz és Metallic Line-hoz használható
- rugalmas szélességű mechanizmus (tartomány 34 mm)
- max. szekrénymagasság 2 200 mm, 600 mm szélességig csak 1 900 mm
- nagyobb rugalmasság, ha C3-as hosszabbító adaptert használ (R96219), 350 – 1184 mm belső szélességhez



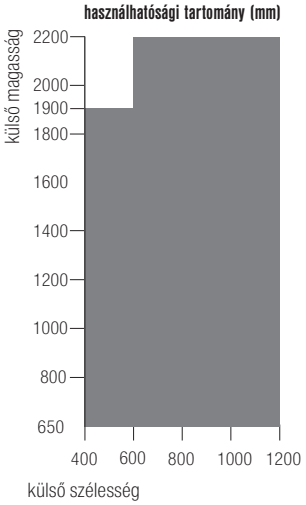

Hosszabbító adapter

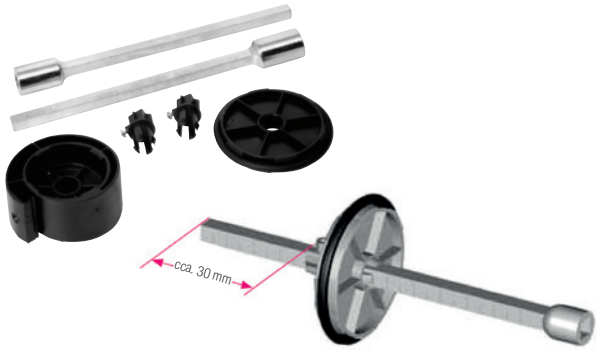

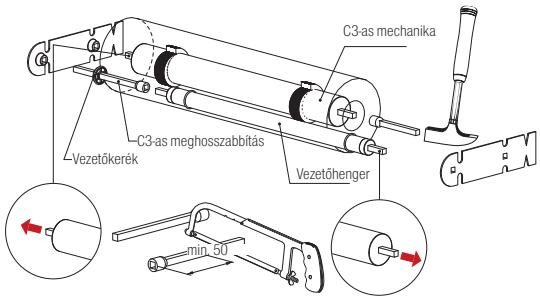

kód	maximális hosszabbítás (mm)	a csomagban
R96219	165	1 szett

- A hosszabbító adapter rövidítésének kiszámítása: **a szekrény belső szélessége – a C3 mechanizmus szélessége + 50 = a C3 hosszabbító teljes hossza mm-ben**
- a C3 kiegyensúlyozó mechanizmushoz
- a hosszabbító adapter minimális hossza 50 mm.
- ha a hosszabbító adapter hossza meghaladja a 80 mm-t, akkor olyan vezetőkereket kell használni, amely körülbelül 30 mm-re van a hosszabbító adapter végétől

C6 fék



kód	leírás
R88329	minden rendszerhez alkalmas

- minden vezetőrendszerhez alkalmas gazdasági változat, az eltolás iránya csak függőleges
- csak a következő redőnyprofilokkal együtt használható: E23 műanyag, Metallic Line 20 mm

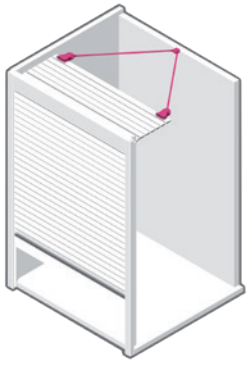

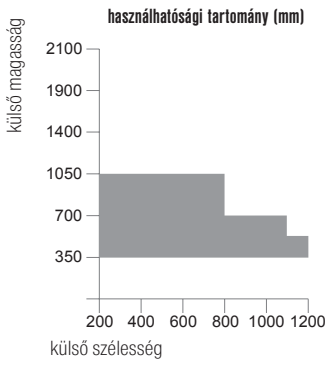

felcsévélő mechanika, mechanizmusok

C8 fék

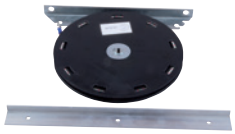



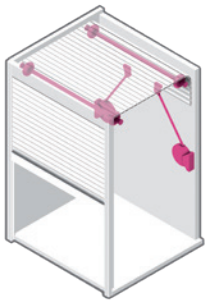

használhatósági tartomány (mm)

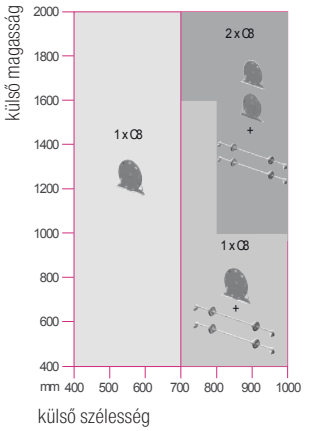

kód	leírás
R00060	csévélő mechanizmus
R00039	tartó rudak szettje

- csak hátsó vezetéssel szerelhető
- a redőny végének mindig a korpusz hátsó részében kell lennie (még zárt állapotban is)
- méretre vágás után utólag szerelhető már kész redőnyös szekrénybe (feltétel a hátracsúszós vezetés)

Caddy





használhatósági tartomány (mm)

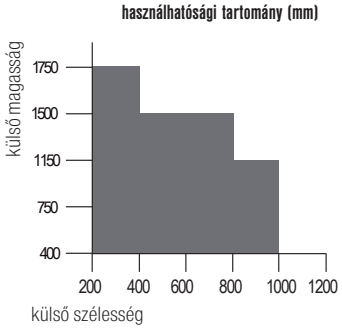

kód	leírás
R00069	Caddy fék (jobb oldali szerelés) fekete

- csak olyan redőnyök számára, amelyek felülről lefelé nyílnak, és csigába csévélődnek fel
- a fékhatás módosítása a kész szekrény esetében a külső oldalról lehetséges
- könnyű szerelés, minimális korpusz-előkészítési követelmények
- csak 1 db fék szerelése (jobb oldalon), szükség esetén további fék felszerelése lehetséges (megrendelésre)
- a zár használata elengedhetetlen (a típus a végzáró profiltól függ), amely a redőnyt zárt állapotban tartja

Középső fogantyúprofil

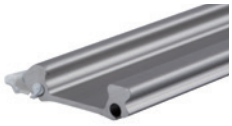

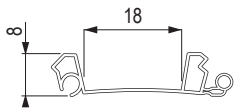

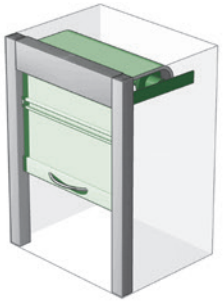

kód	szín
R84093	fekete
R84094	fehér
R84095	szürke

kód	szín
R96940	alumínium (műanyag)
R84096	bükk

- ezek a sínek minden vezetési rendszerrel kombinálhatók
- a végzárósín és a redőnyprofil közé helyezzük, vagy a jobb szervizelhetőség érdekében a profilok között bárhová behelyezhető (magas szekrényeknél)

Ragasztószalag 50 m



kód	leírás
R95879	átlátszó (fehér szálak)

- ajánlott az egyes redőnyprofilok rögzítésének megerősítésére
- a személyre szabott szettek elkészítésekor csak a szükséges méterek számítódnak fel

alumínium keretek

Alumínium keretek

- az alumínium keretek az ügyfelek igényei szerint kerülnek gyártásra – standard kínálatunkban megtalálhatóak keretek pántokkal, keretek felnyíló vasalatokkal, tolókeretek (beleértve a vasalatokat is)
- az alumíniumkereteket üveggel együtt is szállítjuk, igény szerint összeszerelve, a vasalatokhoz szükséges fúrt, vagy mart nyílásokkal
- természetesen lehetőség van a fogantyúk előkészítésére is a vevő kívánsága szerint
- a profilban lévő nyílások szélessége 4,9 mm, üvegben 7 mm, továbbá minden nyílás egy távtartó műanyag elemmel van ellátva az üvegtörés elkerülése érdekében
- az árkalkulációhoz és a rendeléshez mindig az űrlap aktuális verzióját használja, amely megtalálható a www.demos-trade.hu weboldalunkon
- az üveg vastagsága 4 mm
- vízszintes és függőleges válaszfalak beillesztésének lehetősége a keretekbe (a válaszfalak BRW vagy Vivaro profilokból készülnek)

Keretszínek áttekintése

01 eloxált alumínium

02 fényes fehér RAL 9003

03 világos rozsdamentes acél

04 antracit RAL 7021

05 matt fekete

06 sötét rozsdamentes acél

07 csiszolt alumínium

08 csiszolt fekete

09 champagne

10 barna

11 fekete fényes

12 arany

13 csiszolt arany

14 matt fehér RAL 9003

Betétek áttekintése

Lacobel paletta – fényes üveg RAL színben festett

RAL 0337

RAL 0627

RAL 1013

RAL 1015

RAL 1236

RAL 1586

RAL 7035

RAL 9003

RAL 9005

RAL 9006

RAL 9007

RAL 9010

Matelac paletta – festett matt üveg


tükör bronz

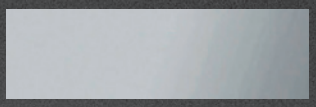
tükör ezüst

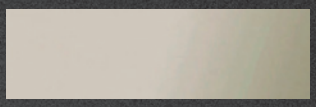
tükör grafit


fehér pure RAL 9003


fekete classic RAL 9005

Fémháló

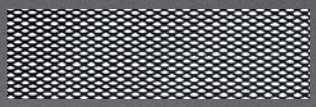
fekete


arany

Dekoratív üveg


master screen


master ligne

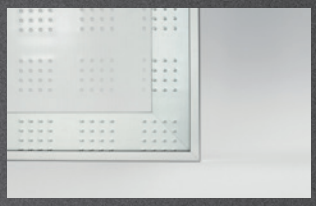
master lens


krizet


master point


master shine

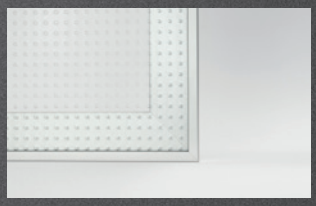
master carre


flutes


visiosun


master soft

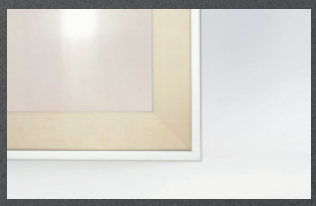
antisol bronz


antisol grafit


tiszta


satinato barna


satinato grafit

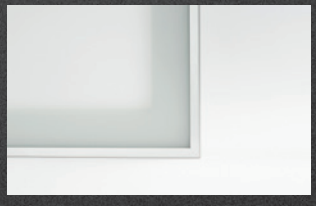
lakkozott

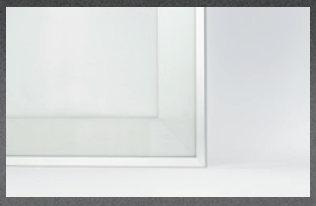
satinato

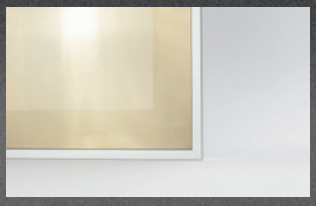
stopsol

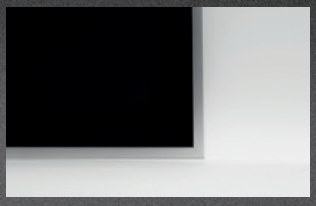
venus VG10

alumínium keretek

Minták

kód	szín
313912	alumínium keretek profiljainak mintái
374152	alumínium keretek és üvegek mintái
402860	disign Cordia táska



402860



313912

kód	leírás
490717	minta Glass alumíniumkeretekhez
490718	minta Master alumíniumkeretekhez
490719	minta Lacobel alumíniumkeretekhez
490720	minta Matelac alumíniumkeretekhez + tükrök



490718 490720 490719 490717

A kötőelemek elhelyezésének rajzai

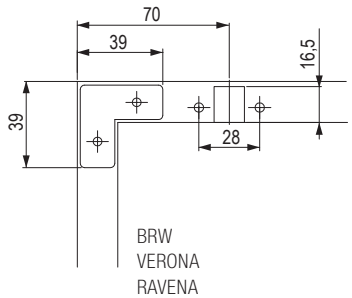

BRW
VERONA
RAVENA

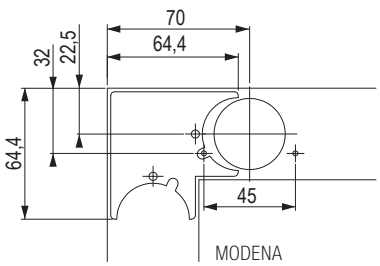

MODENA
VIVARO
IMOLA
CORLEONE
PISA

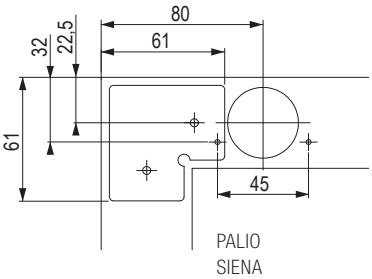

PALIO
SIENA

Modena

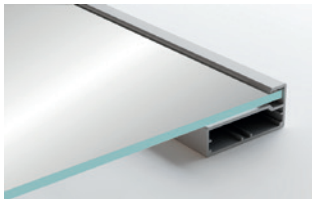

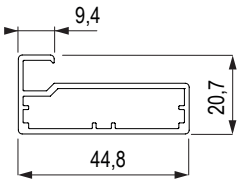

01	05	06	08
eloxált alumínium	matt fekete	sötét rozsdamentes acél	csiszolt fekete

- súly: 0,5 kg/m
- a keret üvegbetétje 6 mm-rel kisebb, mint a külső keretméret
- az összekötő elem elhelyezésének rajzát megtalálja a 16.35 o.

Rocca

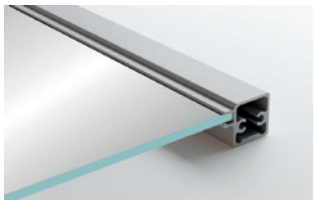

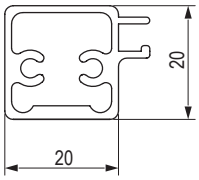

01	05
eloxált alumínium	matt fekete

- súly: 0,27 kg/m
- a keret üvegbetétje 43 mm-rel kisebb, mint a külső keretméret

BRW

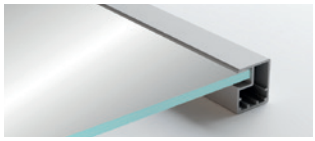

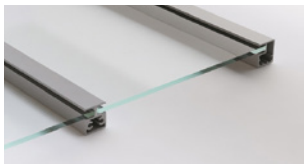

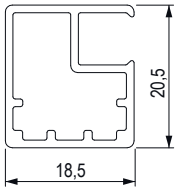

01	02	03	05	06	07
eloxált alumínium	fényes fehér	fényes rozsdamentes acél	matt fekete	sötét rozsdamentes acél	csiszolt alumínium

08	09	10	12	13	14
csiszolt fekete	champagne	barna	arany	csiszolt arany	matt fehér

- súly: 0,27 kg/m
- a keret üvegbetétje 24 mm-rel kisebb, mint a külső keretméret
- használható átmeneti (középső) profil

Ravenna

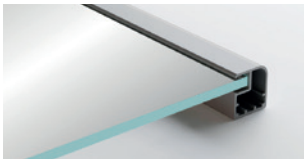

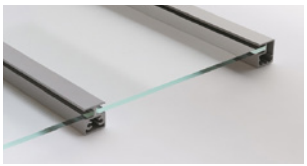

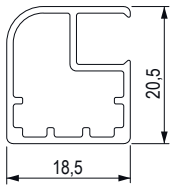

01
eloxált alumínium

- súly: 0,27 kg/m
- a keret üvegbetétje 24 mm-rel kisebb, mint a külső keretméret
- használható átmeneti (középső) profil

alumínium keretek

Verona

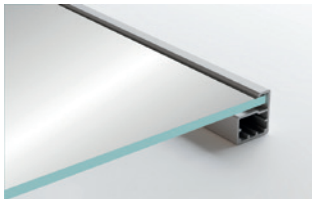

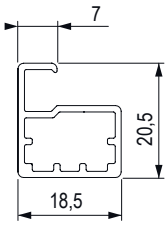

01	03	05	06	07
eloxált alumínium	fényes rozsdamentes acél	matt fekete	sötét rozsdamentes acél	csiszolt alumínium

09	10	11	12	13
champagne	barna	fényes fekete	arany	csiszolt arany

- súly: 0,24 kg/m
- a keret üvegbetétje 5 mm-rel kisebb, mint a külső keretméret
- az összekötő elem elhelyezésének rajzát megtalálja a 16.35 o.

Vivaro

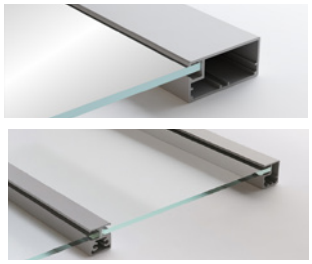

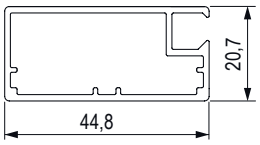

01	02	05	06	12
eloxált alumínium	fényes fehér	matt fekete	sötét rozsdamentes acél	arany

13	14
csiszolt arany	

- súly: 0,53 kg/m
- a keret üvegbetétje 76 mm-rel kisebb, mint a külső keretméret
- használható átmeneti (középső) profil

Imola

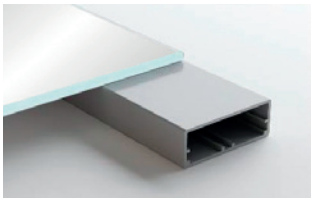

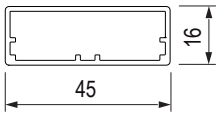

01	02	05	12	14
eloxált alumínium	fényes fehér	matt fekete	arany	matt fehér

- súly: 0,42 kg/m
- az összekötő elem elhelyezésének rajzát megtalálja a 16.35 o.
- nem alkalmas átlátszó üveghez (látható ragasztott illesztés)

Pisa

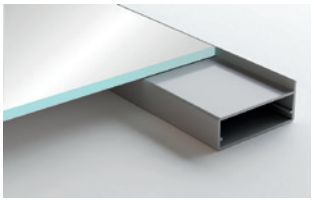

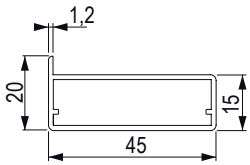

01	02	05	12	14
eloxált alumínium	fényes fehér	matt fekete	arany	matt fehér

- súly: 0,44 kg/m
- a keret üvegbetétje 3 mm-rel kisebb, mint a külső keretméret
- nem alkalmas átlátszó üveghez (látható ragasztott illesztés)

Asti

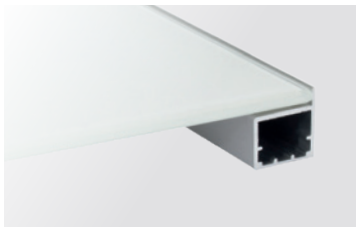

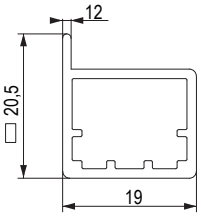

01	05	14
eloxált alumínium	matt fekete	matt fehér

- súly: 0,27 kg/m
- a keret üvegbetétje 3 mm-rel kisebb, mint a külső keretméret
- nem alkalmas átlátszó üveghez

Corleone

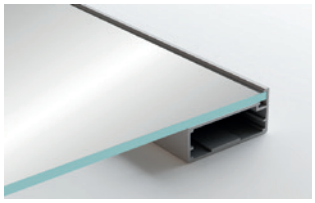

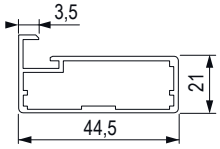

01	05
eloxált alumínium	matt fekete

- súly: 0,50 kg/m
- a keret üvegbetétje 4 mm-rel kisebb, mint a külső keretméret
- maximális ajánlott keretméret 1500 × 600 mm
- az összekötő elem elhelyezésének rajzát megtalálja a 16.35 o.

Siena

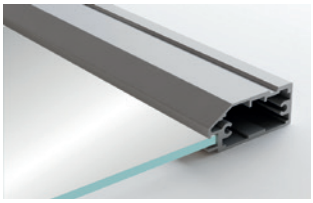

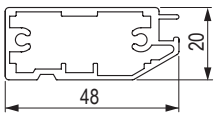

01	05
eloxált alumínium	matt fekete

- súly: 0,72 kg/m
- a keret üvegbetétje 87 mm-rel kisebb, mint a külső keretméret

Palio

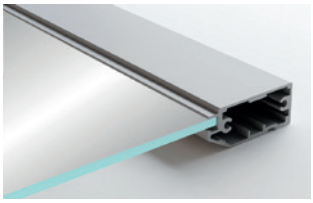

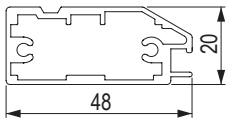

01	05
eloxált alumínium	matt fekete

- súly: 0,72 kg/m
- a keret üvegbetétje 87 mm-rel kisebb, mint a külső keretméret

kombinált alumínium keretek

Varna-Siena



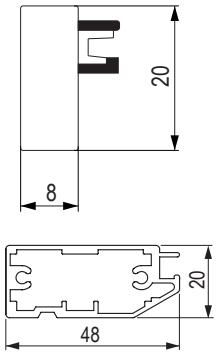

01	05
eloxált alumínium	matt fekete

- a Varna profil súlya: 0,47 kg/m
- a Siena profil súlya: 0,72 kg/m
- a keret üvegbetétje 87 mm-rel kisebb, mint a Siena profilból készült keret külső mérete, és 18 mm-rel kisebb, mint a Varna profilból készült esetében

ℹ a Varna profilba nem lehet a pántok számára pánthely furatot készíteni, ezért a nyíló ajtók esetében javasoljuk a Varna profilokat a keret szélességéhez, míg a magassághoz a Siena, Palio vagy Rocca profilokat használni.

Varna-Palio



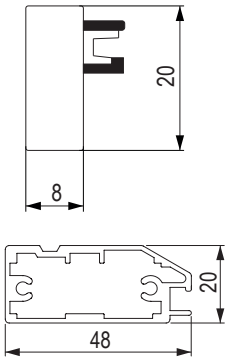

01	05
eloxált alumínium	matt fekete

- a Varna profil súlya: 0,47 kg/m
- a palio profil súlya: 0,72 kg/m
- a keret üvegbetétje 87 mm-rel kisebb, mint a keret külső mérete a Palio profil esetében, és a Varna profil esetében pedig 18 mm-rel kisebb

ℹ a Varna profilba nem lehet a pántok számára pánthelyfuratot készíteni, ezért a nyíló ajtók esetében javasoljuk a Varna profilokat a keret szélességéhez, míg a magassághoz a Siena, Palio vagy Rocca profilokat használni

Varna-Rocca



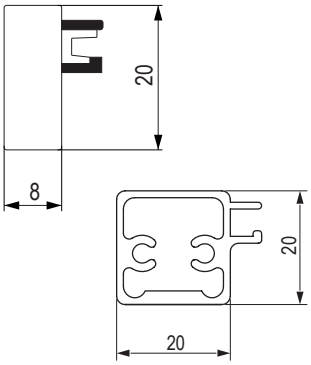

01	05
eloxált alumínium	matt fekete

- a Varna profil súlya: 0,47 kg/m
- a rocca profil súlya: 0,45 kg/m
- a keret üvegbetéte 43 mm-rel kisebb, mint a Rocca profilból készült keret esetében, és 18 mm-rel kisebb, mint a Varna profilból készült esetében

ℹ a Varna profilba nem lehet a pántok számára pánthelyfuratot készíteni, ezért a nyíló ajtók esetében javasoljuk a Varna profilokat a keret szélességéhez, míg a magassághoz a Siena, Palio vagy Rocca profilokat használni

Elválasztó profilok

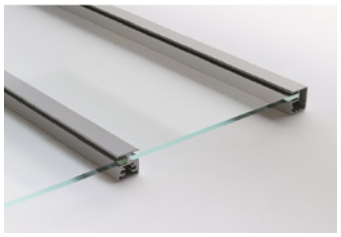



- csak a BRW, Ravenna, Vivaro profil (átmeneti profil) használható

Zár keskeny kerethez – ráütődő ajtó

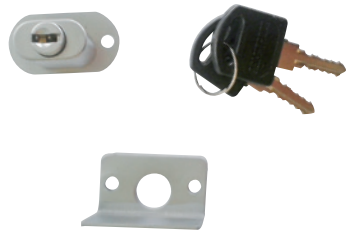

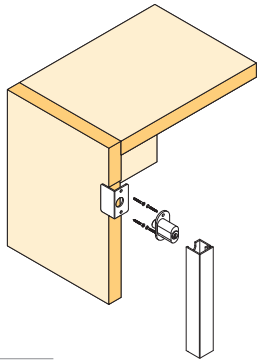

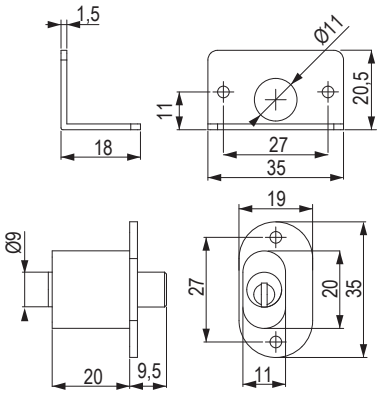

kód	leírás
236413	1 szárnyra

Zár keskeny kerethez – közézáródó ajtó

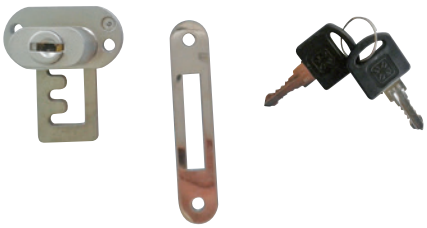

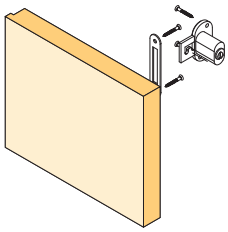

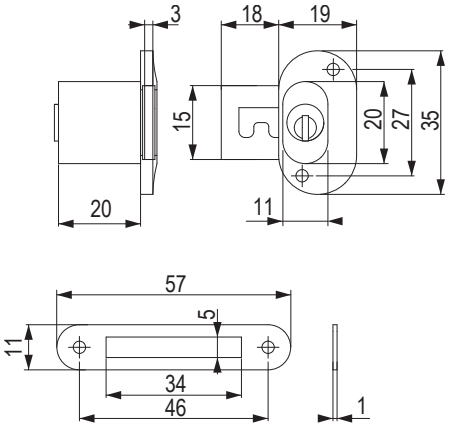

kód	leírás
236415	1 szárnyra

Zár keskeny kerethez – ráütődő ajtó



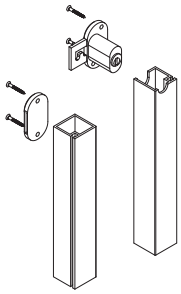

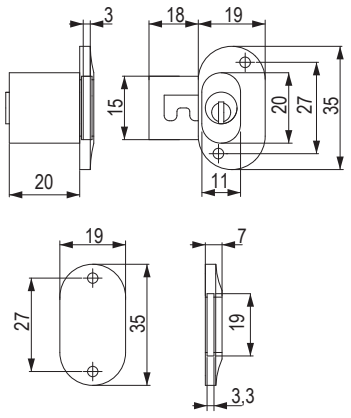

kód	leírás
236414	2 szárnyhoz

A zárak nem alkalmazhatók Verona, Modena, Pisa, Imola, Corelone és Ravena profilokra.

tartozékok

Kábelkivezető betét nélkül



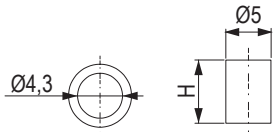

kód	leírás
144516	fém, magasság 5,6 mm
191970	fém, magasság 7 mm

Csavarok kerethez





kód	leírás
92598T	M4 × 8 mm-es csavar keskeny kerethez
13681	csavar széles kerethez, acél
384350	csavar széles kerethez, rozsdamentes acél

Kábelkivezető betéttel



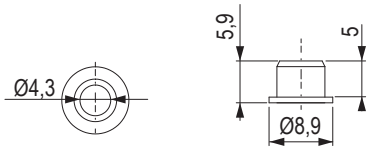

kód	leírás
C0315	műanyag

Ráütődő pántok keskeny alu kerethez



kód	gyártó	mozgás
350863	Strong	csillapítással
350864	Strong	rugó nélkül
118033	Blum	csillapítással
12106	Blum	rugóval
12109	Blum	rugó nélkül
300279	Hettich	csillapítással
300285	Hettich	rugó nélkül

- A pántok egyéb változatait és típusait lásd az 1. fejezetben

Konyhai üveg hátfalak

- üvegburkolat különböző színkivitelben
- egyszerűen falra rögzíthető közvetlenül a főzőlap mögött
- felhelyezés mellékelt kétoldalas ragasztószalaggal
- az üveg vastagsága 5 mm
- edzett üveg



Fekete (RAL 9005)

kód	szélesség × magasság (mm)
356145	500 × 600
356146	500 × 800
356147	600 × 700
356148	900 × 700



Fehér (RAL 9003)

kód	szélesség × magasság (mm)
356149	500 × 600
356150	500 × 800
356151	600 × 700
356152	900 × 700



Átlátszó üveg + inox profilok

kód	szélesség × magasság (mm)
402566	500 × 600
402567	500 × 800
356153	600 × 700
356154	900 × 700



Csiszolt alumínium hatású

kód	szélesség × magasság (mm)
356155	500 × 600
356156	500 × 800
356157	600 × 700
356158	900 × 700



17

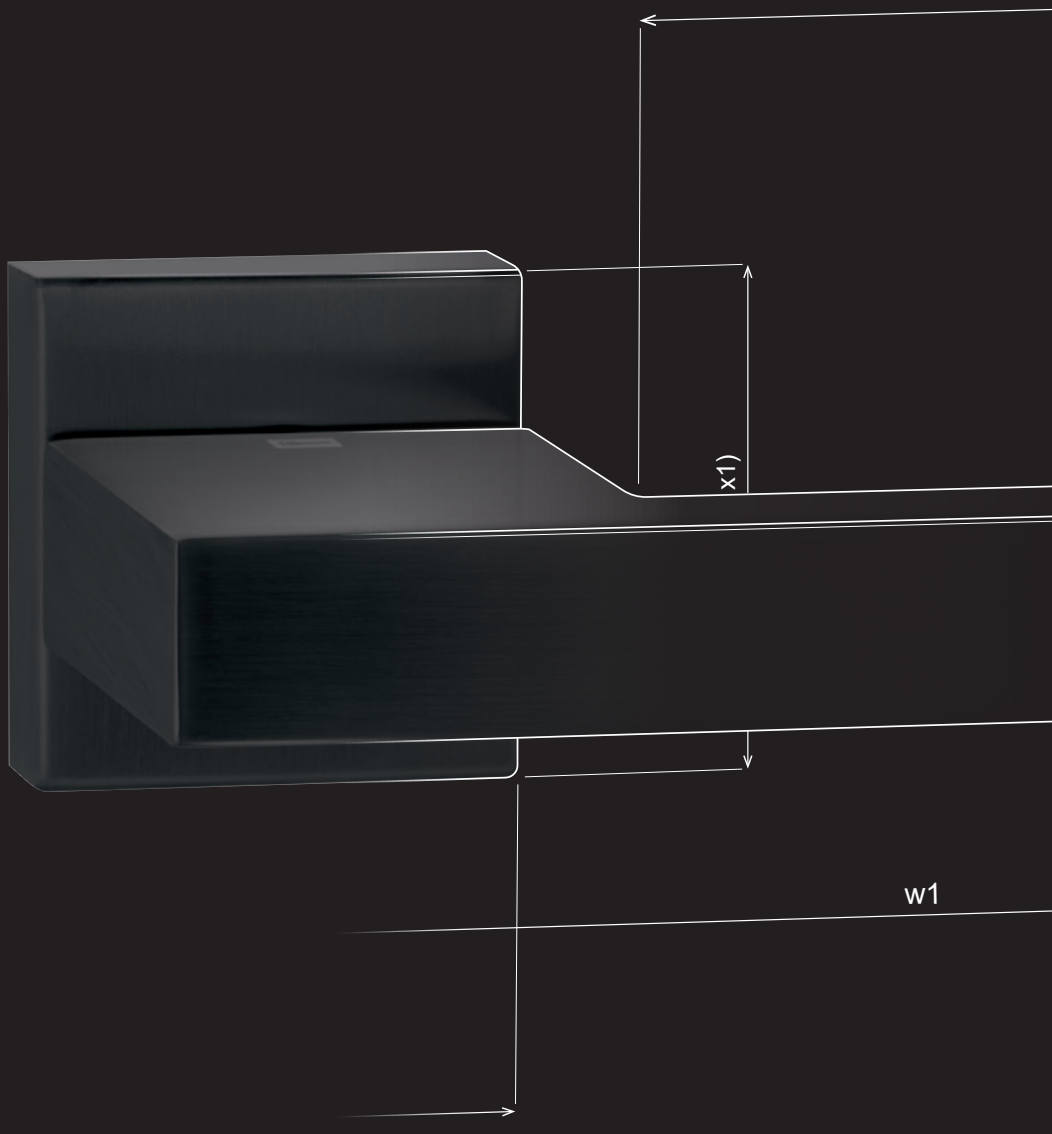

vasalatok beltéri ajtókhoz

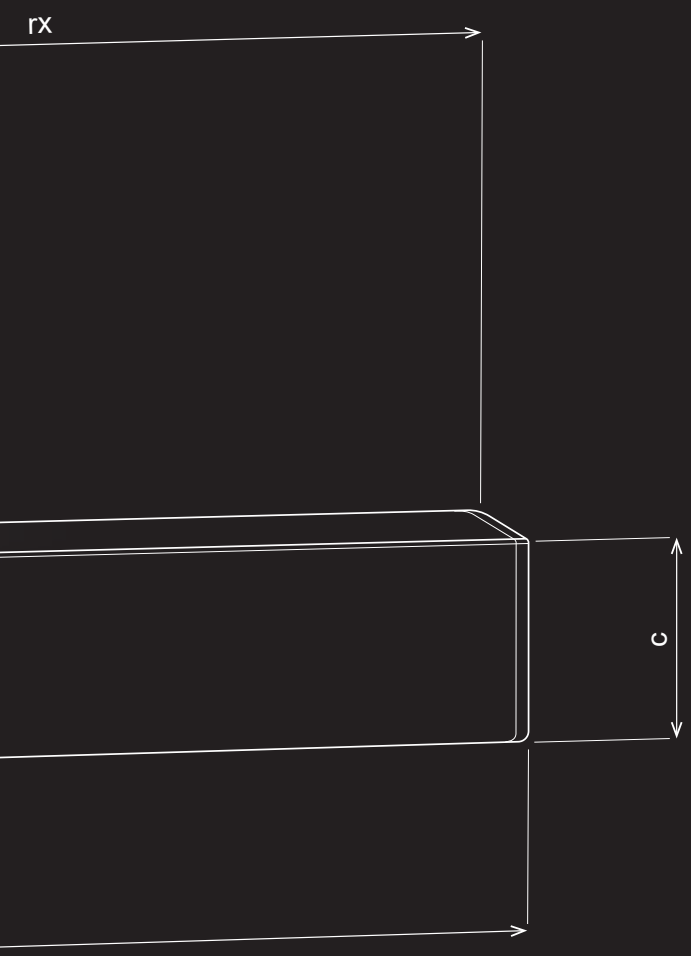

AJTÓBURKOLATOK

Kérésre Egger laminált lapokat is tudunk szállítani ajtóburkoláshoz. Az ajtók dekorját így pontosan a bútorokhoz hangolhatja.

AJTÓGYÁRTÁSHOZ HASZNÁLHATÓ ANYAG

MDF, tömörfa, mi szállítjuk Önnek az ajtók gyártásához szükséges anyagot, csak válasszon a www.demos24plus.com portálunkon.

DÉMOS24PLUS

A portál vásárlásra, megrendelések áttekintésére, rendelések leadására, formázására, és állapotuk ellenőrzésére szolgál, valamint raktárkészleti és a megszabott árakra vonatkozó információk mellett még sok minden másról is értesülhetünk egy helyen.

HÁZHOZSZÁLLÍTÁS

Minden megrendelést akár két napon belül kézbesítünk Önnek.

01
02
03
04
05
06
07
08
09
10
11
12
13
14
15
16
17

tartalom

	Újdonságok	o. 17.9 – 17.10
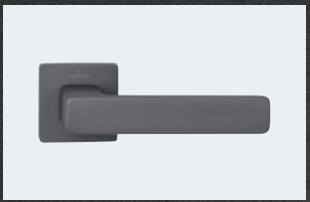	Vonzó vasalatok	o. 17.10 – 17.11
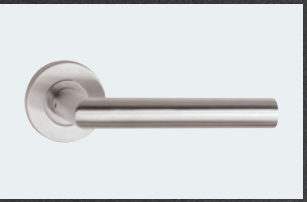	Rakodókilincsek	o. 17.12
	Modern	o. 17.13 – 17.14
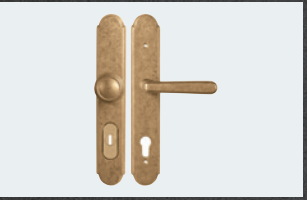	Hagyományos	o. 17.15 – 17.18
	Biztonsági	o. 17.19
	Kagyló	o. 17.20
	Ajtópántok	o. 17.22

tartalom

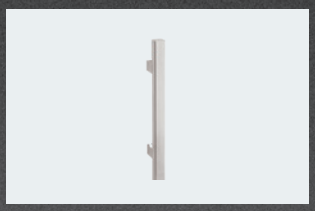	Tolóajtó fogantyúk	o. 17.21 – 17.22
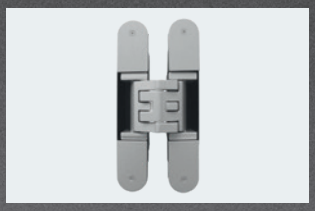	Pántok falc nélküli ajtókhoz	o. 17.23 – 17.28
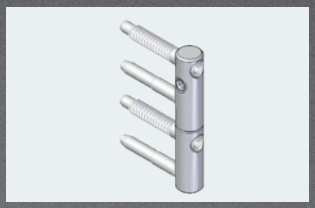	Vasalatok félhornyos ajtókhoz	o. 17.29 – 17.30
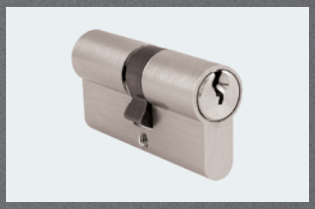	Hengerzárbe-tétek	o. 17.31
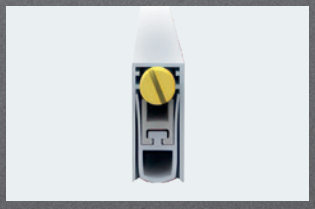	Esőprofil	o. 17.32
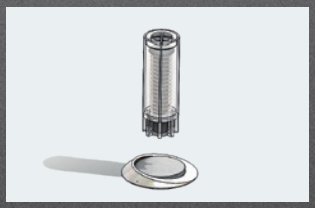	Ajtóütköző	o. 17.32
	Bemart zárak	o. 17.33 – 17.36

Mi van ebben a fejezetben?

A gyártók, termékek vagy fontos értékek rövid bemutatása a következő fejezetből.

A fejezetben a **Démos holding r.t.**. részét képező **Twin** cég kilincseit és bemart zárait, valamint a **Kubica** falc nélküli ajtókhoz való pántokat találja. Ezek tematikus csoportok (felkapott vasalatok, nagy teherbírású, modern stb.)
és alkalmazhatóságuk szerint vannak elrendezve.

TWIN®



Több mint 30 év tapasztalat a minőségi vasalatok értékesítésében

A TWIN s.r.o. a DÉMOS HOLDING rt. vállalatcsoport **része**. Együttműködünk, és közösen vagyunk az egyik vezető beszállítója a bútor-, ajtó- és nyílászáró-vasalatoknak.

Több mint 30 éve szállítunk az EN 1627 – bejárati ajtók biztonsága, az EN 1906 – tartósság és ellenálló képesség, valamint a163-as kormányrendeletnek – használati biztonság és menekülési útvonalak – megfelelő, minőségi tanúsítvánnyal rendelkező vasalatokat. A fix beépítést az ajtólapon keresztüli csavarozással rögzíthető FIX-IN rendszer biztosítja, amely a vasalatoknak az ajtólapra történő stabil rögzítését biztosító rögzítő öntvényeket is magában foglalja. A felületkezelések tartósságát 3, 5, 10 vagy 15 év kiterjesztett garanciával igazoljuk.
Az„egy ház, egy dizájn” mottó jegyében egységes formájú szerelvényeket kínálunk. Használja ki a lehetőséget, hogy összehangolja a felületkezelést más kiegészítőkkel, például a bútorfogantyúkkal. A lehetőségekről érdeklődjön az ügyfélszolgálati vonalakon.
Segítünk kiválasztani a megfelelő vasalatot. Három lépés, amelyekkel eljuthat a helyes választáshoz.

Vegye fel a kapcsolatot ügyfélszolgálatunkkal: 06 1 445 3730,
e-mail: megrendelesek@demos-trade.com

Szinte minden vasalatot raktáron tartunk.
48 órán belül kiszállítjuk.

Mintahelyiségek képzett személyzettel a Démos Trade viszonteladóinál Magyarország egész területén.

TWIN®

Legyen az első választás a belsőépítészeti vasalatok kiválasztásakor



Vonzó dizájnú, megbízható konstrukciójú és ellenálló felületkezelésű vasalatok választékán dolgozunk, megfizethető áron. Szinte minden vasalat raktáron van, és a megrendeléstől számított 24 órán belül kiszállításra kerül. Megerősítjük a megrendelését a szállítási határidővel. A legmagasabb szintű szolgáltatást nyújtjuk, hogy Ön elégedett legyen a velünk való együttműködés során.

Három lépés, amely elvezeti Önt a megfelelő vasalat kiválasztásához

1. lépés: a felületkezelés kiválasztása

A megfelelő vasalat kiválasztását az ajtó helye és a várható használati gyakoriság határozza meg. Tudjuk, hogy a legtöbb ügyfél számára az esztétikai szempont és a vasalat dizájnja prioritást élvez, ezért felületkezelések széles választékát kínáljuk. Vegye figyelembe a felületkezelés tartósságát a várható használati gyakoriságnak megfelelően. Sűrűbb ajtóhasználat esetén válasszon a kiterjesztett garanciával rendelkező felületkezelések közül.

2. lépés: A vasalat alakja

A beltéri vasalatokat két alapvető csoportra osztjuk – rozettások és pajzsosak. A változatok csak a dizájn kivitelezésében különböznek, funkcionalitásuk azonos. A rozettás vasalatok egy kilincsre és egy alsó rozettára oszlanak. A pajzsos egyetlen pajzs, amely összeköti a kilincset és a zárnyílást. A pajzsos vasalatoknál ismerni kell a zár „fúrattávolságát". Ez az a méret, amely meghatározza a kilincs tengelye és a kulcs forgástengelye közötti távolságot. Továbbá választhat kerek és szögletes vasalatok, vagy modern és hagyományos dizájn között.

3. lépés: Zárás módja

A katalógusban számos rövidítés található, amelyek azt jelzik, hogy a szerelvények melyik kivitelben vásárolhatók meg. Körültekintően válassza ki a kivitelezést, tekintettel arra, milyen típusú ajtóra fogja a vasalatot szerelni – beltéri vagy biztonsági ajtók. Ugyanakkor válassza ki a zárás típusát is – közönséges kulcs, cilinderbetét, WC-kilincs.



Milyenek a TOP termékek?

Összeállítottunk Önnek egy válogatást a legérdekesebb termékekből, amelyeket a katalógusban talál.

Fast Lock – innovatív megoldás

17.9

Az ajtónak közvetlenül a kilincsen lévő kapcsolóval történő zárása helyettesíti a hagyományos kulccsal vagy WC-kilinccsel történő zárást. A kezelés intuitív, egyszerű és gyors. A rozetták hiánya még inkább kiemeli az ajtó dekorját és minimalista dizájnját. A **FAST LOCK** szerelvények kombinálhatók az„**FL**” jelzésű lapos rozettás vasalatok azonos modelljeivel.



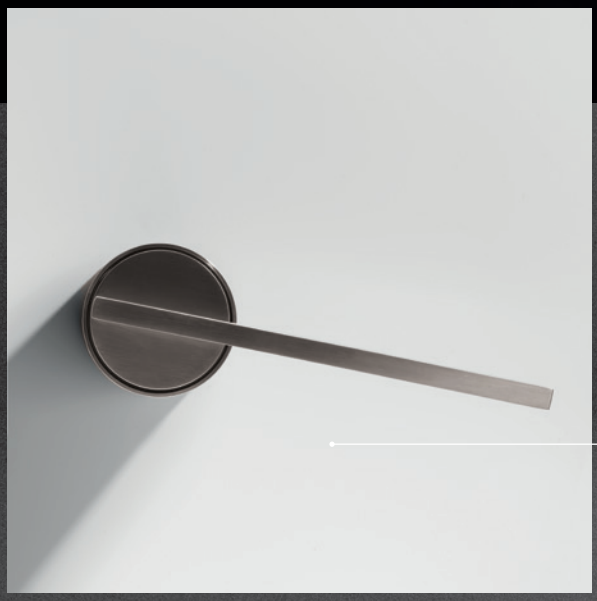

Luxus Selection

17.10

A vasalatok ezen részében vezető olasz tervezők vasalatmodelljeit találja. Az időtlen **SOLARIS**, a klasszikusan egyszerű **CORAL**, az elegáns **EIDOS** és sok más időtlen modell, amelyek kiegészítik az Ön belső terét.

ajtóvasalatok

17

További újdonságok a fejezetben



17.10

Ki dolgozott a SOLARIS-on

Robby Cantarutti 1966-ban született, építész és ipari dizájner. Munkája során, hogy világos és egyszerű nyelven ad formát a funkcionális igényeknek. Építészként és belsőépítészként dolgozik, projektjei spontán párbeszédet sugallnak a környezettel, gazdagítva és tiszteletben tartva a kortárs lakhatás igényeit. Munkáira két nagy szenvedélye is hatással van: az építészet és a természet.

Paolo Martinig, 1962-ben született, 1986-ban diplomázott, és a kommunikáció világába lépett, ahol 1994-ig tevékenykedett. Milánóban, Trevisóban és Udinében dolgozott. A kommunikáció és a tervezés közötti határvonal az Ön projektjeiben is nagyon vékony. A leghíresebb olasz divatmárkákkal is együttműködött nemzetközi projektekben. Ma már a bútoripari és a tengerészeti ágazatban működő nagyvállalatoknak dolgozik.



Ki dolgozott az EIDOS-on

Brian Sironi, 1977-ben született Seregnóban (MI). A milánói Politechnikumban tanult formatervezést, majd építészekkel és tervezőkkel együttműködve folytatta tanulmányait. A képzés Brianza szívében zajlik, félúton a kézműves és az akadémiai között, amely szerves része olasz és kozmopolita tervezői projektjének. 2008 januárjában alapította meg stúdióját.

17.10



Ki dolgozott a FILOO-n

Az 1960-as években Caccia Dominioni építész és a Bruno Lualdi által vezetett vállalat között létrejött történelmi családi együttműködést fiai, Antonio és Ambrogio folytatják az olasz formatervezés kulturális hagyományainak tiszteletben tartása érdekében. Enrico Gollo több, mint 20 éve foglalkozik ipari formatervezéssel, először a „Piano Design Workshop” tagjaként, később pedig az „Ergo Design” stúdió alapítójaként,amely az évek során különböző vállalatokkal dolgozott együtt.

17.10

STOPPINO ütközésig

Az a kihívás, hogy hogyan lehet úgy kialakítani egy ajtózárat, hogy az ne legyen útban, a tervezőket az ajtóba való elrejtés ötletéhez vezette. Az eredmény a Stoppino mágneses ütköző, amely az ajtólapba van fúrva, és csak egy fémlemez van a padlón. Az ajtó ott áll meg, ahol kell.

17.32

Az új termékekről szóló videók és további információk itt találhatók:

vasalatok – újdonságok

Zárás módja

A katalógusban számos rövidítés található, amelyek azt jelzik, hogy a szerelvények melyik kivitelben vásárolhatók meg. Körültekintően válassza ki a kivitelezést, tekintettel arra, milyen típusú ajtóra fogja a vasalatot elhelyezni- beltéri vagy biztonsági ajtók.

A rövidítések a zár típusát jelzik:

BB 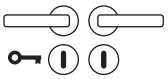 zár nyílással klasszikus szakállas kulcshoz – beltéri ajtó

PZ 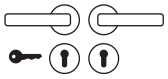 kulcsos zár hengerzárbetéttel – bejárati ajtókhoz, irodákhoz

WC 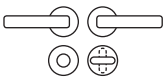 fürdőszobákban és WC-kben használt készlet, az ajtó belső oldalán található WC-kilincs (az ún. „fordító"), a szemközti külső oldalon egy rozettát találunk, amely szükség esetén nyitható

KPZL 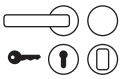 balos gomb – kilincs szett, hengeres betétes zár, belső oldalon van a kilincs, a külsőn a gomb

KPZR  jobbos gomb – kilincs szett, hengeres betétes zár, belső oldalon van a kilincs, a külsőn a gomb

A vasalatok tájolása

Az ajtónyitás irányának és a vasalatok tájolásának meghatározásában segít a következő kép:

Gomb/kilincs balos
KPZL
Kilincs/kilincs balos
PZL

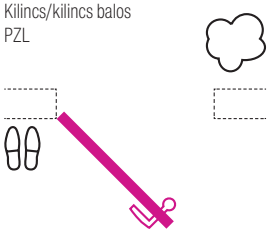

A balos ajtó befelé nyílik

Gomb/kilincs jobbos
KPZR
Kilincs/kilincs jobbos
PZR



A jobbos ajtó befelé nyílik

Gomb/kilincs jobbos
KPZR
Kilincs/kilincs jobbos
PZR

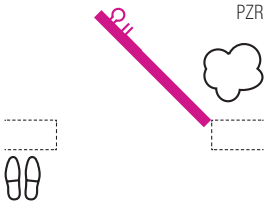

A balos ajtó kifelé nyílik

Gomb/kilincs balos
KPZL
Kilincs/kilincs balos
PZL

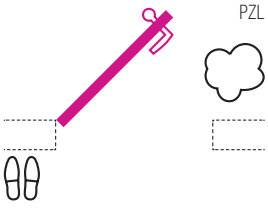

A jobbos ajtó kifelé nyílik

Cuboid HR H1682 FL FAST LOCK



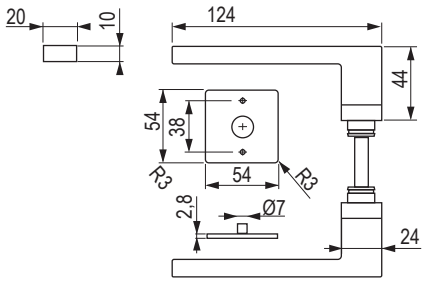

változat	fekete matt	matt rozsdamentes acél
bal	**508996**	**509295**
jobb	**508997**	**509294**

Filoo P1210



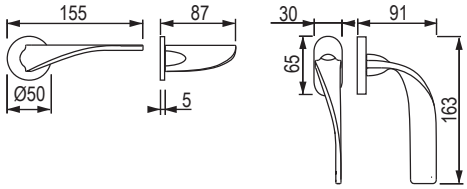

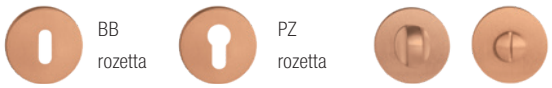

BB rozetta · PZ rozetta · WC szett rozetták

fekete matt			óréz		
BB	PZ	WC	BB	PZ	WC
509279	509280	509281	509282	509283	509284

Solaris P1230



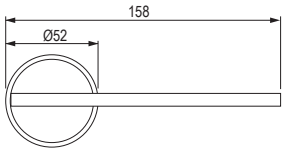

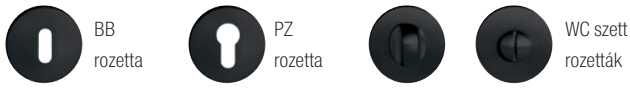

BB rozetta · PZ rozetta · WC szett rozetták

fekete matt			óréz		
BB	PZ	WC	BB	PZ	WC
509285	509286	509287	509288	509289	509290

Coral HR HA 200



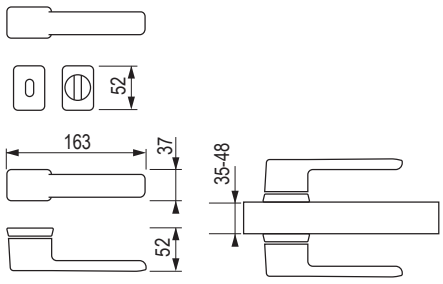

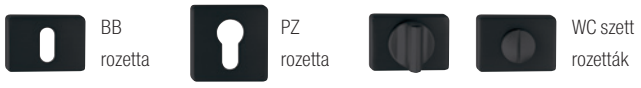

BB rozetta · PZ rozetta · WC szett rozetták

matt sárgaréz			matt nikkel			fekete matt		
BB	PZ	WC	BB	PZ	WC	BB	PZ	WC
509291	509292	509293	452412	452414	452416	452411	452413	452415

Eidos Q03 HR



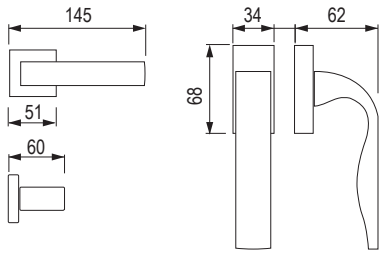



BB rozetta · PZ rozetta · WC szett rozetták

matt nikkel		
BB	PZ	WC
363260	363299	363600

vonzó vasalatok

TWIN

Leko Vision H 1892R FÉM



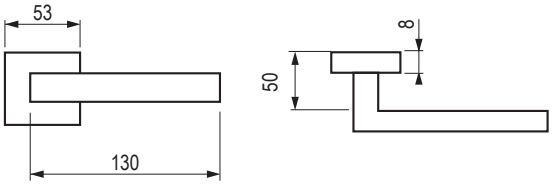

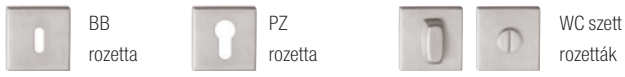

BB rozetta | PZ rozetta | WC szett rozetták

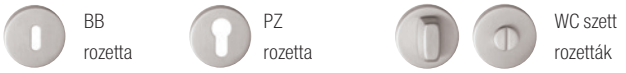

BB rozetta | PZ rozetta | WC szett rozetták

fekete matt			matt rozsdamentes acél		
BB	PZ	WC	BB	PZ	WC
509296	**509297**	**509298**	**359713**	**359714**	**359715**
×	×	×	**359723**	**359724**	**359725**

ZIP HR C521



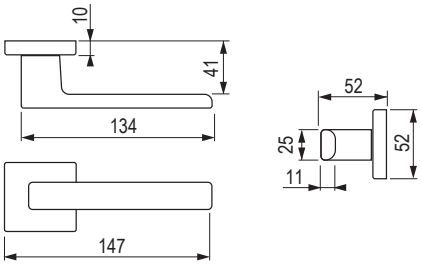

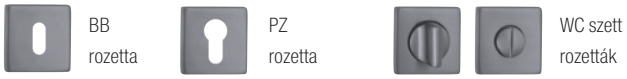

BB rozetta | PZ rozetta | WC szett rozetták

fekete matt			nikkel szatén antracit		
BB	PZ	WC	BB	PZ	WC
489963	**489964**	**489965**	**502298**	**503148**	**503149**

Leko Ala IH 051 FÉM



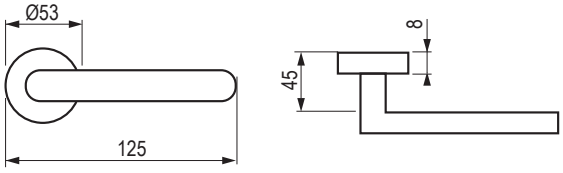

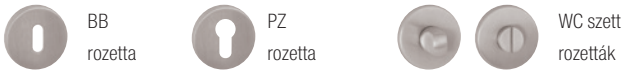

BB rozetta | PZ rozetta | WC szett rozetták

matt rozsdamentes acél		
BB	PZ	WC
363638	**363639**	**363640**

Leko Era 170 FÉM



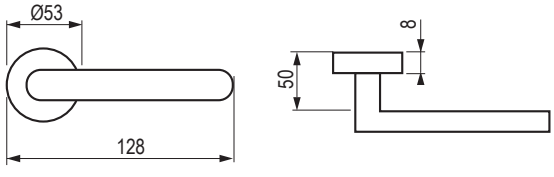

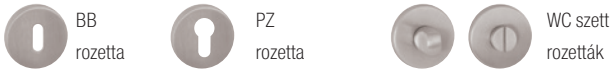

BB rozetta | PZ rozetta | WC szett rozetták

matt rozsdamentes acél		
BB	PZ	WC
248280	**248281**	**423556**

Vision M3 EN 1802 OSZT. 3

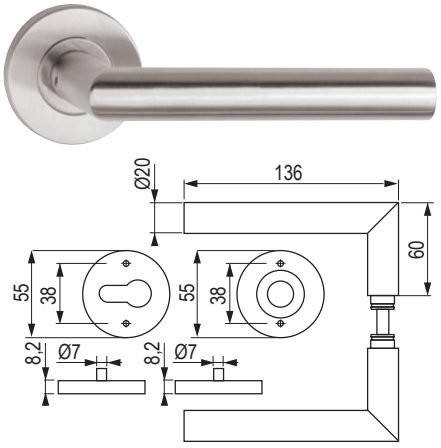

- Egyszerű, szilárd EASY-FIX szerelés (csavarok 7mm).
- A 3. osztály közepes terhelésű helyiségek – pl. irodák – számára alkalmas.
- A rozsdamentes acél rendkívül ellenálló a korrózióval szemben.

BB rozetta | PZ rozetta | WC szett rozetták

matt rozsdamentes acél

BB	PZ	WC
424515	424518	424519

Vision M4 EN 1906 OSZT. 4

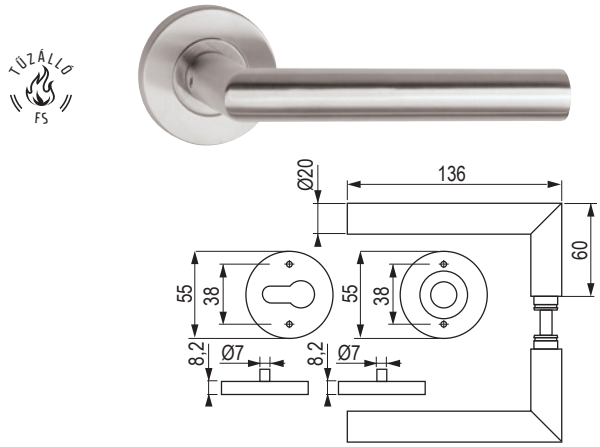

- Egyszerű, szilárd EASY-FIX szerelés (csavarok 7mm).
- Tűzálló vasalatok.
- A rozsdamentes acél rendkívül ellenálló a korrózióval szemben.

BB rozetta | PZ rozetta | WC szett rozetták

matt rozsdamentes acél

BB	PZ	WC
424520	**424523**	**424524**

BLOKK H1807M3/EN 1906 OSZT. 3



- A 3. osztály közepes terhelésű helyiségek – pl. irodák, iskolák, hivatalok – számára alkalmas.
- A rozsdamentes acél rendkívül ellenálló a korrózióval szemben.

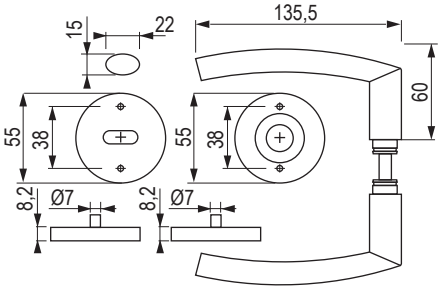

BB rozetta | PZ rozetta | WC szett rozetták

matt rozsdamentes acél

BB	PZ	WC
422580	422585	422586

Carla Square SQUARE HR H 1617KS /EN 1906 OSZT. 3



- A 3. osztály közepes terhelésű helyiségek – pl. irodák, iskolák, hivatalok – számára alkalmas.
- A rozsdamentes acél rendkívül ellenálló a korrózióval szemben.

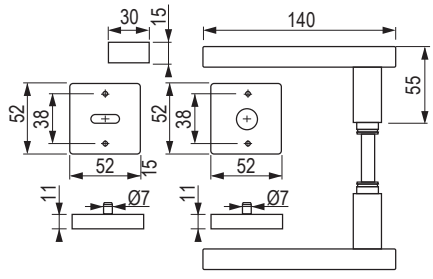

BB rozetta | PZ rozetta | WC szett rozetták

matt rozsdamentes acél

BB	PZ	WC
422610	**422613**	**422614**

Pro HR 572010



A megrendelés során lehetőség van arra, hogy a lisztellát konkrét kérésnek megfelelően szállítsák.

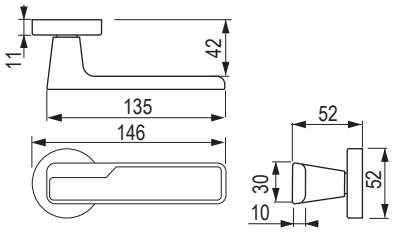

 BB rozetta

 PZ rozetta

 WC szett rozetták

fekete matt			matt nikkel		
BB	PZ	WC	BB	PZ	WC
489541	509302	489563	509303	509304	509305

Cube C 1687 HR



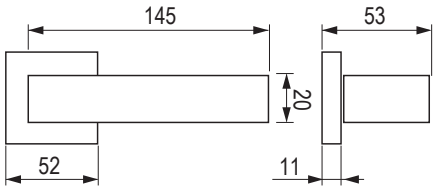

 BB rozetta

 PZ rozetta

 WC szett rozetták

fekete matt		
BB	PZ	WC
497013	497014	497015

Race P 1601 HR



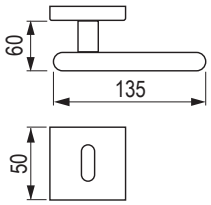

 BB rozetta

 PZ rozetta

 WC szett rozetták

fekete matt			matt nikkel		
BB	PZ	WC	BB	PZ	WC
452546	452547	452548	363264	363648	363649

Ice P 1540 HR



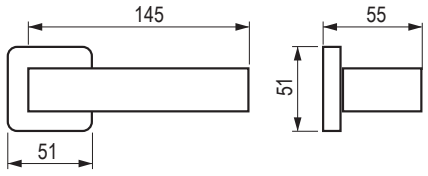

 BB rozetta

 PZ rozetta

 WC szett rozetták

fekete matt			matt nikkel		
BB	PZ	WC	BB	PZ	WC
452460	452461	452462	423368	423369	423370

Via -S HR C2124



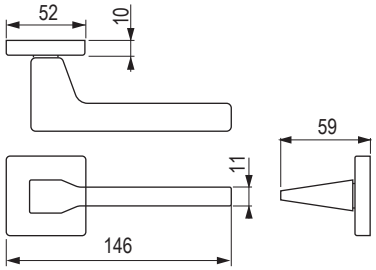

 BB rozetta

 PZ rozetta

 WC szett rozetták

fekete matt			matt nikkel		
BB	PZ	WC	BB	PZ	WC
452565	452567	452569	452566	452568	452570

Irus C7112



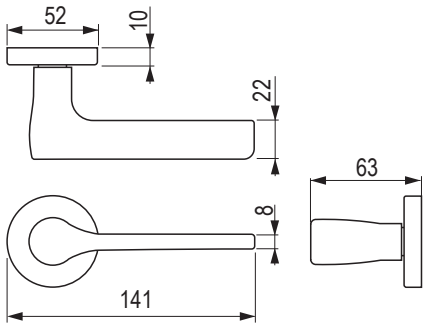

 BB rozetta

 PZ rozetta

 WC szett rozetták

fekete matt			matt nikkel		
BB	PZ	WC	BB	PZ	WC
452466	452468	452470	452467	452469	452471

Luck HX 8586 HR



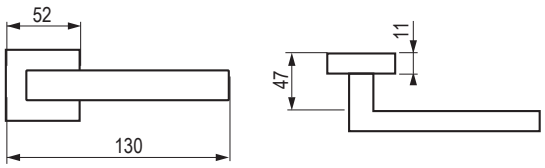

 BB rozetta

 PZ rozetta

 WC szett rozetták

fekete matt			matt nikkel		
BB	PZ	WC	BB	PZ	WC
452486	**452487**	**452488**	**248296**	**248297**	**248298**

hagyományos vasalatok

Alt Wien PW 3000





WC szett

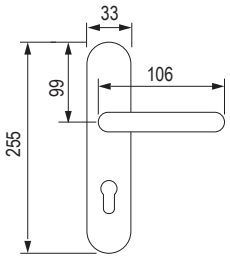

	72 mm					90 mm				
szín	BB	PZ	WC	KPZL[1)]	KPZR[1)]	BB	PZ	WC	KPZL[1)]	KPZR[1)]
fényes sárgaréz lakkozott	**422321**	**422363**	**422377**	**422347**	**422355**	**422322**	**422364**	**422378**	**422348**	**422356**
lakkozott patinás sárgaréz – matt felület	**422323**	**422365**	**422379**	**509306**	**509307**	**422324**	**422366**	**422380**	**509311**	**509310**
fényes króm	**422325**	**422367**	**422381**	**422351**	**422359**	**422326**	**422368**	**422382**	**422352**	**422360**
matt króm	**422327**	**422369**	**422383**	**422353**	**422361**	**422328**	**422370**	**422384**	**422354**	**422362**
ósárgaréz	**452374**	**452379**	**452382**	**509309**	**509308**	**452375**	**452380**	**452383**	**509313**	**509312**

[1)] kilincs és gomb kombinációja

Alt Wien PW 3000



HO

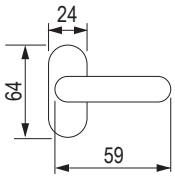

fényes sárgaréz	patinás sárgaréz	ósárgaréz	fényes króm	matt króm
HO	HO	HO	HO	HO
422341	**422342**	**422346**	**422344**	**422345**

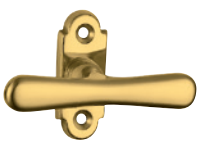

FO

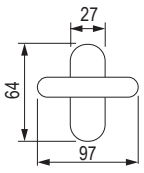

fényes sárgaréz	patinás sárgaréz	ósárgaréz	fényes króm	matt króm
FO	FO	FO	FO	FO
422329	**509314**	**422334**	**422332**	**422333**

ALT Wien HTSI W3 DEF


DEF




DEF




DEF

- króm matt (a borítás CH – fényes króm)
- ósárgaréz (a borítás Z – cirkónia)

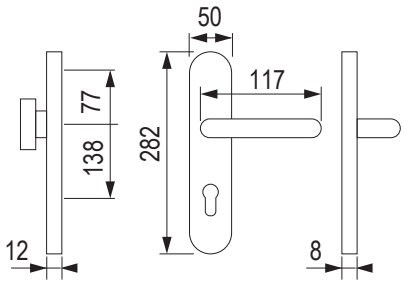

	72 mm				90 mm				92 mm			
szín	KPZL[1]	KPZR[1]	PZL	PZR	KPZL[1]	KPZR[1]	PZL	PZR	KPZL[1]	KPZR[1]	PZL	PZR
fényes sárgaréz lakkozott	**422273**	**422280**	**422287**	**422294**	**422274**	**422281**	**422288**	**422295**	**422275**	**422282**	**422289**	**422296**
sárgaréz patina lakkozott- matt felület	×	×	×	×	×	×	×	×	×	×	×	×
fényes króm	×	×	×	×	×	×	×	×	×	×	×	×
matt króm	×	×	×	×	**422276**	**422283**	**422290**	**422297**	**422277**	**422284**	**422291**	**422298**
ósárgaréz	**452350**	**452353**	**452356**	**452359**	**452351**	**452354**	**452357**	**452360**	**452352**	**452355**	**452358**	**452361**

[1] kilincs és gomb kombinációja

Alt Wien PW 3000


FT

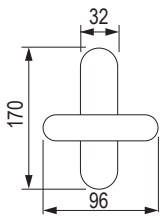

fényes sárgaréz	patinás sárgaréz	ósárgaréz	fényes króm	matt króm
FT	FT	FT	FT	FT
422335	**422336**	**422340**	**422338**	**422339**


RO

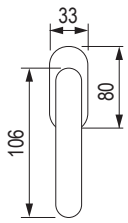

fényes sárgaréz	patinás sárgaréz	ósárgaréz	fényes króm	matt króm
RO	RO	RO	RO	RO
422371	**422372**	**422376**	**422374**	**422375**

hagyományos vasalatok

Elegant BA 1220





WC szett

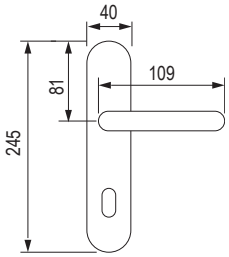

	72 mm					90 mm				
szín	BB	PZ	WC	KPZL/R[1]	KPZR[1]	BB	PZ	WC	KPZL/R[1]	KPZR[1]
króm matt	423192	423228	423240	423204	423216	423193	423229	423241	423205	423217
matt nikkel	**423194**	**423230**	**423242**	**423206**	**423218**	**423195**	**423231**	**423243**	**423207**	**423219**
fényes króm	423190	423226	423238	423202	423214	423191	423227	423239	423203	423215
lakkozott patinás sárgaréz - matt felület	423186	423222	423234	423198	423210	423187	423223	423235	423199	423211
lakkozott fényes sárgaréz	423184	423220	423232	423196	423208	423185	423221	423233	423197	423209
lakkozott matt sárgaréz	423188	423224	423236	423200	423212	423189	423225	423237	423201	423213
ósárgaréz	452434	452436	452438	509317	509316	452435	452437	452439	509319	509318

[1] kilincs és gomb kombinációja

Elegant BA 1225



HO

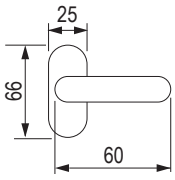

matt nikkel	fényes króm	lakkozott patinás sárgaréz matt felület	lakkozott fényes sárgaréz	lakkozott matt sárgaréz	ósárgaréz
HO	HO	HO	HO	HO	HO
509321	509322	509323	509324	509325	509326



FO

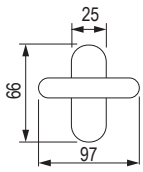

matt nikkel	fényes króm	lakkozott patinás sárgaréz matt felület	lakkozott fényes sárgaréz	lakkozott matt sárgaréz	ósárgaréz
FO	FO	FO	FO	FO	FO
509327	509328	509329	509330	509331	509332

DAVID/Elegant HTSI P4500 DEF



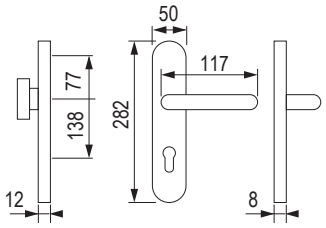

	72 mm				90 mm				92 mm			
szín	KPZL[1]	KPZR[1]	PZL	PZR	KPZL[1]	KPZR[1]	PZL	PZR	KPZL[1]	KPZR[1]	PZL	PZR
króm matt	422846	422853	422860	422867	422847	422854	422861	422868	422848	422855	422862	422869
fényes króm	×	×	×	×	422844	422851	422858	422865	422845	422852	422859	422866
lakkozott fényes sárgaréz	×	×	×	×	422842	422849	422856	422863	422843	422850	422857	422864

[1] kilincs és gomb kombinációja

Elegant BA 1225

FT



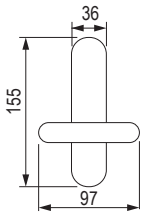

matt nikkel	fényes króm	lakkozott patinás sárgaréz matt felület	lakkozott fényes sárgaréz	lakkozott matt sárgaréz	ósárgaréz
FT	FT	FT	FT	FT	FT
509335	509336	509337	509338	509339	509340

RO



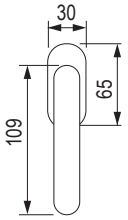

matt nikkel	fényes króm	lakkozott patinás sárgaréz matt felület	lakkozott fényes sárgaréz	lakkozott matt sárgaréz	ósárgaréz
RO	RO	RO	RO	RO	RO
509341	509342	509343	509344	509345	509346

12345 Tétel raktáron 12345 Tétel megrendelésre

biztonsági vasalat

Harmonia HTSI DEF



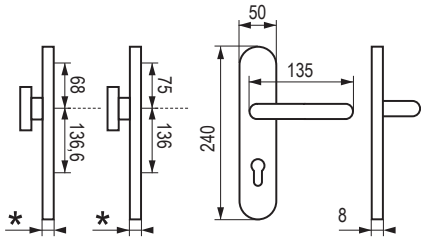

szín	72 mm	90 mm	92 mm
fekete matt	**509348**	**509349**	**509350**
F9 eloxált rozsdamentes acél utánzat	**509351**	**509352**	**509353**

- *címke vastagsága DEF-fel 15 mm, DEF nélkül 12 mm
- hely a hengerzárbetét számára a DEF 12 – 18 mm-es borításban

Columbus Vision H2087 DEF



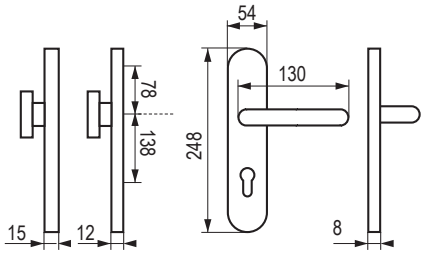

szín	72 mm	92 mm
matt rozsdamentes acél	**422677**	**422685**

- hely a hengerzárbetét számára a DEF 16 mm-es borításban

Columbus Carla HR H2094 DEF



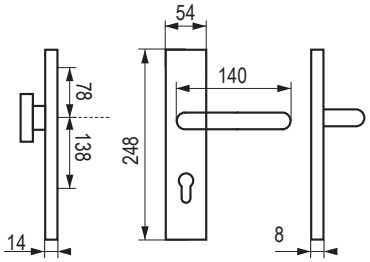

szín	72 mm	92 mm
matt rozsdamentes acél	**422647**	**422653**

Eidos HTSI DEF



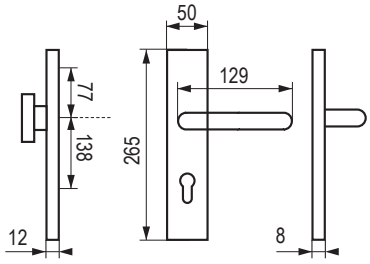

	72 mm			
szín	KPZL	KPZR	PZL	PZR
fekete matt	**423079**	**423093**	**423107**	**423121**
króm matt	**423082**	**423096**	**423110**	**423124**
	90 mm			
fekete matt	**423080**	**423094**	**423108**	**423122**
króm matt	**423083**	**423097**	**423111**	**423125**
	92 mm			
fekete matt	**423081**	**423095**	**423109**	**423123**
króm matt	**423084**	**423098**	**423112**	**423126**

- borítás – fényes króm

Ovál kagyló





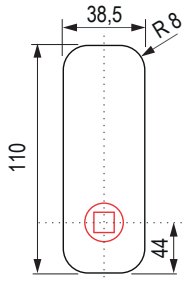

marónyílás
mélység 11 mm

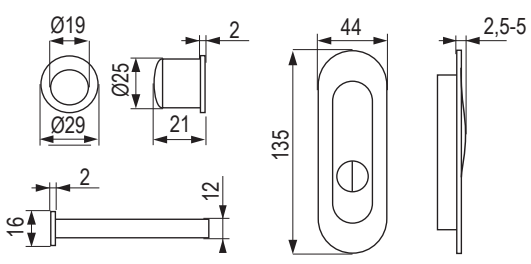

szín	UGL kagylók	BB készlet	PZ készlet	WC szett
inox króm	**509371**	509372	509373	509374
matt nikkel	**509375**	509376	509377	509378
króm matt	**509379**	509380	509381	509382
fekete matt	**509383**	509384	509385	508803

- A KIT SZETT TARTALMAZZA: 2× Quatro kagyló, zár, manetta.
- Az UGL kagyló tartalmazza: 1 darab kagyló.

Quatro kagyló





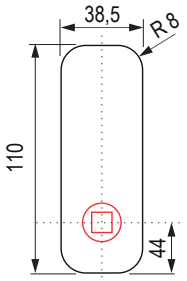

marónyílás
mélység 11 mm

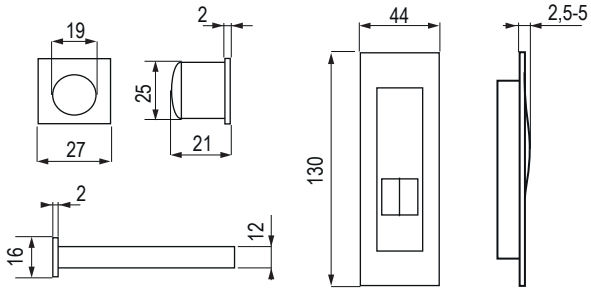

szín	UGL kagylók	BB készlet	PZ készlet	WC szett
inox króm	**509386**	509387	509388	509389
matt nikkel	**471188**	509390	509391	509392
króm matt	**509393**	509394	509395	509396
fekete matt	**509397**	509398	509399	509400

- A KIT SZETT TARTALMAZZA: 2× Quatro kagyló, zár, manetta.
- Az UGL kagyló tartalmazza: 1 darab kagyló.

BF 118000 fogantyú EGYENES





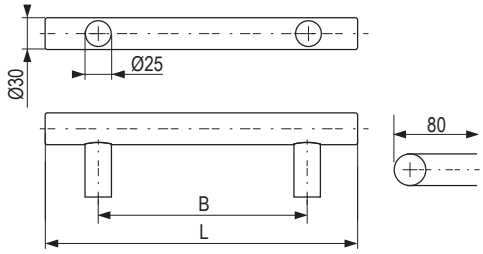

kód	szín	furattávolság (mm)	hossz (mm)
423730	matt rozsdamentes acél	210	300
423734		210	350
423738		200	400
423742		210	400
423746		300	400
423750		300	500
423754		400	500
423758		400	600
423762		500	800
423766		600	800
423682		700	1000
423686		800	1000
423694		900	1200
423690		1000	1200
423698		1000	1400
423702		1200	1400
423706		1100	1500
423710		1300	1600
423714		1400	1600
423718		1500	1800
423722		1600	1800
423726		1800	2000

kód	szín	furattávolság (mm)	hossz (mm)
423728	fekete matt	210	300
423732		210	350
423736		200	400
423740		210	400
423744		300	400
423748		300	500
423752		400	500
423756		400	600
423760		500	800
423764		600	800
423680		700	1000
423684		800	1000
423692		900	1200
423688		1000	1200
423696		1000	1400
423700		1200	1400
423704		1100	1500
423708		1300	1600
423712		1400	1600
423716		1500	1800
423720		1600	1800
423724		1800	2000

- a csomag 1 darab fogantyút és szerelőanyagot tartalmaz

ℹ a felület matt fekete, egyedi gyártás esetén a szállítási idő 4 – 5 hét lehet

FHR 118031 fogantyú EGYENES



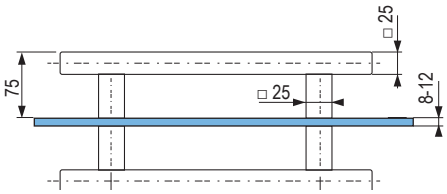

kód	szín	furattávol-ság (mm)	hossz (mm)
423835	matt rozsdamentes acél	210	300
423839		210	400
423843		300	500
423847		400	600
423851		600	800
423827		900	1200
423831		1300	1600
423833	fekete matt	210	300
423837		210	400
423841		300	500
423845		400	600
423849		600	800
423825		900	1200
423829		1300	1600

- a csomag 1 pár fogantyút és szerelőanyagot tartalmaz fa- és üvegajtókhoz

ℹ a felület matt fekete, egyedi gyártás esetén a szállítási idő 4 – 5 hét lehet

Ajtópánt 100/15



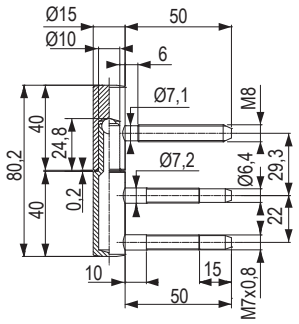

matt nikkel	fekete matt
509430	**501581**

pántok falc nélküli ajtókhoz

K2460 közepesen nehéz, falc nélküli ajtókhoz



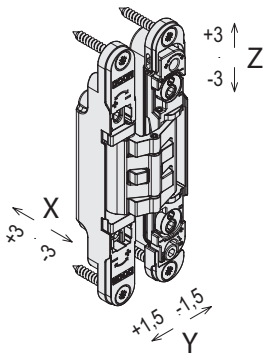

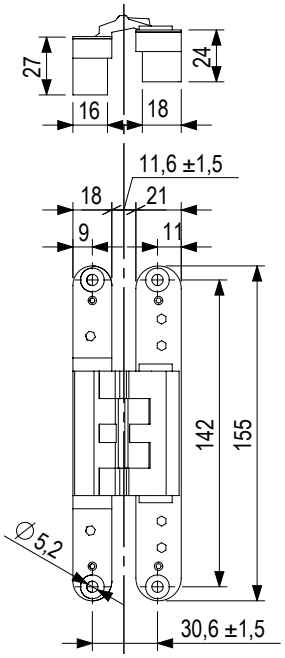

kód	leírás	szín
401655	K2460 pánt	szatén króm
402478	K2460 pánt	szatén nikkel
255978	K2460 pátrögzítő lemez ajtótokhoz[1]	
255979	K2460 pátrögzítő lemez ajtótokhoz[1]	
256292	K2460 pátrögzítő lemez ajtótokhoz + csavar[1]	
256293	K2460 pátrögzítő lemez ajtótokhoz + csavar + tál[1]	

[1] Tartozékok 17.26 o.

A pánt előnyei:
- felhasználóbarát, kényelmes 3 irányú állítási lehetőség
- a pánt rögzítőfuratai megegyeznek a piacon kapható leggyakoribb pántokéval
- elegáns dizájn

A pánt műszaki specifikációi:
- minimális ajtóvastagság: 25 mm
- teherbírás 2 pánt esetén: 60 kg
- 3 pánt: 52 kg
- az ajtók méretei: 600/900 × 2 100 mm

3 irányú állítási lehetőség:
- magasság (Z): ± 3 mm
- jobbos / balos (X): ± 3 mm
- elülső / hátsó (Y): ± 1,5 mm

K5080 nehéz, falc nélküli ajtókhoz



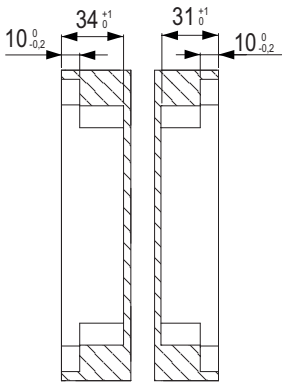

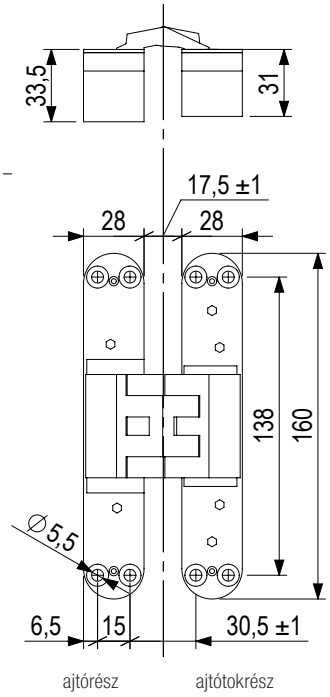

kód	megnevezés	szín
255980	K5080 pánt	szatén króm
255981	K5080 pánt	szatén nikkel
255982	pátrögzítő lemez ajtótokhoz[1]	
255983	pátrögzítő lemez ajtótokhoz[1]	

[1] Tartozékok 17.26 o. Csavarozható pántfedél

A pánt előnyei:
- felhasználóbarát, kényelmes 3 irányú állítási lehetőség
- a pánt rögzítőfuratai megegyeznek a piacon kapható leggyakoribb pántokéval
- időtlen design

A pánt műszaki specifikációi:
- minimális ajtóvastagság: 40 mm
- a pántok teherbírása: 80 kg
- az ajtók méretei: 600/900 × 2 100 mm

3 irányú állítási lehetőség:
- magasság (Z): ± 3 mm
- jobbos / balos (X): ± 3 mm
- előre / hátra (Y): ± 1 mm

pántok falc nélküli ajtókhoz

K6200, falc nélküli ajtókhoz



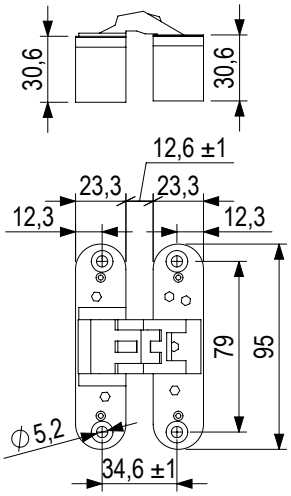

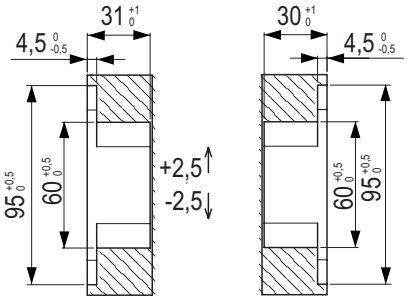

kód	megnevezés	szín
255984	K6200 pánt	szatén króm
255985	K6200 pánt	szatén nikkel
255986	pátrögzítő lemez ajtótokhoz[1]	

[1] Tartozékok 17.27 o.

- **A pánt előnyei:**
- felhasználóbarát, kényelmes 3 irányú állítási lehetőség
- tűzálló kivitel
- dizájn

A pánt műszaki leírása:

• minimális ajtóvastagság:	32 mm	
• teherbírás 2 pánt esetén:	45 kg	ajtómagasság 2 100 mm-ig
• teherbírás 3 pánt esetén:	60 kg	ajtómagasság 2 100 mm-ig
• teherbírás 4 pánt esetén:	60 kg	ajtómagasság 2100 mm felett

3 irányú állítási lehetőség:

• magasság (Z):	± 2,5 mm
• jobbos / balos (X):	± 3 mm/ ± 2 mm
• előre / hátra (Y):	± 1 mm

K6400, falc nélküli ajtókhoz

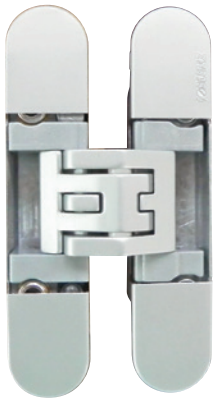

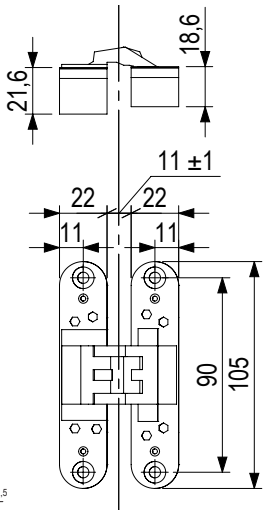

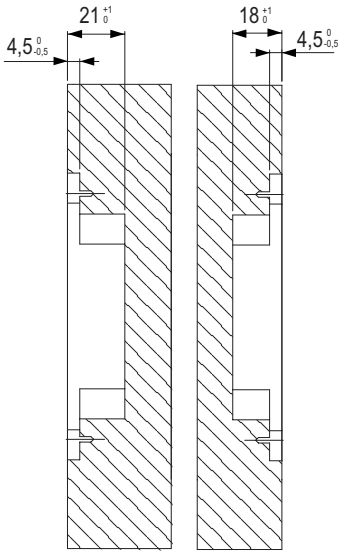

kód	megnevezés	szín
267620	K6400 pánt	szatén króm
267703	K6400 szatén nikkel pánt	szatén nikkel

- **A pánt előnyei:**
- felhasználóbarát, kényelmes 3 irányú állítási lehetőség
- dizájn

A pánt műszaki leírása:

• minimális ajtóvastagság:	30 mm	
• teherbírás 2 pánt esetén:	30 kg	ajtómagasság 2 100 mm-ig
• teherbírás 3 pánt esetén:	45 kg	ajtómagasság 2 100 mm-ig

3 irányú állítási lehetőség:

• magasság (Z):	± 2,5 mm
• jobbos / balos (X):	+3 mm/-2 mm
• előre / hátra (Y):	± 1 mm

pántok falc nélküli ajtókhoz

K6100, könnyű, falc nélküli szekrényajtókhoz



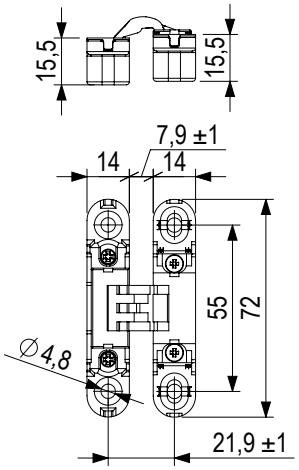

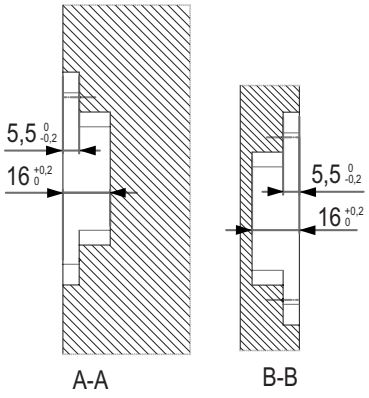

kód	leírás	leírás
255989	K6100 pánt	szatén króm

A pánt előnyei:
- felhasználóbarát, kényelmes 3 irányú állítási lehetőség
- 18 mm-es ajtóvastagságtól használható

A pánt műszaki leírása:
- minimális ajtóvastagság: 18 mm
- teherbírás 2 pánt esetén: 10,5 kg max. ajtómagasság 1 000 mm
- teherbírás 3 pánt esetén: 10,5 - 14 kg max. ajtómagasság 1 500 mm
- teherbírás 4 pánt esetén: 14 - 19 kg max. ajtómagasság 2 000 mm
-

3 irányú állítási lehetőség:
- magasság (Z): ± 1,5 mm
- jobbos / balos (X): ± 1,5 mm
- előre / hátra (Y): ± 1 mm

Symbio 22, falc nélküli ajtókhoz



Ajtók és ajtókeretek marása Symbio 22 pánthoz

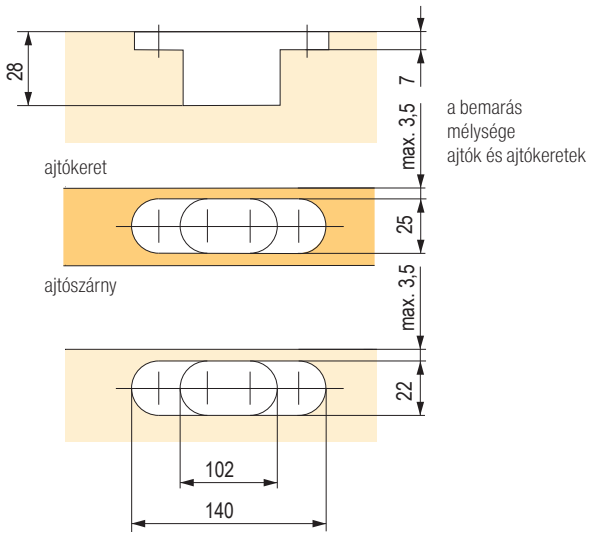

kód	leírás	leírás
256674	Symbio 22 pánt	matt króm

Rejtett pánt a falc nélküli ajtókhoz, mindhárom irányban állítható.

A pánt műszaki specifikációi:
- minimális ajtóvastagság: 28 mm
- teherbírás 2 pánt esetén: 40 kg ajtómagasság 1 600 mm-ig

- Az 1 600 mm-nél magasabb ajtókhoz 3 pánt használatát javasoljuk.

3 irányú állítási lehetőség:
- magasság (Z): ± 1,5 mm
- jobbos / balos (X): ± 2 mm
- előre / hátra (Y): ± 1,5 mm

pántok falc nélküli ajtókhoz – tartozékok

K2460 pántrögzítő elem



kód	leírás
255978	K2460 pátrögzítő lemez ajtótokhoz

K2460 pántrögzítő elem

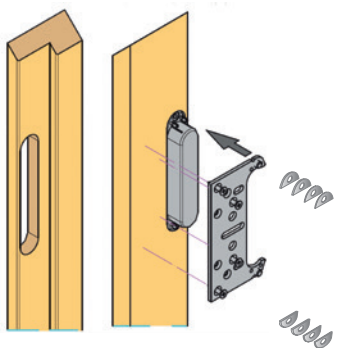

kód	leírás
255979	K2460 pátrögzítő lemez ajtótokhoz

K2460/ K5080 pántrögzítő elem

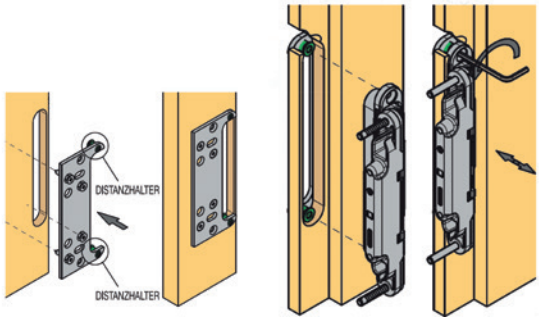

kód	leírás
256292	K2460 pántrögzítő elem ajtótokokhoz távtartó csavarral
256294	K5080 pántrögzítő elem ajtótokokhoz távtartó csavarral

K2460/ K5080 pántrögzítő elem

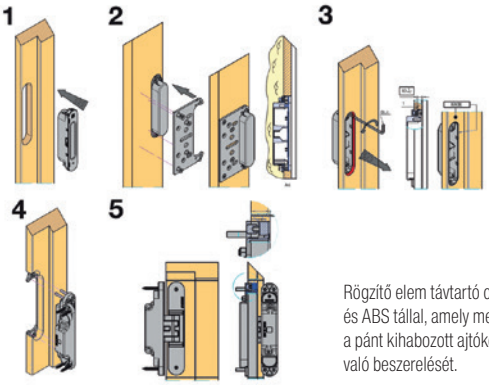

Rögzítő elem távtartó csavarral és ABS tállal, amely megkönnyíti a pánt kihabozott ajtókeretbe való beszerelését.

kód	leírás
256293	K2460 pántrögzítő elem ajtótokokhoz + csavar + tál
256295	K5080 pántrögzítő elem ajtótokokhoz + csavar + tál

K5080 pántrögzítő lemez

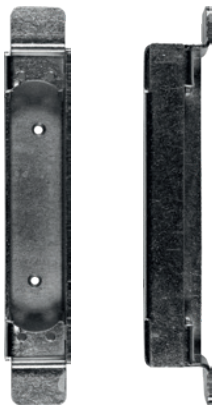

kód	leírás
255982	K5080 pántrögzítő elem acél ajtótokhoz

K5080 pántrögzítő elem

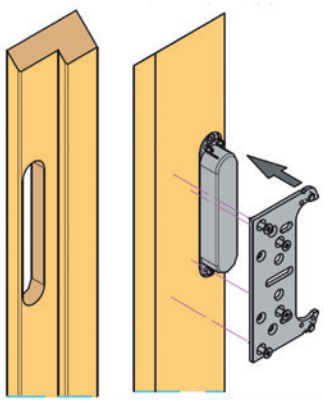

kód	leírás
255983	K5080 pántrögzítő elem ajtótokhoz

pántok falc nélküli ajtókhoz – tartozékok

Pántrögzítő elem 6200

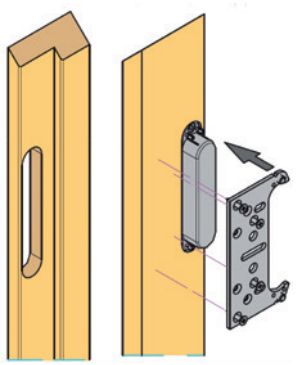

kód	leírás
255986	K6200 pántrögzítő elem ajtótokokhoz

sablonok falc nélküli ajtókhoz

Sablonok

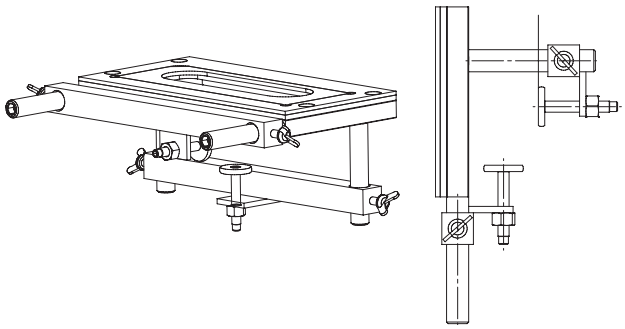

kód	leírás
256045	univerzális keret marósablonhoz
256046	sablonbetét maráshoz – K2460 típusú pánthoz

- szerelési sablon a Kubica pántokhoz.
- **A sablon tartalmazza:**
- univerzális keret
- betét a pánt típusa szerint

A szerelősablon lehetővé teszi a rejtett pántok rögzítőfuratainak pontos bemarását.

Sablonok

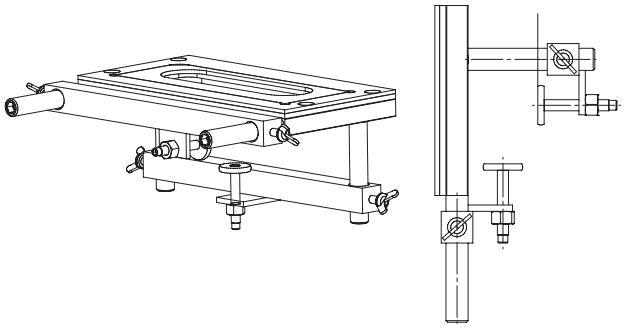

kód	leírás
256045	univerzális keret marósablonhoz
256047	sablon – K5080 betét pánthoz

- szerelési sablon a Kubica pántokhoz
- **A sablon tartalmazza:**
- univerzális keret
- betét a pánt típusa szerint

A szerelősablon lehetővé teszi a rejtett pántok rögzítőfuratainak pontos bemarását.

Sablonok

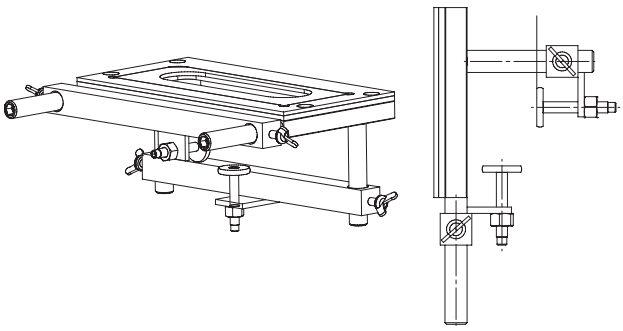

kód	leírás
256045	univerzális keret marósablonhoz
256048	sablon – K6200 betét pánthoz

- Szerelési sablon a Kubica pántokhoz
- **A sablon tartalmazza:**
- univerzális keret
- betét a pánt típusa szerint

A szerelősablon lehetővé teszi a rejtett pántok rögzítőfuratainak pontos bemarását.

Sablonok

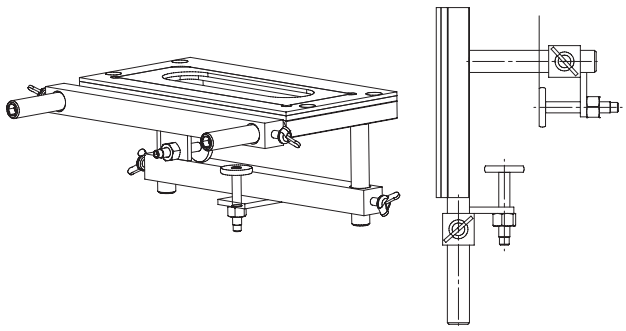

kód	leírás
256045	univerzális keret marósablonhoz
268077	sablon – K6400 betét pánthoz

- Szerelési sablon a Kubica pántokhoz
- **A sablon tartalmazza:**
- univerzális keret
- betét a pánt típusa szerint

A szerelősablon lehetővé teszi a rejtett pántok rögzítőfuratainak pontos bemarását.

3D befúrható ajtópánt falcolt ajtókhoz

SZ 82 pánt

- a teljes pánt három irányban állítható

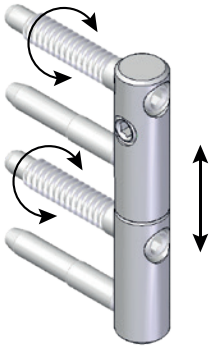

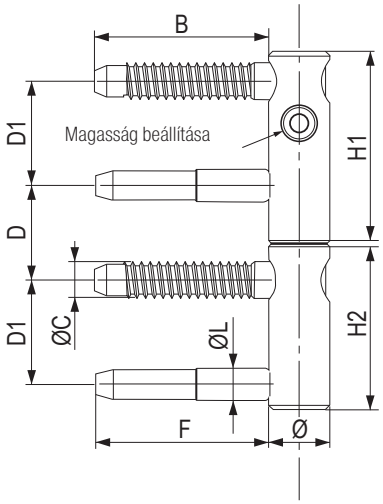

kód	szín	pánt átmérője	magas-ság H1	magasság H2	fúrattávol-ság D	a csavar hossza B	fúrattávol-ság D	furattávol-ság D1	tüske hossza F	J	átmérő C	átmérő I	változat
256661	króm	14	44	38	21	40	21	24	40	40	8,2	7,3	standard
256662	fehér cink	14	44	38	21	40	21	24	40	40	8,2	7,3	standard
256663	króm	16	44	38	21	40	24	24	40	40	8,2	7,3	standard
256664	fehér cink	16	44	38	21	40	24	24	40	40	8,2	7,3	standard
256665	króm	20	58	54	29	59	32	32	55	120	9,3	8,7	standard
256666	fehér cink	20	58	54	29	59	32	32	55	120	9,3	8,7	standard
259507	króm	20	58	54	29	59	32	32	55	120	9,3	8,7	szétszerelés elleni biztosíték
259508	fehér cink	20	58	54	29	59	32	32	55	120	9,3	8,7	szétszerelés elleni biztosíték

ℹ Ajtónként 3 pánt használatát javasoljuk. A táblázatban szereplő adatok mm-ben vannak megadva.

SZ 82 pántfedő SZ 82



kód	szín	pánt átmérője (mm)	takarósapka átmérője (mm)	magasság (mm)
256668	matt nikkel	14	15	48
256669	rozsdamentes acél imitáció	14	15	48
256670	matt króm	16	17	48
256671	matt nikkel	16	17	48
256672	rozsdamentes acél imitáció	16	17	48
256673	matt króm	20	22	48

3D befúrható ajtópánt falcolt ajtókhoz

Sablon az SZ 82 pánt felszereléséhez

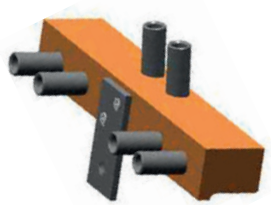

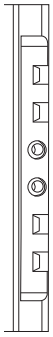

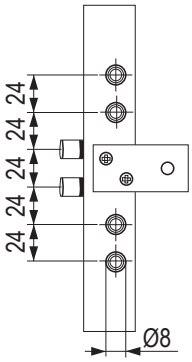

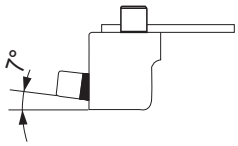

kód	leírás
257211	sablon SZ 82 pánt szereléséhez, 14 – 16 mm átmérőjű
279212	sablon SZ 82 pánt szereléséhez, 20 – 16 mm átmérőjű

SZ 150R pánt



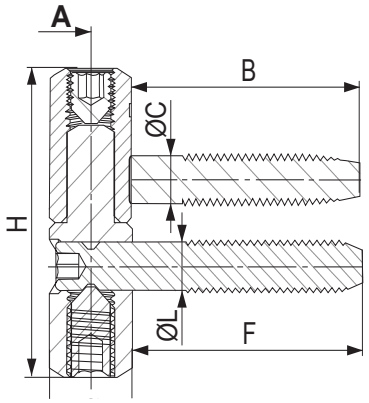

kód	szín	pánt átmérője (mm)	magasság H (mm)	hossz B/F (mm)	furattávolság D (mm)	átmérő C/I (mm)
256658	sárga cink	14	48	39	13,7	7,5
256659	fehér cink	14	48	39	13,7	7,5

- a kétcsapos ajtópánt állítási lehetősége: előre/hátra és magasság állítás

ajtóvasalatok – tartozékok

STAR 50S cilinderbetétek



fényes nikkel	méretek (mm)
424284	30/35
424293	30/35 gombbal
424285	30/40
424286	30/45
424287	30/50
424288	40/40
424289	40/50
424290	40/55
424292	45/50
424291	45/45

- 3 hosszabbított kulcs a készletben

MOD 3 ajtókukucskáló fedővel MOD 3



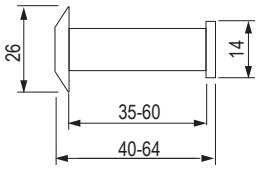

matt nikkel	fekete matt
452481	**452482**

- az üveglencsének köszönhetően jobb láthatóság még szürkületben is

70S cilinderbetétek



BIZTONSÁGI RC3

fényes nikkel	fekete matt	méretek (mm)
422454	**452384**	30/35
422462	**452386**	30/35 gombbal
422455	**452385**	30/40
×	**452387**	30/40 gombbal
422456	×	30/45
422457	×	30/50
422458	×	40/40
422459	×	40/55
422461	×	45/50
422460	×	45/45

- 3 hosszabbított kulcs a készletben

P541 ütköző



lakkozott patinás sárgaréz	matt króm	matt nikkel	lakkozott fényes sárgaréz
359805	**359806**	**359807**	**359804**

103 SF esőprofil

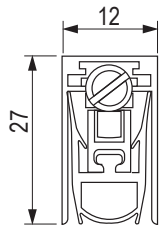

fényes nikkel	méretek (mm)
424040	630
424041	730
424042	830
424043	930
424044	1030
424045	1130

290 SF esőprofil

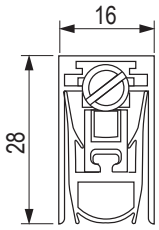

fényes nikkel	méretek (mm)
424046	630
424047	730
424048	830
424049	930
424050	1030
424051	1130

A padlóba süllyesztett tömítőprofilok az ajtó alsó élébe vannak beépítve. Az ajtó bezárásakor a zárócsap az ajtókeretre illeszkedik, és a profil belső mechanizmusa a szilikon tömítéssel együtt a padlóhoz simul, tökéletes tömítést hozva létre. A nyomás mértékét az oldalon található beállítócsavarral lehet beállítani.

Stoppino ütköző



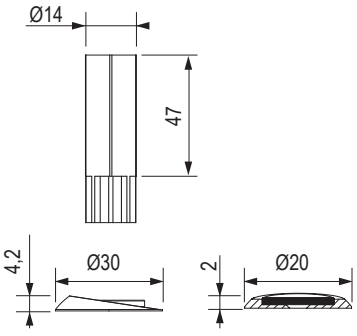

Példa a használatra

szürke	fekete
452497	500982

- rejtett mágneses ütköző
- a szín határozza meg az alátét megjelenését. A középen lévő mágneses kör fémes (ezüst) színű.

bemart zárak

TWIN

SAG műanyag zárnyelv

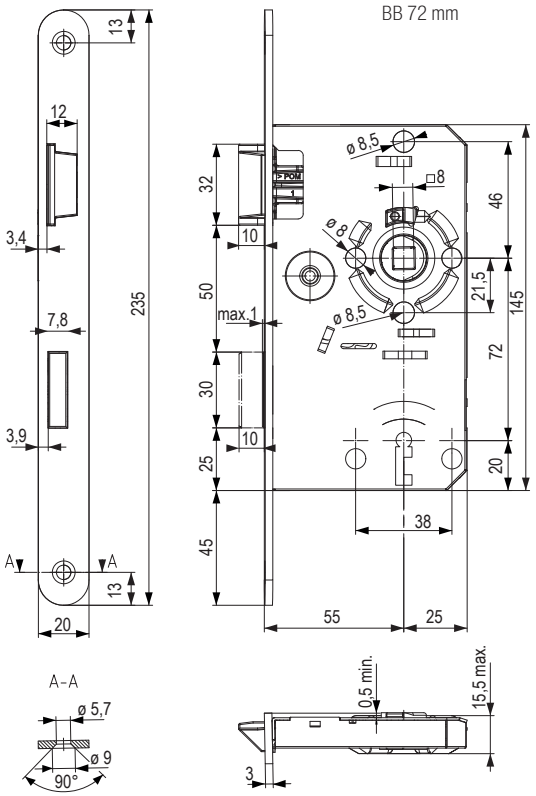

műanyag zárnyelv BB/72 mm		műanyag zárnyelv WC/78 mm	
509664	balos	**509665**	balos
509784	jobbos	**509785**	jobbos

- 1 bemenet
- kilincs diója rövid járáshoz

Fém zárnyelv

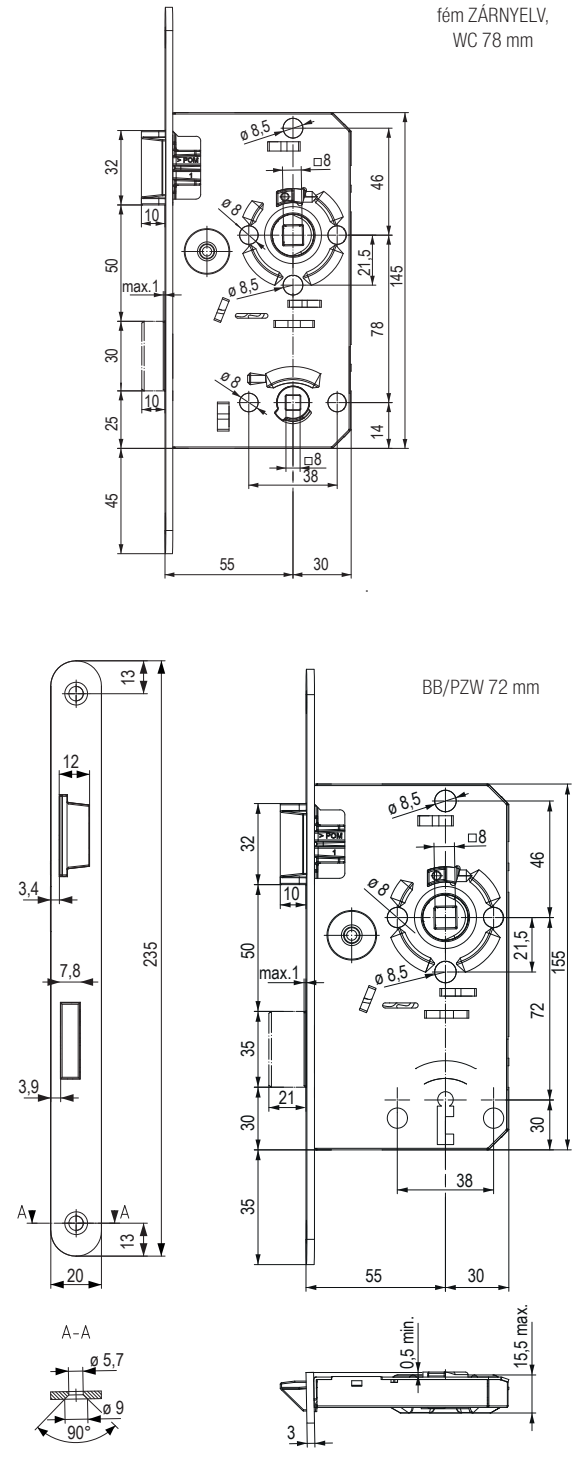

matt rozsdamentes acél

BB 72 mm		PZW 72 mm		WC 78 mm	
509769	balos	**509770**	balos	**509771**	balos
509786	jobbos	**509787**	jobbos	**509788**	jobbos

- PZW – karos zár,
- alkalmas gomb/kilincs használatra

BMH 1000

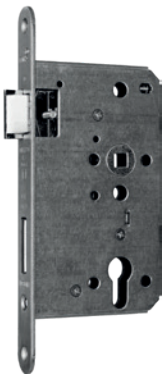

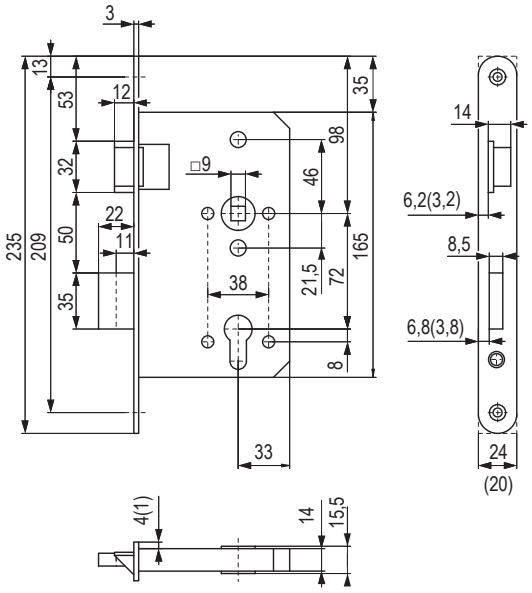

matt rozsdamentes acél	matt rozsdamentes acél
PZW bal	PZW jobb
422592	**422593**

- zármegjelölés BMH PZW 65/72/20/0/9
- tűzálló
- 2 bemenet
- csak hengerzárbetét esetén
- PZW – karos zár,
- alkalmas gomb/kilincs használatra

WH B2 háromutas zár bejárati ajtókhoz

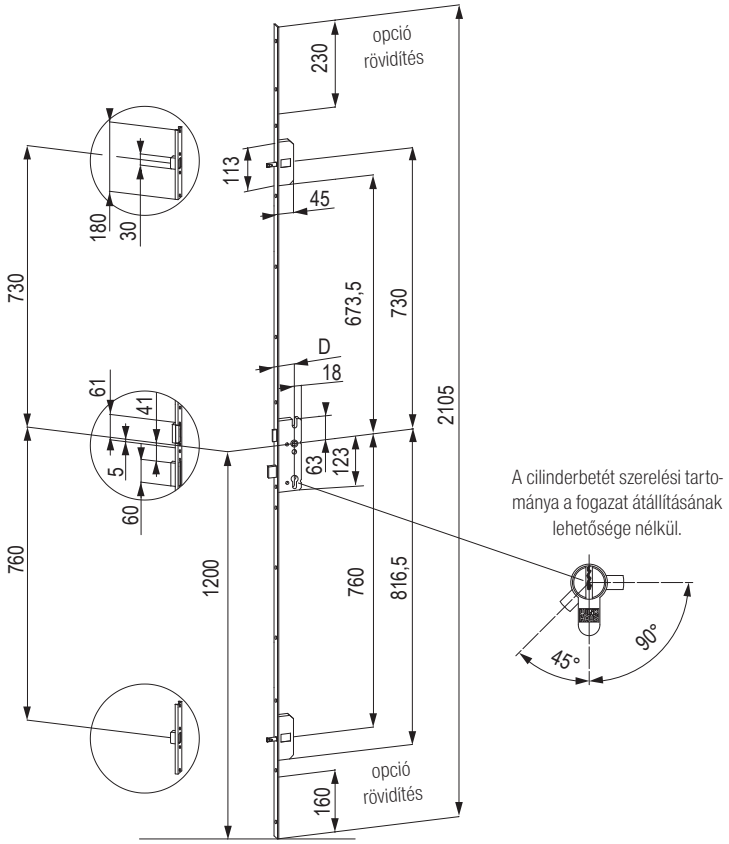

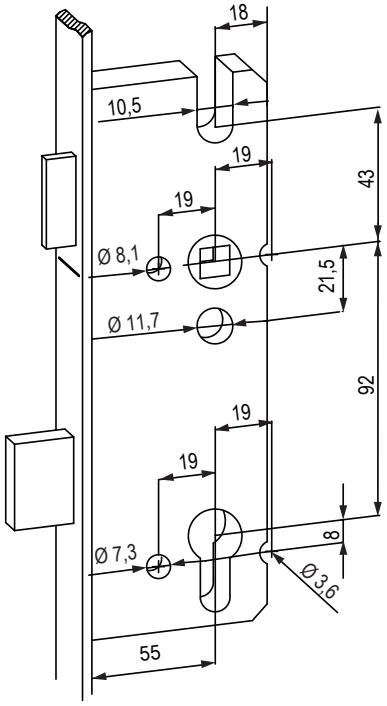

matt rozsdamentes acél

422447

Kérjük, vegye figyelembe: a feltüntetett méretek a szabványos csapokkal ellátott többpontos zárakra és a keretelemekre érvényesek (a zárfelület típusától függetlenül).

B-osztályú mágneses zár



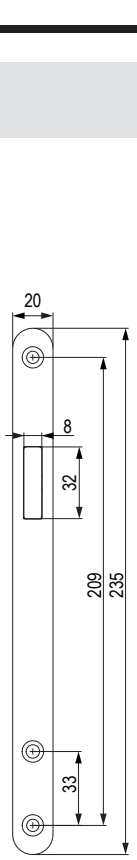

BB 72 mm

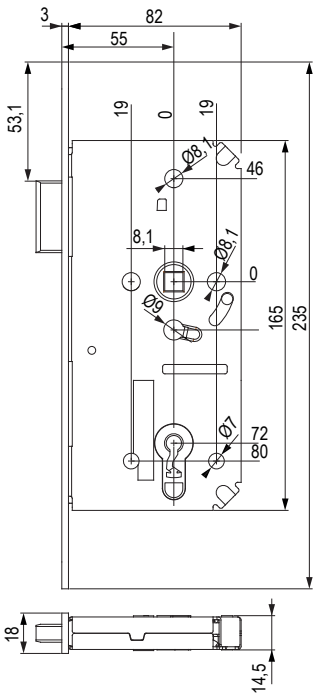

PZ 72 mm

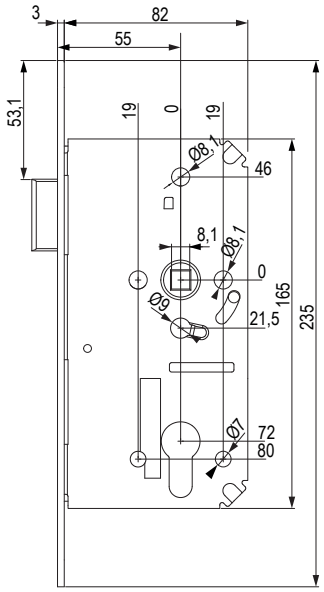

WC 78 mm

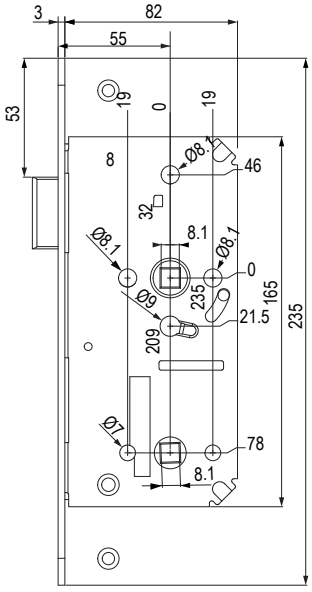

szín	BB 72 (mm)	PZ 72 (mm)	WC 78 (mm)
króm matt	**452499**	**452501**	**452503**
fekete matt	**452498**	**452500**	**452502**

- mágneses zárnyelv
- mágneses ellendarab (tartozék)
- bal/jobb változat

DM1 mágneses zár



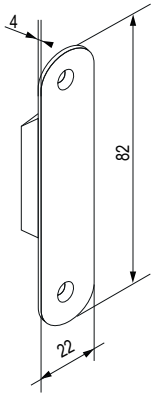

fehér	szürke	fekete
509669	509670	452504

- egy pár mágnesről van szó, amelyet a szárnyba és a keretbe kell bemarni
- Ideális falc nélküli pántokkal és dizájnfogantyúkkal kombinálva
- az ajtó nem zárható

Ellenlemez falc nélküli ajtókhoz rövid / hosszú

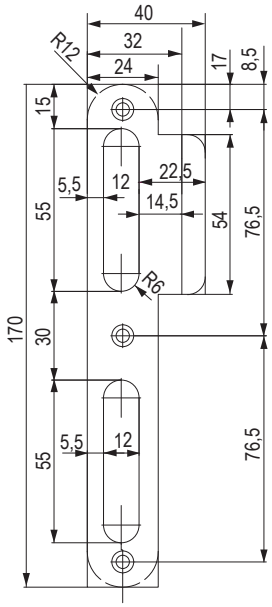

rövid		hosszú	
509766	balos	**509767**	balos
509789	jobbos	**509790**	jobbos

MŰANYAG TÁL MÉLY

a falc nélküli ajtó ellenlemezéhez

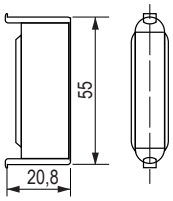

509768

Ellenlemez falcos fa ajtók ajtókereteibe

- a keret középső részének rögzítőlemezeivel együtt

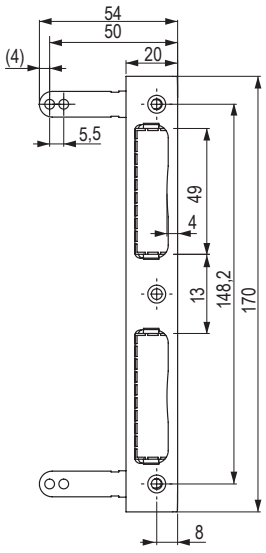

ellenlemez falcos ajtókhoz
509764

MŰANYAG TÁL SEKÉLY

a falc nélküli ajtó ellenlemezéhez

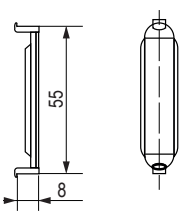

509772

ajtómerevítők

Beltéri ajtók merevítői

361457	1860
367929	2090
355813	2390
369982	2690

Merevítők méretválasztéka

1860	1970–2100
2090	2200–2400
2390	2500–2700
2690	2800–3000

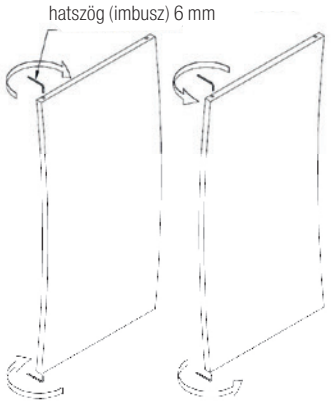

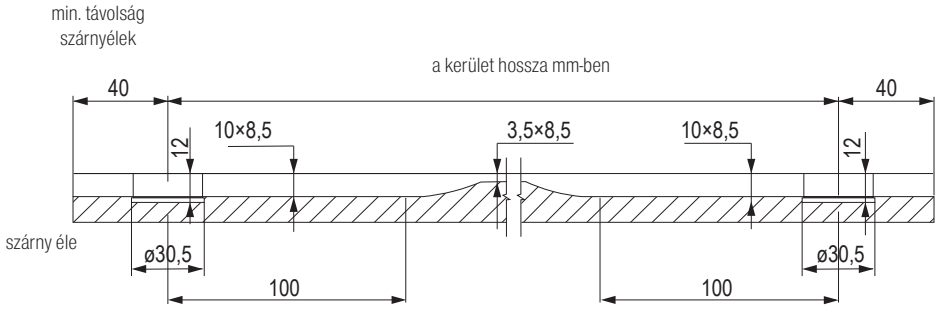

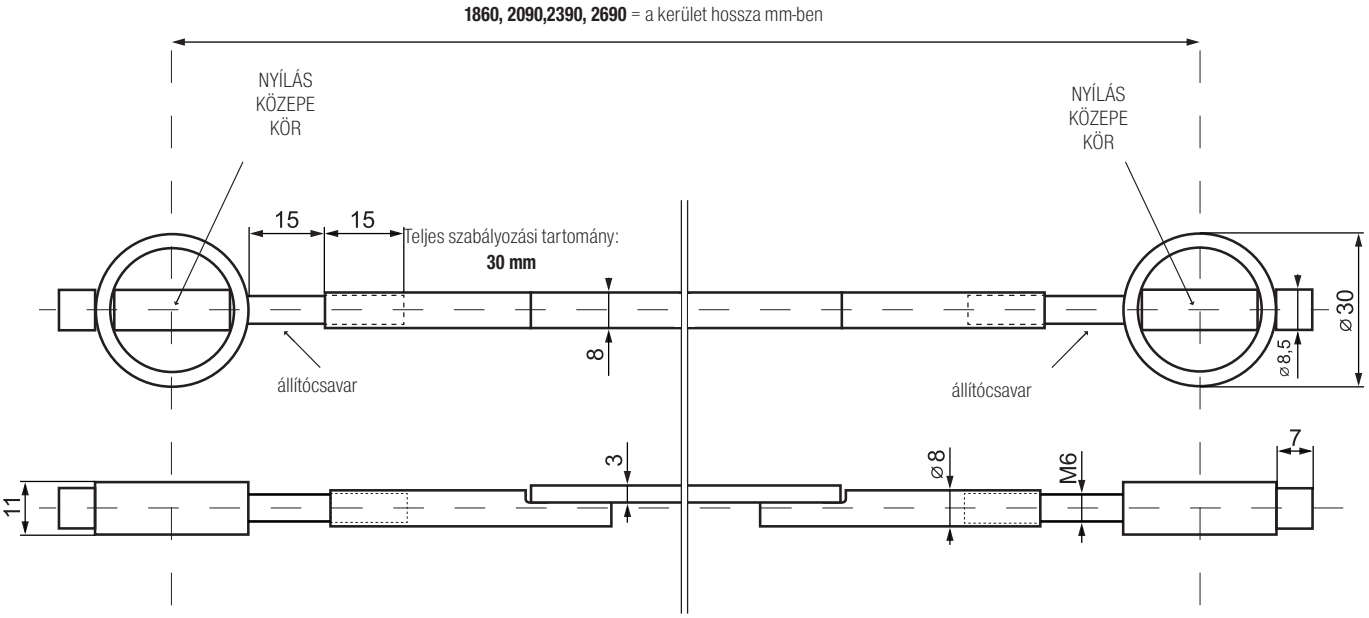

ajtómerevítők

kódok jegyzéke

kód	old.	kód	old.	kód	old.	kód	old.	kód	old.	kód	old.	kód	old.	kód	old.	kód	old.
01406	10.34	**10781**	10.72	**11155**	10.19	**11561**	08.26	**12104**	01.34	**12340**	01.29	**12993**	04.56	**13424**	03.118	**13894**	03.66
01407	10.34	**10782**	10.72	**11156**	10.19	**11565**	08.26	**12106**	01.34	**12340**	01.43	**13002**	04.54	**13425**	03.118	**13905**	02.46
01413	10.34	**10783**	10.72	**11158**	10.19	**11566**	08.26	**12106**	16.41	**12341**	01.29	**13007**	04.56	**13427**	03.118	**13906**	02.46
01414	10.34	**10784**	10.72	**11159**	10.19	**11569**	10.77	**12107**	01.34	**12341**	01.43	**13008**	04.56	**13428**	03.118	**14097**	04.55
01415	10.34	**10787**	08.35	**11160**	10.19	**11570**	10.77	**12108**	01.34	**12352**	01.49	**13011**	04.57	**13429**	03.118	**14120**	01.51
01418	10.34	**10789**	08.36	**11162**	10.19	**11571**	10.77	**12109**	01.34	**12360**	01.49	**13012**	04.57	**13430**	03.118	**14144**	01.28
01420	10.34	**10792**	08.37	**11163**	10.19	**11598**	08.26	**12109**	01.41	**12362**	01.49	**13013**	04.55	**13431**	03.118	**14230**	04.56
01422	10.34	**10800**	01.87	**11164**	10.19	**11599**	08.26	**12109**	16.41	**12364**	01.49	**13014**	04.57	**13432**	03.118	**14231**	04.55
01424	10.34	**10902**	01.86	**11248**	09.39	**11600**	08.26	**12112**	01.33	**12378**	01.51	**13015**	04.57	**13433**	03.118	**14293**	03.118
01430	10.33	**10909**	10.102	**11248**	09.44	**11605**	10.77	**12113**	01.33	**12381**	01.47	**13017**	04.55	**13434**	03.118	**14296**	03.66
01432	10.33	**10910**	10.102	**11248**	09.52	**11606**	10.77	**12121**	01.44	**12384**	01.33	**13023**	04.55	**13443**	03.118	**14297**	03.66
01434	10.33	**11007**	01.88	**11299**	09.39	**11613**	10.75	**12122**	01.44	**12384**	01.47	**13028**	04.54	**13461**	03.115	**14328**	04.57
01436	10.33	**11008**	01.88	**11299**	09.44	**11614**	08.26	**12123**	01.44	**12385**	01.30	**13038**	04.54	**13469**	03.115	**14329**	04.57
01437	10.33	**11011**	01.88	**11299**	09.52	**11615**	10.75	**12124**	01.44	**12385**	01.47	**13039**	04.55	**13469**	03.116	**14352**	03.116
01448	10.34	**11014**	01.88	**11303**	10.19	**11620**	08.26	**12126**	01.44	**12386**	01.30	**13041**	01.33	**13470**	03.115	**14357**	03.117
01449	10.34	**11016**	01.88	**11305**	10.19	**11622**	10.77	**12127**	01.44	**12386**	01.47	**13044**	04.56	**13470**	03.116	**14358**	03.117
01457	10.34	**11017**	01.88	**11307**	10.19	**12002**	01.30	**12130**	01.44	**12389**	01.52	**13046**	04.57	**13482**	03.116	**15000**	10.52
08002	10.24	**11020**	01.88	**11308**	10.19	**12004**	01.30	**12140**	01.44	**12391**	01.30	**13070**	01.29	**13487**	03.116	**15002**	10.43
08002	13.118	**11022**	01.88	**11310**	10.19	**12005**	01.30	**12141**	01.44	**12391**	01.47	**13072**	04.57	**13488**	03.116	**15003**	10.43
09401	13.82	**11090**	10.22	**11328**	10.19	**12011**	01.28	**12142**	01.44	**12392**	01.47	**13100**	03.117	**13489**	03.116	**15004**	10.52
09402	13.82	**11097**	10.22	**11329**	10.19	**12011**	01.31	**12160**	01.44	**12393**	01.33	**13101**	03.117	**13492**	03.116	**15005**	10.52
09403	13.82	**11098**	10.22	**11331**	10.19	**12011**	01.34	**12161**	01.44	**12393**	01.47	**13102**	03.117	**13493**	03.115	**15006**	10.52
09404	13.82	**11099**	10.22	**11332**	10.19	**12023**	01.41	**12166**	01.44	**12394**	01.47	**13103**	03.117	**13494**	03.116	**15017**	10.52
09406	13.81	**11101**	10.19	**11334**	10.19	**12023**	02.39	**12170**	01.43	**12395**	01.47	**13104**	03.117	**13495**	03.116	**15018**	10.38
09407	13.81	**11102**	10.19	**11335**	10.19	**12024**	02.40	**12171**	01.43	**12396**	01.47	**13105**	03.117	**13496**	03.116	**15020**	10.43
09409	13.82	**11103**	10.19	**11336**	10.19	**12027**	02.40	**12172**	01.43	**12398**	01.47	**13110**	03.117	**13497**	03.116	**15021**	10.37
09410	13.82	**11104**	10.19	**11337**	10.19	**12028**	01.41	**12173**	01.43	**12400**	03.67	**13112**	03.117	**13519**	03.115	**15021**	10.45
09411	13.82	**11105**	10.19	**11338**	10.19	**12028**	02.39	**12180**	01.49	**12687**	03.66	**13113**	03.117	**13520**	03.115	**15021**	10.46
09412	13.82	**11106**	10.19	**11339**	10.19	**12039**	01.28	**12181**	01.49	**12687**	03.71	**13162**	04.57	**13521**	03.115	**15022**	10.37
09413	13.82	**11107**	10.19	**11345**	09.118	**12042**	01.28	**12183**	01.49	**12689**	03.66	**13163**	04.57	**13522**	03.115	**15023**	10.37
09414	13.82	**11108**	10.19	**11346**	09.118	**12042**	01.29	**12184**	01.49	**12689**	03.71	**13164**	04.57	**13523**	03.115	**15025**	10.37
09415	13.82	**11109**	10.19	**11347**	09.118	**12042**	01.31	**12185**	01.49	**12839**	03.102	**13180**	03.117	**13524**	03.115	**15030**	10.38
09416	13.82	**11111**	10.19	**11348**	09.118	**12044**	01.33	**12188**	01.49	**12839**	03.107	**13181**	03.117	**13525**	03.115	**15031**	10.37
09459	13.78	**11112**	10.19	**11378**	10.19	**12045**	01.33	**12191**	01.49	**12839**	03.67	**13182**	03.117	**13526**	03.115	**15036**	10.23
09489	13.83	**11113**	10.19	**11379**	07.158	**12047**	01.27	**12196**	01.28	**12839**	03.90	**13183**	03.117	**13527**	03.115	**15038**	10.23
09490	13.83	**11114**	10.19	**11380**	07.158	**12047**	02.48	**12198**	01.28	**12839**	03.94	**13184**	03.117	**13681**	01.28	**15039**	10.23
09491	13.83	**11115**	10.19	**11381**	07.158	**12048**	01.27	**12226**	03.116	**12839**	03.98	**13185**	03.117	**13681**	16.41	**15053**	08.23
09492	13.83	**11116**	10.19	**11382**	07.158	**12049**	01.27	**12227**	03.116	**12850**	03.118	**13195**	03.117	**13693**	03.115	**15065**	10.25
09493	13.83	**11117**	10.19	**11383**	07.158	**12049**	01.36	**12229**	03.116	**12910**	04.55	**13196**	03.117	**13695**	04.54	**15066**	10.25
09497	13.83	**11119**	10.19	**11431**	02.67	**12050**	01.30	**12230**	01.49	**12917**	04.55	**13198**	03.117	**13715**	10.44	**15067**	10.25
10142	10.24	**11120**	10.19	**11435**	02.67	**12052**	01.27	**12271**	01.30	**12935**	04.55	**13199**	03.117	**13716**	10.44	**15074**	10.24
10144	10.24	**11121**	10.19	**11445**	02.67	**12053**	01.27	**12271**	01.49	**12937**	04.55	**13202**	03.117	**13740**	10.104	**15076**	10.24
10145	10.24	**11122**	10.19	**11447**	02.67	**12058**	01.31	**12272**	01.49	**12945**	04.55	**13203**	03.117	**13741**	10.104	**15077**	10.24
10153	10.24	**11123**	10.19	**11455**	02.64	**12059**	01.27	**12273**	01.33	**12948**	04.55	**13204**	03.117	**13746**	10.104	**15092**	09.20
10154	10.24	**11124**	10.19	**11459**	10.19	**12060**	01.31	**12273**	01.49	**12962**	04.55	**13205**	03.117	**13747**	10.104	**15092**	09.23
10155	10.24	**11125**	10.19	**11470**	10.113	**12064**	01.27	**12274**	01.30	**12963**	04.55	**13206**	03.117	**13764**	01.34	**15092**	10.44
10158	10.24	**11126**	10.19	**11477**	02.14	**12065**	01.27	**12302**	01.43	**12965**	04.54	**13207**	03.117	**13764**	01.41	**15500**	07.121
10640	13.32	**11128**	10.19	**11484**	02.15	**12066**	01.27	**12303**	01.43	**12966**	04.56	**13209**	03.118	**13764**	02.39	**15505**	07.121
10641	13.32	**11129**	10.19	**11485**	02.15	**12079**	01.29	**12304**	01.43	**12967**	04.56	**13212**	03.118	**13765**	02.40	**15512**	07.121
10642	13.32	**11130**	10.19	**11488**	10.113	**12080**	01.35	**12305**	01.43	**12968**	04.56	**13290**	03.117	**13766**	02.40	**15513**	07.122
10643	13.32	**11131**	10.19	**11495**	10.54	**12081**	01.35	**12306**	01.43	**12973**	04.55	**13291**	03.117	**13767**	02.40	**15514**	07.123
10644	13.32	**11135**	10.19	**11498**	10.54	**12082**	01.35	**12311**	01.43	**12976**	04.55	**13292**	03.117	**13768**	02.40	**15541**	07.121
10645	13.32	**11136**	10.19	**11499**	10.55	**12083**	01.29	**12312**	01.43	**12977**	04.55	**13293**	03.117	**13781**	02.41	**15566**	10.58
10646	13.32	**11137**	10.19	**11504**	10.54	**12085**	01.35	**12313**	04.54	**12978**	04.55	**13296**	03.117	**13781**	02.42	**15571**	10.63
10648	13.32	**11140**	10.19	**11508**	10.54	**12087**	01.35	**12316**	01.43	**12981**	04.54	**13350**	03.117	**13781**	02.44	**15572**	10.63
10652	13.32	**11143**	10.21	**11509**	10.54	**12090**	01.35	**12318**	01.43	**12982**	04.56	**13351**	03.117	**13782**	02.41	**15576**	10.63
10772	10.72	**11144**	10.21	**11514**	10.76	**12092**	01.35	**12319**	01.29	**12983**	04.54	**13352**	03.117	**13782**	02.42	**15578**	10.56
10773	10.72	**11146**	10.19	**11518**	10.54	**12093**	01.28	**12319**	01.43	**12984**	04.54	**13353**	03.117	**13782**	02.44	**15579**	10.67
10774	10.72	**11148**	10.19	**11519**	10.76	**12093**	01.29	**12323**	02.40	**12985**	04.54	**13354**	03.117	**13815**	01.51	**15588**	02.57
10775	10.72	**11150**	10.19	**11520**	10.76	**12093**	01.33	**12325**	01.43	**12986**	04.54	**13358**	03.117	**13844**	01.51	**15589**	02.57
10776	10.72	**11151**	10.19	**11539**	10.34	**12094**	01.31	**12326**	02.40	**12987**	04.55	**13408**	09.53	**13870**	01.52	**15590**	02.55
10777	10.72	**11152**	10.19	**11549**	10.75	**12094**	01.34	**12332**	01.43	**12989**	04.56	**13421**	03.118	**13890**	03.66	**15591**	02.55
10778	10.72	**11153**	10.19	**11550**	10.75	**12094**	01.35	**12335**	01.43	**12991**	04.55	**13422**	03.118	**13891**	03.66	**15592**	02.55
10779	10.72	**11154**	10.19	**11551**	10.75	**12103**	01.34	**12336**	01.43	**12992**	04.54	**13423**	03.118	**13892**	03.66	**15593**	02.55

kódok jegyzéke

kód	old.	kód	old.	kód	old.	kód	old.	kód	old.	kód	old.	kód	old.	kód	old.	kód	old.
15594	02.57	**35173**	13.45	**35832**	13.39	**36823**	13.22	**37881**	13.31	**65151**	01.51	**83732**	04.28	**84403**	09.118	**87447**	07.149
15597	02.58	**35231**	13.36	**35837**	13.39	**36824**	13.22	**37882**	13.31	**65153**	01.51	**83733**	04.28	**84404**	09.118	**87449**	07.154
15598	02.58	**35232**	13.36	**35892**	13.45	**36825**	13.22	**37883**	13.31	**71202**	11.10	**83734**	04.28	**84405**	09.118	**87470**	07.13
15599	02.58	**35241**	13.37	**35898**	13.33	**36826**	13.22	**37884**	13.31	**77812**	13.92	**83735**	04.27	**84406**	09.118	**87478**	07.13
15600	10.41	**35242**	13.37	**35900**	13.33	**36829**	13.22	**37885**	13.31	**77813**	13.92	**83736**	04.27	**84410**	07.25	**87479**	07.13
15602	10.41	**35245**	13.37	**35921**	13.32	**36830**	13.22	**37886**	13.31	**77916**	13.46	**83751**	15.56	**84410**	07.40	**87481**	07.13
15605	10.41	**35251**	13.37	**35922**	13.32	**36831**	13.22	**37887**	13.31	**77942**	13.40	**83767**	15.44	**84410**	07.41	**87481**	07.154
15620	02.14	**35252**	13.37	**35923**	13.32	**36832**	13.22	**37888**	13.31	**77943**	13.40	**83790**	04.28	**84410**	07.56	**87482**	07.13
15623	02.14	**35253**	13.37	**35927**	13.32	**36833**	13.22	**37889**	13.31	**77945**	13.40	**83810**	15.57	**84412**	07.25	**87482**	07.154
15647	10.61	**35254**	13.37	**35931**	13.32	**36834**	13.22	**37890**	13.31	**77954**	13.24	**83849**	04.102	**84412**	07.40	**87483**	07.13
15648	10.61	**35255**	13.37	**35932**	13.32	**37006**	13.58	**37891**	13.31	**77955**	13.24	**83875**	04.102	**84412**	07.41	**87483**	07.154
15649	10.61	**35261**	13.44	**35933**	13.32	**37007**	13.58	**37893**	13.31	**77956**	13.24	**83938**	15.41	**84412**	07.56	**87516**	07.13
15651	10.64	**35262**	13.44	**35937**	13.32	**37008**	13.58	**37894**	13.31	**78950**	10.77	**84003**	09.30	**85313**	09.30	**87517**	07.13
15660	10.114	**35263**	13.44	**35941**	13.32	**37031**	13.28	**37895**	13.31	**78964**	10.77	**84007**	09.30	**85320**	09.30	**87518**	07.13
15661	10.114	**35271**	13.44	**35942**	13.32	**37032**	13.28	**37909**	13.31	**82113**	08.17	**84191**	07.30	**85322**	09.31	**87803**	05.55
23789	02.44	**35272**	13.44	**35943**	13.32	**37033**	13.28	**37980**	13.31	**82560**	08.9	**84191**	07.46	**85325**	09.31	**87804**	05.55
35001	13.45	**35273**	13.44	**35947**	13.32	**37034**	13.28	**37981**	13.31	**82561**	08.9	**84192**	07.22	**85326**	09.31	**87805**	05.55
35002	13.45	**35274**	13.44	**35951**	13.32	**37051**	13.33	**37982**	13.31	**82562**	08.9	**84192**	07.30	**85327**	09.31	**87806**	05.55
35003	13.45	**35301**	13.36	**35952**	13.32	**37053**	13.33	**37983**	13.31	**82563**	08.9	**84192**	07.46	**85372**	09.29	**87807**	05.55
35004	13.45	**35341**	13.35	**35953**	13.32	**37191**	13.59	**37984**	13.31	**82564**	08.9	**84194**	07.30	**85373**	09.30	**87809**	05.55
35005	13.45	**35412**	13.38	**35957**	13.32	**37192**	13.59	**37985**	13.31	**82621**	10.102	**84194**	07.46	**85374**	09.29	**87813**	05.55
35007	13.45	**35451**	13.36	**35971**	13.29	**37193**	13.59	**37986**	13.31	**82741**	08.25	**84195**	07.22	**86114**	08.42	**87814**	05.56
35011	13.37	**35452**	13.36	**36100**	10.62	**37201**	13.58	**37987**	13.31	**82742**	08.25	**84195**	07.30	**86115**	08.42	**87815**	05.56
35012	13.37	**35453**	13.36	**36101**	10.62	**37251**	13.43	**37989**	13.31	**82743**	08.27	**84195**	07.46	**86175**	08.42	**87816**	05.56
35013	13.37	**35455**	13.36	**36102**	10.62	**37252**	13.43	**37990**	13.31	**82744**	08.25	**84197**	07.30	**86310**	09.29	**87817**	05.56
35014	13.37	**35461**	13.36	**36103**	10.62	**37331**	13.59	**37991**	13.31	**82745**	08.23	**84197**	07.46	**86317**	09.29	**87818**	05.56
35015	13.37	**35462**	13.36	**36104**	10.62	**37332**	13.59	**37993**	13.31	**82746**	08.25	**84198**	07.22	**86318**	09.29	**87830**	05.54
35017	13.37	**35463**	13.36	**36105**	10.62	**37333**	13.59	**37994**	13.31	**82748**	08.23	**84198**	07.30	**86325**	09.30	**87831**	05.54
35019	13.37	**35471**	13.36	**36115**	10.64	**37701**	14.31	**37995**	13.31	**82749**	08.23	**84198**	07.46	**86370**	14.29	**87832**	05.54
35021	13.37	**35481**	13.36	**36116**	10.64	**37702**	14.28	**40060**	11.9	**82750**	08.13	**84383**	07.26	**86371**	14.29	**87858**	05.59
35022	13.37	**35491**	13.36	**36140**	08.30	**37703**	14.28	**40064**	11.8	**82751**	08.24	**84383**	07.43	**86372**	14.29	**87859**	05.59
35023	13.37	**35531**	13.56	**36141**	08.31	**37704**	14.29	**40067**	11.9	**82756**	08.13	**84385**	07.25	**87007**	14.29	**88150**	07.16
35025	13.37	**35532**	13.56	**36143**	08.31	**37705**	14.29	**40068**	15.41	**82757**	08.13	**84385**	07.40	**87008**	14.29	**88151**	07.16
35041	13.38	**35533**	13.56	**36144**	08.31	**37741**	13.40	**40070**	11.9	**82760**	08.13	**84385**	07.41	**87009**	14.29	**88152**	07.16
35042	13.38	**35541**	13.56	**36146**	08.31	**37742**	13.40	**40230**	11.10	**82770**	10.102	**84385**	07.56	**87010**	14.30	**88153**	07.16
35043	13.38	**35542**	13.56	**36151**	08.30	**37771**	13.57	**40231**	11.10	**82771**	10.102	**84386**	07.26	**87011**	14.30	**88154**	07.16
35071	13.37	**35543**	13.56	**36154**	08.30	**37773**	13.57	**40237**	11.11	**82773**	10.102	**84386**	07.43	**87013**	14.30	**88155**	07.16
35072	13.37	**35561**	13.39	**36159**	08.31	**37781**	13.59	**40260**	11.10	**82774**	10.102	**84387**	07.25	**87014**	14.30	**88156**	07.16
35073	13.37	**35581**	13.96	**36168**	08.31	**37783**	13.59	**42016**	13.46	**82780**	10.103	**84387**	07.41	**87016**	14.30	**88157**	07.16
35075	13.37	**35582**	13.96	**36169**	08.31	**37802**	14.28	**42017**	13.46	**82785**	10.79	**84387**	07.56	**87017**	14.30	**88169**	07.16
35081	13.37	**35583**	13.96	**36195**	07.113	**37803**	14.28	**42096**	13.46	**82824**	14.28	**84388**	07.25	**87018**	14.30	**88289**	09.87
35082	13.37	**35584**	13.96	**36197**	07.113	**37804**	14.31	**42102**	13.50	**82825**	14.28	**84388**	07.40	**87063**	14.30	**88404**	05.62
35083	13.37	**35585**	13.96	**36198**	07.113	**37805**	14.31	**42103**	13.48	**82826**	14.28	**84388**	07.41	**87064**	14.30	**88430**	05.70
35084	13.37	**35591**	13.96	**36313**	13.46	**37806**	14.31	**42104**	13.48	**82827**	14.28	**84388**	07.56	**87100**	05.64	**88431**	05.70
35085	13.37	**35592**	13.96	**36314**	13.46	**37807**	14.31	**42112**	13.58	**82907**	10.34	**84389**	07.26	**87101**	05.64	**88432**	05.70
35088	13.37	**35593**	13.96	**36332**	13.33	**37808**	14.31	**42224**	17.16	**82908**	10.34	**84389**	07.43	**87102**	05.64	**88433**	05.70
35089	13.37	**35594**	13.96	**36333**	13.33	**37809**	14.31	**43209**	15.60	**83273**	08.15	**84390**	07.25	**87103**	05.64	**88434**	05.70
35091	13.37	**35595**	13.96	**36334**	13.58	**37810**	14.31	**43209**	15.61	**83341**	08.15	**84390**	07.41	**87106**	05.68	**88439**	05.70
35092	13.37	**35621**	13.98	**36731**	13.32	**37811**	14.31	**43209**	15.62	**83342**	08.15	**84390**	07.56	**87107**	05.68	**88449**	05.61
35093	13.37	**35631**	13.38	**36732**	13.32	**37850**	13.28	**44002**	15.44	**83343**	08.15	**84391**	07.25	**87108**	05.68	**88505**	07.124
35094	13.37	**35632**	13.38	**36733**	13.32	**37851**	13.28	**44003**	15.43	**83344**	08.15	**84391**	07.40	**87312**	07.73	**88528**	07.124
35095	13.37	**35633**	13.38	**36737**	13.32	**37852**	13.28	**44004**	15.41	**83346**	08.15	**84391**	07.41	**87313**	07.73	**88529**	07.124
35098	13.37	**35641**	13.32	**36741**	13.32	**37853**	13.28	**44014**	15.45	**83720**	04.29	**84391**	07.56	**87314**	07.16	**88530**	07.124
35112	13.40	**35642**	13.32	**36742**	13.32	**37854**	13.28	**44089**	15.57	**83721**	04.27	**84392**	07.26	**87314**	07.73	**88531**	07.125
35141	13.38	**35643**	13.32	**36743**	13.32	**37855**	13.28	**44108**	15.56	**83722**	04.29	**84392**	07.43	**87315**	07.16	**88536**	07.125
35142	13.38	**35647**	13.32	**36747**	13.32	**37860**	13.28	**44201**	15.57	**83723**	04.29	**84393**	07.25	**87315**	07.73	**88548**	07.125
35151	13.40	**35651**	13.32	**36751**	13.32	**37861**	13.28	**44224**	15.41	**83724**	04.27	**84393**	07.41	**87350**	07.148	**88566**	07.124
35152	13.40	**35652**	13.32	**36752**	13.32	**37862**	13.28	**44256**	15.57	**83725**	04.29	**84393**	07.56	**87351**	07.148	**88575**	07.124
35153	13.40	**35653**	13.32	**36753**	13.32	**37863**	13.28	**44417**	04.103	**83726**	04.28	**84394**	07.25	**87352**	07.148	**88630**	07.73
35161	13.40	**35657**	13.32	**36757**	13.32	**37864**	13.28	**44422**	04.102	**83727**	04.28	**84394**	07.40	**87353**	07.148	**88631**	07.73
35162	13.40	**35661**	13.32	**36768**	13.97	**37865**	13.28	**44423**	04.102	**83728**	04.27	**84394**	07.41	**87354**	07.148	**88633**	07.16
35163	13.40	**35662**	13.32	**36769**	13.97	**37870**	13.60	**44441**	04.102	**83729**	04.27	**84394**	07.56	**87355**	07.148	**88635**	07.73
35171	13.45	**35663**	13.32	**36821**	13.22	**37871**	13.60	**46186**	15.41	**83730**	04.27	**84401**	09.118	**87356**	07.148	**89010**	07.41
35172	13.45	**35667**	13.32	**36822**	13.22	**37880**	13.31	**50147**	10.19	**83731**	04.27	**84402**	09.118	**87417**	07.149	**89010**	07.54

kódok jegyzéke

kód	old.	kód	old.	kód	old.	kód	old.	kód	old.	kód	old.	kód	old.	kód	old.	kód	old.
89011	07.43	**89106**	07.56	**89228**	07.25	**91641**	03.186	**92088**	04.54	**92864**	10.20	**93944**	03.185	**98012**	07.51	**99106**	03.109
89012	07.41	**89107**	07.26	**89228**	07.33	**91642**	03.186	**92099**	04.54	**92865**	10.20	**93945**	03.185	**98013**	07.51	**99107**	03.109
89012	07.54	**89107**	07.43	**89229**	07.25	**91643**	03.186	**92100**	09.24	**92866**	10.20	**93946**	03.185	**98019**	07.27	**99108**	02.44
89013	07.41	**89108**	07.25	**89229**	07.33	**91644**	03.186	**92101**	09.24	**92867**	10.20	**93947**	03.185	**98019**	07.28	**99108**	03.109
89013	07.54	**89108**	07.41	**89230**	07.25	**91645**	03.186	**92107**	07.20	**92868**	10.20	**93948**	03.185	**98019**	07.34	**99108**	03.111
89015	07.41	**89108**	07.56	**89230**	07.33	**91646**	03.186	**92108**	07.20	**92869**	10.20	**93949**	03.185	**98019**	07.45	**99111**	03.109
89015	07.54	**89109**	07.25	**89231**	07.25	**91647**	03.186	**92109**	07.20	**92870**	10.20	**93950**	03.185	**98019**	07.51	**99113**	03.109
89016	07.41	**89109**	07.40	**89231**	07.33	**91651**	03.186	**92113**	07.20	**92871**	10.20	**93951**	03.185	**98019**	07.55	**99115**	03.109
89016	07.54	**89109**	07.41	**89232**	07.25	**91652**	03.186	**92114**	07.20	**92872**	10.20	**93952**	03.185	**98019**	07.57	**99116**	03.109
89018	07.41	**89109**	07.56	**89232**	07.33	**91653**	03.186	**92115**	07.20	**92873**	10.20	**93953**	03.185	**98048**	07.34	**99118**	03.109
89018	07.54	**89110**	07.26	**89233**	07.25	**91654**	03.186	**92116**	07.20	**92874**	10.20	**93954**	03.185	**98057**	07.25	**99120**	03.109
89028	07.30	**89110**	07.43	**89233**	07.33	**91655**	03.186	**92117**	07.20	**92875**	10.20	**93955**	03.185	**98057**	07.40	**99123**	03.109
89028	07.46	**89111**	07.25	**89234**	07.25	**91656**	03.186	**92118**	07.20	**92876**	10.20	**93956**	03.185	**98057**	07.41	**99124**	03.109
89029	07.30	**89111**	07.41	**89234**	07.33	**91657**	03.186	**92119**	07.20	**92877**	10.20	**93957**	03.185	**98057**	07.56	**99125**	03.109
89029	07.46	**89111**	07.56	**89235**	07.25	**91701**	03.47	**92120**	07.20	**92878**	10.20	**93958**	03.185	**98058**	07.25	**99127**	03.109
89031	07.30	**89112**	07.25	**89235**	07.33	**91702**	03.47	**92142**	04.56	**92880**	10.20	**95318**	10.24	**98058**	07.40	**99128**	03.109
89031	07.46	**89112**	07.40	**89236**	07.25	**91703**	03.47	**92149**	10.73	**92881**	10.20	**95385**	10.20	**98058**	07.41	**99129**	03.109
89032	07.30	**89112**	07.41	**89236**	07.33	**91704**	03.47	**92150**	10.73	**92882**	10.20	**95386**	10.20	**98058**	07.56	**99131**	03.109
89032	07.46	**89112**	07.56	**89237**	07.25	**91705**	03.47	**92151**	10.73	**92883**	10.20	**95390**	10.22	**98064**	07.22	**100102**	07.33
89034	07.30	**89113**	07.26	**89237**	07.33	**91706**	03.47	**92152**	10.73	**92884**	10.20	**95393**	10.19	**98067**	07.21	**100103**	07.33
89034	07.46	**89113**	07.43	**89238**	07.21	**91707**	03.47	**92153**	10.73	**92885**	10.20	**95394**	10.22	**98067**	07.27	**100105**	07.33
89035	07.30	**89114**	07.25	**89238**	07.27	**91708**	03.47	**92154**	10.73	**92886**	10.20	**95398**	10.37	**98067**	07.34	**100106**	07.33
89035	07.46	**89114**	07.41	**89238**	07.34	**91720**	03.47	**92155**	10.73	**92887**	10.20	**95399**	10.22	**98067**	07.36	**100164**	01.88
89050	07.22	**89114**	07.56	**89238**	07.36	**91721**	03.47	**92156**	10.73	**92888**	10.20	**95643**	10.21	**98067**	07.37	**100185**	07.123
89050	07.41	**89115**	07.25	**89243**	07.21	**91722**	03.47	**92157**	10.73	**92889**	10.20	**95650**	10.19	**98067**	07.39	**100192**	07.158
89050	07.54	**89115**	07.40	**89243**	07.27	**91723**	03.47	**92158**	10.73	**92890**	10.20	**95664**	10.20	**98067**	07.57	**100213**	10.22
89050	07.63	**89115**	07.41	**89243**	07.34	**91724**	03.47	**92159**	10.73	**92891**	10.20	**95677**	10.21	**98067**	07.59	**100214**	10.22
89052	07.41	**89115**	07.56	**89244**	07.27	**91725**	03.47	**92167**	09.42	**92892**	10.20	**95678**	10.21	**98070**	07.23	**100215**	10.22
89052	07.54	**89131**	07.21	**89244**	07.28	**91726**	03.47	**92413**	08.11	**92893**	10.20	**95946**	07.21	**98070**	07.25	**100216**	10.73
89053	07.22	**89131**	07.45	**89244**	07.34	**91792**	11.10	**92521**	01.20	**92894**	10.20	**95946**	07.34	**98071**	07.23	**100218**	10.75
89053	07.41	**89131**	07.55	**89244**	07.39	**91793**	11.10	**92522**	01.20	**92895**	10.20	**95946**	07.37	**98071**	07.25	**100219**	10.75
89053	07.54	**89132**	07.43	**89244**	07.45	**92000**	03.42	**92523**	01.20	**92896**	10.20	**95946**	07.55	**98072**	07.23	**100220**	10.75
89053	07.63	**89133**	07.41	**89244**	07.55	**92001**	03.42	**92528**	01.20	**92897**	10.20	**95946**	07.59	**98072**	07.25	**100221**	10.75
89055	07.41	**89133**	07.54	**89244**	07.57	**92002**	03.42	**92590**	01.16	**92898**	10.20	**96421**	07.24	**98073**	07.23	**100222**	10.75
89055	07.54	**89134**	07.41	**89251**	07.26	**92003**	03.42	**92596**	01.17	**92899**	10.20	**96421**	07.25	**98073**	07.25	**100223**	10.75
89056	07.22	**89134**	07.54	**89252**	07.26	**92004**	03.42	**92597**	01.17	**92985**	01.22	**96421**	07.37	**98074**	07.23	**100224**	10.75
89056	07.41	**89134**	07.63	**89253**	07.26	**92005**	03.42	**92598**	01.17	**93039**	10.20	**96427**	07.24	**98074**	07.25	**100225**	10.75
89056	07.54	**89135**	07.43	**89254**	07.26	**92006**	03.42	**92599**	01.17	**93043**	10.20	**96427**	07.25	**98075**	07.23	**100226**	10.73
89056	07.63	**89136**	07.41	**89255**	07.26	**92007**	03.42	**92601**	03.44	**93045**	10.20	**96427**	07.37	**98075**	07.25	**100227**	10.73
89058	07.41	**89136**	07.54	**89256**	07.26	**92008**	03.42	**92602**	03.44	**93201**	10.19	**96428**	07.24	**98077**	07.37	**100228**	10.73
89058	07.54	**89137**	07.41	**89257**	07.26	**92009**	03.42	**92603**	03.44	**93202**	10.19	**96428**	07.25	**98077**	07.52	**100232**	10.105
89063	07.22	**89137**	07.54	**89265**	07.27	**92010**	03.42	**92604**	03.44	**93203**	10.19	**96428**	07.37	**98078**	07.52	**100233**	10.105
89063	07.27	**89137**	07.63	**89265**	07.28	**92011**	03.43	**92605**	03.44	**93210**	10.19	**96429**	07.24	**98079**	07.33	**100236**	10.103
89063	07.28	**89138**	07.43	**89265**	07.37	**92012**	03.43	**92606**	03.44	**93211**	10.19	**96429**	07.25	**98079**	07.54	**100240**	08.23
89063	07.34	**89139**	07.41	**89267**	07.43	**92013**	03.43	**92688**	10.55	**93212**	10.19	**96429**	07.37	**98092**	07.55	**100241**	08.24
89063	07.39	**89139**	07.54	**89268**	07.41	**92014**	03.43	**92689**	10.53	**93213**	10.19	**97129**	10.38	**98107**	07.33	**100243**	08.26
89063	07.45	**89140**	07.41	**89268**	07.54	**92015**	03.43	**92700**	10.25	**93217**	10.19	**97931**	09.30	**98107**	07.54	**100244**	10.77
89063	07.55	**89140**	07.54	**89269**	07.41	**92016**	03.43	**92701**	10.25	**93218**	10.19	**97956**	09.31	**98110**	07.33	**100246**	02.15
89063	07.57	**89140**	07.63	**89269**	07.54	**92017**	03.43	**92702**	10.25	**93225**	10.19	**97959**	09.31	**98110**	07.54	**100247**	10.21
89069	07.25	**89150**	07.22	**89284**	07.21	**92018**	03.43	**92703**	10.25	**93236**	10.19	**98001**	07.50	**98111**	07.33	**100264**	05.64
89069	07.33	**89151**	07.22	**89284**	07.45	**92019**	03.43	**92772**	10.23	**93240**	10.105	**98002**	07.51	**98111**	07.54	**100265**	05.64
89071	07.25	**89152**	07.22	**89284**	07.51	**92040**	03.41	**92773**	10.23	**93241**	10.105	**98003**	07.50	**98113**	07.33	**100266**	05.67
89071	07.33	**89187**	07.41	**89284**	07.55	**92042**	03.41	**92786**	10.19	**93244**	10.105	**98003**	07.51	**98113**	07.54	**100267**	05.66
89098	07.41	**89187**	07.54	**90105**	07.41	**92050**	03.44	**92787**	10.19	**93245**	10.105	**98004**	07.50	**98115**	07.33	**100268**	05.66
89099	07.41	**89188**	07.41	**90105**	07.52	**92051**	04.54	**92788**	10.19	**93299**	10.24	**98004**	07.51	**98115**	07.54	**100269**	05.66
89103	07.41	**89188**	07.54	**90106**	07.41	**92059**	04.54	**92789**	10.19	**93931**	03.185	**98005**	07.50	**98117**	07.33	**100270**	05.66
89104	07.26	**89224**	07.25	**90106**	07.52	**92062**	04.54	**92791**	10.44	**93932**	03.185	**98005**	07.51	**98117**	07.54	**100377**	10.34
89104	07.43	**89224**	07.33	**91201**	09.44	**92067**	04.54	**92792**	10.44	**93933**	03.185	**98007**	07.50	**99012**	04.57	**100730**	07.116
89105	07.25	**89225**	07.25	**91214**	09.44	**92068**	04.54	**92793**	10.44	**93934**	03.185	**98007**	07.51	**99100**	03.109	**100964**	10.34
89105	07.41	**89225**	07.33	**91216**	09.42	**92072**	04.55	**92794**	10.43	**93935**	03.185	**98008**	07.50	**99101**	03.109	**101199**	07.123
89105	07.56	**89226**	07.25	**91220**	14.27	**92078**	04.55	**92796**	10.43	**93940**	03.185	**98008**	07.51	**99102**	03.109	**101202**	07.123
89106	07.25	**89226**	07.33	**91221**	14.27	**92079**	04.56	**92861**	10.20	**93941**	03.185	**98009**	07.50	**99103**	03.109	**101206**	10.77
89106	07.40	**89227**	07.25	**91222**	14.27	**92080**	04.57	**92862**	10.20	**93942**	03.185	**98009**	07.51	**99104**	03.109	**101313**	10.32
89106	07.41	**89227**	07.33	**91223**	14.27	**92082**	04.55	**92863**	10.20	**93943**	03.185	**98011**	07.51	**99105**	03.109	**101321**	10.32

kódok jegyzéke

kód	old.
101323	10.32
101325	10.32
101330	10.32
101340	10.32
101355	10.32
101362	10.32
101371	10.32
101373	10.32
101375	10.32
101380	10.32
101391	10.32
101406	10.32
101413	10.75
101421	10.21
101461	08.27
101462	08.27
101463	08.27
101472	10.34
101477	10.34
101482	10.34
101485	10.34
101495	10.33
101518	10.38
101519	10.38
101521	10.38
101538	10.21
101539	10.21
103198	09.25
103438	10.20
103550	10.22
103739	01.82
103750	03.183
103751	03.183
103752	03.183
103753	03.183
103754	03.183
103755	03.183
103756	03.183
103762	01.81
103765	10.81
103766	10.81
103791	07.91
103821	03.140
103821	03.152
103835	03.183
103856	10.88
103865	08.12
103879	01.83
103880	01.83
103881	01.83
103883	10.88
103899	01.83
103914	07.81
103927	10.112
103941	01.83
103956	03.184
103971	03.182
103977	03.168
103980	01.85
103981	03.168
103983	03.168
103985	03.168
103987	03.168
103989	10.108
103995	03.168
103999	07.130
104000	03.169
104002	03.169
104004	03.169
104006	03.169
104009	07.108
104011	03.181
104012	03.181
104014	03.181
104026	03.182
104029	03.169
104031	03.169
104041	03.169
104043	03.169
104045	03.169
104058	03.168
104067	03.168
104069	03.168
104071	03.168
104073	03.168
104075	03.168
104078	01.82
104080	03.168
104087	02.16
104088	02.16
104089	02.16
104091	07.107
104094	07.92
104106	03.179
104112	03.184
104127	10.87
104142	07.105
104148	01.85
104159	03.184
104163	10.88
104189	01.73
104190	01.73
104199	01.77
104208	03.184
104215	13.118
104248	07.94
104252	07.93
104296	04.64
104298	07.130
104313	04.64
104338	01.80
104341	01.80
104343	01.80
104346	01.80
104355	07.128
104391	01.79
104393	01.79
104397	01.83
104406	10.81
104410	10.81
104414	10.81
104417	10.81
104418	07.89
104425	07.104
104426	07.104
104429	07.92
104439	07.105
104443	10.83
104445	10.84
104454	01.84
104465	10.84
104466	10.84
104468	10.84
104478	10.84
104485	07.104
104488	10.84
104489	10.84
104492	01.78
104496	01.78
104497	01.78
104498	10.84
104500	10.84
104501	10.84
104503	10.85
104507	10.85
104522	10.84
104527	01.73
104529	01.73
104529	07.108
104530	01.73
104531	01.74
104535	01.76
104536	01.77
104537	01.77
104538	10.85
104545	10.85
104546	10.85
104547	03.177
104548	03.177
104553	10.85
104554	10.85
104562	07.93
104564	07.93
104569	01.77
104570	01.75
104572	01.76
104573	01.77
104574	01.77
104576	01.82
104581	03.177
104606	03.177
104607	03.177
104630	10.108
104630	10.88
104645	03.177
104647	03.177
104648	03.177
104649	03.177
104680	10.88
104691	10.107
104692	10.107
104702	10.87
104703	10.87
104704	10.87
104708	10.108
104711	03.177
104717	01.62
104718	01.62
104719	01.62
104744	03.177
104751	03.177
104752	10.87
104758	03.177
104784	03.177
104801	01.66
104802	01.66
104881	03.181
104906	03.182
104943	02.68
104957	08.12
104975	08.11
104997	10.86
105022	10.86
105023	10.86
105028	10.86
105038	10.86
105053	10.82
105057	10.86
105061	10.83
105070	10.81
105076	10.83
105082	10.82
105109	07.93
105217	01.82
105259	03.147
105259	03.151
105268	07.108
105281	02.68
105283	02.68
105284	10.110
105286	10.110
105292	10.111
105337	01.71
105341	01.71
105363	01.80
105369	01.78
105371	01.78
105372	01.78
105376	01.78
105378	07.108
105379	01.78
105383	01.78
105384	01.78
105386	01.78
105387	13.115
105388	13.116
105408	01.71
105425	01.71
105427	10.81
105428	10.81
105429	10.81
105430	10.81
105554	03.144
105554	03.149
105606	01.82
105748	07.108
105788	07.108
105901	13.117
105958	10.112
105975	08.11
105984	08.11
105986	08.11
105987	08.11
105988	08.11
105989	08.11
105994	08.11
105995	08.11
106060	10.91
106061	10.91
106062	10.92
106064	10.92
106090	13.116
106114	07.108
106184	13.112
106191	03.182
106193	13.117
106229	03.182
106231	03.182
106242	03.182
106258	13.112
106267	10.108
106276	03.182
106293	03.182
106299	03.182
106317	13.111
106324	07.108
106331	03.182
106339	03.182
106340	01.81
106341	01.81
106361	01.81
106362	01.81
106363	01.81
106403	01.70
106405	01.70
106406	01.70
106412	01.70
106413	01.70
106414	01.70
106417	01.81
106418	01.81
106419	01.81
106469	07.129
106488	10.90
106489	10.90
106491	10.90
106502	10.90
106511	10.90
106512	10.89
106513	10.89
106514	10.89
106515	10.90
106516	10.90
106523	10.89
106562	13.115
106614	10.82
106659	04.65
106675	13.113
106713	04.64
106730	04.64
106731	04.64
106737	04.64
106738	04.64
106739	04.64
106741	04.64
106743	04.64
106746	04.64
106748	04.64
106749	04.64
106752	04.64
106753	04.64
106755	04.64
106757	04.64
106758	03.181
106759	10.88
106760	03.181
106761	13.116
106762	13.115
106763	13.116
106766	04.64
106771	04.64
106776	04.64
106779	04.64
106780	04.64
106781	04.64
106827	13.115
106854	03.170
106856	03.170
106878	03.140
106878	03.152
106882	08.12
106888	03.148
106888	03.152
106889	03.148
106889	03.152
106900	03.148
106900	03.152
106902	03.148
106902	03.152
106903	03.148
106903	03.152
106904	03.148
106904	03.152
106925	07.81
106935	07.91
106946	07.91
106950	07.91
106951	07.91
106952	07.91
106958	07.81
106959	07.81
106961	07.81
106965	07.81
106970	07.81
106976	07.81
106985	07.94
106986	07.94
106987	13.113
107002	07.81
107013	07.93
107020	13.113
107090	07.108
107284	07.94
107319	13.116
107339	03.170
107341	03.170
107413	13.113
107425	07.81
107427	07.81
107470	07.81
107471	07.81
107483	07.89
107483	07.92
107491	07.81
107492	07.81
107508	07.108
107517	07.108
107529	07.129
107596	07.94
107600	07.94
107607	07.94
107608	07.91
107610	07.89
107614	07.92
107615	07.92
107616	01.81
107617	01.81
107619	01.81
107703	07.81
107704	07.81
107705	07.81
107707	07.81
107739	07.129
107785	07.94
107792	01.71
107814	13.112
107839	01.80
107842	01.71
107844	07.81
107845	07.81
107855	07.81
107858	07.81
107948	08.18
107955	10.82
107956	10.82
107959	10.81
107988	07.129
108008	10.110
108009	10.111
108016	10.111
108167	04.64
108174	07.93
108175	07.93
108176	07.93
108195	07.89
108209	07.89
108212	07.93
108350	07.104
108357	07.103
108359	07.103
108363	07.103
108374	07.103
113039	11.10
118030	01.31
118032	01.31
118033	01.34
118033	16.41
118057	01.70
118120	01.34
118121	01.34
118122	01.29
118142	01.27
118143	01.27
118144	01.27
118154	01.44
118163	01.44
118164	01.44
118201	12.25
118204	12.26
118206	12.26
118207	12.23
118226	12.32
118227	12.32
118230	12.32
118231	12.32
118232	12.32
118266	12.29
118268	12.37
118412	12.29
118413	12.30
119029	01.71
119079	07.81
119101	07.81
119104	01.71
119133	07.129
119204	07.128
119240	01.70
119302	01.70
119414	07.26
119415	07.26
119416	07.26
119417	07.26
119421	07.26
119422	07.26
119459	07.26
119459	07.43
119481	01.44
119482	01.44
119483	01.44
119484	01.44
119485	01.44
119486	01.44
119487	01.44
120405	07.121
120864	07.26
120864	07.43
120865	07.26
120865	07.43
120867	07.26
120867	07.43
120868	07.26
120868	07.43
120869	07.26
120869	07.43
120870	07.26
120870	07.43
120871	07.26
120871	07.43
121028	07.26
122965	09.104
122965	09.106
122965	09.108
122965	09.55
122965	09.92
127736	08.15
127781	01.11
127861	13.117
128132	12.24
128154	12.19
128156	12.19
128158	12.19
128159	12.20
128161	12.20
128162	12.20
128163	12.20
128164	12.21
128165	12.21
128312	01.70
128312	02.24
128601	11.9
128733	15.41
128842	07.28
129029	02.56
129547	04.103
129576	02.44
129576	03.109
129576	03.111
129677	07.28
129729	10.75
129758	07.123
129759	07.123
129760	07.123
130326	13.117
130588	06.65
130589	06.65
130633	06.71
130634	06.71
130636	06.75
130637	06.75
130639	06.68
130640	06.68
130642	06.65
130642	06.71
130642	06.75
130643	06.65
130643	06.71
130643	06.75
130645	06.65
130645	06.71
130645	06.75
130646	06.65
130646	06.71
130646	06.75
130649	06.65
130649	06.71
130649	06.75
130651	06.68
130652	06.68
130654	06.68
130655	06.68
130656	06.71
130657	06.75
130658	06.65
130659	06.68
130787	03.109
130787	03.112
130802	03.180
130803	03.180
130814	03.115
130823	09.118
130824	03.115
130825	03.115
130994	07.41
130994	07.54
130994	07.62
131015	11.8

kódok jegyzéke

kód	old.	kód	old.	kód	old.	kód	old.	kód	old.	kód	old.	kód	old.	kód	old.	kód	old.
131344	02.44	**134300**	07.41	**135152**	07.41	**135868**	05.33	**144102**	15.25	**146773**	04.98	**153782**	09.108	**153809**	09.96	**154301**	14.26
131344	03.109	**134300**	07.54	**135152**	07.51	**135869**	05.33	**144112**	04.28	**146774**	03.25	**153782**	09.110	**153809**	09.98	**154302**	14.26
131344	03.111	**134300**	07.58	**135152**	07.54	**135870**	05.33	**144113**	04.28	**146794**	03.29	**153782**	09.89	**153810**	09.100	**154307**	14.26
131573	06.51	**134300**	07.62	**135152**	07.62	**135871**	05.31	**144114**	04.28	**146795**	03.29	**153782**	09.94	**153810**	09.102	**154385**	13.110
131685	13.116	**134441**	10.20	**135154**	07.41	**135872**	05.31	**144115**	04.29	**146807**	03.30	**153782**	09.96	**153810**	09.104	**154410**	01.70
131687	13.115	**134538**	13.116	**135154**	07.54	**135873**	05.31	**144116**	04.29	**146813**	03.29	**153782**	09.98	**153810**	09.106	**154567**	13.114
131807	01.27	**134587**	10.113	**135154**	07.58	**135874**	05.31	**144117**	04.29	**146814**	03.29	**153786**	09.100	**153810**	09.108	**156848**	13.74
132206	08.13	**134609**	04.64	**135154**	07.62	**135875**	05.31	**144118**	04.29	**146820**	03.29	**153786**	09.102	**153810**	09.110	**156856**	13.114
132226	07.116	**134636**	09.33	**135156**	06.65	**135876**	05.31	**144120**	04.30	**146821**	03.29	**153786**	09.104	**153810**	09.90	**156872**	07.69
132227	07.116	**134636**	09.34	**135156**	07.41	**135888**	05.35	**144121**	04.30	**146982**	07.132	**153786**	09.106	**153810**	09.94	**156873**	07.69
132251	06.51	**134763**	03.36	**135156**	07.54	**135890**	05.35	**144136**	04.47	**146993**	08.10	**153786**	09.108	**153810**	09.96	**156874**	07.69
132266	06.52	**134764**	03.36	**135156**	07.58	**135891**	05.35	**144137**	04.47	**146994**	08.10	**153786**	09.110	**153810**	09.98	**156875**	07.69
132267	06.52	**134765**	03.36	**135156**	07.62	**135916**	05.33	**144138**	04.47	**146995**	08.10	**153786**	09.90	**153811**	09.113	**156881**	07.69
132269	03.40	**134766**	03.36	**135157**	07.41	**135917**	05.30	**144139**	04.47	**146996**	08.10	**153786**	09.94	**153811**	09.115	**156883**	07.69
132270	03.40	**134767**	03.36	**135157**	07.54	**135918**	05.30	**144140**	04.48	**146997**	08.10	**153786**	09.96	**153811**	09.116	**156884**	07.69
132271	03.40	**134768**	03.36	**135157**	07.58	**135919**	05.30	**144141**	04.48	**151631**	13.68	**153786**	09.98	**153812**	09.113	**156885**	07.69
132272	03.40	**134769**	03.36	**135157**	07.62	**135920**	05.30	**144142**	04.48	**151632**	13.68	**153787**	09.100	**153815**	09.113	**156886**	07.69
132273	03.40	**134770**	03.36	**135164**	07.21	**135921**	05.30	**144143**	04.48	**151717**	13.68	**153787**	09.102	**153815**	09.115	**156887**	07.69
132274	03.40	**134824**	13.109	**135164**	07.27	**135922**	05.30	**144171**	04.49	**151718**	13.69	**153787**	09.104	**153815**	09.116	**156900**	07.69
132276	06.56	**134885**	13.111	**135164**	07.34	**135923**	05.35	**144172**	04.49	**151732**	13.69	**153787**	09.106	**153816**	09.113	**156901**	07.69
132293	09.119	**134922**	10.105	**135164**	07.36	**135924**	05.35	**144175**	04.49	**151785**	13.69	**153787**	09.108	**153816**	09.115	**156906**	07.69
132294	09.119	**134933**	07.25	**135251**	07.143	**136095**	05.44	**144316**	09.31	**151786**	13.70	**153787**	09.110	**153816**	09.116	**156907**	07.69
132333	03.180	**134933**	07.40	**135305**	14.33	**136175**	09.59	**144322**	09.31	**151821**	13.70	**153787**	09.90	**153821**	09.100	**156960**	07.71
132334	03.180	**134933**	07.41	**135306**	14.33	**136176**	09.62	**144323**	09.31	**153280**	14.29	**153787**	09.94	**153821**	09.102	**157185**	13.29
132360	10.19	**134933**	07.56	**135307**	14.33	**136177**	09.62	**144326**	09.29	**153281**	14.29	**153787**	09.96	**153821**	09.104	**157186**	13.29
132546	03.180	**134934**	07.25	**135308**	14.33	**136178**	09.51	**144337**	09.31	**153282**	14.29	**153787**	09.98	**153821**	09.106	**157187**	13.29
132923	03.68	**134934**	07.41	**135309**	14.33	**136192**	05.21	**144338**	09.31	**153297**	14.29	**153796**	09.90	**153821**	09.108	**157188**	13.29
132923	04.85	**134934**	07.56	**135310**	14.33	**136195**	05.43	**144345**	09.30	**153298**	14.29	**153797**	09.102	**153821**	09.110	**157193**	13.28
132949	02.44	**134935**	07.26	**135324**	14.32	**136196**	05.43	**144346**	09.30	**153299**	14.29	**153797**	09.91	**153821**	09.91	**157194**	13.28
132953	07.21	**134935**	07.43	**135325**	14.32	**136200**	09.59	**144357**	09.30	**153300**	14.29	**153799**	09.102	**153821**	09.94	**157195**	13.28
132953	07.27	**134959**	10.96	**135326**	14.32	**136499**	09.70	**144358**	09.30	**153301**	14.29	**153799**	09.91	**153821**	09.96	**157196**	13.28
132953	07.34	**134963**	10.96	**135327**	14.32	**136500**	09.70	**144362**	09.29	**153302**	14.29	**153800**	09.102	**153821**	09.98	**157197**	13.28
132954	03.109	**134964**	10.100	**135328**	14.32	**136502**	09.70	**144363**	09.29	**153306**	14.30	**153800**	09.91	**153822**	09.100	**157198**	13.28
132954	03.111	**134966**	10.100	**135329**	14.32	**136508**	11.8	**144364**	09.29	**153307**	14.30	**153801**	09.91	**153822**	09.102	**157199**	13.22
133018	07.90	**135006**	02.54	**135330**	14.32	**141597**	13.112	**144365**	09.29	**153308**	14.30	**153802**	09.90	**153822**	09.106	**157200**	13.22
133030	03.180	**135007**	02.54	**135334**	03.36	**141616**	05.60	**144489**	10.61	**153311**	14.30	**153803**	09.90	**153822**	09.108	**157201**	13.22
133031	03.180	**135008**	02.56	**135342**	07.24	**141950**	03.180	**144490**	10.61	**153312**	14.30	**153804**	09.100	**153822**	09.110	**157202**	13.22
133349	13.108	**135009**	02.56	**135342**	07.25	**142055**	12.25	**144516**	16.41	**153416**	10.73	**153804**	09.102	**153822**	09.91	**157203**	13.22
133350	13.108	**135010**	02.56	**135344**	07.24	**142057**	12.28	**146741**	13.108	**153447**	08.26	**153804**	09.104	**153822**	09.94	**157204**	13.22
133383	07.143	**135011**	02.56	**135344**	07.25	**142059**	12.22	**146742**	13.108	**153448**	08.27	**153804**	09.106	**153822**	09.96	**157205**	13.22
133414	03.180	**135017**	02.33	**135365**	07.23	**142061**	12.22	**146752**	03.21	**153451**	08.25	**153804**	09.108	**153822**	09.98	**157206**	13.22
133474	13.116	**135018**	02.34	**135365**	07.25	**142077**	12.32	**146753**	03.21	**153453**	07.157	**153804**	09.110	**153823**	09.114	**157228**	13.21
133815	03.180	**135019**	02.33	**135366**	07.23	**142078**	12.32	**146754**	03.21	**153458**	07.157	**153804**	09.89	**153824**	09.114	**157229**	13.21
134114	06.14	**135019**	02.34	**135366**	07.25	**142079**	12.32	**146755**	03.21	**153459**	07.157	**153804**	09.94	**153825**	09.114	**157231**	13.21
134114	06.14	**135021**	02.33	**135503**	07.41	**142080**	12.32	**146756**	03.21	**153460**	07.157	**153804**	09.96	**154140**	08.40	**157232**	13.21
134114	06.20	**135021**	02.34	**135532**	07.41	**142081**	12.32	**146756**	04.85	**153461**	07.157	**153804**	09.98	**154141**	08.41	**157234**	13.21
134114	06.32	**135024**	02.33	**135534**	07.41	**142100**	13.116	**146757**	03.21	**153640**	07.130	**153805**	09.100	**154142**	08.40	**157235**	13.21
134114	06.33	**135024**	02.34	**135552**	07.54	**142114**	09.66	**146757**	04.85	**153731**	13.109	**153805**	09.102	**154143**	08.42	**157250**	13.31
134114	06.37	**135042**	02.31	**135553**	07.54	**142167**	12.34	**146758**	03.21	**153735**	13.111	**153805**	09.104	**154144**	08.42	**157251**	13.31
134114	06.38	**135043**	02.31	**135555**	07.54	**142168**	12.34	**146759**	03.23	**153736**	13.115	**153805**	09.106	**154145**	08.40	**157252**	13.31
134114	06.39	**135044**	02.31	**135556**	07.54	**142169**	12.34	**146760**	03.23	**153781**	09.100	**153805**	09.108	**154146**	08.40	**157253**	13.31
134114	06.40	**135044**	02.32	**135579**	09.56	**142170**	12.34	**146761**	03.23	**153781**	09.102	**153805**	09.110	**154147**	08.40	**157254**	13.31
134114	06.41	**135045**	02.31	**135608**	05.37	**142171**	12.34	**146762**	03.23	**153781**	09.104	**153805**	09.89	**154148**	08.40	**157255**	13.31
134114	06.51	**135045**	02.32	**135611**	05.37	**142721**	12.34	**146763**	03.23	**153781**	09.106	**153805**	09.94	**154168**	07.41	**157256**	13.31
134114	06.52	**135045**	02.33	**135670**	05.44	**143976**	12.34	**146764**	03.23	**153781**	09.108	**153805**	09.96	**154288**	14.25	**157257**	13.31
134114	06.53	**135045**	02.34	**135684**	07.54	**143977**	12.34	**146765**	03.23	**153781**	09.110	**153805**	09.98	**154289**	14.25	**157265**	13.53
134114	06.54	**135134**	13.108	**135685**	07.54	**143978**	12.33	**146768**	03.25	**153781**	09.89	**153809**	09.100	**154290**	14.25	**157266**	13.53
134114	06.55	**135136**	07.41	**135706**	07.41	**143980**	12.31	**146769**	03.25	**153781**	09.94	**153809**	09.102	**154291**	14.25	**157279**	13.49
134114	06.56	**135149**	07.41	**135709**	07.54	**143981**	12.31	**146770**	03.25	**153781**	09.96	**153809**	09.104	**154292**	14.25	**157281**	13.49
134114	06.59	**135149**	07.54	**135710**	07.54	**143983**	07.41	**146771**	03.25	**153781**	09.98	**153809**	09.106	**154293**	14.25	**157282**	13.52
134116	06.22	**135149**	07.62	**135768**	13.109	**143984**	07.41	**146772**	03.25	**153782**	09.100	**153809**	09.108	**154294**	14.25	**157283**	13.52
134117	06.22	**135151**	07.41	**135803**	04.64	**144098**	15.25	**146773**	03.25	**153782**	09.102	**153809**	09.110	**154295**	14.25	**157284**	13.52
134147	04.56	**135151**	07.54	**135846**	13.109	**144100**	15.25	**146773**	04.103	**153782**	09.104	**153809**	09.90	**154296**	14.25	**157285**	13.52
134300	06.65	**135151**	07.62	**135867**	05.33	**144101**	15.25	**146773**	04.93	**153782**	09.106	**153809**	09.94	**154297**	14.25	**157289**	13.43

kódok jegyzéke

kód	old.
157290	13.43
157291	13.43
157292	13.43
157293	13.43
157294	13.43
157295	13.43
157296	13.43
157297	13.43
157299	13.43
157300	13.49
157301	13.49
157302	13.49
157303	13.49
157304	13.49
157306	13.44
157307	13.44
157308	13.44
157309	13.97
157310	13.97
157311	13.97
157317	13.97
157318	13.97
157319	13.97
157320	13.97
157323	13.93
157324	13.93
157325	13.93
157326	13.93
157327	13.93
157328	13.93
157330	13.95
157333	13.95
157334	13.95
157335	13.95
157369	01.27
157510	13.60
157511	13.60
157514	13.60
157515	13.60
157520	13.37
157521	13.37
157522	13.37
157523	13.37
157525	13.37
157526	13.37
157527	13.36
157528	13.36
157529	13.38
157530	13.38
157531	13.38
157532	13.38
157533	13.38
157534	13.36
157535	13.36
157537	13.40
157539	13.40
157540	13.40
157542	13.35
157543	13.35
157544	13.35
157545	13.35
157546	13.35
157554	13.38
157556	13.38
157579	13.58
157638	13.22
157639	13.22
157640	13.22
157641	13.22
157642	13.22
157643	13.22
157676	13.50
157678	13.50
157679	13.50
157681	13.50
157684	13.48
157685	13.48
157721	13.38
157723	13.38
157776	13.59
157777	13.59
157778	13.59
157781	13.59
157782	13.59
157783	13.59
157784	13.59
157785	13.58
157786	13.31
157787	13.31
157788	13.31
157789	13.31
157790	13.31
157791	13.31
157792	13.31
157793	13.31
157794	13.31
157795	13.31
157796	13.31
157797	13.31
157798	13.31
157800	13.31
157801	13.31
157802	13.31
157825	13.40
157826	13.40
157827	13.40
157833	13.40
157834	13.40
157835	13.40
157844	06.56
157847	10.43
157848	10.20
157849	10.20
157850	10.20
157851	10.20
157883	10.56
157886	10.57
157887	10.57
157889	09.94
157890	09.96
157891	09.98
157892	09.100
157893	09.102
157926	07.21
157936	16.14
157937	16.14
157939	16.14
157940	16.14
157941	16.14
157943	16.14
158002	09.93
158002	09.94
158003	09.93
158003	09.94
158005	09.93
158005	09.94
158006	09.93
158006	09.94
158007	09.93
158007	09.94
158502	09.93
158502	09.94
158507	09.93
158507	09.94
158509	09.93
158509	09.94
158510	09.95
158510	09.96
158511	09.95
158511	09.96
158512	09.95
158512	09.96
158513	09.95
158513	09.96
158514	09.95
158514	09.96
158515	09.95
158515	09.96
158516	09.95
158516	09.96
158517	09.95
158517	09.96
158518	09.97
158518	09.98
158519	09.97
158519	09.98
158520	09.97
158520	09.98
158521	09.97
158521	09.98
158522	09.97
158522	09.98
158523	09.97
158523	09.98
158524	09.97
158524	09.98
158525	09.97
158525	09.98
158526	09.100
158526	09.99
158527	09.100
158527	09.99
158528	09.100
158528	09.99
158529	09.100
158529	09.99
158530	09.100
158530	09.99
158531	09.100
158531	09.99
158532	09.100
158532	09.99
158533	09.100
158533	09.99
158534	09.101
158534	09.102
158535	09.101
158535	09.102
158536	09.101
158536	09.102
158537	09.101
158537	09.102
158538	09.101
158538	09.102
158539	09.101
158539	09.102
158540	09.101
158540	09.102
158541	09.101
158541	09.102
158698	13.82
158699	13.82
158702	13.83
158703	13.82
158704	13.82
158717	13.83
158718	13.83
158719	13.83
158720	13.83
158721	13.83
158722	13.83
158723	13.83
158774	03.115
159098	10.21
159409	07.25
159409	07.40
159409	07.41
159409	07.56
159793	03.114
159794	03.114
159795	03.114
159796	03.114
159797	03.114
159798	03.114
159799	03.114
159800	03.114
159801	03.114
159802	03.114
159803	03.114
159804	03.114
159805	03.114
159806	03.114
159807	03.114
159809	03.114
159810	03.114
159811	03.114
159812	03.114
159813	03.114
159814	03.114
159815	03.114
159816	03.113
159816	03.114
159817	03.113
159817	03.114
159818	03.114
159821	03.114
159822	03.114
159823	03.114
159925	08.13
159927	08.9
160132	05.32
160564	10.96
160587	10.59
160588	10.59
160590	10.60
160591	10.60
161012	05.32
161061	12.29
161062	12.29
161063	12.30
161065	12.29
161067	12.30
161071	12.30
161077	12.29
161149	13.110
161716	04.64
161865	10.64
161868	10.64
161869	10.64
162230	05.62
162313	10.39
162314	10.39
162670	07.33
162670	07.54
163106	07.33
163106	07.54
163107	07.33
163107	07.54
163108	07.33
163108	07.54
163110	07.33
163110	07.54
163111	07.33
163111	07.54
163112	07.33
163112	07.54
163113	07.33
163113	07.54
163114	07.33
163114	07.54
163115	07.54
163122	07.33
163122	07.54
163123	07.33
163123	07.54
163125	07.33
163125	07.54
163128	07.33
163128	07.54
163129	07.33
163129	07.54
163131	07.33
163131	07.54
163132	07.33
163132	07.54
163133	07.33
163133	07.54
163134	07.54
164864	05.44
164871	05.44
164873	05.44
164874	05.44
164875	05.44
164877	05.44
164878	05.44
164880	05.44
165703	10.59
165705	10.59
165706	10.59
166071	01.29
166071	01.41
166105	05.20
166114	05.22
167480	07.94
167481	07.94
167482	07.94
167483	07.94
167484	07.94
167485	07.94
167487	07.94
167488	07.94
167489	07.94
167491	07.94
167492	07.94
167493	07.94
167533	07.94
167534	07.94
167536	07.94
167537	07.94
167542	04.54
169764	01.73
170004	05.54
170005	05.54
170006	05.54
170365	03.115
171038	12.21
171076	01.30
171076	01.41
171320	03.180
171331	01.90
175624	10.33
176242	09.110
176243	09.115
176244	09.115
176747	03.66
176757	04.54
176765	04.54
176766	04.54
176767	04.54
176780	04.54
176798	03.67
176800	03.67
176801	03.67
176803	03.67
176805	03.67
176852	03.66
176852	03.71
177050	04.57
177055	04.57
177364	01.30
177364	01.41
177369	01.27
177369	01.41
177372	01.27
177372	01.41
177374	01.27
177374	01.41
177376	01.41
177379	01.33
177379	01.41
177383	01.31
177383	01.41
177385	01.41
177391	01.27
177395	01.27
177398	01.27
177408	01.27
177409	01.27
177410	01.27
177411	01.27
177464	01.44
178134	07.69
178452	05.40
178453	05.40
178454	05.40
178455	05.40
178465	05.33
178466	05.31
178467	05.31
178468	05.31
178469	05.31
178470	05.31
178471	05.31
178472	05.37
179054	06.14
179054	06.20
179054	06.59
179196	07.41
179224	07.33
179227	07.33
179229	07.33
179230	07.33
179234	03.27
179235	03.27
179238	03.27
179239	03.27
179240	03.27
179241	03.27
179242	03.29
179243	03.29
179244	03.31
179245	03.31
179246	03.31
179247	03.31
179248	03.31
179249	03.30
179250	03.30
179251	03.30
179252	03.21
179253	03.21
179254	03.21
179255	03.21
179256	03.21
179256	04.85
179257	03.21
179257	04.85
179258	03.21
179259	03.23
179260	03.23
179261	03.23
179262	03.23
179263	03.23
179264	03.23
179265	03.23
179266	03.25
179267	03.25
179268	03.25
179269	03.25
179270	03.25
179271	03.25
179271	04.103
179271	04.93
179271	04.98
179273	03.25
179278	03.29
179279	03.29
179281	03.30
179287	03.29
179288	03.29
179348	03.29
179411	01.33
179439	13.31
179441	13.31
179745	06.68
179748	06.94
179749	06.94
180358	07.90
180359	07.90
180361	07.90
180983	09.115
180983	09.116
181173	09.115
181173	09.116
181590	07.37
182316	13.115
184626	10.89
184882	08.18
185505	01.81
185506	01.81
185713	03.151
185715	03.151
185718	03.151
185719	03.151
185794	03.151
185795	03.151
186174	01.70
187272	03.141
187272	03.143
187272	03.147
187687	13.115
187690	13.115
187691	13.115
188754	10.47
188755	05.32
189955	11.12
190411	06.94
190523	13.33
191109	01.12
191110	01.13
191311	11.20
191700	07.43
191701	07.43
191702	07.43
191704	07.43
191970	16.41
192330	13.22
192331	13.22
192332	13.22
192333	13.22
192334	13.22
192335	13.22
192336	13.22
192337	13.22
192338	13.22
192351	13.23
192352	13.23
192353	13.23
192354	13.23
192365	13.21
192366	13.21
192367	13.21
192368	13.21
192369	13.21
192370	13.21
192371	13.21
192372	13.21
193150	07.121
193598	09.75
195117	13.24
195120	13.24
195123	13.24
195126	13.24
195129	13.24
195132	13.24
195381	09.90
195442	10.77
195996	09.93
195996	09.94
195997	09.93
195997	09.94
195998	09.93
195998	09.94
195999	09.93
195999	09.94
196000	09.93
196000	09.94
196001	09.93
196001	09.94
196002	09.93
196002	09.94
196003	09.93
196003	09.94
196004	09.95
196004	09.96
196005	09.95
196005	09.96
196006	09.95
196006	09.96
196007	09.95
196007	09.96
196008	09.95
196008	09.96
196009	09.95
196009	09.96
196010	09.95
196010	09.96

kódok jegyzéke

kód	old.	kód	old.	kód	old.	kód	old.	kód	old.	kód	old.	kód	old.	kód	old.	kód	old.
196011	09.95	**196146**	09.109	**200343**	15.69	**202519**	03.71	**202807**	13.32	**204686**	13.91	**205345**	07.74	**207557**	04.102	**210491**	06.98
196011	09.96	**196146**	09.110	**200345**	15.70	**202520**	03.67	**202816**	13.63	**205074**	07.24	**205346**	07.74	**207558**	04.102	**210674**	15.66
196012	09.97	**196147**	09.109	**200346**	15.70	**202520**	03.71	**202817**	13.63	**205074**	07.25	**205347**	07.74	**207559**	04.101	**210674**	15.71
196012	09.98	**196147**	09.110	**200349**	15.70	**202521**	03.67	**202818**	13.63	**205074**	07.37	**205348**	07.74	**207560**	04.100	**210674**	15.72
196013	09.97	**196148**	09.109	**200350**	15.70	**202521**	03.71	**202819**	13.63	**205077**	07.24	**205349**	07.74	**207577**	15.43	**210749**	03.65
196013	09.98	**196148**	09.110	**200351**	15.70	**202522**	03.67	**202820**	13.63	**205077**	07.25	**205355**	10.79	**207611**	15.40	**210750**	03.65
196014	09.97	**196149**	09.109	**200353**	15.70	**202522**	03.71	**202821**	13.63	**205077**	07.37	**205356**	10.79	**207612**	15.40	**210752**	03.65
196014	09.98	**196149**	09.110	**200355**	15.70	**202523**	03.67	**202822**	13.63	**205078**	07.26	**205357**	10.79	**207615**	15.40	**210753**	03.65
196015	09.97	**196150**	09.109	**200356**	15.70	**202523**	03.71	**202823**	13.63	**205078**	07.43	**205433**	10.75	**207616**	15.40	**210755**	03.65
196015	09.98	**196150**	09.110	**200359**	15.70	**202524**	03.67	**202824**	13.63	**205079**	07.27	**205543**	01.12	**207630**	15.42	**210756**	03.65
196016	09.97	**196151**	09.109	**200360**	15.70	**202524**	03.71	**202825**	13.34	**205079**	07.44	**205758**	03.58	**207631**	15.42	**210758**	03.65
196016	09.98	**196151**	09.110	**200363**	15.70	**202525**	03.67	**202828**	13.35	**205087**	07.26	**205758**	03.67	**207681**	15.40	**210759**	03.65
196017	09.97	**196152**	09.109	**200583**	15.67	**202525**	03.71	**202831**	13.34	**205087**	07.43	**205759**	03.58	**207681**	15.41	**210761**	03.65
196017	09.98	**196152**	09.110	**200584**	15.67	**202526**	03.67	**202844**	13.34	**205088**	07.27	**205759**	03.67	**207681**	15.44	**210762**	03.65
196018	09.97	**196153**	09.109	**200587**	15.67	**202526**	03.71	**202856**	13.95	**205088**	07.44	**206011**	01.13	**207681**	15.45	**210764**	03.65
196018	09.98	**196153**	09.110	**200588**	15.67	**202527**	03.67	**202857**	13.95	**205089**	07.26	**206012**	01.13	**207711**	15.57	**210765**	03.65
196019	09.97	**196154**	09.109	**200589**	15.67	**202527**	03.71	**202858**	13.65	**205089**	07.43	**206031**	03.68	**207753**	15.29	**210767**	03.65
196019	09.98	**196154**	09.110	**200591**	15.67	**202528**	03.67	**202859**	13.65	**205090**	07.27	**206031**	04.85	**207835**	15.27	**210768**	03.65
196020	09.100	**196709**	07.24	**201658**	15.65	**202528**	03.71	**202860**	13.65	**205090**	07.44	**206033**	03.68	**207835**	15.32	**210770**	03.65
196020	09.99	**196709**	07.25	**201659**	15.65	**202529**	03.67	**202861**	13.65	**205098**	07.26	**206034**	03.68	**207835**	15.33	**210771**	03.65
196021	09.100	**196711**	07.24	**201854**	15.80	**202529**	03.71	**202862**	13.65	**205098**	07.43	**206035**	03.68	**207835**	15.46	**210773**	03.65
196021	09.99	**196711**	07.25	**201856**	15.80	**202534**	04.58	**202864**	13.65	**205103**	07.26	**206037**	03.68	**207839**	15.25	**210774**	03.65
196022	09.100	**196947**	07.21	**201857**	15.80	**202535**	04.58	**202865**	13.65	**205105**	07.27	**206044**	03.68	**207839**	15.26	**210776**	03.66
196022	09.99	**196947**	07.39	**201861**	15.80	**202538**	04.58	**202866**	13.65	**205113**	13.66	**206044**	04.103	**207915**	15.56	**210817**	03.67
196023	09.100	**196947**	07.45	**201862**	15.80	**202539**	04.58	**202867**	13.65	**205114**	13.66	**206044**	04.93	**207917**	15.38	**210820**	03.67
196023	09.99	**196947**	07.55	**201865**	15.79	**202540**	03.66	**202869**	13.53	**205115**	13.66	**206044**	04.98	**207917**	15.39	**210822**	03.67
196024	09.100	**197753**	07.30	**201867**	15.79	**202542**	03.66	**202872**	13.53	**205116**	13.66	**206045**	03.68	**207917**	15.40	**210823**	03.67
196024	09.99	**197753**	07.46	**201868**	15.79	**202542**	03.71	**202884**	13.44	**205117**	13.66	**206045**	04.103	**207917**	15.42	**210826**	04.58
196025	09.100	**197755**	07.30	**201872**	15.79	**202546**	03.66	**202984**	13.24	**205118**	13.66	**206045**	04.93	**207917**	15.43	**210827**	04.58
196025	09.99	**197755**	07.46	**201873**	15.79	**202546**	03.71	**202986**	13.24	**205119**	13.66	**206045**	04.98	**207922**	15.34	**210830**	04.58
196026	09.100	**198416**	09.72	**202085**	15.76	**202547**	03.66	**202987**	13.24	**205120**	13.66	**206059**	11.8	**207922**	15.37	**210831**	04.58
196026	09.99	**198430**	10.21	**202086**	15.75	**202547**	03.71	**202989**	13.24	**205121**	13.66	**206141**	13.34	**207934**	15.40	**210833**	04.58
196027	09.100	**198516**	06.65	**202087**	15.76	**202548**	03.66	**202990**	13.24	**205122**	13.66	**206142**	13.34	**207934**	15.41	**210834**	04.58
196027	09.99	**198516**	06.71	**202089**	15.76	**202548**	03.71	**202991**	13.24	**205156**	07.26	**206146**	13.34	**207934**	15.42	**210837**	04.58
196028	09.101	**198516**	06.75	**202090**	15.76	**202549**	03.66	**203000**	03.67	**205157**	07.27	**206601**	03.70	**207934**	15.44	**210838**	04.58
196028	09.102	**198517**	06.65	**202094**	15.76	**202549**	03.71	**203001**	03.67	**205158**	07.26	**206602**	03.70	**208067**	15.44	**210841**	04.58
196029	09.101	**198517**	06.67	**202095**	15.76	**202550**	03.66	**203083**	03.65	**205159**	07.27	**206603**	03.70	**208689**	01.80	**210842**	04.58
196029	09.102	**198517**	06.71	**202313**	15.65	**202550**	03.71	**203084**	03.65	**205160**	07.26	**206604**	03.70	**208727**	01.59	**210845**	04.58
196030	09.101	**198517**	06.75	**202313**	15.81	**202554**	03.66	**203383**	04.57	**205161**	07.27	**206619**	03.71	**208746**	01.70	**210846**	04.58
196030	09.102	**198517**	06.76	**202314**	15.81	**202556**	03.66	**203387**	01.43	**205162**	07.26	**207142**	01.71	**208747**	01.70	**210849**	04.58
196031	09.101	**198575**	05.31	**202390**	15.68	**202557**	03.66	**203387**	02.40	**205162**	07.43	**207168**	15.37	**208857**	01.64	**210850**	04.58
196031	09.102	**198576**	05.31	**202390**	15.69	**202559**	03.66	**203387**	02.45	**205163**	07.27	**207169**	15.37	**208857**	01.75	**210943**	04.58
196032	09.101	**198650**	11.8	**202393**	15.68	**202560**	03.67	**203387**	02.48	**205163**	07.44	**207222**	15.26	**208912**	03.151	**211094**	09.71
196032	09.102	**198702**	13.88	**202393**	15.69	**202561**	03.67	**203391**	03.65	**205164**	07.26	**207253**	15.25	**208913**	03.151	**211095**	09.71
196033	09.101	**198703**	13.88	**202432**	15.66	**202562**	03.67	**203393**	03.65	**205164**	07.43	**207254**	15.25	**208939**	07.90	**211096**	09.71
196033	09.102	**198818**	01.11	**202432**	15.71	**202563**	03.67	**203394**	03.65	**205165**	07.27	**207257**	15.25	**209808**	07.84	**211097**	09.71
196034	09.101	**198819**	01.11	**202432**	15.72	**202564**	03.67	**203404**	01.27	**205165**	07.44	**207306**	15.29	**210114**	07.84	**211098**	09.71
196034	09.102	**198820**	01.12	**202505**	03.65	**202565**	03.67	**203405**	01.29	**205166**	07.26	**207310**	15.29	**210115**	07.84	**211099**	09.71
196035	09.101	**198919**	03.185	**202506**	03.65	**202567**	03.58	**203822**	13.25	**205166**	07.43	**207311**	15.29	**210116**	07.84	**211100**	09.71
196035	09.102	**198920**	03.185	**202507**	03.65	**202567**	03.67	**203823**	13.25	**205167**	07.27	**207315**	15.28	**210128**	07.83	**211101**	09.71
196139	09.109	**198955**	07.143	**202508**	03.65	**202569**	03.58	**203824**	13.25	**205167**	07.44	**207317**	15.28	**210129**	07.83	**211102**	09.71
196139	09.110	**198955**	07.152	**202509**	03.65	**202569**	03.67	**203825**	13.25	**205168**	07.26	**207318**	15.28	**210394**	03.147	**211103**	09.71
196140	09.109	**198956**	07.152	**202510**	03.65	**202582**	04.58	**203826**	13.25	**205168**	07.43	**207319**	15.28	**210395**	03.147	**211104**	09.71
196140	09.110	**199585**	14.30	**202511**	03.65	**202680**	07.90	**203827**	13.25	**205169**	07.27	**207320**	15.28	**210432**	03.147	**211105**	09.71
196141	09.109	**199587**	14.30	**202513**	03.65	**202681**	07.90	**203828**	13.25	**205169**	07.44	**207324**	15.29	**210433**	03.147	**211106**	09.71
196141	09.110	**199785**	15.74	**202514**	03.67	**202798**	13.32	**203829**	13.25	**205170**	07.26	**207326**	15.29	**210434**	03.147	**211107**	09.71
196142	09.109	**199786**	15.74	**202514**	03.71	**202799**	13.32	**203857**	07.21	**205171**	07.27	**207327**	15.29	**210436**	03.147	**211108**	09.71
196142	09.110	**199895**	15.73	**202515**	03.67	**202800**	13.32	**203859**	07.21	**205172**	07.26	**207328**	15.29	**210449**	03.147	**211109**	09.71
196143	09.109	**199896**	15.73	**202515**	03.71	**202801**	13.32	**203860**	07.21	**205173**	07.27	**207329**	15.29	**210450**	03.147	**211110**	09.71
196143	09.110	**200335**	15.69	**202516**	03.67	**202802**	13.32	**203861**	07.21	**205174**	07.26	**207333**	15.28	**210451**	03.147	**211111**	09.71
196144	09.109	**200336**	15.69	**202517**	03.67	**202803**	13.32	**203862**	07.21	**205175**	07.27	**207335**	15.28	**210452**	03.147	**211112**	09.71
196144	09.110	**200339**	15.69	**202518**	03.67	**202804**	13.32	**204085**	13.34	**205186**	07.27	**207336**	15.28	**210459**	03.147	**211113**	09.71
196145	09.109	**200340**	15.69	**202518**	03.71	**202805**	13.32	**204156**	10.75	**205186**	07.44	**207337**	15.28	**210476**	07.84	**211114**	09.71
196145	09.110	**200341**	15.69	**202519**	03.67	**202806**	13.32	**204162**	10.75	**205344**	07.74	**207338**	15.28	**210491**	06.94	**211115**	09.71

kódok jegyzéke

kód	old.
211116	09.71
211117	09.71
211118	09.71
211119	09.71
211120	09.71
211121	09.71
211122	09.71
211123	09.71
211124	09.71
211125	09.71
211126	09.71
211127	09.71
211128	09.71
211129	09.71
211130	09.71
211131	09.71
211132	09.71
211133	09.71
211134	09.71
211135	09.71
211136	09.71
211137	09.71
211138	09.71
211139	09.71
211140	09.71
211141	09.71
211142	09.71
211143	09.71
211144	09.71
211145	09.71
211146	09.71
211147	09.71
211148	09.71
211149	09.72
211150	09.72
211151	09.72
211152	09.72
211153	09.72
211370	02.46
211371	02.46
211476	01.43
211476	02.45
212303	15.65
212303	15.68
212303	15.81
212539	15.35
212542	07.33
212543	07.33
212607	07.21
212607	07.27
212607	07.34
212613	07.30
212613	07.46
212616	07.30
212616	07.46
212673	05.23
212674	13.83
213609	07.30
213609	07.46
213863	15.36
213977	07.41
213978	07.41
214090	15.36
214093	15.35
214095	15.36
214096	15.36
214098	15.35
214099	15.35
214745	07.25
214745	07.33
215047	06.73
215048	06.73
215049	06.73
215050	06.73
215051	06.73
215052	06.73
215053	06.73
215054	06.65
215054	06.71
215054	06.75
215233	07.35
215234	07.35
215448	09.72
215481	03.70
215482	03.70
215484	03.70
215485	03.70
215487	03.70
215489	03.70
215491	03.70
215492	03.70
215529	13.58
215666	06.16
215755	07.158
215756	07.158
215757	07.158
215758	07.158
215759	07.158
215760	07.158
215772	06.16
215825	06.66
215826	06.66
215845	06.66
215846	06.66
215846	06.68
215847	06.66
215848	06.66
215848	06.68
215852	06.66
216362	07.35
216362	07.58
216362	07.59
216362	07.62
216362	07.63
216363	07.30
216363	07.46
216381	08.32
216382	08.32
216383	08.32
216384	08.32
216620	07.41
216621	07.41
217625	09.19
217626	09.19
217627	09.19
217628	09.20
217629	09.20
217630	09.20
217631	09.20
217632	09.20
217633	09.20
217634	09.20
217635	09.20
217636	09.20
217637	09.20
217638	09.20
217639	09.20
217640	09.20
217641	09.20
217642	09.119
217643	09.19
217646	09.19
217647	09.23
217648	09.23
217649	09.23
217677	09.21
217678	09.21
217679	09.21
217683	09.21
217684	09.21
217685	09.21
217704	14.15
217707	14.15
217709	14.15
217712	14.16
217714	14.15
217763	09.22
217764	09.22
217765	09.22
217766	09.22
217767	09.22
217768	09.22
217769	09.22
217770	09.22
217771	09.22
217772	09.22
217773	09.22
217774	09.22
217824	09.24
217825	09.25
217827	09.25
217828	09.25
217891	09.119
217892	09.119
217962	09.16
217963	09.16
217964	09.16
217965	09.16
217966	09.16
217967	09.16
217969	09.16
217970	09.16
217971	09.17
217972	09.17
217974	14.17
217975	14.17
217976	14.17
217977	14.17
217980	14.17
217981	14.17
217982	14.17
217983	14.17
217985	14.17
217987	14.17
217990	14.18
218096	09.23
218756	09.19
218757	09.19
218758	09.19
218759	09.20
218760	09.20
218761	09.20
218762	09.20
218763	09.20
218764	09.20
218765	09.20
218766	09.20
218767	09.20
218768	09.20
218769	09.20
218770	09.20
218771	09.20
218772	09.20
218774	09.19
218777	09.19
218778	09.23
218779	09.23
218780	09.23
218808	09.21
218809	09.21
218810	09.21
218814	09.21
218815	09.21
218816	09.21
218845	14.16
218847	14.15
218898	09.22
218899	09.22
218900	09.22
218901	09.22
218902	09.22
218903	09.22
218904	09.22
218905	09.22
218906	09.22
218907	09.22
218908	09.22
218909	09.22
218960	09.25
218962	09.25
218963	09.25
219082	09.16
219083	09.16
219084	09.16
219085	09.16
219086	09.16
219087	09.16
219089	09.16
219090	09.16
219091	09.17
219092	09.17
219094	14.17
219095	14.17
219096	14.17
219097	14.17
219100	14.17
219101	14.17
219102	14.17
219103	14.17
219105	14.17
219107	14.17
219113	14.18
219114	14.18
219115	14.18
219116	14.18
219117	14.18
219118	14.18
219119	14.18
219120	14.18
219121	14.18
219122	14.18
219123	14.18
219124	14.18
219125	14.18
219126	14.18
219127	14.18
219154	09.23
219250	09.19
219251	09.19
219252	09.19
219253	09.20
219254	09.20
219255	09.20
219256	09.20
219257	09.20
219258	09.20
219259	09.20
219260	09.20
219261	09.20
219262	09.20
219263	09.20
219264	09.20
219265	09.20
219266	09.20
219267	09.119
219268	09.19
219271	09.19
219272	09.23
219273	09.23
219274	09.23
219302	09.21
219303	09.21
219304	09.21
219308	09.21
219309	09.21
219310	09.21
219329	14.15
219334	14.15
219337	14.16
219339	14.15
219388	09.22
219389	09.22
219390	09.22
219391	09.22
219392	09.22
219393	09.22
219394	09.22
219395	09.22
219396	09.22
219397	09.22
219398	09.22
219399	09.22
219449	09.24
219515	09.119
219516	09.119
219586	09.16
219587	09.16
219588	09.16
219589	09.16
219590	09.16
219591	09.16
219593	09.16
219594	09.16
219595	09.17
219596	09.17
219598	14.17
219599	14.17
219600	14.17
219601	14.17
219604	14.17
219605	14.17
219606	14.17
219607	14.17
219609	14.17
219611	14.17
219617	14.18
219618	14.18
219619	14.18
219620	14.18
219621	14.18
219622	14.18
219623	14.18
219624	14.18
219625	14.18
219626	14.18
219627	14.18
219628	14.18
219629	14.18
219630	14.18
219631	14.18
219659	09.23
219756	09.19
219757	09.19
219758	09.19
219759	09.20
219760	09.20
219761	09.20
219762	09.20
219763	09.20
219764	09.20
219765	09.20
219766	09.20
219767	09.20
219768	09.20
219769	09.20
219770	09.20
219771	09.20
219772	09.20
219773	09.119
219774	09.19
219777	09.19
219778	09.23
219779	09.23
219780	09.23
219808	09.21
219809	09.21
219810	09.21
219814	09.21
219815	09.21
219816	09.21
219840	14.15
219843	14.16
219894	09.22
219895	09.22
219896	09.22
219897	09.22
219898	09.22
219899	09.22
219900	09.22
219901	09.22
219902	09.22
219903	09.22
219904	09.22
219905	09.22
220021	09.119
220022	09.119
220092	09.16
220093	09.16
220094	09.16
220095	09.16
220096	09.16
220097	09.16
220099	09.16
220100	09.16
220101	09.17
220102	09.17
220104	14.17
220105	14.17
220106	14.17
220107	14.17
220110	14.17
220111	14.17
220112	14.17
220113	14.17
220115	14.17
220117	14.17
220164	09.23
220366	09.60
220482	01.52
220765	07.142
221007	06.65
221007	06.71
221007	06.75
221008	06.65
221008	06.67
221008	06.71
221008	06.75
221008	06.76
221230	04.57
221269	03.30
221366	09.100
221366	09.102
221366	09.104
221366	09.106
221366	09.108
221366	09.110
221366	09.89
221366	09.94
221366	09.96
221366	09.98
221460	09.61
221491	07.142
221701	09.31
222506	11.8
222571	07.58
222572	07.58
222573	07.35
222574	07.35
222787	07.41
222788	07.41
222789	07.41
223316	04.101
223326	07.43
223330	07.43
223331	07.43
223332	07.43
223341	07.43
223342	07.43
223343	07.44
223391	07.44
223392	07.44
223393	07.44
223394	07.44
223405	07.30
223405	07.46
223468	09.34
223468	09.57
223468	09.75
223550	07.35
223551	07.35
223560	07.58
223560	07.62
223561	07.58
223562	07.58
223563	07.35
223564	07.35
223569	07.21
223569	07.45
223569	07.55
223572	07.24
223572	07.25
223573	07.24
223573	07.25
223644	11.12
223645	11.12
223781	08.9
223823	06.14
224035	03.70
224036	03.70
224037	03.70
224038	03.70
224039	03.70
224040	03.70
224041	03.70
224042	03.70
224043	03.70
224044	03.70
224045	03.70
224046	03.70
224047	03.70
224048	03.70
224049	03.70
224050	03.70
224131	07.58
224132	07.58
224135	07.58
224137	07.58
224138	07.58
224141	07.58
224146	07.35
224147	07.35
224149	07.35
224150	07.35
224152	07.35
224153	07.35
224155	07.35
224156	07.35
224158	07.58
224158	07.62
224239	01.41
224240	01.41
224332	02.63
224333	02.63
224334	02.63
224335	02.63
224336	02.63
224337	02.63
224338	02.63
224339	02.63
224340	02.63
224341	02.63
224510	09.57
224549	06.68
224885	10.102
224886	10.102
224888	01.86
224941	13.26
224942	13.26
224943	13.26
224945	13.26
224946	13.26
224947	13.26
225008	13.21
225009	13.21
225010	13.21
225011	13.21
225012	13.21
225013	13.60
225014	13.60
225015	13.60
225017	13.60
225018	13.60
225041	13.60
225066	13.23
225070	13.23
225071	13.23
225072	13.23
225140	01.42
225164	04.54
225165	04.54
225175	04.54
225176	04.54
225178	04.54
225183	04.55
225191	04.55
225192	04.55

kódok jegyzéke

kód	old.	kód	old.	kód	old.	kód	old.	kód	old.	kód	old.	kód	old.	kód	old.	kód	old.
225193	04.56	**225937**	03.161	**226188**	03.154	**227223**	13.27	**227428**	03.103	**227513**	03.103	**227590**	03.94	**227663**	04.60	**228009**	07.28
225244	01.87	**225937**	03.164	**226188**	03.156	**227224**	13.27	**227429**	03.103	**227514**	03.103	**227590**	03.98	**227664**	04.60	**228009**	07.39
225245	01.87	**225938**	03.161	**226189**	03.154	**227225**	13.27	**227430**	03.103	**227516**	03.103	**227592**	03.102	**227667**	04.60	**228009**	07.57
225246	01.86	**225938**	03.164	**226189**	03.156	**227226**	13.27	**227431**	03.103	**227517**	03.103	**227592**	03.106	**227668**	04.60	**228023**	07.45
225247	01.86	**225941**	03.161	**226190**	03.154	**227227**	13.27	**227433**	03.103	**227518**	03.103	**227592**	03.90	**227670**	04.61	**228023**	07.50
225367	07.26	**225941**	03.164	**226190**	03.156	**227230**	13.27	**227434**	03.103	**227520**	03.103	**227592**	03.94	**227671**	04.61	**228023**	07.51
225367	07.43	**225942**	03.161	**226191**	03.154	**227231**	13.27	**227436**	03.103	**227521**	03.103	**227592**	03.98	**227673**	04.61	**228023**	07.52
225368	07.26	**225942**	03.164	**226191**	03.156	**227232**	13.27	**227437**	03.103	**227522**	03.103	**227594**	03.102	**227674**	04.61	**228146**	01.50
225368	07.43	**225943**	03.161	**226255**	03.154	**227233**	13.27	**227438**	03.103	**227524**	03.103	**227594**	03.106	**227676**	04.62	**228148**	11.8
225369	07.27	**225943**	03.164	**226255**	03.156	**227234**	13.27	**227440**	03.103	**227525**	03.104	**227594**	03.90	**227677**	04.62	**228149**	11.8
225369	07.44	**225944**	03.161	**226259**	03.155	**227239**	13.20	**227441**	03.103	**227526**	03.104	**227594**	03.94	**227679**	04.62	**228199**	05.63
225370	07.26	**225944**	03.164	**226265**	03.155	**227240**	13.20	**227442**	03.103	**227528**	03.104	**227594**	03.98	**227680**	04.62	**228200**	05.63
225370	07.43	**225991**	03.164	**226268**	03.155	**227242**	13.20	**227444**	03.103	**227529**	03.104	**227596**	03.105	**227682**	04.62	**228201**	07.41
225371	07.26	**225992**	03.164	**226404**	03.164	**227243**	13.20	**227445**	03.103	**227530**	03.104	**227596**	03.90	**227683**	04.62	**228264**	09.106
225371	07.43	**225993**	03.164	**226668**	01.27	**227244**	13.20	**227446**	03.103	**227532**	03.104	**227596**	04.63	**227685**	04.60	**228268**	05.63
225372	07.27	**225994**	03.164	**226668**	01.41	**227245**	13.20	**227448**	03.103	**227533**	03.104	**227597**	03.105	**227686**	04.60	**228304**	13.68
225372	07.44	**225999**	03.164	**226668**	02.48	**227246**	13.20	**227449**	03.103	**227534**	03.104	**227597**	03.94	**227688**	04.63	**228305**	13.68
225568	03.163	**226000**	03.164	**226669**	01.27	**227247**	13.20	**227450**	03.103	**227536**	03.104	**227597**	04.63	**227689**	04.63	**228306**	13.68
225569	03.163	**226001**	03.164	**226669**	01.41	**227248**	13.20	**227452**	03.103	**227537**	03.104	**227600**	03.102	**227690**	04.63	**228307**	13.69
225570	03.163	**226002**	03.164	**226670**	01.27	**227249**	13.20	**227453**	03.103	**227538**	03.104	**227600**	03.105	**227691**	04.63	**228308**	13.69
225571	03.163	**226130**	03.156	**226670**	01.41	**227250**	13.20	**227454**	03.103	**227540**	03.104	**227603**	03.105	**227693**	04.54	**228309**	13.69
225682	03.160	**226131**	03.154	**226671**	01.27	**227251**	13.20	**227456**	03.103	**227541**	03.105	**227603**	03.81	**227693**	04.63	**228310**	13.70
225684	03.160	**226134**	03.156	**226671**	01.41	**227252**	13.20	**227457**	03.103	**227542**	03.105	**227603**	03.90	**227696**	04.59	**228311**	13.70
225687	03.160	**226135**	03.154	**226719**	10.20	**227253**	13.20	**227458**	03.103	**227543**	03.105	**227604**	03.105	**227697**	04.59	**228312**	13.74
225728	03.160	**226138**	03.156	**226742**	08.23	**227254**	13.20	**227460**	03.103	**227544**	03.105	**227604**	03.81	**227698**	04.59	**228341**	03.68
225764	03.160	**226139**	03.154	**226917**	13.48	**227255**	13.20	**227461**	03.103	**227545**	03.105	**227604**	03.94	**227699**	04.59	**228342**	03.68
225767	03.160	**226142**	03.156	**226919**	13.48	**227260**	13.23	**227462**	03.103	**227546**	03.105	**227606**	03.102	**227700**	04.59	**228344**	03.68
225768	03.160	**226143**	03.154	**226920**	13.48	**227261**	13.23	**227464**	03.103	**227547**	03.105	**227606**	03.106	**227701**	04.59	**228345**	03.68
225911	03.161	**226146**	03.156	**226921**	13.48	**227265**	13.62	**227465**	03.103	**227548**	03.105	**227606**	03.114	**227703**	04.59	**228347**	03.68
225911	03.164	**226147**	03.154	**226922**	13.48	**227266**	13.62	**227466**	03.103	**227549**	03.104	**227606**	03.90	**227704**	04.59	**228348**	03.68
225912	03.161	**226150**	03.156	**226960**	13.39	**227267**	13.62	**227468**	03.103	**227550**	03.104	**227606**	03.94	**227705**	04.59	**228350**	03.68
225912	03.164	**226151**	03.154	**226961**	13.39	**227269**	13.62	**227469**	03.103	**227552**	03.104	**227606**	03.98	**227707**	04.59	**228351**	03.68
225913	03.161	**226154**	03.156	**226962**	13.39	**227270**	13.62	**227470**	03.103	**227553**	03.104	**227607**	03.102	**227708**	04.59	**228353**	03.68
225913	03.164	**226155**	03.154	**226963**	13.39	**227271**	13.62	**227472**	03.103	**227554**	03.104	**227607**	03.106	**227709**	04.59	**228354**	03.68
225914	03.161	**226158**	03.156	**226964**	13.39	**227272**	13.62	**227473**	03.104	**227556**	03.104	**227607**	03.114	**227711**	04.61	**228359**	03.68
225914	03.164	**226159**	03.154	**226968**	13.39	**227273**	13.62	**227474**	03.104	**227557**	03.104	**227607**	03.90	**227712**	04.61	**228360**	03.68
225917	03.161	**226162**	03.156	**226969**	13.97	**227274**	13.62	**227476**	03.104	**227558**	03.104	**227607**	03.94	**227714**	04.61	**228361**	03.68
225917	03.164	**226163**	03.154	**226980**	13.37	**227275**	13.62	**227477**	03.104	**227560**	03.104	**227607**	03.98	**227715**	04.61	**228362**	03.68
225918	03.161	**226166**	03.156	**226985**	13.37	**227276**	13.62	**227478**	03.104	**227561**	03.104	**227609**	03.107	**227716**	04.61	**228363**	03.68
225918	03.164	**226167**	03.154	**226987**	13.37	**227277**	13.62	**227480**	03.104	**227562**	03.104	**227611**	03.107	**227730**	04.60	**228364**	03.68
225919	03.161	**226170**	03.156	**226998**	13.59	**227278**	13.62	**227481**	03.104	**227564**	03.104	**227613**	04.59	**227731**	04.60	**228365**	03.68
225919	03.164	**226174**	03.156	**227000**	13.59	**227279**	13.62	**227482**	03.104	**227565**	03.104	**227614**	04.59	**227732**	04.60	**228366**	03.68
225920	03.161	**226177**	03.154	**227015**	09.65	**227280**	13.62	**227484**	03.104	**227566**	03.104	**227616**	04.59	**227733**	04.62	**228400**	03.68
225920	03.164	**226177**	03.156	**227016**	09.65	**227293**	13.33	**227485**	03.104	**227568**	03.104	**227617**	04.59	**227735**	04.62	**228401**	03.68
225923	03.161	**226178**	03.154	**227017**	09.68	**227294**	13.33	**227486**	03.104	**227570**	03.105	**227619**	04.59	**227736**	04.62	**228427**	03.70
225923	03.164	**226178**	03.156	**227021**	10.34	**227295**	13.33	**227488**	03.104	**227571**	03.105	**227621**	04.59	**227737**	04.62	**228429**	03.70
225924	03.161	**226179**	03.154	**227087**	10.96	**227297**	13.33	**227489**	03.104	**227573**	03.105	**227623**	04.59	**227738**	04.62	**228431**	03.70
225924	03.164	**226179**	03.156	**227185**	07.29	**227298**	13.33	**227490**	03.104	**227574**	03.105	**227624**	04.59	**227739**	04.62	**228432**	03.70
225925	03.161	**226180**	03.154	**227185**	07.40	**227299**	13.33	**227492**	03.104	**227575**	03.105	**227626**	04.61	**227740**	04.62	**228433**	03.70
225925	03.164	**226180**	03.156	**227185**	07.48	**227301**	13.33	**227493**	03.103	**227577**	03.105	**227627**	04.61	**227741**	04.62	**228434**	03.70
225926	03.161	**226181**	03.154	**227185**	07.52	**227302**	13.33	**227494**	03.103	**227582**	03.105	**227629**	04.60	**227742**	04.62	**228435**	03.70
225926	03.164	**226181**	03.156	**227187**	07.29	**227303**	13.33	**227496**	03.103	**227582**	03.90	**227630**	04.60	**227743**	04.62	**228436**	03.70
225929	03.161	**226182**	03.154	**227187**	07.40	**227321**	07.33	**227497**	03.103	**227583**	03.105	**227632**	04.61	**227744**	04.62	**228437**	03.70
225929	03.164	**226182**	03.156	**227187**	07.48	**227321**	07.54	**227498**	03.103	**227583**	03.94	**227633**	04.61	**227745**	04.60	**228438**	03.70
225930	03.161	**226183**	03.154	**227187**	07.52	**227324**	07.33	**227500**	03.103	**227585**	03.102	**227647**	04.60	**227746**	04.60	**228439**	03.70
225930	03.164	**226183**	03.156	**227193**	07.25	**227324**	07.54	**227501**	03.103	**227585**	03.105	**227648**	04.60	**227747**	04.60	**228440**	03.70
225931	03.161	**226184**	03.154	**227193**	07.33	**227420**	03.103	**227502**	03.103	**227588**	03.102	**227650**	04.62	**227748**	04.60	**228441**	03.70
225931	03.164	**226184**	03.156	**227196**	07.33	**227421**	03.103	**227504**	03.103	**227588**	03.106	**227651**	04.62	**227749**	04.60	**228442**	03.70
225932	03.161	**226185**	03.154	**227196**	07.54	**227422**	03.103	**227505**	03.103	**227588**	03.90	**227653**	04.62	**227750**	04.60	**228443**	03.70
225932	03.164	**226185**	03.156	**227197**	07.54	**227423**	03.103	**227506**	03.103	**227588**	03.94	**227654**	04.62	**227750**	04.61	**228444**	03.70
225935	03.161	**226186**	03.154	**227217**	13.29	**227424**	03.103	**227508**	03.103	**227588**	03.98	**227656**	04.62	**227754**	04.62	**228445**	03.70
225935	03.164	**226186**	03.156	**227218**	13.29	**227425**	03.103	**227509**	03.103	**227590**	03.102	**227657**	04.62	**227755**	04.62	**228446**	03.70
225936	03.161	**226187**	03.154	**227219**	13.29	**227426**	03.103	**227510**	03.103	**227590**	03.106	**227660**	04.62	**227756**	04.62	**228447**	03.70
225936	03.164	**226187**	03.156	**227220**	13.29	**227427**	03.103	**227512**	03.103	**227590**	03.90	**227661**	04.62	**228009**	07.27	**228448**	03.70

kódok jegyzéke

kód	old.	kód	old.	kód	old.	kód	old.	kód	old.	kód	old.	kód	old.	kód	old.	kód	old.
228504	03.70	**228968**	10.18	**229211**	09.106	**229349**	07.149	**230998**	09.14	**231153**	04.93	**231599**	04.30	**235050**	03.161	**241154**	12.34
228505	03.70	**228969**	10.18	**229212**	09.105	**229351**	07.149	**230999**	09.14	**231154**	04.92	**231599**	04.42	**235053**	03.161	**241247**	12.37
228506	03.70	**228970**	10.18	**229212**	09.106	**229352**	07.149	**231000**	09.14	**231155**	04.92	**231599**	04.46	**235056**	03.161	**241248**	12.37
228507	03.70	**228971**	10.18	**229213**	09.105	**229371**	05.11	**231002**	09.14	**231165**	04.96	**231601**	04.30	**235059**	03.161	**243320**	12.23
228816	10.58	**228972**	10.18	**229213**	09.106	**229372**	05.11	**231003**	09.14	**231166**	04.96	**231601**	04.46	**235062**	03.161	**243354**	12.27
228817	10.47	**228973**	10.18	**229215**	09.105	**229373**	05.11	**231004**	09.14	**231169**	04.96	**231601**	04.49	**235065**	03.161	**243511**	12.22
228818	10.49	**228974**	10.18	**229215**	09.106	**229374**	05.11	**231005**	09.14	**231170**	04.96	**231699**	15.93	**235069**	03.161	**243533**	12.23
228821	10.49	**228975**	10.18	**229216**	09.105	**229402**	07.113	**231007**	09.14	**231172**	04.95	**231705**	15.94	**235071**	03.161	**243548**	12.19
228822	10.49	**228976**	10.18	**229216**	09.106	**229433**	07.21	**231008**	09.14	**231173**	04.96	**231749**	02.45	**235074**	03.161	**243797**	12.30
228823	10.49	**228977**	10.18	**229217**	09.105	**229433**	07.50	**231009**	09.14	**231174**	04.95	**231750**	02.45	**235077**	03.161	**244328**	06.65
228825	10.53	**228978**	10.18	**229217**	09.106	**229433**	07.52	**231010**	09.14	**231175**	04.96	**231751**	02.45	**235080**	03.161	**244329**	06.75
228826	10.53	**228980**	10.18	**229218**	09.105	**229440**	07.45	**231012**	09.14	**231180**	04.95	**231752**	02.45	**235084**	03.161	**244352**	06.65
228827	10.53	**228981**	10.18	**229218**	09.106	**229440**	07.57	**231013**	09.14	**231181**	04.95	**231753**	02.45	**235126**	03.154	**244352**	06.67
228828	10.53	**228983**	10.18	**229219**	09.105	**229441**	07.27	**231014**	09.14	**231182**	04.95	**231754**	02.45	**235126**	03.155	**244352**	06.71
228911	10.39	**228984**	10.18	**229219**	09.106	**229441**	07.28	**231015**	09.14	**231183**	04.95	**231757**	02.45	**235126**	03.161	**244352**	06.75
228912	10.39	**228985**	10.18	**229221**	09.105	**229441**	07.57	**231017**	09.14	**231184**	04.95	**231758**	02.45	**235133**	03.161	**244383**	09.16
228913	10.39	**228986**	10.18	**229221**	09.106	**229442**	07.34	**231018**	09.14	**231185**	04.95	**231759**	02.45	**235134**	03.161	**244831**	13.63
228914	10.39	**228987**	10.18	**229222**	09.105	**229446**	07.36	**231019**	09.14	**231186**	04.95	**231760**	02.45	**235135**	03.161	**244832**	13.63
228918	10.39	**228988**	10.18	**229222**	09.106	**229446**	07.59	**231020**	09.14	**231187**	04.95	**231761**	02.45	**235136**	03.161	**244833**	13.63
228919	10.19	**228991**	10.18	**229224**	09.105	**229452**	09.117	**231022**	09.14	**231188**	04.95	**231762**	02.45	**235137**	03.161	**245359**	03.66
228920	10.19	**228994**	10.21	**229224**	09.106	**229454**	09.117	**231023**	09.14	**231189**	04.95	**232174**	09.108	**235138**	03.161	**245723**	01.62
228921	10.19	**228995**	10.21	**229225**	09.105	**229681**	07.36	**231024**	09.14	**231190**	04.95	**232346**	01.62	**235139**	03.161	**245723**	02.24
228922	10.19	**228996**	10.21	**229225**	09.106	**229681**	07.59	**231025**	09.14	**231191**	04.95	**232347**	01.62	**235140**	03.161	**245795**	06.95
228923	10.19	**228997**	10.21	**229226**	09.105	**229797**	10.53	**231027**	09.14	**231192**	04.96	**232348**	01.62	**235142**	03.161	**245796**	06.96
228924	10.19	**228999**	10.21	**229226**	09.106	**229895**	09.31	**231028**	09.14	**231193**	04.97	**232460**	08.26	**235143**	03.161	**245815**	07.41
228925	10.19	**229000**	10.21	**229227**	09.105	**229898**	10.44	**231029**	09.14	**231194**	04.96	**232861**	13.68	**235144**	03.161	**245816**	07.41
228926	10.19	**229001**	10.21	**229227**	09.106	**229899**	10.44	**231105**	04.85	**231195**	04.97	**232862**	13.69	**235145**	03.161	**245870**	05.39
228927	10.19	**229002**	10.21	**229228**	09.105	**229900**	10.52	**231106**	04.85	**231196**	04.96	**233016**	07.26	**235146**	03.161	**245871**	05.39
228928	10.19	**229006**	10.21	**229228**	09.106	**229901**	10.37	**231107**	04.86	**231197**	04.96	**233016**	07.44	**235147**	03.161	**246011**	13.46
228929	02.46	**229007**	10.21	**229229**	09.105	**229902**	09.20	**231108**	04.85	**231198**	04.96	**233092**	15.78	**235148**	03.161	**246019**	13.46
228929	10.19	**229010**	10.21	**229229**	09.106	**229902**	09.23	**231109**	04.86	**231199**	04.96	**233093**	15.78	**235674**	07.87	**246893**	07.41
228931	10.19	**229011**	10.21	**229276**	05.23	**229902**	10.43	**231110**	04.86	**231239**	04.88	**233128**	15.66	**235675**	07.87	**246894**	07.41
228932	10.19	**229013**	10.21	**229279**	05.23	**229903**	09.20	**231111**	04.86	**231266**	06.65	**233128**	15.71	**236213**	03.71	**247121**	02.47
228933	10.19	**229014**	10.21	**229295**	04.108	**229903**	09.23	**231112**	04.86	**231267**	06.65	**233128**	15.72	**236413**	16.40	**247122**	02.47
228934	10.19	**229017**	10.21	**229301**	09.13	**229903**	10.43	**231113**	04.87	**231268**	06.71	**233179**	15.76	**236414**	16.40	**247123**	02.47
228935	10.19	**229024**	10.21	**229303**	09.13	**229995**	09.76	**231114**	04.86	**231269**	06.71	**233428**	07.41	**236415**	16.40	**247124**	02.47
228936	10.19	**229025**	10.21	**229304**	09.13	**229995**	09.82	**231115**	04.87	**231270**	06.75	**233553**	06.71	**236417**	15.56	**247125**	02.47
228937	10.19	**229026**	10.21	**229305**	09.13	**230862**	06.66	**231116**	04.87	**231271**	06.75	**233554**	06.65	**236473**	09.72	**247126**	02.47
228938	10.19	**229027**	10.21	**229306**	09.13	**230862**	06.68	**231117**	04.87	**231353**	05.41	**233554**	06.67	**236491**	09.72	**247127**	02.47
228939	10.19	**229028**	10.21	**229308**	09.13	**230862**	06.69	**231118**	04.87	**231361**	10.97	**233554**	06.71	**236546**	03.105	**247128**	02.47
228940	10.19	**229032**	10.21	**229309**	09.13	**230866**	06.77	**231119**	04.88	**231362**	10.97	**233554**	06.75	**236547**	03.105	**247129**	02.47
228941	10.19	**229033**	10.21	**229310**	09.13	**230867**	06.77	**231124**	04.87	**231364**	04.32	**235016**	03.156	**236549**	03.105	**247130**	02.47
228942	10.19	**229034**	10.21	**229311**	09.13	**230893**	06.77	**231125**	04.87	**231365**	04.32	**235016**	03.157	**236638**	03.68	**247131**	02.47
228943	10.19	**229035**	10.21	**229313**	09.13	**230901**	06.77	**231126**	04.87	**231387**	06.53	**235016**	03.161	**236639**	03.68	**247749**	02.25
228944	10.19	**229037**	10.21	**229314**	09.13	**230902**	06.77	**231127**	04.87	**231388**	06.54	**235019**	03.156	**237456**	03.157	**247750**	02.25
228945	10.19	**229038**	10.21	**229315**	09.13	**230903**	06.65	**231134**	04.88	**231392**	06.53	**235019**	03.157	**237458**	03.157	**247751**	02.25
228946	10.19	**229039**	10.21	**229316**	09.13	**230904**	06.65	**231135**	04.88	**231394**	06.54	**235019**	03.161	**237597**	03.102	**247752**	02.25
228947	10.19	**229040**	10.20	**229318**	09.13	**230905**	06.71	**231136**	04.88	**231396**	06.55	**235022**	03.156	**237597**	03.107	**247753**	02.25
228948	10.19	**229042**	10.20	**229319**	09.13	**230906**	06.71	**231137**	04.89	**231401**	06.55	**235022**	03.157	**237597**	03.90	**247754**	02.25
228949	10.19	**229044**	10.20	**229320**	09.13	**230907**	06.75	**231138**	04.88	**231422**	13.35	**235022**	03.161	**237597**	03.94	**247755**	02.25
228950	10.19	**229045**	10.26	**229321**	09.13	**230908**	06.75	**231139**	04.89	**231423**	13.35	**235025**	03.156	**237597**	03.98	**247756**	02.25
228951	10.19	**229046**	10.26	**229323**	09.13	**230909**	06.71	**231140**	04.89	**231424**	13.35	**235025**	03.157	**237703**	09.71	**247757**	02.25
228952	10.19	**229047**	10.26	**229324**	09.13	**230910**	06.75	**231141**	04.89	**231495**	08.14	**235025**	03.161	**237704**	09.71	**247758**	02.25
228954	10.18	**229048**	10.25	**229325**	09.13	**230911**	06.65	**231142**	04.89	**231528**	08.17	**235034**	03.156	**237705**	09.71	**247759**	02.25
228955	10.18	**229049**	10.25	**229326**	09.13	**230985**	09.14	**231143**	04.90	**231529**	08.17	**235034**	03.157	**237706**	09.71	**247760**	02.25
228956	10.18	**229050**	10.25	**229328**	09.13	**230987**	09.14	**231144**	04.89	**231533**	14.16	**235034**	03.161	**237707**	09.71	**247761**	02.25
228957	10.18	**229140**	07.149	**229329**	09.13	**230988**	09.14	**231145**	04.90	**231534**	14.16	**235037**	03.156	**238136**	03.33	**247763**	02.25
228959	10.18	**229141**	10.76	**229330**	09.13	**230989**	09.14	**231146**	04.92	**231551**	08.41	**235037**	03.157	**238140**	03.33	**247764**	02.26
228961	10.18	**229142**	10.78	**229333**	07.149	**230990**	09.14	**231147**	04.91	**231552**	08.41	**235038**	03.154	**238141**	03.33	**247764**	02.28
228963	10.18	**229159**	09.102	**229334**	07.149	**230992**	09.14	**231148**	04.92	**231555**	08.41	**235038**	03.155	**238142**	03.33	**247764**	02.30
228964	10.18	**229159**	09.91	**229335**	07.149	**230993**	09.14	**231149**	04.92	**231556**	08.41	**235038**	03.161	**238143**	03.33	**247766**	02.23
228965	10.18	**229192**	04.58	**229337**	07.149	**230994**	09.14	**231150**	04.92	**231588**	13.91	**235041**	03.161	**238144**	03.33	**247767**	02.23
228966	10.18	**229193**	04.58	**229339**	07.149	**230995**	09.14	**231151**	04.92	**231589**	13.91	**235044**	03.161	**239143**	12.32	**247768**	02.23
228967	10.18	**229211**	09.105	**229345**	07.149	**230997**	09.14	**231152**	04.93	**231590**	13.91	**235047**	03.161	**239273**	12.32	**247771**	02.23

kódok jegyzéke

kód	old.	kód	old.	kód	old.	kód	old.	kód	old.	kód	old.	kód	old.	kód	old.	kód	old.
247772	02.23	**247841**	02.28	**250841**	02.46	**254409**	03.57	**254525**	03.56	**254589**	03.58	**254707**	03.56	**254910**	03.91	**254999**	03.87
247773	02.23	**247842**	02.28	**250841**	02.48	**254410**	03.55	**254526**	03.58	**254590**	03.56	**254708**	03.58	**254911**	03.87	**255001**	03.91
247775	02.23	**248162**	02.11	**250842**	01.42	**254411**	03.55	**254527**	03.56	**254591**	03.56	**254709**	03.58	**254912**	03.87	**255003**	03.91
247776	02.23	**248163**	02.11	**250842**	02.44	**254412**	03.57	**254528**	03.58	**254592**	03.58	**254710**	03.56	**254913**	03.91	**255005**	03.87
247777	02.23	**248164**	02.11	**250842**	02.46	**254413**	03.55	**254529**	03.58	**254593**	03.56	**254711**	03.56	**254914**	03.91	**255007**	03.87
247778	02.23	**248165**	02.11	**250842**	02.48	**254414**	03.57	**254530**	03.56	**254648**	03.58	**254712**	03.58	**254915**	03.87	**255009**	03.91
247779	02.23	**248166**	02.11	**250844**	01.42	**254415**	03.57	**254531**	03.56	**254649**	03.58	**254713**	03.56	**254916**	03.87	**255011**	03.91
247780	02.23	**248167**	02.12	**250998**	01.52	**254416**	03.55	**254532**	03.58	**254650**	03.56	**254714**	03.58	**254917**	03.91	**255013**	03.87
247781	02.23	**248238**	10.118	**251132**	07.30	**254417**	03.55	**254533**	03.56	**254651**	03.56	**254715**	03.58	**254918**	03.91	**255015**	03.87
247782	02.23	**248239**	10.118	**251132**	07.46	**254418**	03.57	**254534**	03.58	**254652**	03.58	**254716**	03.56	**254919**	03.87	**255017**	03.91
247783	02.23	**248242**	10.118	**252225**	03.186	**254419**	03.55	**254535**	03.58	**254653**	03.56	**254717**	03.56	**254920**	03.87	**255019**	03.91
247784	02.23	**248243**	10.118	**252254**	09.76	**254420**	03.57	**254536**	03.56	**254654**	03.58	**254718**	03.58	**254921**	03.91	**255021**	03.87
247785	02.23	**248244**	10.118	**252254**	09.82	**254421**	03.57	**254537**	03.56	**254655**	03.58	**254719**	03.56	**254922**	03.91	**255023**	03.87
247786	02.23	**248249**	10.117	**252277**	06.65	**254422**	03.55	**254538**	03.58	**254656**	03.56	**254774**	03.35	**254923**	03.91	**255024**	03.87
247787	02.23	**248250**	10.117	**252278**	06.75	**254423**	03.55	**254539**	03.56	**254657**	03.56	**254775**	03.35	**254924**	03.91	**255025**	03.91
247788	02.23	**248251**	10.117	**252279**	06.65	**254424**	03.57	**254540**	03.58	**254658**	03.58	**254776**	03.35	**254925**	03.87	**255027**	03.91
247789	02.23	**248252**	10.117	**252279**	06.71	**254425**	03.55	**254541**	03.58	**254659**	03.56	**254777**	03.35	**254926**	03.87	**255029**	03.87
247790	02.23	**248253**	10.117	**252279**	06.75	**254426**	03.57	**254542**	03.56	**254660**	03.58	**254778**	03.35	**254927**	03.87	**255031**	03.87
247791	02.23	**248254**	10.117	**252279**	06.76	**254426**	04.85	**254543**	03.56	**254661**	03.58	**254779**	03.35	**254928**	03.87	**255033**	03.91
247792	02.23	**248259**	10.119	**252279**	06.76	**254427**	03.57	**254544**	03.58	**254662**	03.56	**254857**	03.91	**254929**	03.91	**255035**	03.91
247793	02.23	**248260**	10.119	**252320**	03.68	**254428**	03.55	**254545**	03.56	**254663**	03.56	**254859**	03.91	**254930**	03.91	**255037**	03.87
247794	02.23	**248261**	10.119	**252321**	03.68	**254428**	04.85	**254546**	03.58	**254664**	03.58	**254861**	03.87	**254931**	03.91	**255039**	03.87
247795	02.23	**248262**	10.119	**252394**	07.142	**254429**	03.55	**254547**	03.58	**254665**	03.56	**254863**	03.87	**254932**	03.91	**255041**	03.87
247796	02.23	**248270**	10.119	**252558**	09.15	**254430**	03.57	**254548**	03.56	**254666**	03.58	**254865**	03.91	**254933**	03.87	**255042**	03.91
247797	02.23	**248280**	17.11	**252566**	07.26	**254431**	03.55	**254549**	03.56	**254667**	03.58	**254867**	03.91	**254934**	03.87	**255044**	03.91
247798	02.23	**248281**	17.11	**252566**	07.40	**254432**	03.57	**254550**	03.58	**254668**	03.56	**254869**	03.87	**254935**	03.87	**255046**	03.87
247799	02.23	**248296**	17.14	**252566**	07.43	**254433**	03.57	**254551**	03.56	**254669**	03.56	**254871**	03.87	**254936**	03.87	**255048**	03.87
247800	02.23	**248297**	17.14	**252567**	07.43	**254434**	03.55	**254552**	03.58	**254670**	03.58	**254873**	03.91	**254937**	03.91	**255050**	03.91
247801	02.24	**248298**	17.14	**252568**	07.26	**254435**	03.55	**254553**	03.58	**254671**	03.56	**254874**	03.91	**254938**	03.91	**255052**	03.91
247802	02.24	**249676**	11.12	**252568**	07.40	**254436**	03.57	**254554**	03.56	**254672**	03.58	**254875**	03.87	**254939**	03.91	**255054**	03.87
247804	02.24	**249934**	06.51	**252568**	07.43	**254437**	03.55	**254555**	03.56	**254673**	03.58	**254876**	03.87	**254940**	03.91	**255056**	03.87
247805	02.24	**250029**	06.53	**252569**	07.41	**254438**	03.57	**254556**	03.58	**254674**	03.56	**254877**	03.91	**254941**	03.87	**255058**	03.91
247806	02.29	**250030**	06.54	**252872**	10.20	**254439**	03.57	**254557**	03.56	**254675**	03.56	**254878**	03.91	**254942**	03.87	**255060**	03.91
247807	02.29	**250826**	01.42	**252874**	09.72	**254440**	03.55	**254558**	03.58	**254676**	03.58	**254879**	03.87	**254943**	03.87	**255062**	03.87
247808	02.29	**250826**	02.38	**252875**	09.72	**254441**	03.55	**254559**	03.58	**254677**	03.56	**254880**	03.87	**254944**	03.87	**255064**	03.87
247809	02.29	**250826**	02.44	**252876**	09.72	**254442**	03.57	**254560**	03.56	**254678**	03.58	**254881**	03.91	**254965**	03.99	**255111**	03.99
247810	02.29	**250826**	02.46	**252877**	09.72	**254443**	03.55	**254561**	03.56	**254679**	03.58	**254882**	03.91	**254966**	03.99	**255120**	03.99
247811	02.29	**250826**	02.48	**252878**	09.72	**254444**	03.57	**254562**	03.58	**254680**	03.56	**254883**	03.87	**254969**	03.91	**255124**	03.99
247812	02.29	**250827**	01.42	**252879**	09.72	**254445**	03.57	**254563**	03.56	**254681**	03.56	**254884**	03.87	**254970**	03.91	**255125**	03.99
247813	02.29	**250827**	02.38	**252880**	09.72	**254446**	03.55	**254564**	03.58	**254682**	03.58	**254885**	03.91	**254971**	03.91	**255136**	03.99
247814	02.29	**250827**	02.44	**252881**	09.72	**254447**	03.55	**254565**	03.58	**254683**	03.56	**254886**	03.91	**254972**	03.91	**255154**	03.93
247815	02.30	**250827**	02.46	**252987**	07.36	**254448**	03.57	**254566**	03.56	**254684**	03.58	**254887**	03.87	**254973**	03.87	**255155**	03.93
247816	02.30	**250827**	02.48	**252987**	07.59	**254449**	03.55	**254567**	03.56	**254685**	03.58	**254888**	03.87	**254974**	03.87	**255156**	03.93
247818	02.28	**250831**	01.42	**253717**	03.103	**254450**	03.57	**254568**	03.58	**254686**	03.56	**254889**	03.91	**254975**	03.87	**255157**	03.93
247818	02.30	**250831**	02.44	**254379**	03.87	**254451**	03.57	**254569**	03.56	**254687**	03.56	**254890**	03.91	**254976**	03.87	**255158**	03.93
247821	02.28	**250831**	02.46	**254381**	03.87	**254452**	03.55	**254570**	03.58	**254688**	03.58	**254891**	03.87	**254977**	03.91	**255159**	03.93
247821	02.30	**250831**	02.48	**254384**	03.57	**254453**	03.55	**254571**	03.58	**254689**	03.56	**254892**	03.87	**254978**	03.91	**255160**	03.93
247824	02.28	**250833**	01.42	**254385**	03.57	**254454**	03.57	**254572**	03.56	**254690**	03.58	**254893**	03.91	**254979**	03.91	**255161**	03.93
247824	02.30	**250833**	02.44	**254388**	03.57	**254455**	03.55	**254573**	03.56	**254691**	03.58	**254894**	03.91	**254980**	03.91	**255178**	03.93
247825	02.27	**250833**	02.46	**254389**	03.57	**254456**	03.57	**254574**	03.58	**254692**	03.56	**254895**	03.87	**254981**	03.87	**255179**	03.93
247826	02.27	**250833**	02.48	**254392**	03.87	**254457**	03.57	**254575**	03.56	**254693**	03.56	**254896**	03.87	**254982**	03.87	**255180**	03.93
247827	02.27	**250836**	01.42	**254396**	03.57	**254458**	03.55	**254576**	03.58	**254694**	03.58	**254897**	03.91	**254983**	03.87	**255181**	03.93
247828	02.27	**250838**	01.42	**254397**	03.57	**254459**	03.55	**254577**	03.58	**254695**	03.56	**254898**	03.91	**254984**	03.87	**255182**	03.93
247829	02.27	**250838**	02.38	**254398**	03.55	**254460**	03.57	**254578**	03.56	**254696**	03.58	**254899**	03.87	**254985**	03.91	**255183**	03.93
247831	02.27	**250838**	02.44	**254399**	03.57	**254461**	03.55	**254579**	03.56	**254697**	03.58	**254900**	03.87	**254986**	03.91	**255184**	03.93
247832	02.27	**250838**	02.46	**254400**	03.55	**254462**	03.57	**254580**	03.58	**254698**	03.56	**254901**	03.91	**254987**	03.91	**255185**	03.92
247833	02.27	**250838**	02.48	**254401**	03.55	**254463**	03.57	**254581**	03.56	**254699**	03.56	**254902**	03.91	**254988**	03.91	**255186**	03.92
247834	02.27	**250839**	01.42	**254402**	03.57	**254464**	03.55	**254582**	03.58	**254700**	03.58	**254903**	03.87	**254989**	03.87	**255187**	03.88
247835	02.27	**250839**	02.38	**254403**	03.57	**254465**	03.55	**254583**	03.58	**254701**	03.56	**254904**	03.87	**254990**	03.87	**255188**	03.88
247836	02.27	**250839**	02.44	**254404**	03.55	**254466**	03.57	**254584**	03.56	**254702**	03.58	**254905**	03.91	**254991**	03.87	**255189**	03.92
247837	02.27	**250839**	02.46	**254405**	03.55	**254467**	03.55	**254585**	03.56	**254703**	03.58	**254906**	03.91	**254992**	03.87	**255190**	03.92
247838	02.27	**250839**	02.48	**254406**	03.57	**254522**	03.58	**254586**	03.58	**254704**	03.56	**254907**	03.87	**254993**	03.91	**255191**	03.88
247839	02.27	**250841**	01.42	**254407**	03.55	**254523**	03.58	**254587**	03.56	**254705**	03.56	**254908**	03.87	**254995**	03.91	**255192**	03.88
247840	02.27	**250841**	02.44	**254408**	03.57	**254524**	03.56	**254588**	03.58	**254706**	03.58	**254909**	03.91	**254997**	03.87	**255193**	03.92

kódok jegyzéke

kód	old.	kód	old.	kód	old.	kód	old.	kód	old.	kód	old.	kód	old.	kód	old.	kód	old.
255194	03.92	**255253**	03.92	**255338**	03.92	**255442**	03.94	**255538**	03.90	**256665**	17.29	**259368**	09.16	**260524**	03.57	**260800**	03.62
255195	03.88	**255254**	03.88	**255340**	03.92	**255443**	03.94	**255589**	09.57	**256666**	17.29	**259369**	09.16	**260526**	03.57	**260801**	03.62
255196	03.88	**255255**	03.88	**255342**	03.88	**255444**	03.94	**255931**	06.67	**256668**	17.29	**259371**	09.16	**260527**	03.57	**260802**	03.59
255197	03.92	**255256**	03.88	**255344**	03.88	**255445**	03.94	**255978**	17.23	**256669**	17.29	**259372**	09.16	**260529**	03.57	**260803**	03.59
255198	03.92	**255257**	03.88	**255346**	03.92	**255446**	03.90	**255978**	17.26	**256670**	17.29	**259373**	09.16	**260530**	03.57	**260804**	03.59
255199	03.88	**255258**	03.93	**255348**	03.92	**255447**	03.90	**255979**	17.23	**256671**	17.29	**259374**	09.16	**260532**	03.57	**260805**	03.59
255200	03.88	**255259**	03.89	**255350**	03.88	**255448**	03.90	**255979**	17.26	**256672**	17.29	**259376**	09.16	**260533**	03.57	**260806**	03.59
255201	03.92	**255260**	03.89	**255352**	03.88	**255449**	03.90	**255980**	17.23	**256673**	17.29	**259377**	09.16	**260535**	03.57	**260807**	03.59
255202	03.92	**255261**	03.89	**255355**	03.92	**255450**	03.94	**255981**	17.23	**256674**	17.25	**259378**	09.16	**260536**	03.57	**260811**	03.59
255203	03.88	**255262**	03.89	**255357**	03.92	**255451**	03.94	**255982**	17.23	**257211**	17.30	**259379**	09.16	**260538**	03.55	**260812**	03.59
255204	03.88	**255263**	03.89	**255359**	03.88	**255452**	03.94	**255982**	17.26	**257253**	03.106	**259381**	09.17	**260539**	03.55	**260813**	03.59
255205	03.92	**255264**	03.89	**255361**	03.88	**255453**	03.94	**255983**	17.23	**257254**	03.106	**259382**	09.17	**260541**	03.55	**260814**	03.59
255206	03.92	**255265**	03.89	**255363**	03.92	**255454**	03.90	**255983**	17.26	**257255**	03.106	**259383**	09.17	**260542**	03.55	**260815**	03.59
255207	03.88	**255266**	03.89	**255365**	03.92	**255455**	03.90	**255984**	17.24	**257256**	03.106	**259384**	09.17	**260544**	03.55	**260816**	03.59
255208	03.88	**255267**	03.89	**255367**	03.88	**255456**	03.90	**255985**	17.24	**257258**	03.106	**259386**	09.17	**260545**	03.55	**260820**	03.59
255209	03.92	**255268**	03.89	**255369**	03.88	**255457**	03.90	**255986**	17.24	**259276**	09.15	**259387**	09.17	**260547**	03.55	**260821**	03.59
255210	03.92	**255269**	03.89	**255371**	03.92	**255474**	03.94	**255986**	17.27	**259277**	09.15	**259388**	09.17	**260548**	03.55	**260822**	03.59
255211	03.88	**255270**	03.89	**255373**	03.92	**255475**	03.94	**255989**	17.25	**259278**	09.15	**259389**	09.17	**260550**	03.55	**260823**	03.59
255212	03.88	**255271**	03.89	**255375**	03.88	**255476**	03.94	**256045**	17.28	**259279**	09.15	**259391**	09.17	**260551**	03.55	**260824**	03.59
255213	03.92	**255272**	03.89	**255377**	03.88	**255477**	03.94	**256046**	17.28	**259281**	09.15	**259392**	09.17	**260553**	03.55	**260825**	03.59
255214	03.92	**255273**	03.89	**255378**	03.92	**255478**	03.90	**256047**	17.28	**259282**	09.15	**259393**	09.17	**260554**	03.55	**260826**	03.59
255215	03.88	**255274**	03.89	**255379**	03.92	**255479**	03.90	**256048**	17.28	**259283**	09.15	**259394**	09.17	**260703**	03.61	**260873**	03.62
255216	03.88	**255275**	03.99	**255380**	03.88	**255480**	03.90	**256292**	17.23	**259284**	09.15	**259396**	09.17	**260704**	03.61	**260874**	03.62
255218	03.92	**255282**	03.92	**255381**	03.88	**255481**	03.90	**256292**	17.26	**259286**	09.15	**259397**	09.17	**260705**	03.61	**260913**	03.87
255219	03.92	**255283**	03.92	**255382**	03.92	**255482**	03.94	**256293**	17.23	**259287**	09.15	**259398**	09.17	**260706**	03.61	**261978**	13.20
255220	03.88	**255284**	03.92	**255383**	03.92	**255483**	03.94	**256293**	17.26	**259288**	09.15	**259399**	09.17	**260741**	03.100	**261979**	13.20
255221	03.88	**255285**	03.92	**255384**	03.88	**255484**	03.94	**256294**	17.26	**259289**	09.15	**259401**	09.17	**260742**	03.100	**261980**	13.20
255222	03.92	**255286**	03.88	**255385**	03.88	**255485**	03.94	**256295**	17.26	**259291**	09.15	**259402**	09.17	**260743**	03.100	**261981**	13.20
255223	03.92	**255287**	03.88	**255386**	03.92	**255486**	03.90	**256453**	03.103	**259292**	09.15	**259403**	09.17	**260744**	03.100	**263411**	15.82
255224	03.88	**255288**	03.88	**255387**	03.92	**255487**	03.90	**256454**	03.103	**259293**	09.15	**259404**	09.17	**260747**	03.100	**263539**	15.65
255225	03.88	**255289**	03.88	**255388**	03.88	**255488**	03.90	**256456**	03.103	**259294**	09.15	**259507**	17.29	**260748**	03.100	**263539**	15.67
255226	03.92	**255290**	03.92	**255389**	03.88	**255489**	03.90	**256457**	03.103	**259296**	09.15	**259508**	17.29	**260749**	03.100	**263539**	15.68
255227	03.92	**255291**	03.92	**255390**	03.92	**255490**	03.94	**256458**	03.103	**259297**	09.15	**259721**	06.98	**260750**	03.100	**263539**	15.69
255228	03.88	**255292**	03.92	**255391**	03.92	**255492**	03.94	**256460**	03.103	**259298**	09.15	**259724**	06.98	**260753**	03.91	**263539**	15.70
255229	03.88	**255293**	03.92	**255392**	03.88	**255494**	03.90	**256461**	03.104	**259299**	09.15	**259725**	06.98	**260754**	03.91	**263539**	15.73
255230	03.92	**255294**	03.88	**255393**	03.88	**255496**	03.90	**256462**	03.104	**259301**	09.15	**259727**	06.98	**260755**	03.91	**263644**	15.67
255231	03.92	**255295**	03.88	**255394**	03.92	**255498**	03.94	**256464**	03.104	**259302**	09.15	**259777**	09.102	**260756**	03.91	**263644**	15.69
255232	03.88	**255296**	03.88	**255395**	03.92	**255500**	03.94	**256470**	03.103	**259303**	09.15	**259777**	09.91	**260759**	03.91	**263644**	15.70
255233	03.88	**255297**	03.88	**255396**	03.92	**255502**	03.90	**256471**	03.103	**259304**	09.15	**260099**	10.39	**260760**	03.91	**263912**	15.68
255234	03.92	**255298**	03.92	**255397**	03.92	**255505**	03.90	**256473**	03.103	**259321**	09.15	**260485**	03.61	**260761**	03.91	**263914**	15.68
255234	04.103	**255299**	03.92	**255398**	03.88	**255507**	03.94	**256474**	03.103	**259322**	09.15	**260486**	03.61	**260762**	03.91	**263916**	15.68
255234	04.93	**255300**	03.92	**255399**	03.88	**255509**	03.94	**256475**	03.103	**259323**	09.15	**260487**	03.61	**260765**	03.87	**263920**	15.68
255234	04.98	**255301**	03.92	**255400**	03.88	**255510**	03.94	**256477**	03.103	**259324**	09.15	**260488**	03.61	**260766**	03.87	**264196**	01.63
255235	03.92	**255302**	03.88	**255401**	03.88	**255511**	03.90	**256478**	03.103	**259326**	09.15	**260493**	03.61	**260767**	03.87	**264196**	07.108
255236	03.92	**255303**	03.88	**255410**	03.92	**255513**	03.90	**256479**	03.103	**259327**	09.15	**260494**	03.61	**260768**	03.87	**264200**	01.63
255237	03.92	**255304**	03.88	**255411**	03.92	**255514**	03.90	**256481**	03.103	**259328**	09.15	**260495**	03.61	**260771**	03.87	**264204**	01.63
255238	03.88	**255305**	03.88	**255412**	03.92	**255515**	03.94	**256482**	03.103	**259329**	09.15	**260496**	03.61	**260772**	03.87	**264208**	01.60
255238	04.103	**255306**	03.92	**255413**	03.92	**255517**	03.94	**256483**	03.103	**259332**	09.15	**260497**	03.61	**260773**	03.87	**264213**	01.60
255238	04.93	**255307**	03.87	**255414**	03.88	**255518**	03.94	**256485**	03.103	**259333**	09.15	**260498**	03.61	**260774**	03.87	**264245**	01.64
255238	04.98	**255308**	03.92	**255415**	03.88	**255519**	03.90	**256486**	03.103	**259334**	09.15	**260499**	03.61	**260777**	03.91	**264245**	01.71
255239	03.88	**255310**	03.88	**255416**	03.88	**255521**	03.90	**256487**	03.103	**259351**	09.14	**260500**	03.61	**260778**	03.91	**264245**	01.75
255240	03.88	**255312**	03.88	**255417**	03.88	**255522**	03.90	**256489**	03.103	**259352**	09.14	**260501**	03.61	**260779**	03.91	**264246**	01.64
255241	03.88	**255314**	03.92	**255418**	03.92	**255524**	03.94	**256490**	03.103	**259353**	09.14	**260502**	03.61	**260780**	03.91	**264251**	01.64
255242	03.92	**255316**	03.92	**255420**	03.92	**255525**	03.59	**256491**	03.103	**259354**	09.14	**260503**	03.61	**260783**	03.91	**264252**	01.64
255243	03.92	**255318**	03.88	**255422**	03.88	**255526**	03.94	**256493**	03.103	**259356**	09.14	**260504**	03.61	**260784**	03.91	**264256**	01.60
255244	03.92	**255320**	03.88	**255424**	03.88	**255527**	03.59	**256494**	03.103	**259357**	09.14	**260509**	03.61	**260785**	03.91	**264259**	01.60
255245	03.92	**255322**	03.92	**255426**	03.92	**255528**	03.90	**256495**	03.103	**259358**	09.14	**260510**	03.61	**260786**	03.91	**264266**	01.64
255246	03.88	**255324**	03.92	**255428**	03.92	**255530**	03.90	**256497**	03.103	**259359**	09.14	**260511**	03.62	**260789**	03.87	**264269**	01.64
255247	03.88	**255326**	03.88	**255430**	03.88	**255531**	03.59	**256658**	17.30	**259361**	09.14	**260512**	03.62	**260790**	03.87	**264272**	01.60
255248	03.88	**255328**	03.88	**255432**	03.88	**255532**	03.94	**256659**	17.30	**259362**	09.14	**260513**	03.62	**260791**	03.87	**264274**	01.60
255249	03.88	**255330**	03.92	**255435**	03.92	**255533**	03.59	**256661**	17.29	**259363**	09.14	**260514**	03.62	**260793**	03.87	**264278**	01.64
255250	03.92	**255332**	03.92	**255437**	03.92	**255534**	03.94	**256662**	17.29	**259364**	09.14	**260520**	03.57	**260794**	03.87	**264281**	01.64
255251	03.92	**255334**	03.88	**255439**	03.88	**255536**	03.90	**256663**	17.29	**259366**	09.16	**260521**	03.57	**260795**	03.87	**264284**	01.60
255252	03.92	**255336**	03.88	**255441**	03.88	**255537**	03.59	**256664**	17.29	**259367**	09.16	**260523**	03.57	**260796**	03.87	**264286**	01.60

kódok jegyzéke

kód	old.	kód	old.	kód	old.	kód	old.	kód	old.	kód	old.	kód	old.	kód	old.	kód	old.
264901	15.26	**269801**	06.71	**276264**	11.8	**278060**	07.39	**282122**	03.56	**283200**	10.29	**283225**	10.29	**283253**	10.28	**283277**	10.29
264903	15.26	**269801**	06.75	**276473**	03.25	**278089**	10.34	**282122**	03.58	**283200**	10.30	**283225**	10.30	**283253**	10.29	**283277**	10.30
264905	15.26	**269801**	06.76	**276474**	03.25	**278164**	07.23	**282122**	03.65	**283201**	10.28	**283226**	10.27	**283253**	10.30	**283278**	10.28
264907	15.26	**269801**	06.76	**276475**	03.25	**278164**	07.25	**282122**	03.68	**283202**	10.28	**283226**	10.29	**283253**	10.31	**283279**	10.28
264908	15.26	**270092**	13.70	**276476**	03.25	**278210**	09.16	**282122**	03.71	**283202**	10.30	**283227**	10.27	**283254**	10.28	**283279**	10.30
265028	04.63	**270111**	08.31	**276477**	03.25	**278990**	05.45	**282123**	03.56	**283203**	10.28	**283227**	10.29	**283254**	10.29	**283280**	10.27
265065	07.24	**270112**	08.30	**276478**	03.25	**279078**	07.30	**282123**	03.58	**283203**	10.30	**283229**	10.28	**283255**	10.28	**283281**	07.21
265065	07.25	**272212**	08.25	**276480**	03.25	**279078**	07.46	**282123**	03.65	**283203**	10.31	**283229**	10.29	**283255**	10.30	**283281**	10.27
265065	07.37	**272213**	08.25	**276481**	03.25	**279082**	07.150	**282123**	03.68	**283204**	10.28	**283229**	10.30	**283256**	10.28	**283281**	10.28
265066	07.26	**272214**	08.25	**276482**	03.25	**279083**	07.150	**282123**	03.71	**283204**	10.30	**283230**	10.27	**283256**	10.30	**283281**	10.29
265067	07.26	**272215**	08.25	**276483**	03.25	**279084**	07.150	**282124**	03.56	**283205**	10.28	**283230**	10.29	**283257**	10.28	**283281**	10.30
265145	03.111	**272220**	08.27	**276484**	03.25	**279085**	07.150	**282124**	03.58	**283205**	10.29	**283230**	10.30	**283257**	10.29	**283282**	10.28
265217	04.63	**273006**	11.12	**276485**	03.25	**279086**	07.150	**282124**	03.65	**283205**	10.30	**283231**	10.27	**283257**	10.30	**283282**	10.30
265355	03.111	**273008**	11.12	**276486**	03.25	**279087**	07.150	**282124**	03.68	**283206**	10.28	**283231**	10.29	**283258**	10.28	**283283**	07.21
265356	03.111	**273630**	06.97	**276487**	03.25	**279088**	07.150	**282124**	03.71	**283206**	10.29	**283232**	10.27	**283258**	10.29	**283283**	10.27
265428	15.45	**273632**	06.97	**276497**	06.46	**279089**	07.150	**282255**	09.75	**283206**	10.30	**283232**	10.29	**283258**	10.30	**283284**	10.28
265439	03.70	**273664**	06.98	**276497**	06.63	**279090**	07.150	**282256**	09.75	**283207**	10.28	**283232**	10.30	**283259**	10.27	**283284**	10.30
265442	03.70	**273746**	06.96	**276540**	06.96	**279091**	07.150	**282259**	09.75	**283207**	10.29	**283233**	10.28	**283259**	10.29	**283285**	10.28
265443	03.70	**274415**	06.71	**276541**	06.96	**279092**	07.150	**282259**	09.80	**283207**	10.30	**283233**	10.29	**283260**	10.27	**283286**	10.28
265444	03.70	**275116**	09.55	**276542**	06.96	**279093**	07.150	**282277**	03.102	**283208**	10.28	**283234**	10.28	**283260**	10.29	**283286**	10.30
265462	03.70	**275116**	09.60	**276730**	07.41	**279094**	07.150	**282277**	03.106	**283208**	10.29	**283234**	10.29	**283260**	10.30	**283287**	10.27
265464	03.70	**275116**	09.61	**276731**	07.44	**279095**	07.150	**282277**	03.113	**283208**	10.30	**283235**	10.28	**283261**	10.27	**283287**	10.29
265465	03.70	**275116**	09.63	**276732**	07.43	**279096**	07.150	**282277**	03.56	**283208**	10.31	**283235**	10.30	**283261**	10.29	**283287**	10.30
265466	03.70	**275179**	09.27	**276732**	07.63	**279212**	17.30	**282277**	03.58	**283209**	10.28	**283236**	10.28	**283261**	10.30	**283288**	10.28
265479	13.87	**275180**	09.28	**276735**	07.43	**279271**	10.74	**282277**	03.65	**283210**	10.28	**283236**	10.30	**283262**	10.27	**283289**	10.28
265483	13.86	**275343**	03.102	**276735**	07.63	**279272**	10.74	**282277**	03.68	**283210**	10.29	**283237**	10.28	**283262**	10.29	**283289**	10.30
265486	13.86	**275343**	03.106	**276736**	07.26	**279273**	10.74	**282277**	03.71	**283210**	10.30	**283238**	10.28	**283262**	10.30	**283290**	10.27
265720	10.18	**275343**	03.113	**276737**	07.26	**279274**	10.74	**282277**	03.81	**283210**	10.31	**283239**	10.28	**283263**	10.27	**283290**	10.29
265721	10.18	**275343**	03.90	**276738**	07.44	**279275**	10.74	**282277**	03.90	**283211**	10.28	**283239**	10.29	**283263**	10.29	**283290**	10.30
265723	10.18	**275343**	03.94	**276739**	07.26	**279335**	10.77	**282277**	03.94	**283211**	10.29	**283239**	10.30	**283263**	10.30	**283291**	10.28
265724	10.18	**275343**	03.98	**276742**	07.41	**279336**	10.77	**282277**	03.98	**283211**	10.30	**283240**	10.28	**283264**	10.27	**283292**	10.28
265850	10.18	**275344**	03.102	**276743**	07.26	**279338**	10.77	**282471**	02.51	**283211**	10.31	**283241**	10.28	**283264**	10.29	**283292**	10.29
265864	10.39	**275344**	03.106	**276743**	07.44	**279340**	10.77	**282472**	02.51	**283212**	10.28	**283241**	10.29	**283264**	10.30	**283292**	10.30
267046	06.98	**275344**	03.113	**276744**	07.26	**279341**	10.78	**282473**	02.51	**283212**	10.29	**283241**	10.30	**283265**	10.28	**283293**	10.28
267358	06.97	**275344**	03.90	**276744**	07.40	**279375**	04.63	**282474**	02.51	**283213**	10.28	**283241**	10.31	**283265**	10.29	**283293**	10.29
267359	06.97	**275344**	03.94	**276744**	07.43	**279376**	04.63	**282475**	02.52	**283213**	10.30	**283242**	10.28	**283266**	10.27	**283294**	10.27
267374	06.98	**275344**	03.98	**276745**	07.26	**279408**	04.59	**282476**	02.52	**283214**	10.28	**283242**	10.29	**283266**	10.29	**283294**	10.29
267430	10.43	**275345**	03.102	**276745**	07.40	**279773**	15.56	**282477**	02.52	**283214**	10.30	**283242**	10.30	**283266**	10.30	**283294**	10.30
267472	06.97	**275345**	03.106	**276745**	07.43	**281957**	09.68	**282479**	02.58	**283215**	10.28	**283243**	10.28	**283267**	10.27	**283295**	10.28
267473	06.97	**275345**	03.113	**276746**	07.26	**281957**	09.69	**282480**	10.101	**283215**	10.29	**283244**	10.28	**283267**	10.29	**283296**	10.28
267509	06.98	**275345**	03.90	**276746**	07.40	**281977**	09.76	**283069**	10.37	**283215**	10.30	**283244**	10.30	**283268**	10.27	**283296**	10.30
267620	17.24	**275345**	03.94	**276746**	07.43	**282109**	03.65	**283069**	10.45	**283216**	10.28	**283245**	10.28	**283268**	10.29	**283297**	10.27
267703	17.24	**275345**	03.98	**276749**	07.26	**282109**	03.70	**283069**	10.46	**283216**	10.29	**283245**	10.30	**283269**	10.28	**283298**	10.27
267756	04.62	**275347**	03.102	**276749**	07.40	**282110**	03.65	**283190**	10.27	**283216**	10.30	**283245**	10.31	**283269**	10.29	**283298**	10.28
267880	07.43	**275347**	03.106	**276749**	07.43	**282111**	03.65	**283190**	10.29	**283217**	10.27	**283246**	10.28	**283269**	10.30	**283298**	10.29
267880	07.63	**275347**	03.113	**276751**	07.26	**282111**	03.70	**283191**	10.28	**283217**	10.29	**283246**	10.30	**283270**	10.27	**283298**	10.30
267882	07.26	**275347**	03.90	**276751**	07.40	**282112**	03.65	**283191**	10.29	**283218**	10.27	**283247**	10.28	**283270**	10.29	**283299**	10.28
267882	07.40	**275347**	03.94	**276751**	07.43	**282112**	03.70	**283192**	10.28	**283218**	10.29	**283247**	10.29	**283270**	10.30	**283299**	10.30
267882	07.43	**275347**	03.98	**276814**	13.65	**282113**	03.65	**283192**	10.29	**283218**	10.30	**283247**	10.30	**283271**	10.27	**283300**	10.27
267944	07.26	**275348**	03.106	**276814**	13.65	**282113**	03.70	**283193**	10.28	**283219**	10.27	**283248**	10.28	**283271**	10.29	**283301**	10.28
267954	07.26	**275348**	03.65	**276815**	13.65	**282114**	03.65	**283193**	10.30	**283219**	10.29	**283248**	10.29	**283272**	06.20	**283301**	10.30
268077	17.28	**275351**	04.62	**276816**	13.66	**282114**	03.70	**283194**	10.28	**283219**	10.30	**283248**	10.30	**283272**	06.21	**283302**	10.28
268441	15.62	**275419**	03.113	**276817**	13.66	**282115**	03.65	**283194**	10.30	**283220**	10.27	**283249**	10.28	**283272**	06.22	**283303**	10.28
268449	15.62	**275621**	10.34	**276820**	13.65	**282115**	03.70	**283195**	10.28	**283220**	10.29	**283249**	10.29	**283272**	10.27	**283303**	10.30
268455	15.61	**275672**	02.11	**276821**	13.65	**282116**	03.65	**283196**	10.28	**283220**	10.30	**283249**	10.30	**283273**	10.27	**283304**	10.27
268701	09.16	**275673**	02.11	**276895**	10.21	**282117**	03.65	**283197**	10.28	**283222**	10.27	**283250**	10.28	**283273**	10.29	**283304**	10.29
268928	10.50	**275674**	02.11	**277173**	06.71	**282117**	03.70	**283197**	10.29	**283222**	10.29	**283250**	10.29	**283273**	10.30	**283304**	10.30
268929	10.50	**275675**	02.11	**277796**	02.45	**282118**	03.65	**283197**	10.30	**283222**	10.30	**283250**	10.30	**283274**	10.28	**283305**	10.28
268987	01.28	**275676**	02.11	**277855**	10.39	**282118**	03.70	**283198**	10.28	**283223**	10.27	**283250**	10.31	**283275**	10.28	**283306**	10.28
268987	01.31	**275689**	02.12	**277922**	06.97	**282119**	03.65	**283199**	10.28	**283223**	10.29	**283251**	10.28	**283275**	10.29	**283306**	10.30
269640	03.155	**275767**	06.65	**278056**	07.39	**282119**	03.70	**283199**	10.29	**283223**	10.30	**283252**	10.28	**283275**	10.30	**283318**	10.78
269684	03.157	**276001**	02.13	**278057**	07.39	**282120**	03.65	**283199**	10.30	**283224**	10.28	**283252**	10.29	**283276**	10.28	**283319**	10.57
269800	06.71	**276178**	06.75	**278058**	07.39	**282121**	03.65	**283199**	10.31	**283224**	10.29	**283252**	10.30	**283276**	10.29	**283320**	10.57
269801	06.65	**276179**	06.65	**278059**	07.39	**282121**	03.70	**283200**	10.28	**283225**	10.27	**283252**	10.31	**283277**	10.27	**283321**	10.42

kódok jegyzéke

kód	old.
283322	10.48
283324	10.22
283325	10.70
283326	10.70
283328	10.79
283362	10.39
283363	10.39
283420	09.16
283421	09.16
283422	09.16
283424	09.16
283615	09.16
283617	09.16
283646	09.16
283647	09.16
283648	09.16
283738	03.28
283739	03.28
283740	03.28
283741	03.28
283742	03.28
283743	03.28
283744	03.28
283745	03.28
283746	03.28
283747	03.28
283748	03.28
283749	03.28
283750	03.28
283751	03.28
283752	03.28
283753	03.28
283754	03.28
283755	03.28
283756	03.28
283757	03.28
283758	03.28
283759	03.28
283760	03.28
283761	03.28
283762	03.28
283763	03.28
283764	03.28
283765	03.28
283882	09.116
283883	09.116
283884	09.115
283885	09.115
283904	07.39
283955	07.29
283955	07.40
283955	07.48
283955	07.59
283955	07.65
283956	07.29
283956	07.40
283956	07.48
283956	07.59
283956	07.65
283965	13.94
283966	13.94
283968	13.94
283969	13.94
284053	13.39
284054	13.39
284055	13.39
284056	13.39
284096	13.23
284097	13.23
284098	13.23
284099	13.23
284100	13.39
284101	13.39
284102	13.39
284104	13.27
284105	13.27
284106	13.27
284107	13.27
284108	13.90
284149	13.68
284150	13.68
284151	13.68
284152	13.68
284153	13.68
284154	13.69
284155	13.69
284156	13.70
284157	13.70
284158	13.70
284159	13.70
284160	13.70
284250	02.11
284251	02.11
284252	02.11
284253	02.11
284254	02.11
284255	02.11
284256	02.11
284257	02.11
284267	13.103
284268	13.103
284269	13.103
284270	13.103
284271	13.105
284273	13.105
284274	13.105
284275	13.105
284278	13.105
284279	13.105
284280	13.105
284319	13.50
284320	13.50
284322	13.50
284323	13.50
284334	13.62
284344	10.70
284454	03.56
284454	03.58
284454	03.65
284454	03.68
284454	03.71
284455	03.56
284455	03.58
284455	03.65
284455	03.68
284455	03.71
284456	03.102
284456	03.106
284456	03.113
284456	03.90
284456	03.94
284456	03.98
284521	07.39
284523	07.39
284525	07.39
284526	07.39
284529	07.39
284545	07.17
284546	07.17
284547	07.17
284549	07.17
284550	07.17
284551	07.17
284554	06.37
284555	06.37
284556	06.37
284560	06.38
284561	06.38
284562	06.38
284566	06.39
284567	06.39
284568	06.39
284569	06.46
284572	06.14
284577	14.14
284578	14.14
284579	14.14
284580	14.14
284581	14.14
284582	14.14
284585	14.14
284586	14.14
284587	14.14
284589	07.150
284590	07.150
284593	04.30
284593	04.46
284593	04.49
284594	04.46
284595	04.38
284598	07.41
284602	06.46
284616	06.49
284617	06.49
284618	06.49
284619	06.49
284620	06.49
284622	06.49
284623	06.49
284624	06.49
284626	07.124
284627	07.124
284628	07.124
284629	07.124
284630	07.124
284631	07.126
284632	07.126
284633	07.126
284634	07.126
284635	07.126
284637	07.19
284638	07.19
284639	07.19
284640	07.19
284641	07.19
284642	07.19
284643	07.19
284644	07.19
284646	07.116
284647	07.122
284653	07.123
284654	07.123
284655	07.123
284656	07.123
284680	07.142
284680	07.143
284680	07.153
284681	07.142
284681	07.143
284681	07.147
284681	07.153
284691	15.35
284695	15.35
284873	15.30
284874	15.30
284875	15.30
284877	15.30
284878	15.38
284879	15.38
284892	15.61
284918	15.30
284920	15.30
284986	04.30
284986	04.42
284986	04.46
284989	13.92
284990	13.92
284991	13.92
284992	13.92
284993	13.92
285004	13.53
285023	06.65
285024	06.71
285025	06.75
285026	06.75
285027	06.66
285028	06.66
285029	06.66
285031	06.66
285031	06.68
285032	06.66
285033	06.66
285034	06.72
285035	06.72
285036	06.72
285037	06.72
285038	06.72
285039	06.72
285040	06.72
285041	06.67
285042	06.67
285043	06.67
285044	06.67
285045	06.67
285046	06.67
285047	06.67
285048	06.68
285049	06.68
285050	06.68
285051	06.68
285052	06.67
285052	06.72
285053	06.67
285053	06.72
285055	06.67
285055	06.72
285056	06.68
285057	06.68
285058	06.68
285059	06.66
285059	06.68
285060	06.66
285060	06.68
285070	06.73
285071	06.73
285072	06.73
285083	06.74
285084	06.74
285085	06.74
285093	06.14
285093	06.32
285093	06.33
285093	06.34
285093	06.35
285093	06.36
285093	06.37
285093	06.38
285093	06.39
285093	06.40
285093	06.41
285093	06.51
285093	06.52
285093	06.53
285093	06.54
285093	06.55
285093	06.56
285093	06.59
285093	06.78
285093	06.79
285094	06.20
285094	06.32
285094	06.33
285094	06.34
285094	06.35
285094	06.36
285094	06.37
285094	06.38
285094	06.39
285094	06.40
285094	06.41
285094	06.51
285094	06.52
285094	06.53
285094	06.54
285094	06.55
285094	06.56
285094	06.60
285105	06.24
285110	06.34
285110	06.35
285110	06.36
285110	06.60
285110	06.78
285110	06.79
285147	14.34
285148	14.34
285151	14.34
285152	14.34
285153	14.31
285155	14.33
285157	09.70
285160	08.35
285161	08.35
285162	08.35
285163	08.35
285164	08.37
285165	08.37
285166	08.37
285184	09.45
285190	03.69
285192	03.69
285194	03.69
285195	03.69
285196	03.69
285197	03.69
285198	03.69
285199	03.69
285200	03.69
285201	03.69
285206	08.33
285207	08.33
285208	08.34
285209	08.34
285210	04.74
285338	07.143
286623	03.47
286624	03.47
286625	03.47
286626	03.47
286627	03.47
286628	03.47
286629	03.47
286630	03.47
286631	03.47
286632	03.47
286633	03.47
286634	03.47
286635	03.47
286636	03.47
286638	03.47
286639	03.47
286640	03.47
286641	03.47
286642	03.47
286644	03.47
286646	03.47
286647	03.47
286648	03.47
286649	03.47
286650	03.47
286651	03.47
286652	03.47
286653	03.47
286654	03.47
286655	03.47
286656	03.47
286657	03.47
286658	03.47
286659	03.47
286660	03.47
286661	03.47
286662	03.47
286663	03.47
286664	03.47
286665	03.47
286666	03.47
286667	03.47
286668	03.47
286669	03.47
286670	03.47
286671	03.47
286672	03.47
286673	03.47
286674	03.47
286675	03.47
286676	03.47
287272	03.145
288053	13.104
288055	13.104
288056	13.104
288057	13.104
288058	13.104
288100	04.32
288103	04.32
288104	04.32
288105	04.32
288106	04.32
288107	04.32
288109	07.116
288125	07.39
288126	07.39
288252	07.41
288253	03.61
288254	03.61
288349	01.73
288350	01.73
288351	01.73
288352	01.75
288353	01.75
288354	01.71
288360	01.43
288644	10.49
288689	10.53
288715	04.65
288716	04.65
288717	04.65
288735	06.95
288736	06.96
288762	04.85
288800	13.51
288801	13.51
288802	13.51
288803	13.51
288804	13.51
288805	13.51
288806	13.51
288807	13.51
288808	13.51
288809	13.51
288810	13.52
288811	13.52
288812	13.52
288813	13.52
288814	13.52
288820	13.51
288821	13.51
288823	13.51
288846	03.151
288847	03.151
288848	03.151
288849	03.151
288855	03.152
288856	03.152
288857	03.152
288858	03.152
288859	03.152
288860	03.152
288861	03.152
288862	03.152
288863	03.152
288864	03.152
288881	07.153
288900	03.144
288900	03.149
288905	03.151
289015	03.144
289015	03.149
289015	04.66
289121	13.68
289122	13.70
289123	13.69
289124	13.68
289464	15.77
289466	15.77
289467	15.77
289468	15.77
289472	15.77
289494	15.81
289503	15.67
289503	15.69
289503	15.70
289652	04.91
289654	04.91
289667	13.38
289668	13.38
289671	13.43
289672	13.43
289675	13.118
289676	13.118
289677	13.96
289678	13.96
289679	13.96
289680	13.96
289681	13.95
289682	13.95
289683	13.93
289686	13.36
289690	13.27
289691	13.27
289692	13.27
289693	13.27
289694	13.27
289695	13.27
289696	13.27
289697	13.27
289698	13.27
289699	13.27
289700	13.27
289701	13.27
290150	13.96
290151	13.96
290152	13.96
290153	13.96
290154	13.96
290155	13.96
290283	09.45
290666	14.13
290667	14.13
290668	14.13
290669	14.13
290670	14.13
290671	14.13
290672	14.13
290673	14.13
290674	14.13
290675	14.13
290676	14.13
290677	14.13
290678	14.13
290679	14.13
290680	14.13
290681	14.13
290682	14.13
290683	14.13
290684	14.13
290710	15.36
290713	15.36
291403	06.56
291409	11.10
291439	03.27
291832	11.8
291835	11.8
291838	11.9
291839	11.9
292628	10.37
292628	10.45
292628	10.46
292759	11.13
292760	11.13
292886	03.87
292936	06.30
292938	06.30
293114	10.76
293533	03.116
293609	03.27
293717	11.8
293776	07.36
293796	03.65
293796	03.68
293796	03.71
293797	03.65
293797	03.68
293797	03.71
293805	03.65
293824	03.113
293824	03.65

kódok jegyzéke

kód	old.	kód	old.	kód	old.	kód	old.	kód	old.	kód	old.	kód	old.	kód	old.	kód	old.
293824	03.68	**294815**	04.66	**294869**	03.141	**295001**	03.147	**295105**	04.64	**295289**	04.64	**298449**	10.30	**298486**	10.28	**298527**	10.30
293824	03.71	**294816**	04.66	**294869**	03.143	**295002**	03.141	**295106**	04.64	**295290**	04.64	**298450**	10.27	**298486**	10.29	**298528**	10.28
293954	09.75	**294817**	04.66	**294869**	03.145	**295002**	03.147	**295107**	04.64	**295291**	04.64	**298451**	10.27	**298487**	10.28	**298528**	10.29
294620	03.151	**294818**	04.66	**294869**	03.147	**295005**	03.145	**295108**	04.64	**295292**	04.64	**298452**	10.27	**298487**	10.30	**298528**	10.30
294621	03.151	**294820**	04.66	**294870**	03.145	**295006**	03.145	**295110**	04.64	**295293**	04.64	**298453**	10.27	**298487**	10.31	**298528**	10.31
294622	03.151	**294825**	03.148	**294873**	03.145	**295007**	03.145	**295111**	04.64	**295294**	04.64	**298454**	10.27	**298488**	10.28	**298529**	10.28
294623	03.151	**294825**	03.152	**294874**	03.145	**295008**	03.145	**295112**	04.64	**295295**	04.65	**298455**	10.27	**298489**	10.27	**298529**	10.29
294630	03.151	**294826**	03.148	**294875**	03.143	**295008**	03.147	**295113**	04.64	**295296**	04.65	**298456**	10.27	**298489**	10.28	**298529**	10.30
294631	03.151	**294826**	03.152	**294875**	03.147	**295009**	03.145	**295114**	04.64	**295297**	04.65	**298457**	10.27	**298489**	10.29	**298529**	10.31
294632	03.151	**294827**	03.148	**294876**	03.143	**295009**	03.147	**295115**	04.64	**295298**	04.65	**298458**	10.27	**298490**	10.28	**298530**	10.28
294633	03.151	**294827**	03.152	**294876**	03.147	**295010**	03.145	**295116**	04.64	**295299**	04.65	**298459**	10.27	**298491**	10.28	**298531**	10.28
294634	03.151	**294828**	03.148	**294877**	03.145	**295050**	04.65	**295117**	04.64	**295313**	03.145	**298460**	10.27	**298492**	10.28	**298531**	10.29
294635	03.151	**294828**	03.152	**294882**	03.141	**295051**	04.65	**295118**	04.64	**295314**	03.145	**298460**	10.29	**298493**	10.27	**298531**	10.31
294636	03.151	**294829**	03.148	**294882**	03.147	**295052**	04.65	**295119**	04.64	**295315**	03.145	**298460**	10.31	**298493**	10.28	**298532**	10.28
294637	03.151	**294829**	03.152	**294883**	03.141	**295053**	04.65	**295120**	04.64	**295316**	03.145	**298461**	10.27	**298493**	10.29	**298532**	10.29
294644	03.151	**294830**	03.148	**294883**	03.147	**295054**	04.65	**295121**	04.64	**295317**	03.145	**298461**	10.30	**298493**	10.31	**298532**	10.30
294645	03.151	**294830**	03.152	**294885**	03.145	**295055**	04.65	**295123**	04.64	**295323**	03.146	**298462**	10.27	**298494**	10.28	**298533**	10.28
294646	03.151	**294831**	03.148	**294886**	03.145	**295056**	04.65	**295124**	04.64	**295327**	04.65	**298463**	10.28	**298494**	10.31	**298533**	10.29
294647	03.151	**294831**	03.152	**294887**	03.145	**295057**	04.65	**295125**	04.64	**295328**	04.65	**298464**	10.28	**298495**	10.28	**298533**	10.31
294648	03.151	**294832**	03.148	**294888**	03.145	**295058**	04.65	**295126**	04.64	**295329**	04.65	**298465**	10.28	**298495**	10.29	**298534**	10.28
294649	03.151	**294832**	03.152	**294889**	03.145	**295059**	04.65	**295127**	04.64	**295330**	04.65	**298466**	10.28	**298495**	10.30	**298535**	10.28
294650	03.151	**294833**	03.148	**294889**	03.147	**295060**	04.65	**295128**	04.64	**295331**	04.65	**298467**	10.28	**298496**	10.28	**298535**	10.29
294651	03.151	**294833**	03.152	**294890**	03.145	**295061**	04.65	**295129**	04.64	**295332**	04.65	**298468**	10.28	**298497**	10.28	**298535**	10.30
294684	11.10	**294834**	03.148	**294890**	03.147	**295062**	04.65	**295130**	04.64	**295363**	04.66	**298469**	10.28	**298497**	10.30	**298535**	10.31
294739	03.152	**294834**	03.152	**294891**	03.145	**295063**	04.65	**295131**	04.64	**295365**	04.66	**298470**	10.28	**298498**	10.27	**298536**	10.28
294740	03.152	**294835**	03.148	**294896**	03.143	**295064**	04.65	**295132**	04.64	**295367**	04.66	**298471**	10.28	**298499**	10.27	**298536**	10.30
294741	03.152	**294835**	03.152	**294896**	03.147	**295065**	04.65	**295133**	04.64	**296065**	15.38	**298471**	10.29	**298499**	10.29	**298536**	10.31
294742	03.152	**294836**	03.148	**294897**	03.143	**295066**	04.65	**295134**	04.64	**296149**	13.50	**298471**	10.30	**298499**	10.30	**298537**	10.28
294743	03.152	**294836**	03.152	**294897**	03.147	**295067**	04.65	**295136**	04.64	**296150**	13.50	**298471**	10.31	**298500**	10.27	**298537**	10.29
294744	03.152	**294837**	03.151	**294899**	03.145	**295068**	04.65	**295137**	04.64	**296151**	13.50	**298472**	10.28	**298500**	10.29	**298537**	10.30
294745	03.152	**294838**	03.151	**294900**	03.145	**295069**	04.65	**295138**	04.64	**296152**	13.50	**298473**	10.28	**298501**	10.27	**298537**	10.31
294746	03.152	**294839**	03.151	**294901**	03.145	**295070**	04.65	**295139**	04.64	**296154**	13.50	**298473**	10.30	**298502**	10.27	**298538**	10.28
294747	03.152	**294841**	03.151	**294902**	03.145	**295071**	04.65	**295141**	04.64	**296156**	13.50	**298474**	10.28	**298502**	10.29	**298539**	10.28
294748	03.152	**294842**	03.151	**294903**	03.141	**295072**	04.65	**295189**	03.148	**296157**	13.50	**298474**	10.29	**298502**	10.30	**298540**	10.28
294749	03.152	**294849**	03.143	**294903**	03.145	**295073**	04.65	**295196**	03.143	**296158**	13.50	**298474**	10.30	**298503**	10.27	**298540**	10.29
294750	03.152	**294849**	03.147	**294903**	03.147	**295074**	04.65	**295197**	03.143	**296159**	13.50	**298474**	10.31	**298504**	10.27	**298541**	10.28
294751	03.152	**294850**	03.141	**294904**	03.141	**295075**	04.65	**295198**	03.143	**296161**	13.50	**298475**	10.28	**298505**	10.27	**298541**	10.30
294752	03.152	**294850**	03.147	**294904**	03.145	**295076**	04.65	**295199**	03.143	**296164**	13.50	**298475**	10.29	**298506**	10.27	**298541**	10.31
294753	03.152	**294851**	03.145	**294904**	03.147	**295077**	04.65	**295202**	03.143	**296165**	13.50	**298475**	10.30	**298507**	10.27	**298542**	10.28
294754	03.152	**294851**	03.147	**294905**	03.145	**295078**	04.65	**295208**	03.147	**297489**	11.12	**298475**	10.31	**298508**	10.27	**298543**	10.27
294755	03.152	**294852**	03.143	**294910**	03.147	**295079**	04.65	**295216**	03.147	**297490**	11.12	**298476**	10.28	**298509**	10.27	**298543**	10.28
294756	03.152	**294852**	03.147	**294911**	03.147	**295080**	04.64	**295227**	03.141	**298035**	07.27	**298477**	10.28	**298510**	10.27	**298543**	10.29
294757	03.152	**294853**	03.141	**294940**	03.142	**295081**	04.64	**295228**	03.141	**298035**	07.28	**298477**	10.29	**298511**	10.27	**298544**	10.28
294758	03.152	**294853**	03.147	**294940**	03.148	**295082**	04.64	**295229**	03.141	**298035**	07.34	**298477**	10.31	**298512**	10.27	**298545**	10.28
294759	03.152	**294854**	03.145	**294941**	03.146	**295083**	04.64	**295230**	03.141	**298035**	07.36	**298478**	10.28	**298513**	10.27	**298546**	10.28
294760	03.152	**294854**	03.147	**294973**	03.143	**295084**	04.64	**295233**	03.141	**298035**	07.39	**298478**	10.29	**298513**	10.29	**298547**	10.27
294761	03.152	**294855**	03.145	**294973**	03.147	**295085**	04.64	**295258**	03.145	**298035**	07.45	**298478**	10.30	**298513**	10.31	**298547**	10.28
294762	03.152	**294856**	03.145	**294974**	03.143	**295086**	04.64	**295259**	03.145	**298035**	07.55	**298479**	10.28	**298514**	10.27	**298547**	10.29
294763	03.152	**294859**	03.141	**294974**	03.147	**295087**	04.64	**295260**	03.145	**298035**	07.57	**298479**	10.29	**298514**	10.30	**298547**	10.31
294764	03.152	**294859**	03.143	**294980**	03.141	**295088**	04.64	**295261**	03.145	**298035**	07.59	**298479**	10.31	**298515**	10.27	**298548**	10.28
294765	03.152	**294859**	03.145	**294981**	03.141	**295089**	04.64	**295264**	03.145	**298116**	15.30	**298480**	10.28	**298516**	10.28	**298548**	10.31
294766	03.152	**294859**	03.147	**294984**	03.145	**295090**	04.64	**295276**	03.142	**298117**	15.30	**298481**	10.28	**298517**	10.28	**298549**	10.28
294797	04.66	**294860**	03.141	**294985**	03.145	**295092**	04.64	**295276**	03.148	**298123**	15.30	**298481**	10.29	**298518**	10.28	**298549**	10.29
294799	04.66	**294860**	03.143	**294986**	03.145	**295093**	04.64	**295278**	04.64	**298124**	15.30	**298481**	10.30	**298519**	10.28	**298549**	10.30
294802	04.66	**294860**	03.145	**294987**	03.145	**295094**	04.64	**295279**	04.64	**298399**	07.41	**298481**	10.31	**298520**	10.28	**298550**	10.28
294804	04.66	**294860**	03.147	**294987**	03.147	**295095**	04.64	**295280**	04.64	**298445**	10.27	**298482**	10.28	**298521**	10.28	**298551**	10.28
294807	04.66	**294862**	03.145	**294988**	03.145	**295096**	04.64	**295281**	04.64	**298446**	10.27	**298482**	10.30	**298522**	10.28	**298551**	10.30
294809	04.66	**294864**	03.145	**294988**	03.147	**295097**	04.64	**295282**	04.64	**298446**	10.29	**298482**	10.31	**298523**	10.28	**299826**	07.87
294812	03.142	**294865**	03.145	**294989**	03.145	**295098**	04.64	**295283**	04.64	**298446**	10.30	**298483**	10.28	**298525**	10.28	**299835**	07.87
294812	03.148	**294867**	03.145	**294994**	03.143	**295099**	04.64	**295284**	04.64	**298447**	10.27	**298483**	10.29	**298525**	10.29	**299836**	07.88
294812	04.66	**294868**	03.141	**294994**	03.147	**295100**	04.64	**295285**	04.64	**298447**	10.29	**298483**	10.30	**298525**	10.30	**299837**	07.88
294813	03.146	**294868**	03.143	**294995**	03.143	**295101**	04.64	**295286**	04.64	**298448**	10.27	**298483**	10.31	**298525**	10.31	**299838**	07.88
294813	04.66	**294868**	03.145	**294995**	03.147	**295102**	04.64	**295287**	04.64	**298449**	10.27	**298484**	10.28	**298526**	10.28	**299839**	07.88
294814	04.66	**294868**	03.147	**295001**	03.141	**295103**	04.64	**295288**	04.64	**298449**	10.29	**298485**	10.28	**298527**	10.28	**299840**	07.88

kódok jegyzéke

kód	old.
299841	07.88
299842	07.88
299843	07.88
299852	07.88
299853	07.88
299854	07.88
299855	07.88
299856	07.88
299857	07.88
299879	07.84
300122	09.70
300279	01.66
300279	16.41
300285	01.66
300285	16.41
300296	01.71
300332	01.61
300334	01.61
300337	01.60
300356	01.61
300358	01.61
300361	01.60
300465	01.64
300465	01.71
300465	01.75
300471	01.63
300474	01.63
300478	01.64
300518	01.71
300521	01.71
300797	01.60
300804	01.74
300804	07.108
300805	01.74
300806	01.74
300846	01.82
300850	01.82
300855	03.158
300855	03.159
300856	03.158
300856	03.159
300857	03.158
300857	03.159
300859	03.158
300859	03.159
300861	03.158
300861	03.159
300862	03.158
300862	03.159
301000	03.157
301001	03.155
301099	04.66
301100	04.66
301101	04.66
301103	04.68
301104	04.68
301105	04.68
301106	04.68
301107	04.68
301108	04.68
301328	04.64
301674	05.41
302379	13.74
303071	10.72
303072	10.72
303073	10.72
303074	10.72
303198	13.87
303199	13.87
303200	13.87
303202	13.87
303203	13.87
303204	13.87
303206	13.87
303207	13.87
303208	13.87
303210	13.87
303211	13.87
303212	13.87
303233	13.87
303234	13.87
303235	13.87
303236	13.87
303317	13.27
303318	13.27
303319	13.27
303320	13.27
303321	13.27
303322	13.27
303323	13.27
303324	13.27
303325	13.27
303326	13.27
303327	13.27
303328	13.27
303335	09.44
303336	09.41
303899	03.47
303900	03.47
304165	03.109
304165	03.111
304752	10.19
304814	10.27
304815	10.27
304815	10.29
304816	10.27
304816	10.29
304816	10.30
304817	10.27
304818	10.27
304818	10.31
304819	10.27
304819	10.29
304819	10.30
304821	10.28
304821	10.31
304822	10.27
304823	10.27
304823	10.29
304824	10.27
304824	10.29
304825	10.27
304825	10.29
304825	10.31
304827	10.27
304828	10.27
304828	10.29
304829	10.27
304829	10.29
304829	10.30
304830	10.27
304831	10.27
304831	10.31
304832	10.27
304832	10.29
304832	10.30
304833	10.28
304833	10.31
304834	10.27
304835	10.27
304835	10.29
304836	10.27
304836	10.29
304837	10.27
304837	10.29
304837	10.31
305137	07.21
305137	07.45
305319	10.21
306062	08.30
306063	08.30
306119	10.22
306120	10.22
306121	10.22
306124	10.54
306125	10.55
306249	05.70
306250	05.70
306251	05.67
306252	05.67
306253	05.65
306254	05.65
306255	05.65
306256	05.65
306257	05.69
306258	05.69
306259	05.60
306260	05.60
306265	05.56
306266	05.56
306267	05.56
306268	05.56
306317	01.37
306318	01.37
306319	01.37
306320	01.38
306321	01.38
306322	01.38
306326	01.38
306327	01.37
306329	01.38
306382	03.107
306383	03.107
306384	03.107
306385	03.107
306413	07.142
306523	07.21
306523	07.27
306523	07.37
306523	07.59
307390	11.10
307703	07.37
308058	01.63
308075	06.97
308076	06.97
308077	06.97
308078	06.97
308079	06.97
308080	06.97
308098	01.79
308454	01.63
308455	01.63
308497	01.42
308528	07.41
308628	07.41
308631	07.45
308631	07.55
308639	07.45
308639	07.55
308640	07.41
308640	07.54
308640	07.58
308640	07.62
308641	07.41
308641	07.54
308641	07.58
308641	07.62
308645	07.26
308645	07.40
308645	07.43
308647	07.25
308647	07.41
308647	07.56
308653	07.25
308653	07.41
308653	07.56
308657	07.25
308657	07.41
308657	07.56
308666	07.25
308666	07.41
308666	07.56
308668	07.25
308668	07.41
308668	07.56
308673	07.30
308673	07.46
308735	09.100
308735	09.102
308735	09.110
308735	09.91
308735	09.94
308735	09.96
308735	09.98
308743	09.100
308743	09.102
308743	09.104
308743	09.106
308743	09.108
308743	09.110
308743	09.90
308743	09.94
308743	09.96
308743	09.98
308744	09.100
308744	09.102
308744	09.104
308744	09.106
308744	09.108
308744	09.110
308744	09.90
308744	09.94
308744	09.96
308744	09.98
308745	09.100
308745	09.102
308745	09.104
308745	09.106
308745	09.108
308745	09.110
308745	09.90
308745	09.94
308745	09.96
308745	09.98
308746	09.100
308746	09.102
308746	09.104
308746	09.106
308746	09.108
308746	09.110
308746	09.90
308746	09.94
308746	09.96
308746	09.98
308747	09.100
308747	09.102
308747	09.104
308747	09.106
308747	09.108
308747	09.110
308747	09.90
308747	09.94
308747	09.96
308747	09.98
308748	09.100
308748	09.102
308748	09.104
308748	09.106
308748	09.108
308748	09.110
308748	09.90
308748	09.94
308748	09.96
308748	09.98
308749	09.100
308749	09.102
308749	09.104
308749	09.106
308749	09.108
308749	09.110
308749	09.115
308749	09.116
308749	09.90
308749	09.94
308749	09.96
308749	09.98
308974	13.25
308975	13.25
308976	13.25
308977	13.25
308985	13.95
308986	13.95
308987	13.95
309006	13.51
309007	13.51
309009	13.51
309010	13.51
309012	13.51
309013	13.51
309017	07.133
309018	07.133
309019	07.134
309046	01.38
309046	10.19
309272	09.79
309274	09.74
309274	09.80
309274	09.82
309275	09.74
309275	09.79
309276	09.74
309276	09.79
309277	09.74
309277	09.79
309278	09.79
309926	11.8
310043	14.14
310045	14.14
310516	10.119
310524	11.11
310525	11.10
310526	11.10
310527	11.10
310531	11.11
310532	11.11
310635	03.57
310636	03.57
310637	03.57
310642	03.55
310646	03.55
310647	03.55
310841	10.118
310985	15.38
311239	03.57
311241	03.57
311242	03.57
311246	03.57
311247	03.57
311248	03.57
311252	03.57
311253	03.57
311254	03.57
311260	03.57
311261	03.57
311262	03.57
311384	03.57
311385	03.57
311386	03.57
311389	03.57
311390	03.57
311391	03.57
311395	03.57
311396	03.57
311398	03.57
311405	03.55
311406	03.55
311407	03.55
311417	03.55
311418	03.55
311420	03.55
311426	03.55
311427	03.55
311428	03.55
311432	03.55
311433	03.55
311434	03.55
311478	03.55
311479	03.55
311480	03.55
311481	03.55
311482	03.55
311483	03.55
311487	03.55
311488	03.55
311489	03.55
311586	07.26
311586	07.40
311586	07.43
311925	06.89
311926	06.89
311927	06.89
311931	06.91
311937	06.91
311938	06.91
311947	06.92
311953	06.92
311954	06.92
311963	06.90
311964	06.90
311965	06.90
311978	01.72
312317	06.16
313668	10.115
313669	10.115
313670	10.115
313671	10.115
313677	10.115
313678	10.115
313679	10.115
313680	10.115
313687	07.155
313688	07.155
313689	07.155
313690	07.155
313691	07.155
313692	07.155
313751	13.76
313752	13.76
313753	13.75
313754	13.75
313755	07.121
313756	13.74
313757	13.75
313758	13.76
313759	13.76
313760	13.75
313762	13.76
313862	14.29
313863	14.29
313864	14.29
313865	14.29
313866	14.29
313867	14.29
313912	16.35
313919	04.104
314029	07.121
314066	15.79
314071	15.80
314118	04.104
314119	04.103
314120	04.104
314121	04.104
314122	04.105
314123	04.104
314125	04.105
314156	04.103
314680	15.69
314681	15.69
314682	15.69
314685	15.69
314930	06.91
314975	05.30
314999	05.37
315000	05.37
315009	05.30
315010	05.30
315011	05.30
315012	05.30
315013	05.30
315027	05.21
315028	05.21
315034	05.23
315036	05.32
315037	05.32
315039	05.32
315040	05.45
315041	05.45
315042	05.45
315044	05.46
315727	15.55
315729	15.55
315730	15.55
315731	15.55
315732	15.55
315733	15.55
315736	15.55
315738	15.55
315739	15.55
315740	15.55
315741	15.55
315742	15.55
315856	01.17
315969	07.127
315970	07.127
315971	07.127
315986	02.12
316045	05.65
316046	05.65
316047	05.65
316052	05.65
316053	05.69
316055	06.63
317509	07.116
317510	07.116
317639	03.175
317640	03.175
317641	03.175
317642	03.175
317643	03.175
317644	03.175
317645	03.175
317646	03.175
317647	03.175
317648	03.175
317649	03.175
317650	03.175
317900	02.13
318050	14.20
318051	14.20
318052	14.20
318053	14.20
318054	14.20
318055	14.20
318122	06.91
318123	06.91
318125	06.92
318127	06.92
318173	01.38
318173	01.41
318272	12.36
318279	03.132
318279	03.150
318279	03.173
318279	03.178
318281	03.132
318281	03.150
318281	03.173
318281	03.178
318282	03.178
318283	03.178
318284	03.178
318285	03.178
318418	04.90
318463	05.32
318464	05.32
318465	05.32
318466	05.32
318522	15.61
318523	15.28
318524	15.28
318525	15.29
318536	15.30
318537	15.30
318542	15.55
318543	15.55
318578	15.25
318579	15.25
318580	15.26
318583	15.26
318592	15.37
318593	15.37
318596	15.37
318638	07.26
318638	07.43
318643	07.26
318643	07.43

kódok jegyzéke

kód	old.	kód	old.	kód	old.	kód	old.	kód	old.	kód	old.	kód	old.	kód	old.	kód	old.
318644	07.26	**320816**	07.156	**329039**	14.36	**336115**	03.17	**336697**	03.61	**337607**	03.92	**337858**	03.99	**340663**	03.99	**342186**	09.22
318644	07.43	**320817**	07.155	**329040**	14.36	**336116**	03.17	**336707**	03.61	**337616**	03.88	**337859**	03.99	**340664**	03.99	**342278**	03.57
318645	07.26	**320818**	07.156	**329041**	14.36	**336117**	03.17	**336709**	03.61	**337617**	03.88	**337860**	03.99	**340666**	03.99	**342359**	03.57
318645	07.43	**320819**	07.156	**329042**	14.36	**336216**	09.79	**336710**	03.61	**337618**	03.88	**337861**	03.99	**340668**	03.99	**342363**	03.55
318646	07.26	**320820**	07.156	**329043**	14.38	**336217**	09.79	**336712**	03.61	**337619**	03.88	**337865**	03.99	**340669**	03.99	**342364**	03.55
318646	07.43	**320821**	07.155	**329044**	14.38	**336218**	09.73	**336716**	03.61	**337620**	03.88	**337866**	03.99	**340670**	03.99	**342376**	03.57
318655	07.25	**320822**	07.156	**329045**	14.36	**336219**	09.73	**336717**	03.61	**337622**	03.88	**337867**	03.99	**340671**	03.99	**342377**	03.57
318655	07.41	**320823**	07.156	**329045**	14.37	**336222**	09.73	**336719**	03.61	**337623**	03.88	**337868**	03.99	**340672**	03.99	**342380**	03.55
318655	07.56	**320824**	07.156	**329045**	14.38	**336391**	11.12	**336720**	03.61	**337624**	03.88	**337869**	03.99	**340677**	03.99	**342381**	03.55
318656	07.26	**320825**	07.156	**329047**	14.36	**336393**	11.12	**336796**	07.58	**337632**	03.88	**337870**	03.99	**340679**	03.99	**342413**	03.102
318656	07.40	**320826**	07.156	**329047**	14.41	**336395**	11.12	**336796**	07.62	**337633**	03.88	**337871**	03.99	**340680**	03.99	**342414**	03.102
318656	07.43	**320827**	07.156	**329048**	14.41	**336396**	11.12	**336898**	03.91	**337634**	03.88	**337872**	03.99	**340681**	03.99	**342417**	03.102
318657	07.25	**320828**	07.155	**329049**	14.41	**336397**	11.12	**336902**	03.91	**337635**	03.88	**337873**	03.99	**340682**	03.99	**342419**	03.102
318657	07.40	**320830**	07.155	**329050**	14.36	**336398**	11.12	**336906**	03.91	**337636**	03.88	**337874**	03.99	**340683**	03.99	**342420**	03.102
318657	07.41	**320831**	07.155	**329050**	14.37	**336399**	11.12	**337048**	03.91	**337637**	03.88	**337875**	03.99	**340684**	03.99	**342421**	03.102
318657	07.56	**320832**	07.156	**329055**	14.36	**336402**	11.12	**337133**	14.14	**337638**	03.88	**337877**	03.99	**340685**	03.99	**342422**	03.102
318658	07.25	**320833**	07.156	**329055**	14.41	**336403**	11.12	**337136**	14.14	**337639**	03.88	**337884**	03.99	**340690**	03.99	**342423**	03.102
318658	07.41	**320835**	07.155	**329056**	14.36	**336404**	11.12	**337458**	03.91	**337655**	03.91	**337885**	03.99	**340691**	03.99	**342424**	03.102
318658	07.56	**320836**	07.156	**329056**	14.41	**336405**	11.12	**337460**	03.91	**337656**	03.91	**337886**	03.99	**340692**	03.99	**342425**	03.102
318659	07.26	**320837**	07.155	**329057**	14.36	**336406**	11.12	**337462**	03.91	**337657**	03.91	**337891**	03.99	**340693**	03.99	**342426**	03.102
318659	07.40	**320839**	07.155	**329057**	14.37	**336503**	01.63	**337466**	03.91	**337659**	03.91	**337895**	03.99	**340694**	03.99	**342427**	03.102
318659	07.43	**320840**	07.155	**329057**	14.41	**336506**	01.63	**337476**	03.91	**337660**	03.91	**337896**	03.99	**340695**	03.99	**342430**	03.102
318660	07.25	**320842**	07.155	**329440**	15.58	**336574**	09.107	**337477**	03.91	**337661**	03.91	**337897**	03.99	**340696**	03.99	**342431**	03.87
318660	07.40	**320843**	07.156	**329440**	15.59	**336574**	09.108	**337478**	03.91	**337662**	03.87	**337898**	03.99	**340697**	03.99	**342434**	03.87
318660	07.41	**320848**	07.155	**329440**	15.59	**336575**	09.107	**337479**	03.91	**337663**	03.87	**337899**	03.69	**340719**	10.34	**342435**	03.87
318660	07.56	**320849**	07.156	**334858**	07.26	**336575**	09.108	**337493**	03.91	**337664**	03.87	**337926**	10.74	**340758**	03.57	**342438**	03.91
318662	07.29	**320850**	07.156	**334858**	07.43	**336579**	09.107	**337494**	03.91	**337665**	03.87	**337991**	03.99	**340759**	03.57	**342439**	03.87
318662	07.40	**320852**	07.155	**334991**	03.32	**336579**	09.108	**337495**	03.91	**337666**	03.87	**337992**	03.99	**340760**	03.57	**342442**	03.91
318662	07.48	**320855**	07.155	**334992**	03.32	**336597**	09.107	**337496**	03.91	**337667**	03.87	**337994**	03.99	**340761**	03.55	**342446**	03.102
318662	07.59	**320859**	07.155	**334993**	03.32	**336597**	09.108	**337497**	03.91	**337675**	03.91	**337996**	03.99	**340762**	03.55	**342447**	03.91
318662	07.65	**320860**	07.155	**334994**	03.32	**336599**	09.107	**337498**	03.91	**337676**	03.91	**337998**	10.66	**340763**	03.55	**342448**	03.87
318663	07.29	**320862**	07.156	**334995**	03.32	**336599**	09.108	**337509**	03.91	**337677**	03.91	**338002**	03.99	**340767**	03.91	**342459**	03.87
318663	07.40	**320863**	07.156	**334996**	03.32	**336600**	09.107	**337514**	03.91	**337678**	03.87	**338003**	03.99	**340769**	03.91	**342460**	03.87
318663	07.48	**320871**	07.155	**335041**	15.61	**336600**	09.108	**337521**	03.87	**337679**	03.87	**338004**	03.99	**340771**	03.91	**342464**	03.87
318663	07.59	**320873**	07.155	**335042**	15.60	**336605**	09.107	**337522**	03.87	**337680**	03.87	**338010**	03.99	**340819**	03.58	**342465**	03.91
318663	07.65	**320874**	07.156	**335042**	15.61	**336605**	09.108	**337523**	03.87	**337683**	03.91	**338091**	03.99	**340820**	03.58	**342468**	03.87
318666	07.25	**320877**	07.156	**335042**	15.62	**336607**	09.107	**337528**	03.87	**337684**	03.91	**338115**	03.99	**340821**	03.58	**342469**	03.91
318666	07.41	**320883**	07.155	**335070**	15.27	**336607**	09.108	**337532**	03.87	**337685**	03.91	**338136**	03.99	**340822**	03.56	**342513**	06.15
318666	07.56	**320885**	07.156	**335070**	15.31	**336609**	09.107	**337562**	03.87	**337686**	03.87	**338156**	03.99	**340823**	03.56	**342514**	06.22
318716	13.108	**320893**	07.155	**335070**	15.33	**336609**	09.108	**337563**	03.87	**337688**	03.87	**338181**	03.99	**340824**	03.56	**342516**	06.18
320753	10.118	**320900**	07.156	**335070**	15.34	**336610**	09.107	**337564**	03.87	**337692**	03.87	**338198**	03.99	**340879**	03.57	**342517**	06.18
320793	07.155	**320916**	07.155	**335070**	15.37	**336610**	09.108	**337568**	03.87	**337729**	15.93	**338222**	03.99	**340880**	03.57	**342518**	06.20
320794	07.155	**320926**	07.155	**335071**	15.46	**336611**	09.107	**337569**	03.87	**337731**	15.94	**338258**	03.99	**340881**	03.57	**342519**	06.20
320795	07.155	**320945**	07.155	**335233**	05.10	**336611**	09.108	**337572**	03.87	**337734**	15.94	**338284**	03.99	**340882**	03.55	**342520**	06.20
320796	07.155	**328321**	07.27	**335279**	05.14	**336612**	09.107	**337574**	03.87	**337821**	03.99	**338305**	03.99	**340883**	03.55	**342521**	06.71
320797	07.155	**328321**	07.28	**335280**	05.14	**336612**	09.108	**337575**	03.87	**337822**	03.99	**338338**	03.99	**340885**	03.55	**342522**	06.71
320798	07.155	**328321**	07.34	**335281**	05.14	**336613**	09.107	**337576**	03.87	**337823**	03.99	**338372**	03.99	**340921**	03.91	**342523**	06.71
320799	07.155	**328321**	07.37	**335301**	05.14	**336613**	09.108	**337577**	03.87	**337824**	03.99	**338573**	03.99	**340923**	03.91	**342524**	06.74
320800	07.155	**328321**	07.39	**335302**	05.14	**336614**	09.107	**337578**	03.87	**337825**	03.99	**338683**	03.99	**340946**	03.91	**342525**	06.74
320801	07.155	**328321**	07.57	**335304**	05.14	**336614**	09.108	**337583**	03.92	**337826**	03.99	**338711**	03.99	**340959**	03.91	**342526**	06.74
320802	07.156	**328426**	07.16	**335373**	06.98	**336615**	09.107	**337584**	03.92	**337837**	03.99	**338739**	03.99	**340967**	03.58	**342527**	06.74
320803	07.156	**328811**	03.27	**335534**	06.97	**336615**	09.108	**337585**	03.92	**337838**	03.99	**338762**	03.99	**340968**	03.58	**342528**	06.74
320804	07.155	**328812**	03.27	**335544**	01.41	**336616**	09.107	**337586**	03.92	**337839**	03.99	**338778**	03.99	**340969**	03.58	**342529**	06.74
320805	07.155	**328813**	03.29	**336104**	03.17	**336616**	09.108	**337587**	03.92	**337840**	03.99	**340563**	10.119	**340970**	03.56	**342530**	06.64
320806	07.155	**328814**	03.27	**336105**	03.17	**336681**	03.104	**337590**	03.92	**337841**	03.99	**340564**	10.117	**341380**	03.56	**342531**	06.64
320807	07.155	**328818**	03.31	**336106**	03.17	**336683**	03.104	**337594**	03.92	**337842**	03.99	**340565**	10.117	**341381**	03.56	**342532**	06.64
320808	07.155	**328819**	03.30	**336107**	03.17	**336685**	03.104	**337595**	03.92	**337846**	03.99	**340646**	03.99	**341559**	07.58	**342533**	06.64
320809	07.155	**328820**	03.27	**336108**	03.17	**336689**	03.61	**337596**	03.92	**337847**	03.99	**340648**	03.99	**341559**	07.62	**342534**	06.40
320810	07.155	**328821**	03.30	**336109**	03.17	**336691**	03.61	**337597**	03.92	**337848**	03.99	**340649**	03.99	**341560**	07.58	**342535**	06.34
320811	07.155	**328822**	03.31	**336110**	03.17	**336692**	03.61	**337600**	03.92	**337849**	03.99	**340650**	03.99	**341560**	07.62	**342535**	06.37
320812	07.156	**328824**	03.31	**336111**	03.17	**336693**	03.61	**337601**	03.92	**337850**	03.99	**340657**	03.99	**341600**	04.85	**342535**	06.38
320813	07.155	**328825**	07.58	**336112**	03.17	**336694**	03.61	**337604**	03.92	**337851**	03.99	**340658**	03.99	**341615**	04.85	**342535**	06.51
320814	07.155	**328825**	07.62	**336113**	03.17	**336695**	03.61	**337605**	03.92	**337855**	03.99	**340659**	03.99	**341755**	01.42	**342535**	06.53
320815	07.155	**328948**	07.88	**336114**	03.17	**336696**	03.61	**337606**	03.92	**337856**	03.99	**340660**	03.99	**341987**	07.22	**342535**	06.54

kódok jegyzéke

kód	old.
342535	06.61
342536	06.35
342536	06.36
342536	06.39
342536	06.56
342536	06.61
342537	06.61
342538	06.61
342539	06.61
342540	06.61
342541	06.21
342541	06.22
342541	06.23
342541	06.24
342541	06.59
342541	06.78
342541	06.79
342553	03.102
342554	03.102
342556	03.102
342557	03.102
342564	03.102
342577	03.102
342588	03.102
342589	03.102
342594	03.102
342595	03.102
342596	03.102
342597	03.102
342602	03.102
342603	03.102
342604	03.102
342605	03.102
342633	03.102
342634	03.102
342635	03.102
342636	03.102
342639	03.102
342640	03.102
342959	04.98
342961	04.99
342962	04.99
342963	04.98
342984	13.70
342990	12.36
343030	03.175
343031	03.175
343033	03.175
343040	06.23
343059	07.123
343063	06.67
343064	06.67
343340	03.94
343341	03.94
343345	03.94
343346	03.94
343349	03.90
343350	03.90
343351	03.90
343352	03.90
343362	03.102
343363	03.102
343364	03.102
343365	03.102
343448	03.93
343449	03.93
343451	03.93
343452	03.93
343453	03.89
343454	03.89
343455	03.89
343456	03.89
343461	03.101
343462	03.101
343463	03.101
343464	03.101
343473	03.93
343474	03.93
343475	03.93
343476	03.93
343477	03.89
343479	03.89
343482	03.101
343483	03.101
343492	03.101
343493	03.101
343494	03.101
343495	03.101
343502	03.93
343503	03.93
343504	03.93
343505	03.93
343506	03.89
343507	03.89
343508	03.89
343509	03.89
343514	03.101
343515	03.101
343516	03.101
343517	03.101
343522	03.89
343523	03.89
343526	03.101
343527	03.101
343530	03.93
343531	03.93
343532	03.93
343533	03.93
343534	03.89
343535	03.89
343536	03.89
343537	03.89
343538	03.93
343539	03.93
343540	03.89
343541	03.89
343544	03.101
343545	03.101
343552	03.101
343553	03.101
343554	03.101
343555	03.101
343696	03.93
343697	03.93
343698	03.93
343699	03.93
343700	03.89
343701	03.89
343702	03.89
343703	03.89
343708	03.101
343709	03.101
343710	03.101
343711	03.101
343720	03.101
343721	03.101
343722	03.101
343723	03.101
343794	06.98
343803	03.93
343817	03.93
343818	03.93
343819	03.93
343820	03.89
343821	03.89
343824	03.101
343825	03.101
343828	03.89
343829	03.89
343835	03.101
343836	03.101
343839	03.93
343840	03.93
343841	03.93
343842	03.93
343843	03.89
343844	03.89
343848	03.89
343851	03.89
343856	03.101
343857	03.101
343858	03.101
343859	03.101
343864	03.93
343865	03.93
343866	03.93
343867	03.93
343868	03.93
343869	03.93
343870	03.89
343871	03.89
343874	03.101
343875	03.101
343879	03.89
343880	03.89
343881	03.89
343883	03.89
343889	03.101
343890	03.101
343891	03.101
343892	03.101
343940	13.30
343941	13.30
343942	13.30
343943	13.30
343944	13.30
343945	13.30
343946	13.30
343951	13.30
343952	13.30
343953	13.30
343954	13.30
343955	13.30
343957	13.30
343958	13.30
344034	12.36
344046	03.55
344047	03.55
344048	03.55
344049	03.55
344079	03.99
344080	03.99
344085	03.99
344086	03.99
344092	03.91
344093	03.91
344094	03.87
344095	03.87
344099	03.99
344102	03.99
344105	03.91
344106	03.91
344107	03.87
344108	03.87
344111	03.99
344112	03.99
344143	05.22
344255	10.34
344270	07.121
344355	03.93
344356	03.93
344357	03.93
344358	03.93
344361	03.93
344362	03.93
344364	03.93
344365	03.93
344368	03.93
344369	03.93
344370	03.93
344371	03.93
344372	03.93
344374	03.93
344375	03.93
344376	03.93
344382	03.93
344383	03.93
344384	03.93
344385	03.93
344386	03.93
344387	03.93
344388	03.93
344389	03.93
344394	03.93
344395	03.93
344396	03.93
344397	03.93
344398	03.93
344399	03.93
344400	03.93
344401	03.93
344406	03.93
344407	03.93
344408	03.93
344409	03.93
344412	03.89
344413	03.89
344414	03.89
344415	03.89
344418	03.89
344419	03.89
344420	03.89
344421	03.89
344425	03.89
344426	03.89
344427	03.89
344428	03.89
344430	03.89
344431	03.89
344432	03.89
344433	03.89
344438	03.89
344439	03.89
344440	03.89
344441	03.89
344442	03.89
344443	03.89
344444	03.89
344445	03.89
344450	03.89
344451	03.89
344452	03.89
344453	03.89
344454	03.89
344455	03.89
344461	03.89
344462	03.89
344467	03.89
344468	03.89
344469	03.89
344470	03.89
344550	03.101
344551	03.101
344552	03.101
344553	03.101
344556	03.101
344557	03.101
344558	03.101
344559	03.101
344562	03.101
344563	03.101
344564	03.101
344565	03.101
344566	03.101
344567	03.101
344568	03.101
344569	03.101
344574	03.101
344575	03.101
344576	03.101
344577	03.101
344578	03.101
344579	03.101
344580	03.101
344581	03.101
344586	03.101
344587	03.101
344588	03.101
344589	03.101
344590	03.101
344591	03.101
344592	03.101
344593	03.101
344598	03.101
344599	03.101
344600	03.101
344601	03.101
344602	03.101
344603	03.101
344604	03.101
344605	03.101
344610	03.101
344611	03.101
344612	03.101
344613	03.101
344691	01.62
344694	01.62
344718	01.64
344720	01.64
344726	01.70
344727	01.70
344728	01.70
344729	01.70
344733	01.71
344734	01.71
344837	03.100
344838	03.100
344839	03.100
344840	03.100
344841	03.100
344842	03.100
344843	03.100
344844	03.100
344851	03.100
344852	03.100
344853	03.100
344854	03.100
344855	03.100
344856	03.100
344857	03.100
344858	03.100
344863	03.100
344864	03.100
344865	03.100
344866	03.100
344867	03.100
344868	03.100
344869	03.100
344870	03.100
344875	03.100
344876	03.100
344877	03.100
344878	03.100
344879	03.100
344880	03.100
344881	03.100
344882	03.100
344955	03.100
344956	03.100
344957	03.100
344958	03.100
344959	03.100
344960	03.100
344961	03.100
344962	03.100
344967	03.100
344968	03.100
344969	03.100
344970	03.100
344971	03.100
344972	03.100
344974	03.100
344975	03.100
344980	03.100
344981	03.100
344982	03.100
344984	03.100
344985	03.100
344986	03.100
344987	03.100
344988	03.100
345001	03.100
345002	03.100
345003	03.100
345004	03.100
345005	03.100
345007	03.100
345008	03.100
345009	03.100
345015	03.100
345016	03.100
345017	03.100
345018	03.100
345019	03.100
345020	03.100
345021	03.100
345022	03.100
345027	03.100
345028	03.100
345029	03.100
345030	03.100
345031	03.100
345032	03.100
345033	03.100
345034	03.100
345039	03.100
345040	03.100
345041	03.100
345042	03.100
345043	03.100
345044	03.100
345045	03.100
345046	03.100
345051	03.100
345052	03.100
345054	03.100
345055	03.100
345058	03.100
345059	03.100
345060	03.100
345064	03.100
345401	07.26
345401	07.43
345402	07.26
345402	07.43
345403	07.27
345403	07.44
345404	07.26
345404	07.43
345405	07.26
345405	07.43
345407	07.27
345407	07.44
345408	07.25
345408	07.40
345408	07.41
345408	07.56
345409	07.25
345409	07.41
345409	07.56
345410	07.26
345410	07.43
345411	07.26
345411	07.43
345412	07.27
345412	07.44
345413	07.26
345413	07.40
345413	07.43
345431	09.76
345432	09.76
345457	14.37
345460	14.37
345776	07.25
345776	07.40
345776	07.41
345776	07.56
345777	07.25
345777	07.41
345777	07.56
346114	07.26
346114	07.43
346115	07.26
346115	07.43
346116	07.27
346116	07.44
346117	07.26
346117	07.40
346117	07.43
346118	07.25
346118	07.40
346118	07.41
346118	07.56
346119	07.25
346119	07.41
346119	07.56
346120	07.26
346120	07.43
346121	07.26
346121	07.43
346122	07.27
346122	07.44
346123	07.26
346123	07.40
346123	07.43
346147	15.57
346195	02.45
346199	02.45
346212	02.45
346216	02.45
346226	02.45
346228	02.45
346602	05.12
346603	05.12
346614	09.76
346615	09.76
346637	13.113
346726	07.59
346753	04.35
346754	04.35
346790	14.36
346790	14.37
346823	01.63
346882	05.63
347096	01.37
347124	01.38
347125	01.38
347130	10.76
347131	10.76
347134	10.76
347135	10.76
347152	10.104
347153	10.104
347270	10.43
347704	02.38
347810	02.43
347811	02.43
347812	02.43
347813	02.43
347814	02.43
347818	10.72
347819	10.72
347826	02.43
347827	02.43
347828	02.43
347833	02.43
347834	02.43
347835	02.43
347836	02.43
347837	02.43
347838	02.43
347839	02.44
347873	03.66
347875	03.66
347879	03.66
347886	03.66
347904	06.14
347904	06.63
347923	01.32
347924	01.32
347925	01.32
347926	01.32
347929	01.32
347931	01.32
347932	01.32
347938	01.32
347938	01.41
347940	01.41
347941	01.37
347943	01.37
347945	01.37
347946	01.37
347947	01.32
347953	01.32
347953	01.41
347955	01.32

kódok jegyzéke

kód	old.	kód	old.	kód	old.	kód	old.	kód	old.	kód	old.	kód	old.	kód	old.	kód	old.
347955	01.41	**348780**	04.98	**349801**	07.58	**349869**	07.62	**350308**	04.98	**350865**	01.17	**351706**	07.68	**351873**	13.92	**352521**	01.86
347956	01.32	**348902**	03.103	**349801**	07.62	**349902**	03.103	**350310**	04.98	**350865**	01.19	**351707**	07.68	**351874**	13.92	**352524**	07.11
347957	01.32	**348904**	03.103	**349802**	07.35	**349903**	03.103	**350356**	10.77	**350866**	01.17	**351732**	13.93	**351879**	13.88	**352532**	07.11
347961	01.32	**348913**	03.103	**349802**	07.58	**349904**	03.103	**350426**	09.86	**350866**	01.19	**351733**	13.93	**351883**	13.87	**352537**	10.100
347963	01.36	**348914**	03.103	**349802**	07.62	**349905**	03.103	**350429**	09.86	**350867**	01.17	**351736**	04.35	**351884**	13.87	**352605**	03.163
347964	01.36	**348927**	03.104	**349804**	07.35	**349906**	03.103	**350687**	07.25	**350867**	01.19	**351743**	07.29	**351888**	13.81	**352606**	03.163
347965	01.36	**348928**	03.104	**349804**	07.58	**349907**	03.103	**350687**	07.40	**350868**	01.17	**351743**	07.40	**351889**	13.81	**352608**	03.163
347965	01.41	**348930**	03.104	**349804**	07.62	**349908**	03.103	**350687**	07.41	**350869**	01.17	**351743**	07.48	**351899**	13.78	**352609**	03.163
347966	01.36	**348932**	03.104	**349805**	07.58	**349909**	03.103	**350687**	07.56	**350870**	01.17	**351743**	07.65	**351903**	09.93	**352611**	03.163
347967	01.36	**348934**	03.104	**349805**	07.62	**349911**	03.103	**350688**	07.25	**350871**	01.17	**351776**	09.100	**351903**	09.94	**352612**	03.163
347968	01.36	**348936**	03.104	**349806**	07.58	**349912**	03.103	**350688**	07.41	**350872**	01.19	**351776**	09.102	**351905**	09.93	**352614**	03.163
347969	01.38	**348976**	09.58	**349806**	07.62	**349913**	03.103	**350688**	07.56	**350873**	01.19	**351776**	09.110	**351905**	09.94	**352615**	03.163
347981	01.36	**349148**	09.24	**349807**	07.35	**349914**	03.103	**350733**	09.69	**350874**	01.19	**351776**	09.89	**351907**	09.95	**352620**	03.163
347981	01.39	**349211**	09.24	**349807**	07.58	**349915**	03.103	**350800**	09.84	**350875**	01.19	**351776**	09.94	**351907**	09.96	**352621**	03.163
347982	01.36	**349245**	09.28	**349807**	07.62	**349918**	03.113	**350800**	09.86	**350876**	01.19	**351776**	09.96	**351909**	09.95	**352626**	03.163
347982	01.39	**349276**	09.28	**349809**	07.58	**349919**	03.113	**350801**	09.84	**350877**	01.19	**351776**	09.98	**351909**	09.96	**352627**	03.163
347983	01.36	**349372**	04.75	**349809**	07.62	**349920**	03.113	**350801**	09.86	**350984**	01.15	**351777**	09.100	**351911**	09.97	**352635**	03.163
347984	01.32	**349373**	04.75	**349810**	07.35	**349921**	03.113	**350802**	09.84	**351019**	07.114	**351777**	09.102	**351911**	09.98	**352636**	03.163
347984	01.36	**349374**	04.75	**349810**	07.58	**349922**	03.113	**350802**	09.86	**351020**	07.114	**351777**	09.110	**351913**	09.97	**352767**	03.162
347984	01.39	**349375**	04.75	**349810**	07.62	**349923**	03.113	**350803**	09.84	**351021**	07.114	**351777**	09.89	**351913**	09.98	**352768**	03.162
347986	01.36	**349376**	04.75	**349812**	07.58	**349924**	03.113	**350803**	09.86	**351022**	07.114	**351777**	09.94	**351915**	09.100	**352769**	03.162
347986	01.39	**349377**	04.75	**349812**	07.62	**349925**	03.113	**350804**	09.82	**351023**	07.114	**351777**	09.96	**351915**	09.99	**352770**	03.162
347988	01.39	**349394**	04.75	**349814**	07.35	**349926**	03.113	**350805**	09.74	**351024**	07.114	**351777**	09.98	**351917**	09.100	**352798**	03.147
347988	03.64	**349395**	04.75	**349814**	07.58	**349927**	03.113	**350805**	09.80	**351025**	07.114	**351778**	09.100	**351917**	09.99	**352798**	03.151
347989	01.39	**349396**	04.75	**349814**	07.62	**349928**	03.113	**350805**	09.82	**351026**	07.114	**351778**	09.102	**351919**	09.101	**352803**	03.147
347989	03.64	**349397**	04.75	**349815**	07.58	**349929**	03.113	**350827**	01.14	**351027**	07.114	**351778**	09.110	**351919**	09.102	**352803**	03.151
347990	01.39	**349398**	04.75	**349815**	07.62	**349930**	03.113	**350828**	01.14	**351028**	07.114	**351778**	09.90	**351921**	09.101	**352804**	03.151
347990	01.41	**349399**	04.75	**349816**	07.58	**349931**	03.113	**350829**	01.14	**351049**	07.115	**351778**	09.94	**351921**	09.102	**352805**	03.151
347990	03.64	**349406**	04.76	**349816**	07.62	**349932**	03.113	**350830**	01.14	**351050**	07.115	**351778**	09.96	**351935**	09.109	**352807**	03.151
347993	02.44	**349432**	04.57	**349817**	07.58	**349934**	03.113	**350831**	01.14	**351051**	07.115	**351778**	09.98	**351935**	09.110	**352808**	03.151
347993	03.64	**349440**	09.61	**349817**	07.62	**349935**	03.113	**350832**	01.14	**351058**	07.115	**351779**	09.100	**351937**	09.109	**352810**	03.151
347994	03.105	**349447**	10.115	**349818**	07.35	**349936**	03.113	**350834**	01.14	**351059**	07.115	**351779**	09.102	**351937**	09.110	**352811**	03.151
347994	03.64	**349448**	10.115	**349818**	07.58	**349938**	03.113	**350835**	01.14	**351060**	07.115	**351779**	09.110	**351940**	13.58	**352813**	03.151
347995	03.105	**349449**	10.115	**349818**	07.62	**349939**	03.113	**350836**	01.14	**351061**	07.115	**351779**	09.90	**351941**	13.58	**352814**	03.151
347995	03.64	**349450**	10.115	**349819**	07.35	**349940**	03.113	**350837**	01.14	**351062**	07.115	**351779**	09.94	**351946**	13.44	**352816**	03.151
347996	03.105	**349451**	10.115	**349819**	07.58	**349941**	03.113	**350838**	01.14	**351098**	07.115	**351779**	09.96	**351947**	13.35	**352817**	03.151
347996	03.64	**349452**	10.115	**349819**	07.62	**349942**	07.36	**350839**	01.14	**351099**	07.115	**351779**	09.98	**351948**	13.35	**352819**	03.151
347997	03.105	**349474**	07.58	**349856**	07.59	**349943**	07.36	**350840**	01.14	**351101**	07.115	**351782**	09.100	**351949**	13.35	**352820**	03.151
347997	03.64	**349474**	07.62	**349857**	07.35	**350024**	07.36	**350841**	01.14	**351102**	07.115	**351782**	09.102	**352036**	10.68	**352822**	03.151
347998	03.107	**349475**	07.35	**349857**	07.58	**350257**	04.90	**350842**	01.14	**351115**	09.46	**351782**	09.110	**352036**	10.69	**352823**	03.151
347998	03.64	**349475**	07.58	**349857**	07.62	**350258**	04.81	**350843**	01.18	**351116**	09.46	**351782**	09.94	**352456**	13.90	**352906**	03.150
347998	03.67	**349475**	07.62	**349858**	07.35	**350259**	04.81	**350844**	01.18	**351162**	15.87	**351782**	09.96	**352468**	07.9	**352907**	03.150
347999	01.43	**349476**	07.35	**349858**	07.58	**350260**	04.81	**350845**	01.18	**351232**	15.92	**351782**	09.98	**352479**	07.9	**352908**	03.150
347999	02.47	**349476**	07.58	**349858**	07.62	**350261**	04.81	**350846**	01.18	**351233**	15.92	**351783**	10.39	**352483**	07.9	**352909**	03.150
347999	03.64	**349476**	07.62	**349859**	07.35	**350262**	04.81	**350847**	01.18	**351234**	15.92	**351784**	10.39	**352489**	07.11	**352914**	07.121
348000	01.42	**349588**	07.121	**349859**	07.58	**350263**	04.81	**350848**	01.18	**351256**	15.92	**351785**	10.39	**352491**	07.11	**352928**	07.121
348058	04.110	**349726**	07.35	**349859**	07.62	**350264**	04.82	**350849**	01.15	**351389**	09.27	**351786**	10.39	**352492**	07.11	**353250**	06.57
348775	03.140	**349726**	07.58	**349864**	07.35	**350265**	04.82	**350850**	01.15	**351390**	09.28	**351824**	07.22	**352493**	07.11	**353254**	05.34
348775	04.85	**349726**	07.62	**349864**	07.58	**350266**	04.82	**350851**	01.15	**351394**	03.90	**351829**	13.34	**352494**	07.11	**353255**	05.34
348776	03.140	**349732**	07.59	**349864**	07.62	**350268**	04.82	**350852**	01.15	**351395**	03.90	**351831**	13.34	**352495**	07.11	**353256**	05.34
348776	04.103	**349733**	07.36	**349865**	07.35	**350270**	04.82	**350853**	01.15	**351397**	03.90	**351832**	13.34	**352496**	07.122	**353257**	05.34
348776	04.93	**349733**	07.59	**349865**	07.58	**350272**	04.82	**350854**	01.15	**351398**	03.90	**351834**	13.46	**352497**	07.122	**353258**	05.34
348776	04.98	**349745**	09.62	**349865**	07.62	**350274**	04.82	**350855**	01.15	**351401**	03.90	**351837**	13.35	**352498**	07.122	**353263**	05.39
348777	03.140	**349747**	09.62	**349866**	07.35	**350276**	04.82	**350856**	01.15	**351403**	03.90	**351840**	13.42	**352505**	09.100	**353264**	05.21
348777	04.85	**349794**	07.58	**349866**	07.58	**350297**	04.93	**350857**	01.16	**351406**	03.94	**351843**	13.20	**352505**	09.102	**353265**	05.20
348778	03.140	**349794**	07.62	**349866**	07.62	**350298**	04.94	**350858**	01.16	**351407**	03.94	**351844**	13.20	**352505**	09.110	**353266**	05.20
348778	04.103	**349795**	07.35	**349867**	07.35	**350299**	04.94	**350859**	01.16	**351409**	03.94	**351845**	13.20	**352505**	09.92	**353267**	05.21
348778	04.93	**349796**	07.35	**349867**	07.58	**350300**	04.94	**350860**	01.16	**351410**	03.94	**351846**	13.20	**352505**	09.94	**353268**	05.21
348778	04.98	**349796**	07.58	**349867**	07.62	**350301**	04.95	**350861**	01.16	**351412**	03.94	**351855**	01.18	**352505**	09.96	**353269**	05.21
348779	03.140	**349796**	07.62	**349868**	07.35	**350302**	04.94	**350862**	01.16	**351414**	03.94	**351864**	10.37	**352505**	09.98	**353270**	05.21
348779	04.85	**349797**	07.58	**349868**	07.58	**350303**	04.94	**350863**	01.16	**351416**	04.81	**351869**	10.37	**352514**	09.116	**353281**	05.23
348780	03.140	**349797**	07.62	**349868**	07.62	**350304**	04.94	**350863**	16.41	**351469**	09.82	**351870**	10.37	**352515**	09.116	**353320**	05.46
348780	04.103	**349798**	07.58	**349869**	07.35	**350305**	04.94	**350864**	01.16	**351473**	04.74	**351871**	10.37	**352519**	07.11	**353321**	05.46
348780	04.93	**349798**	07.62	**349869**	07.58	**350306**	04.95	**350864**	16.41	**351474**	04.74	**351872**	13.92	**352520**	07.11	**353327**	06.84

kódok jegyzéke

kód	old.
353328	06.84
353350	09.117
353351	09.117
353352	09.117
353354	09.117
353355	09.117
353356	09.117
353358	10.22
353359	10.22
353367	09.22
353368	09.22
353369	09.22
353372	15.38
353373	15.38
353378	09.119
353538	06.75
353539	06.75
353540	06.65
353541	06.65
353542	06.71
353543	06.71
353554	16.20
353554	16.25
353556	16.25
353557	16.20
353557	16.25
353559	16.20
353559	16.25
353560	16.20
353560	16.25
353561	16.20
353561	16.25
353589	09.54
353593	09.111
353595	09.111
353618	06.28
354034	15.93
354052	04.39
354055	04.31
354056	04.31
354058	04.31
354059	04.31
354064	04.39
354065	04.39
354066	04.39
354067	04.40
354068	04.40
354069	04.40
354070	04.40
354152	13.62
354153	13.62
354154	13.62
354155	13.62
354158	13.62
354224	01.12
354319	06.67
354334	03.154
354345	03.154
354346	03.154
354347	03.154
354348	03.154
354349	03.154
354356	03.154
354357	03.154
354358	03.154
354359	03.154
354360	03.154
354361	03.154
354368	03.154
354369	03.154
354370	03.154
354371	03.154
354372	03.154
354388	03.154
354389	03.154
354390	03.154
354391	03.154
354392	03.154
354408	03.154
354409	03.154
354410	03.154
354411	03.154
354412	03.154
354438	03.154
354439	03.154
354440	03.154
354441	03.154
354442	03.154
354507	03.155
354508	03.155
354509	03.155
354515	03.155
354516	03.155
354517	03.155
354522	03.155
354523	03.155
354524	03.155
354534	03.155
354535	03.155
354536	03.155
354546	03.155
354547	03.155
354548	03.155
354552	03.155
354553	03.155
354554	03.155
354564	03.155
354565	03.155
354566	03.155
354611	03.156
354612	03.156
354613	03.156
354614	03.156
354615	03.156
354623	03.156
354624	03.156
354625	03.156
354626	03.156
354627	03.156
354628	03.156
354635	03.156
354636	03.156
354637	03.156
354639	03.156
354640	03.156
354641	03.156
354648	03.156
354649	03.156
354650	03.156
354651	03.156
354652	03.156
354658	03.156
354659	03.156
354660	03.156
354661	03.156
354662	03.156
354668	03.156
354669	03.156
354670	03.156
354671	03.156
354672	03.156
354678	03.156
354679	03.156
354680	03.156
354681	03.156
354682	03.156
354688	03.156
354689	03.156
354690	03.156
354691	03.156
354692	03.156
354698	03.156
354699	03.156
354700	03.156
354701	03.156
354702	03.156
354718	03.156
354719	03.156
354720	03.156
354721	03.156
354728	03.156
354729	03.156
354730	03.156
354731	03.156
354732	03.156
354748	03.156
354749	03.156
354750	03.156
354751	03.156
354752	03.156
354758	03.156
354759	03.156
354760	03.156
354761	03.156
354762	03.156
354814	03.157
354815	03.157
354816	03.157
354826	03.157
354827	03.157
354828	03.157
354832	03.157
354833	03.157
354834	03.157
355249	03.158
355250	03.158
355251	03.158
355252	03.158
355253	03.158
355388	03.159
355389	03.159
355390	03.159
355394	03.159
355395	03.159
355396	03.159
355722	02.53
355723	01.86
355724	02.53
355726	02.53
355727	13.92
355728	13.92
355729	13.92
355730	13.92
355731	13.92
355732	13.92
355799	09.72
355813	17.37
355846	06.34
355847	06.34
355848	06.34
355849	06.35
355850	06.35
355851	06.35
355853	06.36
355854	06.36
355855	06.36
355869	07.122
355870	07.122
355892	07.145
355903	01.50
355912	13.27
355913	13.27
355914	13.27
355915	13.27
355916	13.27
355917	13.27
356145	16.42
356146	16.42
356147	16.42
356148	16.42
356149	16.42
356150	16.42
356151	16.42
356152	16.42
356153	16.42
356154	16.42
356155	16.42
356156	16.42
356157	16.42
356158	16.42
356224	13.102
356225	13.102
356226	13.102
356227	13.102
356228	13.102
356229	13.102
356232	13.102
356233	13.102
356234	13.102
356235	13.102
356240	13.100
356241	13.100
356242	13.100
356243	13.100
356244	13.100
356245	13.100
356246	13.100
356247	13.100
356252	13.103
356253	13.103
356254	13.103
356255	13.103
356260	13.103
356261	13.103
356262	13.103
356263	13.103
356264	13.103
356265	13.103
356269	13.103
356270	13.103
356271	13.103
356296	08.42
356328	06.21
356328	06.22
356328	06.23
356328	06.24
356328	06.59
356377	13.92
356378	13.92
356411	02.22
356412	02.22
356413	02.22
356414	02.22
356415	02.22
356416	02.22
356417	02.22
356418	02.22
356574	09.93
356574	09.94
356575	09.93
356575	09.94
356576	09.93
356576	09.94
356577	09.93
356577	09.94
356578	09.95
356578	09.96
356579	09.95
356579	09.96
356580	09.95
356580	09.96
356581	09.95
356581	09.96
356582	09.97
356582	09.98
356583	09.97
356583	09.98
356584	09.97
356584	09.98
356585	09.97
356585	09.98
356586	09.100
356586	09.99
356587	09.100
356587	09.99
356588	09.100
356588	09.99
356589	09.100
356589	09.99
356590	09.101
356590	09.102
356591	09.101
356591	09.102
356592	09.101
356592	09.102
356593	09.101
356593	09.102
356594	09.109
356594	09.110
356595	09.109
356595	09.110
356596	09.109
356596	09.110
356597	09.109
356597	09.110
356598	09.105
356598	09.106
356599	09.105
356599	09.106
356600	09.105
356600	09.106
356601	09.105
356601	09.106
356602	09.107
356602	09.108
356603	09.107
356603	09.108
356604	09.107
356604	09.108
356605	09.107
356605	09.108
356615	06.78
356616	06.78
356617	06.78
356618	06.78
356619	06.78
356620	06.78
356623	06.69
356630	06.69
356737	09.27
356738	09.27
356739	09.27
356740	09.27
356753	12.38
356969	08.20
356970	06.63
356971	06.63
356972	06.63
356973	06.63
356974	06.63
356975	06.63
356976	06.63
356977	06.63
357689	03.141
357691	03.141
357692	03.141
357693	03.141
357694	03.141
357695	03.141
357696	03.141
357697	03.141
357698	03.141
357699	03.141
357700	03.141
357701	03.141
357702	03.141
357703	03.141
357704	03.141
357705	03.141
357706	03.141
357707	03.141
357709	03.141
357711	03.141
357712	03.141
357713	03.141
357714	03.141
357715	03.141
357716	03.141
357717	03.141
357718	03.141
357719	03.141
357720	03.141
357721	03.141
357722	03.141
357723	03.141
357724	03.141
357725	03.141
357726	03.141
357727	03.141
357728	03.141
357729	03.141
357730	03.141
357731	03.141
357732	03.141
357733	03.141
357734	03.141
357735	03.141
357736	03.141
357737	03.141
357738	03.141
357739	03.141
357740	03.141
357741	03.141
357742	03.141
357743	03.141
357744	03.141
357745	03.141
357746	03.141
357747	03.141
357748	03.141
357750	03.141
357751	03.141
357752	03.141
357753	03.141
357754	03.141
357755	03.141
357756	03.141
357757	03.141
357758	03.141
357759	03.141
357760	03.141
357761	03.141
357762	03.141
357763	03.141
357764	03.141
357765	03.141
357766	03.141
357767	03.141
357768	03.141
357769	03.141
357770	03.141
357771	03.141
357772	03.141
357773	03.141
357774	03.141
357775	03.141
357777	03.141
357778	03.141
357779	03.141
357780	03.141
357781	03.141
357782	03.141
357783	03.141
357784	03.141
357785	03.141
357786	03.141
357787	03.141
357788	03.141
357790	03.141
357791	03.141
357792	03.141
357793	03.141
357794	03.141
357795	03.141
357796	03.141
357797	03.141
357798	03.141
357799	03.141
357800	03.141
357801	03.141
357802	03.141
357803	03.141
357806	03.141
357808	03.141
357810	03.141
357811	03.141
357812	03.141
357814	03.141
357815	03.141
357816	03.141
357817	03.141
357818	03.141
357819	03.141
357820	03.141
357821	03.141
357822	03.141
357823	03.141
357824	03.141
357825	03.141
357826	03.141
357827	03.141
357828	03.141
357829	03.141
357830	03.141
357831	03.141
357832	03.141
357833	03.141
357834	03.141
357835	03.141
357836	03.141
357837	03.141
357838	03.141
357839	03.141
357840	03.141
357841	03.141
357842	03.141
357843	03.141
357844	03.141
357845	03.141
357846	03.141
357847	03.141
357848	03.141
357849	03.141
357850	03.141
357851	03.141
357852	03.141
357853	03.141
357854	03.141
357855	03.141
357856	03.141
357857	03.141
357858	03.141
357859	03.141
357860	03.141
357861	03.141
357862	03.141
357863	03.141
357864	03.141
357865	03.141
357866	03.141
357867	03.141
357868	03.141
357869	03.141
357870	03.141
357871	03.141
357872	03.141
357873	03.141
357874	03.141
357875	03.141
357876	03.141
357877	03.141
357878	03.141
357879	03.141
357880	03.141
357881	03.141
357882	03.145
357883	03.145
357884	03.145
357885	03.145
357886	03.145
357887	03.145
357888	03.145
357889	03.145
357890	03.145
357891	03.145
357892	03.145
357893	03.145
357894	03.145
357895	03.145
357896	03.145
357897	03.145
357898	03.145
357899	03.145
357900	03.145
357901	03.145
357902	03.145

kódok jegyzéke

kód	old.	kód	old.	kód	old.	kód	old.	kód	old.	kód	old.	kód	old.	kód	old.	kód	old.
357903	03.145	**357970**	03.145	**358035**	03.145	**358099**	03.143	**358163**	03.143	**358228**	03.143	**358376**	15.78	**359547**	07.74	**360210**	03.154
357904	03.145	**357971**	03.145	**358036**	03.145	**358100**	03.143	**358164**	03.143	**358229**	03.143	**358393**	15.66	**359548**	07.74	**360210**	03.155
357905	03.145	**357972**	03.145	**358037**	03.145	**358101**	03.143	**358165**	03.143	**358230**	03.143	**358394**	15.66	**359549**	07.74	**360210**	03.161
357906	03.145	**357974**	03.145	**358038**	03.145	**358102**	03.143	**358166**	03.143	**358231**	03.143	**358395**	15.66	**359550**	07.74	**360211**	03.154
357907	03.145	**357975**	03.145	**358039**	03.145	**358103**	03.143	**358167**	03.143	**358232**	03.143	**358397**	15.66	**359555**	07.74	**360211**	03.155
357908	03.145	**357976**	03.145	**358040**	03.145	**358104**	03.143	**358168**	03.143	**358233**	03.143	**358400**	15.66	**359556**	07.74	**360211**	03.161
357909	03.145	**357977**	03.145	**358041**	03.145	**358105**	03.143	**358169**	03.143	**358234**	03.143	**358402**	15.66	**359557**	07.74	**360212**	03.154
357910	03.145	**357978**	03.145	**358042**	03.145	**358106**	03.143	**358170**	03.143	**358235**	03.143	**358566**	15.71	**359558**	07.74	**360212**	03.155
357911	03.145	**357979**	03.145	**358043**	03.145	**358107**	03.143	**358171**	03.143	**358236**	03.143	**358567**	15.71	**359560**	07.74	**360212**	03.161
357912	03.145	**357980**	03.145	**358044**	03.145	**358108**	03.143	**358172**	03.143	**358237**	03.143	**358568**	15.71	**359561**	07.74	**360213**	03.154
357913	03.145	**357981**	03.145	**358045**	03.145	**358109**	03.143	**358173**	03.143	**358238**	03.143	**358570**	15.71	**359562**	07.74	**360213**	03.155
357914	03.145	**357982**	03.145	**358046**	03.145	**358110**	03.143	**358174**	03.143	**358239**	03.143	**358574**	15.71	**359563**	07.74	**360213**	03.161
357915	03.145	**357983**	03.145	**358047**	03.145	**358111**	03.143	**358176**	03.143	**358240**	03.143	**358576**	15.71	**359564**	07.74	**360214**	03.154
357916	03.145	**357984**	03.145	**358048**	03.145	**358112**	03.143	**358177**	03.143	**358241**	03.143	**358577**	15.71	**359565**	07.74	**360214**	03.155
357917	03.145	**357985**	03.145	**358049**	03.145	**358113**	03.143	**358178**	03.143	**358242**	03.143	**358578**	15.71	**359566**	07.74	**360214**	03.161
357918	03.145	**357986**	03.145	**358050**	03.145	**358114**	03.143	**358179**	03.143	**358243**	03.143	**358579**	15.71	**359567**	07.74	**360220**	03.156
357919	03.145	**357987**	03.145	**358051**	03.145	**358115**	03.143	**358180**	03.143	**358244**	03.143	**358581**	15.71	**359570**	07.74	**360220**	03.157
357920	03.145	**357988**	03.145	**358052**	03.145	**358116**	03.143	**358181**	03.143	**358245**	03.143	**358585**	15.71	**359572**	07.74	**360220**	03.161
357921	03.145	**357989**	03.145	**358053**	03.145	**358117**	03.143	**358182**	03.143	**358246**	03.143	**358586**	15.71	**359574**	07.74	**360222**	03.156
357922	03.145	**357990**	03.145	**358054**	03.145	**358118**	03.143	**358183**	03.143	**358247**	03.143	**358593**	15.72	**359576**	07.74	**360222**	03.157
357923	03.145	**357991**	03.145	**358055**	03.145	**358119**	03.143	**358184**	03.143	**358248**	03.143	**358594**	15.72	**359577**	07.74	**360222**	03.161
357924	03.145	**357992**	03.145	**358056**	03.145	**358120**	03.143	**358185**	03.143	**358249**	03.143	**358595**	15.72	**359578**	07.74	**360238**	03.158
357925	03.145	**357993**	03.145	**358057**	03.145	**358121**	03.143	**358186**	03.143	**358250**	03.143	**358597**	15.72	**359579**	07.74	**360238**	03.159
357926	03.145	**357994**	03.145	**358058**	03.145	**358122**	03.143	**358187**	03.143	**358251**	03.143	**358600**	15.72	**359580**	07.74	**360241**	03.148
357927	03.145	**357995**	03.145	**358059**	03.145	**358123**	03.143	**358188**	03.143	**358252**	03.143	**358602**	15.72	**359599**	15.75	**360242**	03.148
357928	03.145	**357996**	03.145	**358060**	03.145	**358124**	03.143	**358189**	03.143	**358253**	03.143	**358603**	15.72	**359603**	15.75	**360243**	03.148
357929	03.145	**357997**	03.145	**358061**	03.145	**358125**	03.143	**358190**	03.143	**358254**	03.143	**358604**	15.72	**359605**	15.75	**360244**	03.148
357930	03.145	**357998**	03.145	**358062**	03.145	**358126**	03.143	**358191**	03.143	**358255**	03.143	**358605**	15.72	**359607**	15.75	**360245**	03.148
357931	03.145	**357999**	03.145	**358063**	03.145	**358127**	03.143	**358192**	03.143	**358256**	03.143	**358607**	15.72	**359637**	10.32	**360246**	03.148
357932	03.145	**358000**	03.145	**358064**	03.145	**358128**	03.143	**358193**	03.143	**358257**	03.143	**358610**	15.72	**359638**	10.32	**360247**	03.148
357933	03.145	**358001**	03.145	**358065**	03.145	**358129**	03.143	**358194**	03.143	**358258**	03.143	**358612**	15.72	**359639**	10.32	**360248**	03.148
357934	03.145	**358002**	03.145	**358066**	03.145	**358130**	03.143	**358195**	03.143	**358259**	03.143	**358613**	15.66	**359641**	10.32	**360249**	03.148
357936	03.145	**358003**	03.145	**358067**	03.145	**358131**	03.143	**358196**	03.143	**358260**	03.143	**358614**	15.66	**359642**	10.32	**360250**	03.148
357937	03.145	**358004**	03.145	**358068**	03.145	**358132**	03.143	**358197**	03.143	**358287**	06.79	**358615**	15.66	**359643**	10.32	**360251**	03.148
357938	03.145	**358005**	03.145	**358069**	03.145	**358133**	03.143	**358198**	03.143	**358288**	06.79	**358617**	15.66	**359644**	10.32	**360252**	03.148
357939	03.145	**358006**	03.145	**358070**	03.145	**358134**	03.143	**358199**	03.143	**358289**	06.79	**358620**	15.66	**359664**	05.46	**360253**	03.148
357940	03.145	**358007**	03.145	**358071**	03.145	**358135**	03.143	**358200**	03.143	**358290**	06.79	**358622**	15.66	**359713**	17.11	**360254**	03.148
357941	03.145	**358008**	03.145	**358072**	03.145	**358136**	03.143	**358201**	03.143	**358291**	06.79	**359333**	06.76	**359714**	17.11	**360256**	03.148
357942	03.145	**358009**	03.145	**358073**	03.143	**358137**	03.143	**358202**	03.143	**358293**	06.79	**359334**	06.76	**359715**	17.11	**360257**	03.148
357943	03.145	**358010**	03.145	**358074**	03.143	**358138**	03.143	**358203**	03.143	**358300**	14.27	**359353**	06.63	**359723**	17.11	**360258**	03.148
357945	03.145	**358011**	03.145	**358075**	03.143	**358139**	03.143	**358204**	03.143	**358301**	14.27	**359355**	06.63	**359724**	17.11	**360259**	03.148
357946	03.145	**358012**	03.145	**358076**	03.143	**358140**	03.143	**358205**	03.143	**358302**	14.27	**359365**	03.18	**359725**	17.11	**360260**	03.148
357947	03.145	**358013**	03.145	**358077**	03.143	**358141**	03.143	**358206**	03.143	**358303**	14.27	**359366**	03.18	**359804**	17.31	**360261**	03.148
357948	03.145	**358014**	03.145	**358078**	03.143	**358142**	03.143	**358207**	03.143	**358304**	14.27	**359367**	03.18	**359805**	17.31	**360264**	03.141
357949	03.145	**358015**	03.145	**358079**	03.143	**358143**	03.143	**358208**	03.143	**358305**	14.27	**359368**	03.18	**359806**	17.31	**360264**	03.148
357950	03.145	**358016**	03.145	**358080**	03.143	**358144**	03.143	**358209**	03.143	**358307**	14.25	**359369**	03.18	**359807**	17.31	**360265**	03.141
357951	03.145	**358017**	03.145	**358081**	03.143	**358145**	03.143	**358210**	03.143	**358308**	14.25	**359370**	03.18	**359816**	10.46	**360265**	03.148
357952	03.145	**358018**	03.145	**358082**	03.143	**358146**	03.143	**358211**	03.143	**358309**	14.25	**359371**	03.18	**359817**	10.46	**360266**	03.145
357953	03.145	**358019**	03.145	**358083**	03.143	**358147**	03.143	**358212**	03.143	**358310**	14.25	**359372**	03.18	**359822**	03.18	**360266**	03.148
357954	03.145	**358020**	03.145	**358084**	03.143	**358148**	03.143	**358213**	03.143	**358317**	14.21	**359373**	03.18	**359823**	03.18	**360267**	03.145
357955	03.145	**358021**	03.145	**358085**	03.143	**358149**	03.143	**358214**	03.143	**358325**	14.21	**359374**	03.18	**359824**	03.18	**360267**	03.148
357956	03.145	**358022**	03.145	**358086**	03.143	**358150**	03.143	**358215**	03.143	**358333**	14.21	**359375**	03.18	**359825**	03.18	**360268**	03.143
357957	03.145	**358023**	03.145	**358087**	03.143	**358151**	03.143	**358216**	03.143	**358334**	14.22	**359376**	03.18	**359827**	03.18	**360268**	03.148
357958	03.145	**358024**	03.145	**358088**	03.143	**358152**	03.143	**358217**	03.143	**358345**	14.27	**359377**	03.18	**359827**	03.31	**360269**	03.143
357960	03.145	**358025**	03.145	**358089**	03.143	**358153**	03.143	**358218**	03.143	**358349**	15.67	**359378**	03.18	**359828**	03.18	**360269**	03.148
357961	03.145	**358026**	03.145	**358090**	03.143	**358154**	03.143	**358219**	03.143	**358349**	15.69	**359379**	03.18	**359828**	03.31	**360281**	10.11
357962	03.145	**358027**	03.145	**358091**	03.143	**358155**	03.143	**358220**	03.143	**358349**	15.70	**359380**	03.18	**359829**	03.18	**360282**	10.11
357963	03.145	**358028**	03.145	**358092**	03.143	**358156**	03.143	**358221**	03.143	**358350**	15.66	**359381**	03.18	**359830**	03.18	**360283**	10.11
357964	03.145	**358029**	03.145	**358093**	03.143	**358157**	03.143	**358222**	03.143	**358350**	15.71	**359382**	03.18	**359879**	13.26	**360284**	10.11
357965	03.145	**358030**	03.145	**358094**	03.143	**358158**	03.143	**358223**	03.143	**358350**	15.72	**359390**	13.33	**359881**	13.26	**360285**	10.11
357966	03.145	**358031**	03.145	**358095**	03.143	**358159**	03.143	**358224**	03.143	**358357**	15.73	**359392**	13.33	**359882**	13.26	**360286**	10.11
357967	03.145	**358032**	03.145	**358096**	03.143	**358160**	03.143	**358225**	03.143	**358373**	15.77	**359426**	06.76	**360208**	03.154	**360287**	10.11
357968	03.145	**358033**	03.145	**358097**	03.143	**358161**	03.143	**358226**	03.143	**358374**	15.77	**359427**	06.76	**360208**	03.155	**360288**	10.10
357969	03.145	**358034**	03.145	**358098**	03.143	**358162**	03.143	**358227**	03.143	**358375**	15.78	**359546**	07.74	**360208**	03.161	**360289**	10.10

kódok jegyzéke

kód	old.	kód	old.	kód	old.	kód	old.	kód	old.	kód	old.	kód	old.	kód	old.	kód	old.
360290	10.10	**360741**	10.10	**362360**	03.176	**367822**	06.63	**372721**	10.12	**375072**	10.10	**378203**	02.43	**383293**	05.23	**388189**	06.63
360291	10.10	**360754**	03.107	**362661**	11.13	**367856**	10.11	**372743**	05.23	**375077**	10.17	**378204**	02.43	**383529**	10.11	**388254**	06.61
360292	10.10	**360755**	03.107	**362693**	10.9	**367886**	06.87	**372855**	13.90	**375156**	10.12	**378219**	06.14	**383930**	15.62	**388310**	03.110
360293	10.10	**360760**	07.43	**362767**	16.13	**367892**	10.10	**372948**	10.11	**375174**	10.12	**378296**	06.62	**383974**	12.36	**388311**	03.110
360294	10.10	**360875**	13.74	**362768**	16.13	**367919**	03.175	**374128**	08.12	**375205**	10.10	**378297**	06.62	**383974**	13.13	**388312**	03.110
360295	10.17	**360920**	13.96	**362770**	16.13	**367920**	03.175	**374149**	06.95	**375206**	10.10	**378651**	13.20	**384344**	03.116	**388313**	03.110
360296	10.17	**360922**	13.96	**362771**	16.13	**367929**	17.37	**374151**	06.95	**375215**	10.10	**378652**	13.20	**384350**	16.41	**388314**	03.110
360297	10.9	**360956**	10.46	**362772**	16.13	**367930**	10.10	**374152**	16.35	**375223**	10.10	**378653**	13.20	**384435**	15.31	**388315**	03.110
360298	10.9	**361007**	06.87	**362774**	16.13	**367932**	10.10	**374183**	03.16	**375250**	10.10	**378654**	13.20	**384437**	15.31	**388316**	03.110
360299	10.12	**361038**	15.34	**362775**	16.13	**367970**	05.31	**374184**	03.16	**375278**	10.10	**378655**	13.20	**384438**	15.31	**388317**	03.110
360300	10.13	**361063**	15.46	**362776**	16.13	**367971**	05.31	**374185**	03.16	**375279**	10.10	**378656**	13.20	**384441**	15.31	**388318**	03.110
360301	10.13	**361067**	15.46	**362778**	16.13	**368292**	10.11	**374186**	03.16	**375280**	10.10	**378657**	13.20	**384442**	15.31	**388319**	03.110
360302	10.13	**361068**	15.46	**362779**	16.13	**368393**	07.136	**374187**	03.16	**375363**	10.14	**378833**	05.21	**384444**	15.31	**388321**	03.110
360303	10.13	**361125**	01.17	**362780**	16.13	**368394**	07.136	**374188**	03.16	**375364**	10.14	**378845**	05.21	**384446**	15.31	**388322**	03.110
360304	10.13	**361126**	01.17	**362782**	16.13	**368452**	10.21	**374189**	03.16	**375365**	10.14	**379521**	10.11	**384447**	15.31	**388323**	03.110
360305	10.13	**361127**	01.17	**362783**	16.13	**368532**	13.63	**374190**	03.16	**375366**	10.14	**379612**	01.68	**384449**	15.31	**388324**	03.110
360306	10.13	**361207**	03.174	**362784**	16.13	**369680**	10.11	**374191**	03.16	**375371**	10.14	**379615**	01.68	**384450**	15.31	**388325**	03.69
360307	10.13	**361208**	03.174	**362786**	16.13	**369978**	01.59	**374192**	03.16	**375372**	10.14	**379700**	05.22	**384451**	15.31	**388326**	03.110
360308	10.13	**361209**	03.174	**362787**	16.13	**369982**	17.37	**374193**	03.16	**375376**	10.14	**379700**	05.43	**384464**	04.100	**388327**	03.110
360309	10.13	**361210**	03.174	**362788**	16.13	**370003**	10.17	**374194**	03.16	**375377**	10.14	**379888**	15.59	**384465**	04.100	**388328**	03.69
360310	10.13	**361211**	03.174	**362790**	16.13	**370005**	10.11	**374196**	03.16	**375378**	10.14	**379892**	15.58	**384484**	15.51	**388329**	03.69
360311	10.13	**361212**	03.174	**362927**	11.13	**371989**	13.31	**374197**	03.16	**375379**	10.14	**379892**	15.59	**384485**	15.51	**388330**	03.69
360312	10.13	**361213**	03.174	**362939**	06.20	**371990**	13.31	**374198**	03.16	**375382**	10.14	**379950**	01.68	**384527**	15.62	**388331**	03.69
360313	10.13	**361214**	03.174	**362946**	10.34	**371991**	13.31	**374199**	03.16	**375383**	10.14	**379953**	01.68	**384528**	15.62	**388332**	03.69
360314	10.13	**361215**	03.174	**362971**	10.17	**371992**	13.31	**374201**	03.16	**375384**	10.14	**380449**	10.10	**384553**	15.27	**388333**	03.69
360315	10.13	**361216**	03.174	**362972**	10.17	**371993**	13.31	**374202**	03.16	**375386**	10.14	**380457**	05.22	**384553**	15.31	**388334**	03.69
360316	10.13	**361217**	03.174	**363033**	03.30	**371994**	13.31	**374203**	03.16	**375387**	10.14	**380457**	05.43	**384553**	15.33	**388335**	03.69
360318	10.14	**361218**	03.174	**363034**	03.19	**371995**	13.31	**374204**	03.16	**375388**	10.14	**380500**	05.38	**384557**	15.57	**388336**	03.69
360319	10.14	**361219**	03.174	**363035**	03.30	**371996**	13.31	**374206**	03.16	**375455**	10.17	**380615**	15.67	**384558**	15.57	**388337**	03.69
360320	10.13	**361220**	03.174	**363036**	03.19	**371997**	13.31	**374207**	03.16	**375456**	10.17	**380616**	15.67	**385402**	10.11	**388338**	03.69
360321	10.16	**361236**	03.173	**363038**	04.110	**371998**	13.31	**374208**	03.16	**375460**	10.17	**380617**	15.67	**385403**	10.11	**388339**	03.69
360322	10.16	**361237**	03.173	**363260**	17.10	**371999**	13.31	**374209**	03.16	**375461**	10.17	**380619**	15.67	**385503**	09.75	**388340**	03.69
360323	10.16	**361269**	10.95	**363264**	17.13	**372000**	13.31	**374211**	03.16	**375462**	10.17	**380622**	15.67	**385769**	09.71	**388341**	03.69
360324	10.16	**361415**	10.14	**363299**	17.10	**372001**	13.31	**374212**	03.16	**375463**	10.17	**380624**	15.67	**385770**	09.71	**388342**	03.69
360325	10.16	**361416**	10.14	**363600**	17.10	**372019**	10.10	**374213**	03.16	**375464**	10.17	**380742**	04.104	**385771**	09.55	**388347**	03.69
360326	10.15	**361417**	10.14	**363638**	17.11	**372025**	10.11	**374214**	03.16	**375465**	10.17	**380760**	15.79	**385778**	09.63	**388348**	03.69
360328	10.17	**361418**	10.15	**363639**	17.11	**372143**	10.11	**374216**	03.16	**375466**	10.14	**380761**	15.79	**385780**	09.63	**388350**	03.69
360329	10.17	**361425**	11.10	**363640**	17.11	**372150**	10.9	**374217**	03.16	**375467**	10.14	**380762**	15.79	**386095**	07.136	**388351**	03.69
360330	10.17	**361428**	10.16	**363648**	17.13	**372152**	10.9	**374218**	03.16	**375995**	10.15	**380765**	15.79	**386105**	07.101	**388352**	03.69
360347	13.62	**361432**	10.15	**363649**	17.13	**372153**	10.9	**374219**	03.16	**376001**	10.12	**380770**	15.80	**386105**	07.98	**388353**	03.69
360348	13.62	**361441**	10.17	**363920**	03.105	**372154**	10.9	**374221**	03.16	**376051**	10.15	**380772**	15.80	**386106**	07.101	**388354**	03.69
360349	13.62	**361445**	10.16	**363921**	03.105	**372155**	10.9	**374222**	03.16	**376065**	10.10	**380773**	15.80	**386106**	07.98	**388355**	03.69
360350	13.62	**361446**	10.16	**363922**	03.105	**372156**	10.9	**374223**	03.16	**376081**	10.10	**380776**	15.80	**386107**	07.101	**388356**	03.69
360351	13.62	**361457**	17.37	**364016**	07.43	**372157**	10.11	**374224**	03.16	**376224**	10.17	**380793**	15.73	**386107**	07.98	**388358**	03.69
360352	13.62	**361759**	07.21	**364016**	07.59	**372166**	10.17	**374229**	03.16	**376233**	10.17	**380936**	15.65	**386766**	14.41	**388360**	03.69
360353	13.62	**361759**	07.45	**364016**	07.63	**372171**	10.10	**374230**	03.16	**376234**	10.17	**380937**	15.65	**386767**	14.41	**388361**	03.69
360354	13.62	**361759**	07.52	**364557**	06.98	**372176**	10.11	**374231**	03.16	**376287**	03.19	**380938**	15.65	**386768**	14.41	**388363**	03.69
360355	13.62	**361759**	07.55	**364719**	10.12	**372179**	10.11	**374232**	03.16	**376304**	10.10	**380939**	15.65	**387304**	01.14	**388364**	03.69
360356	13.62	**361877**	13.33	**364720**	10.12	**372184**	10.10	**374233**	03.16	**376350**	04.110	**380988**	15.68	**387307**	01.14	**388377**	03.69
360378	14.26	**362244**	01.71	**365797**	11.17	**372241**	10.10	**374234**	03.16	**376385**	13.115	**380990**	15.68	**387310**	01.14	**388380**	03.69
360379	14.26	**362252**	07.45	**365828**	10.11	**372242**	10.14	**374266**	05.20	**377048**	01.86	**380992**	15.68	**387311**	01.14	**388381**	03.69
360382	04.32	**362252**	07.55	**366314**	10.17	**372243**	10.14	**374267**	05.20	**377466**	09.74	**380997**	15.68	**387312**	01.14	**388383**	03.69
360383	04.32	**362316**	07.45	**366368**	13.74	**372359**	10.10	**374268**	05.20	**377488**	09.74	**381175**	06.60	**387398**	08.23	**388385**	03.69
360609	13.52	**362316**	07.50	**366424**	09.55	**372384**	01.21	**374269**	05.20	**377490**	10.10	**381705**	14.38	**387424**	07.30	**388387**	03.69
360611	13.52	**362316**	07.51	**367204**	01.59	**372387**	01.21	**374270**	05.20	**377493**	10.10	**381967**	12.36	**387424**	07.46	**388388**	03.69
360721	10.11	**362316**	07.52	**367241**	06.71	**372603**	07.58	**374341**	03.20	**377494**	10.10	**381967**	13.13	**387581**	10.12	**388389**	03.69
360722	10.11	**362316**	07.55	**367242**	06.64	**372603**	07.62	**374342**	03.20	**377496**	10.10	**381995**	09.64	**387737**	10.11	**388391**	03.69
360723	10.11	**362316**	07.57	**367249**	06.74	**372604**	07.24	**374343**	03.20	**378084**	01.59	**381998**	09.64	**387885**	10.10	**388392**	03.69
360724	10.10	**362335**	03.19	**367456**	10.12	**372604**	07.25	**374369**	06.21	**378189**	02.43	**381999**	09.64	**387886**	10.10	**388393**	03.69
360725	10.10	**362336**	03.19	**367479**	10.10	**372605**	07.24	**374370**	06.21	**378190**	02.43	**382066**	13.88	**388123**	10.12	**388394**	03.69
360726	10.10	**362355**	01.67	**367540**	15.94	**372605**	07.25	**374832**	09.52	**378191**	02.43	**382197**	06.95	**388138**	06.95	**388395**	03.69
360727	10.11	**362356**	01.67	**367814**	10.11	**372606**	07.24	**374928**	10.11	**378193**	02.43	**382718**	10.12	**388183**	06.62	**388396**	03.69
360728	10.11	**362357**	01.67	**367816**	10.10	**372606**	07.25	**375045**	03.109	**378200**	02.43	**382758**	07.146	**388184**	06.62	**388397**	03.69
360740	10.11	**362359**	03.176	**367822**	06.44	**372714**	10.11	**375046**	03.109	**378202**	02.43	**382759**	07.146	**388187**	06.63	**388398**	03.69

kódok jegyzéke

kód	old.	kód	old.	kód	old.	kód	old.	kód	old.	kód	old.	kód	old.	kód	old.	kód	old.
388399	03.69	**389119**	03.91	**390129**	05.32	**391700**	07.22	**393132**	10.50	**394252**	09.22	**394750**	09.115	**395644**	05.21	**396527**	03.123
388400	03.69	**389120**	03.91	**390167**	03.61	**392097**	08.13	**393133**	10.50	**394254**	09.22	**394753**	09.115	**395652**	05.25	**396528**	03.123
388404	03.87	**389122**	03.91	**390180**	03.61	**392158**	02.59	**393196**	07.146	**394255**	09.22	**394754**	09.116	**395653**	05.25	**396529**	03.123
388405	03.87	**389123**	03.91	**390181**	03.61	**392159**	02.59	**393197**	05.32	**394265**	07.59	**394756**	09.116	**395659**	05.25	**396530**	03.123
388406	03.87	**389125**	03.91	**390183**	03.61	**392223**	06.16	**393199**	05.32	**394267**	07.59	**394757**	09.115	**395660**	05.25	**396531**	03.126
388407	03.87	**389127**	03.91	**390184**	03.61	**392234**	10.22	**393200**	05.32	**394270**	07.59	**394758**	09.115	**395666**	05.25	**396532**	03.126
388409	03.87	**389171**	03.99	**390185**	03.61	**392257**	01.89	**393201**	07.146	**394273**	07.59	**394759**	09.116	**395667**	05.25	**396533**	03.126
388411	03.87	**389172**	03.99	**390188**	03.61	**392258**	01.89	**393202**	05.37	**394273**	07.63	**394760**	09.116	**395670**	05.26	**396534**	03.126
388413	03.91	**389174**	03.99	**390189**	03.61	**392259**	01.89	**393203**	07.146	**394281**	07.59	**394775**	08.21	**395671**	05.26	**396535**	03.134
388414	03.91	**389175**	03.99	**390190**	03.61	**392261**	01.89	**393204**	05.37	**394281**	07.63	**394776**	08.21	**395672**	05.26	**396536**	03.134
388416	03.91	**389177**	03.99	**390191**	03.61	**392293**	06.80	**393206**	04.36	**394283**	07.59	**394791**	07.41	**395673**	05.26	**396537**	03.134
388417	03.91	**389178**	03.99	**390199**	03.61	**392294**	06.80	**393207**	05.42	**394283**	07.63	**394792**	07.26	**395674**	05.26	**396538**	03.134
388420	03.91	**389180**	03.99	**390200**	03.61	**392295**	06.80	**393208**	05.42	**394284**	07.59	**394792**	07.44	**395675**	05.26	**396539**	03.134
388421	03.91	**389181**	03.99	**390202**	03.61	**392364**	10.11	**393209**	05.22	**394284**	07.63	**394795**	07.26	**395677**	05.26	**396540**	03.134
388517	03.62	**389186**	03.99	**390203**	03.61	**392482**	09.43	**393209**	05.43	**394285**	07.59	**394795**	07.44	**395678**	05.26	**396541**	03.134
388518	03.62	**389187**	03.99	**390204**	03.61	**392483**	09.43	**393210**	05.21	**394285**	07.63	**394796**	07.26	**395681**	05.26	**396542**	03.134
388519	03.62	**389189**	03.99	**390205**	03.61	**392484**	09.43	**393210**	05.42	**394287**	07.59	**394796**	07.44	**395682**	05.26	**396543**	03.134
388520	03.62	**389190**	03.99	**390206**	03.61	**392515**	09.10	**393211**	05.22	**394287**	07.63	**394800**	07.26	**395683**	05.26	**396544**	03.134
388523	03.62	**389193**	03.99	**390207**	03.61	**392518**	09.10	**393211**	05.43	**394289**	07.59	**394800**	07.44	**395685**	05.26	**396545**	03.134
388524	03.62	**389194**	03.99	**390208**	03.61	**392520**	09.10	**393220**	07.141	**394289**	07.63	**394802**	07.26	**395686**	05.26	**396546**	03.134
388525	03.62	**389196**	03.99	**390209**	03.61	**392522**	09.9	**393222**	07.141	**394290**	07.59	**394802**	07.44	**395687**	05.26	**396547**	03.134
388526	03.62	**389197**	03.99	**390210**	03.61	**392523**	09.9	**393224**	07.141	**394290**	07.63	**394813**	07.26	**395688**	05.26	**396548**	03.134
388537	07.15	**389288**	09.59	**390214**	03.61	**392524**	09.9	**393226**	07.141	**394325**	07.147	**394813**	07.44	**395689**	05.26	**396549**	03.134
388539	07.15	**389310**	03.108	**390215**	03.61	**392591**	01.88	**393227**	07.141	**394327**	07.147	**394815**	07.26	**395690**	05.26	**396550**	03.134
388540	07.15	**389311**	03.108	**390216**	03.61	**392591**	02.64	**393229**	07.141	**394344**	09.70	**394815**	07.44	**395691**	05.26	**396551**	03.134
388541	07.15	**389312**	03.108	**390217**	03.61	**392597**	02.46	**393230**	07.141	**394345**	09.70	**394824**	07.26	**395692**	05.26	**396552**	03.134
388542	07.15	**389313**	03.108	**390220**	03.61	**392598**	02.46	**393231**	07.141	**394364**	09.73	**394824**	07.44	**395693**	05.26	**396553**	03.134
388543	07.15	**389344**	07.136	**390221**	03.61	**392600**	02.46	**393232**	07.141	**394366**	09.73	**394825**	07.44	**395694**	05.26	**396554**	03.134
388544	07.15	**389345**	07.136	**390222**	03.61	**392601**	02.46	**393233**	07.141	**394411**	07.142	**394826**	07.44	**395695**	05.26	**396555**	03.134
388545	07.15	**389346**	07.136	**390223**	03.61	**392602**	02.46	**393234**	07.141	**394412**	07.142	**394831**	07.26	**395696**	05.26	**396556**	03.134
388579	03.87	**389347**	07.136	**390418**	04.49	**392603**	02.46	**393235**	07.141	**394413**	07.142	**394831**	07.44	**395697**	05.26	**396557**	03.134
388580	03.87	**389348**	07.136	**390422**	04.49	**392649**	07.141	**393237**	05.21	**394414**	07.142	**394848**	07.26	**395698**	05.25	**396558**	03.134
388582	03.87	**389349**	07.136	**390452**	03.61	**392650**	07.141	**393237**	05.42	**394415**	07.142	**394848**	07.44	**395699**	05.25	**396559**	03.135
388583	03.87	**389387**	07.136	**390455**	03.61	**392694**	07.143	**393238**	05.21	**394416**	07.142	**394893**	14.13	**395701**	05.25	**396560**	03.135
388585	03.87	**389388**	07.136	**390457**	03.61	**392695**	07.143	**393238**	05.42	**394417**	07.142	**394902**	14.13	**395702**	05.25	**396561**	03.135
388586	03.87	**389389**	07.136	**390460**	03.61	**392696**	07.143	**393239**	05.21	**394418**	07.142	**395039**	07.26	**395703**	05.25	**396562**	03.135
388588	03.87	**389390**	07.136	**390463**	03.61	**392697**	07.143	**393239**	05.42	**394419**	07.142	**395039**	07.44	**395704**	05.25	**396563**	03.135
388589	03.87	**389391**	07.136	**390464**	03.61	**392699**	07.143	**393240**	05.21	**394420**	07.142	**395041**	07.26	**395719**	02.32	**396564**	03.135
388593	03.87	**389393**	07.136	**390465**	03.61	**392701**	07.143	**393241**	05.22	**394421**	07.142	**395041**	07.44	**396042**	09.46	**396565**	03.135
388594	03.87	**389394**	07.136	**390466**	03.61	**392702**	07.143	**393241**	05.43	**394422**	07.142	**395042**	07.26	**396158**	07.9	**396566**	03.135
388596	03.87	**389395**	07.136	**390468**	03.61	**392703**	07.143	**393243**	05.22	**394661**	06.98	**395042**	07.44	**396159**	07.9	**396567**	03.135
388598	03.87	**389399**	07.136	**390469**	03.61	**392704**	07.143	**393243**	05.43	**394665**	07.152	**395074**	10.19	**396163**	13.42	**396568**	03.135
388602	03.87	**389400**	07.136	**390470**	03.61	**392705**	07.143	**393244**	05.22	**394666**	09.82	**395075**	10.19	**396164**	13.32	**396569**	03.135
388603	03.87	**389401**	07.136	**390594**	07.141	**392707**	07.143	**393245**	05.22	**394671**	07.153	**395156**	13.108	**396165**	13.32	**396570**	03.135
388608	03.87	**389402**	07.136	**390595**	07.141	**392708**	13.34	**393246**	05.22	**394673**	07.153	**395157**	13.108	**396166**	13.44	**396571**	03.135
388609	03.87	**389403**	07.136	**390596**	07.141	**392709**	07.143	**393246**	05.43	**394675**	07.153	**395167**	10.34	**396167**	13.44	**396572**	03.135
388618	03.87	**389404**	07.136	**390597**	07.141	**392710**	13.34	**393247**	05.22	**394676**	07.153	**395495**	07.41	**396168**	13.46	**396573**	03.135
388619	03.87	**389405**	07.136	**390598**	07.141	**392714**	13.34	**393247**	05.43	**394680**	07.153	**395496**	09.61	**396177**	10.19	**396574**	03.135
389077	03.87	**389406**	07.136	**390599**	07.141	**392715**	07.143	**393248**	05.22	**394682**	07.153	**395506**	07.24	**396178**	10.19	**396575**	03.135
389078	03.87	**389413**	07.136	**390601**	07.141	**392731**	10.55	**393273**	07.148	**394683**	07.153	**395506**	07.25	**396179**	10.20	**396576**	03.135
389093	03.91	**389414**	07.136	**390800**	07.141	**392747**	05.23	**393276**	07.148	**394684**	07.153	**395506**	07.37	**396180**	10.20	**396577**	03.135
389094	03.91	**389415**	07.136	**390801**	07.141	**392753**	05.23	**393305**	07.148	**394685**	07.153	**395508**	07.27	**396181**	10.34	**396578**	03.135
389096	03.91	**389426**	10.101	**390802**	07.141	**392757**	05.23	**393306**	07.148	**394690**	07.24	**395511**	09.59	**396182**	10.34	**396579**	03.135
389097	03.91	**389592**	10.100	**390803**	07.141	**392925**	05.23	**393307**	07.148	**394690**	07.25	**395512**	09.59	**396183**	10.41	**396580**	03.135
389099	03.91	**389753**	14.33	**390804**	07.141	**392972**	05.30	**393308**	07.148	**394691**	07.24	**395513**	09.62	**396184**	10.41	**396581**	03.135
389105	03.91	**389788**	13.31	**390805**	07.141	**392973**	05.30	**393326**	15.87	**394691**	07.25	**395514**	09.62	**396209**	09.85	**396582**	03.135
389107	03.91	**389789**	13.31	**390806**	07.141	**392974**	05.30	**393752**	10.21	**394741**	09.115	**395515**	05.22	**396211**	09.85	**396583**	03.135
389108	03.91	**389791**	13.31	**390807**	07.141	**392975**	05.30	**393755**	12.26	**394741**	09.116	**395515**	05.43	**396226**	10.94	**396584**	03.135
389110	03.91	**389844**	09.113	**390808**	07.141	**392976**	05.30	**393803**	07.142	**394745**	09.113	**395636**	05.21	**396227**	10.94	**396585**	03.135
389111	03.91	**389846**	09.114	**390809**	07.141	**392977**	05.30	**393803**	07.143	**394745**	09.115	**395636**	05.42	**396273**	03.49	**396586**	03.135
389113	03.91	**389859**	09.114	**390810**	07.141	**392989**	05.34	**393803**	07.147	**394745**	09.116	**395638**	05.21	**396523**	03.129	**396587**	03.135
389114	03.91	**389860**	09.114	**390811**	07.141	**392990**	05.34	**393803**	07.153	**394746**	09.113	**395638**	05.42	**396524**	03.129	**396588**	03.135
389116	03.91	**389914**	10.22	**390911**	01.21	**393024**	06.47	**394231**	07.59	**394746**	09.115	**395639**	05.21	**396525**	03.129	**396589**	03.135
389117	03.91	**389921**	10.22	**390980**	10.10	**393131**	10.50	**394251**	09.22	**394746**	09.116	**395639**	05.42	**396526**	03.129	**396590**	03.135

kódok jegyzéke

kód	old.	kód	old.	kód	old.	kód	old.	kód	old.	kód	old.	kód	old.	kód	old.	kód	old.
396591	03.135	**396656**	03.126	**396720**	03.130	**396784**	03.130	**396848**	03.135	**396912**	03.135	**396980**	03.135	**397749**	03.124	**397829**	03.136
396592	03.135	**396657**	03.126	**396721**	03.130	**396785**	03.130	**396849**	03.135	**396913**	03.135	**396981**	03.135	**397750**	03.127	**397830**	03.136
396593	03.135	**396658**	03.126	**396722**	03.130	**396786**	03.130	**396850**	03.135	**396914**	03.135	**396982**	03.135	**397751**	03.130	**397831**	03.132
396594	03.135	**396659**	03.126	**396723**	03.130	**396787**	03.130	**396851**	03.135	**396915**	03.135	**396983**	03.135	**397752**	03.124	**397832**	03.132
396595	03.135	**396660**	03.126	**396724**	03.124	**396788**	03.130	**396852**	03.135	**396916**	03.135	**396984**	03.135	**397753**	03.127	**397833**	03.132
396596	03.135	**396661**	03.134	**396725**	03.124	**396789**	03.130	**396853**	03.135	**396917**	03.135	**396985**	03.135	**397754**	03.130	**397834**	03.137
396597	03.135	**396662**	03.134	**396726**	03.124	**396790**	03.130	**396854**	03.135	**396918**	03.135	**396986**	03.135	**397755**	03.124	**397835**	03.137
396598	03.135	**396663**	03.134	**396727**	03.124	**396791**	03.124	**396855**	03.135	**396919**	03.135	**396987**	03.135	**397756**	03.127	**397836**	03.137
396599	03.135	**396664**	03.134	**396728**	03.124	**396792**	03.124	**396856**	03.135	**396920**	03.135	**396988**	03.135	**397769**	03.136	**397837**	03.137
396600	03.135	**396665**	03.134	**396729**	03.124	**396793**	03.124	**396857**	03.135	**396921**	03.135	**396989**	03.135	**397770**	03.136	**397838**	03.137
396601	03.135	**396666**	03.134	**396730**	03.124	**396794**	03.124	**396858**	03.135	**396922**	03.135	**396990**	03.135	**397771**	03.136	**397839**	03.137
396602	03.135	**396667**	03.134	**396731**	03.127	**396795**	03.124	**396859**	03.135	**396923**	03.135	**396991**	03.135	**397772**	03.136	**397840**	03.137
396603	03.135	**396668**	03.134	**396732**	03.127	**396796**	03.124	**396860**	03.135	**396924**	03.135	**396992**	03.135	**397773**	03.136	**397841**	03.137
396604	03.135	**396669**	03.134	**396733**	03.127	**396797**	03.124	**396861**	03.135	**396925**	03.135	**396993**	03.136	**397774**	03.136	**397842**	03.137
396605	03.135	**396670**	03.134	**396734**	03.127	**396798**	03.124	**396862**	03.135	**396926**	03.135	**396994**	03.136	**397775**	03.136	**397843**	03.137
396606	03.135	**396671**	03.134	**396735**	03.127	**396799**	03.124	**396863**	03.136	**396927**	03.135	**397344**	03.137	**397776**	03.136	**397844**	03.137
396607	03.135	**396672**	03.134	**396736**	03.127	**396800**	03.127	**396864**	03.136	**396928**	03.136	**397345**	03.137	**397777**	03.136	**397845**	03.137
396608	03.135	**396673**	03.134	**396737**	03.127	**396801**	03.127	**396865**	03.131	**396929**	03.136	**397346**	03.137	**397778**	03.136	**397846**	03.137
396609	03.135	**396674**	03.134	**396738**	03.134	**396802**	03.127	**396866**	03.131	**396930**	03.130	**397347**	03.137	**397779**	03.136	**397847**	03.137
396610	03.135	**396675**	03.134	**396739**	03.134	**396803**	03.127	**396867**	03.131	**396931**	03.130	**397348**	03.137	**397780**	03.136	**397848**	03.137
396611	03.135	**396676**	03.134	**396740**	03.134	**396804**	03.127	**396868**	03.131	**396932**	03.130	**397349**	03.137	**397781**	03.136	**397849**	03.137
396612	03.135	**396677**	03.134	**396741**	03.134	**396805**	03.127	**396869**	03.131	**396933**	03.130	**397350**	03.131	**397782**	03.136	**397909**	03.171
396613	03.135	**396678**	03.134	**396742**	03.134	**396806**	03.127	**396870**	03.131	**396937**	03.124	**397350**	03.137	**397783**	03.136	**397910**	04.68
396614	03.135	**396679**	03.134	**396743**	03.134	**396807**	03.127	**396871**	03.131	**396938**	03.124	**397351**	03.137	**397784**	03.136	**397911**	04.68
396615	03.135	**396680**	03.134	**396744**	03.134	**396808**	03.127	**396872**	03.125	**396939**	03.124	**397352**	03.137	**397785**	03.136	**397912**	04.68
396616	03.135	**396681**	03.134	**396745**	03.134	**396809**	03.135	**396873**	03.125	**396940**	03.124	**397353**	03.137	**397786**	03.136	**397913**	04.68
396617	03.135	**396682**	03.134	**396746**	03.134	**396810**	03.135	**396874**	03.125	**396941**	03.124	**397354**	03.137	**397787**	03.136	**397916**	04.68
396618	03.135	**396683**	03.134	**396747**	03.134	**396811**	03.135	**396875**	03.125	**396942**	03.124	**397355**	03.137	**397788**	03.136	**397923**	04.69
396619	03.135	**396684**	03.134	**396748**	03.134	**396812**	03.135	**396876**	03.125	**396943**	03.124	**397356**	03.137	**397789**	03.136	**397924**	04.69
396620	03.135	**396685**	03.134	**396749**	03.134	**396813**	03.135	**396877**	03.125	**396944**	03.127	**397357**	03.137	**397790**	03.136	**397925**	04.69
396621	03.135	**396686**	03.134	**396750**	03.134	**396814**	03.135	**396878**	03.125	**396945**	03.127	**397358**	03.125	**397791**	03.136	**397926**	04.69
396622	03.135	**396687**	03.134	**396751**	03.134	**396815**	03.135	**396879**	03.128	**396946**	03.127	**397358**	03.137	**397792**	03.136	**397927**	04.69
396623	03.135	**396688**	03.134	**396752**	03.134	**396816**	03.135	**396880**	03.128	**396947**	03.127	**397359**	03.137	**397793**	03.136	**397928**	04.69
396624	03.135	**396689**	03.134	**396753**	03.134	**396817**	03.135	**396881**	03.128	**396949**	03.127	**397360**	03.137	**397794**	03.136	**397929**	04.69
396625	03.135	**396690**	03.134	**396754**	03.134	**396818**	03.135	**396882**	03.128	**396950**	03.127	**397362**	03.137	**397795**	03.136	**397930**	04.69
396626	03.135	**396691**	03.134	**396755**	03.134	**396819**	03.135	**396883**	03.128	**396951**	03.135	**397363**	03.137	**397796**	03.136	**397931**	04.69
396627	03.135	**396692**	03.134	**396756**	03.134	**396820**	03.135	**396884**	03.128	**396952**	03.135	**397364**	03.137	**397797**	03.136	**397940**	04.69
396628	03.135	**396693**	03.134	**396757**	03.134	**396821**	03.135	**396885**	03.128	**396953**	03.135	**397365**	03.137	**397798**	03.136	**397941**	04.69
396629	03.135	**396694**	03.134	**396758**	03.134	**396822**	03.135	**396886**	03.135	**396954**	03.135	**397366**	03.137	**397802**	03.132	**397954**	01.13
396630	03.135	**396695**	03.134	**396759**	03.134	**396823**	03.135	**396887**	03.135	**396955**	03.135	**397367**	03.128	**397803**	03.132	**397998**	06.88
396631	03.136	**396696**	03.134	**396760**	03.134	**396824**	03.135	**396888**	03.135	**396956**	03.135	**397367**	03.137	**397804**	03.132	**398004**	13.92
396632	03.136	**396697**	03.134	**396761**	03.134	**396825**	03.135	**396889**	03.135	**396957**	03.135	**397368**	03.137	**397805**	03.132	**398005**	13.92
396634	03.129	**396698**	03.134	**396762**	03.134	**396826**	03.135	**396890**	03.135	**396958**	03.135	**397369**	03.129	**397806**	03.136	**398010**	07.77
396635	03.129	**396699**	03.134	**396763**	03.134	**396827**	03.135	**396891**	03.135	**396959**	03.135	**397370**	03.130	**397807**	03.136	**398011**	07.77
396636	03.129	**396700**	03.134	**396764**	03.134	**396828**	03.135	**396892**	03.135	**396960**	03.135	**397371**	03.130	**397808**	03.136	**398012**	07.77
396637	03.129	**396701**	03.134	**396765**	03.134	**396829**	03.135	**396893**	03.135	**396961**	03.135	**397372**	03.123	**397809**	03.136	**398014**	07.77
396638	03.129	**396702**	03.134	**396766**	03.134	**396830**	03.135	**396894**	03.135	**396962**	03.135	**397373**	03.124	**397810**	03.136	**398015**	07.77
396639	03.129	**396703**	03.134	**396767**	03.134	**396831**	03.135	**396895**	03.135	**396963**	03.135	**397374**	03.124	**397811**	03.136	**398016**	07.77
396640	03.129	**396704**	03.134	**396768**	03.134	**396832**	03.135	**396896**	03.135	**396964**	03.135	**397375**	03.126	**397812**	03.136	**398018**	07.77
396641	03.129	**396705**	03.134	**396769**	03.134	**396833**	03.135	**396897**	03.135	**396965**	03.135	**397376**	03.127	**397813**	03.136	**398019**	07.77
396642	03.129	**396706**	03.134	**396770**	03.134	**396834**	03.135	**396898**	03.135	**396966**	03.135	**397377**	03.127	**397814**	03.136	**398020**	07.77
396643	03.123	**396707**	03.134	**396771**	03.134	**396835**	03.135	**396899**	03.135	**396967**	03.135	**397378**	03.129	**397815**	03.136	**398021**	07.77
396644	03.123	**396708**	03.134	**396772**	03.134	**396836**	03.135	**396900**	03.135	**396968**	03.135	**397379**	03.130	**397816**	03.136	**398022**	07.77
396645	03.123	**396709**	03.134	**396773**	03.134	**396837**	03.135	**396901**	03.135	**396969**	03.135	**397380**	03.130	**397817**	03.136	**398023**	07.77
396646	03.123	**396710**	03.134	**396774**	03.134	**396838**	03.135	**396902**	03.135	**396970**	03.135	**397381**	03.123	**397818**	03.136	**398025**	07.77
396647	03.123	**396711**	03.134	**396775**	03.134	**396839**	03.135	**396903**	03.135	**396971**	03.135	**397382**	03.124	**397819**	03.136	**398026**	07.77
396648	03.123	**396712**	03.134	**396776**	03.134	**396840**	03.135	**396904**	03.135	**396972**	03.135	**397383**	03.124	**397820**	03.136	**398027**	07.77
396649	03.123	**396713**	03.134	**396777**	03.134	**396841**	03.135	**396905**	03.135	**396973**	03.135	**397384**	03.126	**397821**	03.136	**398029**	07.77
396650	03.123	**396714**	03.134	**396778**	03.134	**396842**	03.135	**396906**	03.135	**396974**	03.135	**397385**	03.127	**397822**	03.136	**398030**	07.77
396651	03.123	**396715**	03.136	**396779**	03.134	**396843**	03.135	**396907**	03.135	**396975**	03.135	**397386**	03.127	**397823**	03.136	**398031**	07.77
396652	03.126	**396716**	03.136	**396780**	03.136	**396844**	03.135	**396908**	03.135	**396976**	03.135	**397387**	03.130	**397824**	03.136	**398032**	07.78
396653	03.126	**396717**	03.130	**396781**	03.136	**396845**	03.135	**396909**	03.135	**396977**	03.135	**397388**	03.124	**397825**	03.136	**398033**	07.78
396654	03.126	**396718**	03.130	**396782**	03.130	**396846**	03.135	**396910**	03.135	**396978**	03.135	**397389**	03.127	**397826**	03.136	**398034**	07.78
396655	03.126	**396719**	03.130	**396783**	03.130	**396847**	03.135	**396911**	03.135	**396979**	03.135	**397748**	03.130	**397827**	03.136	**398038**	07.78

kódok jegyzéke

kód	old.	kód	old.	kód	old.	kód	old.	kód	old.	kód	old.	kód	old.	kód	old.	kód	old.
398039	07.78	**398650**	04.46	**399520**	13.25	**400337**	07.112	**401598**	03.171	**402265**	03.17	**402581**	03.23	**402655**	03.28	**402855**	07.133
398040	07.78	**398651**	04.46	**399522**	13.25	**400338**	07.112	**401599**	03.171	**402266**	03.17	**402582**	03.23	**402656**	03.28	**402856**	07.133
398041	07.78	**398652**	04.49	**399523**	13.57	**400339**	07.111	**401600**	03.171	**402267**	03.17	**402583**	03.23	**402657**	03.28	**402857**	07.134
398042	07.78	**398654**	05.9	**399538**	13.91	**400391**	03.18	**401601**	03.171	**402268**	03.17	**402584**	03.23	**402658**	03.28	**402858**	07.134
398052	07.78	**398655**	05.9	**399539**	13.91	**400392**	03.18	**401602**	03.171	**402269**	03.17	**402585**	03.23	**402659**	03.28	**402859**	07.134
398053	07.78	**398656**	05.9	**399570**	11.12	**400393**	03.18	**401603**	03.171	**402288**	05.21	**402586**	03.23	**402664**	03.28	**402860**	16.35
398070	07.78	**398657**	05.9	**399571**	11.12	**400394**	03.18	**401604**	03.171	**402289**	05.21	**402587**	03.23	**402665**	03.28	**402868**	07.147
398092	13.57	**398658**	05.9	**399708**	01.22	**400398**	03.18	**401605**	03.171	**402295**	05.22	**402588**	03.23	**402667**	03.27	**402897**	04.10
398093	13.57	**398659**	05.9	**399709**	01.22	**400399**	03.18	**401606**	03.171	**402295**	05.43	**402589**	03.23	**402668**	03.27	**402898**	04.10
398094	13.57	**398660**	05.9	**399710**	01.22	**400403**	03.19	**401607**	03.171	**402298**	05.22	**402590**	03.26	**402669**	03.27	**402899**	04.10
398095	13.57	**398661**	05.9	**399711**	10.10	**400404**	03.17	**401608**	03.171	**402313**	03.113	**402591**	03.26	**402670**	03.27	**402900**	04.10
398096	07.27	**398662**	05.9	**399735**	11.12	**400405**	03.17	**401609**	03.171	**402323**	03.113	**402592**	03.26	**402673**	03.27	**402901**	04.10
398096	07.44	**398663**	05.9	**399736**	11.12	**400406**	03.17	**401610**	03.171	**402330**	13.78	**402593**	03.26	**402674**	03.27	**402902**	04.10
398188	07.27	**398665**	05.9	**399803**	13.92	**400407**	03.17	**401611**	03.171	**402373**	04.36	**402594**	03.26	**402675**	03.27	**402903**	04.10
398188	07.44	**398666**	05.9	**399805**	07.109	**400408**	03.17	**401612**	03.171	**402374**	04.36	**402595**	03.26	**402676**	03.27	**402904**	04.9
398553	07.27	**398677**	05.10	**399806**	07.109	**400409**	03.17	**401613**	03.171	**402375**	04.36	**402596**	03.26	**402677**	03.31	**402905**	04.9
398553	07.44	**398685**	05.13	**399807**	07.109	**400410**	03.17	**401614**	03.171	**402377**	13.45	**402597**	03.26	**402678**	03.31	**402906**	04.9
398580	13.34	**398686**	05.13	**399808**	07.109	**400492**	14.25	**401615**	03.171	**402378**	13.45	**402598**	03.26	**402679**	03.31	**402907**	04.10
398581	13.34	**398687**	05.13	**399809**	07.109	**400493**	14.25	**401616**	03.171	**402379**	13.45	**402599**	03.26	**402680**	03.31	**402908**	04.10
398582	13.34	**398924**	03.136	**399810**	07.109	**400494**	14.25	**401617**	03.171	**402380**	13.45	**402600**	03.26	**402681**	03.31	**402909**	04.9
398583	13.34	**398925**	03.136	**399811**	07.109	**400495**	14.25	**401618**	03.171	**402381**	13.45	**402601**	03.26	**402682**	03.31	**402912**	04.9
398584	13.34	**398930**	07.15	**399812**	07.109	**400496**	14.25	**401619**	03.171	**402382**	05.38	**402602**	03.26	**402683**	03.31	**402915**	04.10
398597	04.33	**398939**	13.98	**399837**	14.16	**400498**	14.26	**401620**	03.171	**402383**	05.38	**402603**	03.26	**402689**	15.81	**402916**	04.10
398598	04.33	**398940**	13.90	**399845**	14.16	**400499**	14.26	**401621**	03.171	**402384**	05.38	**402604**	03.28	**402690**	15.81	**402917**	04.10
398599	04.33	**399079**	06.47	**399853**	14.16	**401504**	14.31	**401622**	03.171	**402386**	13.90	**402605**	03.28	**402691**	15.81	**402918**	04.10
398600	04.33	**399079**	06.63	**399861**	14.16	**401509**	08.40	**401623**	03.171	**402388**	13.29	**402606**	03.28	**402692**	15.81	**402919**	04.10
398601	04.33	**399177**	07.143	**400045**	09.12	**401511**	08.40	**401624**	03.171	**402389**	13.29	**402607**	03.28	**402693**	15.81	**402920**	04.10
398602	04.33	**399180**	07.150	**400046**	09.12	**401523**	14.26	**401645**	05.9	**402391**	13.29	**402608**	03.28	**402694**	15.81	**402921**	04.10
398603	04.33	**399181**	03.41	**400047**	09.12	**401524**	14.26	**401646**	05.9	**402392**	13.29	**402609**	03.28	**402696**	15.81	**402922**	04.9
398604	04.33	**399182**	03.41	**400049**	09.12	**401525**	14.26	**401647**	05.9	**402393**	13.29	**402610**	03.28	**402699**	15.81	**402923**	04.10
398605	04.34	**399205**	04.10	**400050**	09.12	**401537**	14.27	**401648**	05.9	**402394**	13.29	**402611**	03.28	**402700**	15.81	**402924**	04.9
398606	04.34	**399206**	04.10	**400051**	09.12	**401538**	14.27	**401649**	05.9	**402395**	13.29	**402612**	03.28	**402714**	16.11	**402927**	04.9
398607	04.34	**399207**	04.10	**400053**	09.12	**401541**	14.27	**401650**	05.9	**402399**	13.90	**402613**	03.28	**402715**	16.11	**402928**	04.9
398608	04.34	**399208**	04.10	**400054**	09.12	**401542**	14.27	**401651**	05.9	**402408**	09.72	**402614**	03.28	**402716**	16.11	**402929**	04.10
398609	04.34	**399209**	04.10	**400055**	09.12	**401545**	14.28	**401652**	05.9	**402409**	09.72	**402615**	03.28	**402717**	16.11	**402930**	04.9
398610	04.34	**399210**	04.10	**400290**	03.23	**401546**	14.28	**401653**	05.9	**402410**	09.72	**402616**	03.28	**402718**	16.11	**402931**	04.9
398611	04.35	**399211**	04.10	**400291**	03.23	**401547**	14.28	**401655**	17.23	**402411**	09.72	**402617**	03.28	**402719**	16.11	**402932**	04.9
398612	04.35	**399212**	04.10	**400301**	03.21	**401548**	14.28	**401677**	14.23	**402412**	09.72	**402622**	03.28	**402720**	16.11	**402934**	04.10
398613	04.35	**399213**	04.10	**400301**	04.85	**401555**	13.43	**401678**	14.22	**402453**	13.29	**402623**	03.28	**402721**	16.11	**402938**	04.9
398618	04.34	**399214**	04.10	**400302**	03.21	**401556**	13.43	**401679**	14.22	**402458**	08.20	**402625**	03.28	**402722**	16.11	**402941**	04.10
398619	04.43	**399216**	04.9	**400302**	04.85	**401557**	13.43	**401680**	14.22	**402478**	17.23	**402626**	03.28	**402723**	16.11	**402942**	04.9
398620	04.43	**399221**	03.34	**400310**	03.26	**401558**	13.43	**401681**	14.23	**402492**	07.132	**402627**	03.28	**402724**	16.11	**402953**	05.42
398621	04.43	**399222**	03.34	**400311**	13.57	**401559**	13.43	**401682**	14.23	**402493**	07.132	**402628**	03.28	**402725**	16.11	**402954**	05.42
398622	04.43	**399223**	03.34	**400312**	13.57	**401560**	13.43	**401683**	14.23	**402494**	07.132	**402629**	03.28	**402726**	16.11	**402958**	08.28
398623	04.44	**399224**	03.34	**400313**	03.26	**401561**	13.43	**401709**	08.33	**402495**	07.131	**402630**	03.28	**402727**	16.11	**402959**	08.28
398624	04.44	**399225**	03.34	**400314**	13.48	**401562**	13.21	**401710**	08.33	**402499**	10.10	**402631**	03.28	**402728**	16.11	**402963**	08.29
398625	04.44	**399226**	03.34	**400316**	13.48	**401563**	13.21	**401711**	08.33	**402523**	15.76	**402632**	03.28	**402729**	16.11	**402965**	08.29
398626	04.44	**399228**	04.41	**400320**	07.110	**401564**	13.28	**401712**	08.33	**402531**	15.70	**402633**	03.28	**402730**	16.11	**402967**	08.28
398627	04.45	**399229**	04.41	**400321**	07.110	**401565**	13.28	**401944**	03.17	**402532**	15.70	**402634**	03.28	**402731**	16.11	**402968**	08.28
398628	04.43	**399230**	04.41	**400322**	07.110	**401566**	13.28	**401945**	03.17	**402549**	15.80	**402635**	03.28	**402732**	16.11	**402969**	08.29
398629	04.43	**399231**	04.41	**400323**	07.110	**401567**	13.28	**401946**	03.17	**402551**	15.75	**402636**	03.28	**402733**	16.11	**402970**	08.29
398630	04.43	**399232**	04.39	**400324**	07.110	**401570**	13.45	**401947**	03.17	**402552**	15.75	**402637**	03.28	**402734**	16.11	**402972**	08.29
398631	04.43	**399233**	04.40	**400325**	07.110	**401571**	13.45	**401948**	03.17	**402553**	15.75	**402638**	03.28	**402735**	16.11	**402973**	08.28
398632	04.44	**399234**	04.40	**400326**	07.110	**401572**	13.45	**401949**	03.17	**402554**	15.82	**402643**	03.28	**402736**	16.11	**402975**	08.28
398633	04.44	**399235**	04.42	**400327**	07.110	**401573**	13.45	**401950**	03.17	**402555**	15.82	**402644**	03.28	**402737**	16.11	**402978**	08.28
398634	04.44	**399236**	04.42	**400328**	07.111	**401574**	13.45	**401951**	03.17	**402566**	16.42	**402646**	03.28	**402767**	09.112	**402979**	08.28
398635	09.74	**399237**	04.32	**400329**	07.111	**401575**	13.45	**401952**	03.17	**402567**	16.42	**402647**	03.28	**402768**	09.112	**402986**	14.11
398636	09.74	**399238**	04.32	**400330**	07.111	**401582**	13.56	**401953**	03.17	**402573**	03.25	**402648**	03.28	**402770**	09.112	**402987**	14.11
398637	09.74	**399254**	04.42	**400331**	07.111	**401584**	13.56	**401954**	03.17	**402574**	03.25	**402649**	03.28	**402771**	09.112	**402988**	14.11
398638	04.44	**399255**	04.42	**400332**	07.111	**401586**	13.56	**401955**	03.17	**402576**	03.23	**402650**	03.28	**402794**	01.88	**402989**	14.11
398639	04.46	**399258**	04.37	**400333**	07.111	**401587**	13.56	**401956**	03.17	**402577**	03.23	**402651**	03.28	**402800**	01.88	**402990**	14.11
398640	04.46	**399259**	04.37	**400334**	07.112	**401588**	13.56	**401957**	03.17	**402578**	03.23	**402652**	03.28	**402852**	07.133	**402991**	14.11
398648	04.46	**399260**	04.37	**400335**	07.112	**401589**	13.56	**401958**	03.17	**402579**	03.23	**402653**	03.28	**402853**	07.133	**402992**	14.11
398649	04.46	**399431**	13.66	**400336**	07.112	**401597**	03.171	**402264**	03.17	**402580**	03.23	**402654**	03.28	**402854**	07.133	**402993**	14.11

kódok jegyzéke

kód	old.
402994	14.11
402995	14.11
402996	14.11
402997	14.11
402999	14.11
403000	14.11
403001	14.11
403002	14.11
403009	14.12
403010	14.12
403012	14.12
403015	14.12
403016	14.12
403017	14.12
403018	14.12
403019	14.12
403020	14.12
403021	14.12
403023	14.12
403024	14.12
403025	09.26
403026	09.26
403027	09.26
403028	09.26
403029	09.26
403030	09.26
403031	09.26
403032	09.26
403060	01.21
403061	01.21
403109	09.119
403111	09.119
403173	03.17
403174	03.17
403175	03.17
403176	04.83
403177	04.83
403178	04.83
403179	04.83
403180	04.84
403181	04.84
403184	09.40
403185	09.40
403186	09.40
403187	09.40
403188	09.40
403189	09.40
403190	09.40
403191	09.40
403192	09.40
403193	09.40
403194	09.40
403195	09.40
403196	09.40
403197	09.40
403198	09.40
403199	09.40
403200	09.40
403201	09.40
403202	09.40
403203	09.40
403204	09.40
403205	09.40
403206	09.40
403207	09.40
403208	09.40
403209	09.40
403210	09.40
403211	09.40
403212	09.40
403213	09.40
403214	09.40
403215	09.40
403216	09.40
403217	09.40
403218	09.40
403220	09.40
403221	09.33
403222	09.33
403223	09.33
403224	09.33
403225	09.33
403226	09.33
403227	09.33
403228	09.34
403229	09.39
403230	09.39
403231	09.39
403232	09.35
403233	09.35
403234	09.37
403235	09.37
403236	09.38
403237	09.38
403238	09.38
403239	09.34
403240	09.34
403247	09.37
403248	09.35
403252	06.85
403271	03.172
403273	03.172
403275	03.172
403277	03.172
403279	03.172
403281	03.172
403283	03.172
403539	09.33
403592	09.43
403593	09.43
403594	09.43
403603	09.36
403604	09.36
403605	09.36
403606	09.36
403607	09.36
403608	09.36
403644	09.47
403645	09.47
403647	09.47
403650	09.48
403652	09.48
403770	14.28
403771	14.28
403773	14.28
403795	07.149
403796	07.149
403798	07.149
403799	07.149
404258	03.25
404259	03.25
404260	03.25
404261	03.25
404262	03.25
404263	03.25
404264	03.25
404265	03.25
404266	03.25
404267	03.25
404268	03.25
404269	03.25
404270	03.25
404271	03.25
404281	03.18
404282	03.18
404283	03.18
404287	03.18
404288	03.18
404289	03.18
404292	03.18
404307	07.150
404308	07.150
404331	13.81
404332	13.81
404333	13.81
404334	13.81
404335	13.81
404336	13.81
404337	13.80
404338	13.80
404340	13.80
404342	13.80
404343	13.80
404344	13.80
404345	13.80
404346	13.80
404347	13.80
404348	13.80
404356	14.38
404358	14.38
404360	14.36
404360	14.37
404369	14.35
404388	15.47
404389	13.68
404391	13.69
404392	13.68
404393	13.68
404394	13.68
404397	13.68
404399	13.68
404404	13.69
404405	13.70
404406	13.70
404412	06.65
404412	06.71
404412	06.75
404413	13.70
404414	13.69
404415	13.69
404417	13.70
404459	10.103
404527	06.29
404553	07.79
404554	07.79
404576	01.87
404836	09.47
405042	13.102
405043	13.102
405046	13.100
405047	13.100
405048	13.100
405049	13.100
405050	13.100
405051	13.100
405054	13.102
405055	13.102
405056	13.102
405059	13.100
405060	13.100
405061	13.100
405062	13.100
405063	13.104
405064	13.104
405065	13.104
405066	13.104
405067	13.104
405068	13.104
405070	13.101
405072	13.101
405122	14.38
405126	08.22
405127	08.22
405128	08.22
405129	08.22
405130	08.22
405131	08.22
405132	08.22
405134	08.13
405137	13.86
405138	13.86
405139	13.86
405148	13.86
405149	13.86
405150	13.86
405152	13.88
405153	13.88
405154	13.88
405155	13.88
405156	13.88
405157	13.88
405158	13.88
405159	13.88
405160	13.88
405161	13.88
405176	06.44
405177	06.42
405178	06.57
405179	06.57
405180	06.57
405181	06.57
405182	06.57
405183	06.57
405184	06.57
405185	06.57
405186	06.57
405187	06.57
405188	06.49
405194	06.29
405195	06.17
405195	06.43
405195	06.44
405196	06.17
405197	06.18
405198	06.24
405199	06.19
405200	06.19
405201	06.19
405202	06.19
405206	06.10
405206	06.13
405206	06.45
405206	06.46
405206	06.47
405206	06.48
405206	06.9
405209	06.23
405210	06.66
405211	06.66
405212	06.66
405213	06.66
405214	06.66
405226	06.84
405228	06.84
405245	06.84
405246	06.84
405247	06.84
405248	06.84
405259	06.70
405260	06.70
405261	06.70
405262	06.70
405263	06.70
405264	06.70
405265	06.70
405266	06.70
405267	06.69
405268	06.69
405269	06.69
405270	06.69
405271	06.76
405272	06.76
405273	06.76
405277	06.67
405278	06.67
405279	06.67
405280	06.77
405281	06.77
405282	06.78
405283	06.78
405284	06.78
405285	06.79
405286	06.79
405287	06.79
405291	06.81
405292	06.81
405293	06.81
405323	10.54
405324	10.54
405357	06.10
405357	06.43
405357	06.44
405357	06.45
405357	06.46
405357	06.47
405359	06.41
405360	06.41
405361	06.41
405364	07.44
405365	07.44
405366	07.44
405367	07.44
405369	07.27
405370	10.13
405372	05.40
405373	05.40
405374	05.40
405375	07.27
405376	07.27
405377	07.27
405378	05.40
405379	07.27
405380	05.40
405381	05.40
405382	07.27
405383	05.40
405384	05.40
405385	10.52
405386	10.52
405388	10.56
405389	10.58
405390	10.57
405391	10.57
405392	07.44
405393	07.27
405393	07.44
405394	05.40
405395	05.40
405396	05.40
405397	05.40
405398	05.40
405399	05.40
405400	05.40
405401	05.40
405403	07.27
405403	07.44
405404	07.27
405404	07.44
405406	07.27
405406	07.44
405407	07.27
405407	07.44
405408	10.59
405409	10.59
405410	10.59
405411	10.59
405412	10.60
405414	10.61
405415	10.76
405416	05.40
405417	05.40
405418	05.40
405419	05.40
405420	05.40
405421	05.40
405422	05.40
405423	07.27
405423	07.44
405424	05.40
405425	07.27
405425	07.44
405426	07.27
405426	07.44
405427	07.27
405427	07.44
405428	07.27
405428	07.44
405429	07.27
405429	07.44
405430	07.27
405430	07.44
405459	01.11
405477	06.42
405478	06.42
405546	10.25
405553	10.25
405569	10.25
405592	10.25
405862	10.13
405864	10.58
405865	10.58
405866	10.58
405867	10.58
405874	10.62
405875	10.62
405876	10.62
405878	10.62
405915	06.22
405916	06.22
405917	06.19
405918	06.19
405930	05.39
405931	05.39
405935	03.118
405997	02.59
405998	02.59
406041	06.74
406053	06.42
406054	06.42
406055	06.42
406057	12.36
406079	08.33
406080	08.33
406082	08.33
406083	08.33
406084	08.33
406085	08.33
406115	05.10
406116	05.10
406117	05.10
406139	06.46
406140	06.46
406450	08.34
406451	08.34
406457	06.85
406463	07.44
406464	07.44
406667	05.38
406700	15.42
406713	10.60
406714	10.60
406715	10.60
406734	15.34
406735	15.34
406736	15.34
406740	15.34
406741	15.34
406742	15.34
406804	15.81
406839	04.10
406846	15.58
406847	14.21
406848	14.21
406849	14.21
406850	14.21
406852	14.21
406854	14.21
406855	14.21
406856	14.21
406907	05.40
406908	05.40
406911	05.40
406914	05.40
406962	15.42
407111	15.67
407299	05.9
407300	05.9
407301	05.9
407349	10.52
407961	10.11
408365	06.72
408366	06.72
408376	07.134
408377	07.134
409020	04.68
409021	04.68
409022	04.68
409023	04.68
409040	15.87
409056	13.53
409081	15.58
409156	09.84
409157	09.84
409163	09.84
409164	09.84
409166	09.84
409291	07.103
409292	07.103
409293	07.103
409294	07.103
409295	07.103
409296	07.103
409634	13.110
409635	13.110
409636	13.110
409637	13.110
409638	13.110
409640	13.110
409643	13.115
409644	13.115
409645	13.115
409670	07.27
409670	07.45
409670	07.56
409674	07.27
409674	07.45
409674	07.56
409676	07.27
409676	07.45
409676	07.56
409678	07.27
409678	07.45
409678	07.56
409679	07.27
409679	07.45
409679	07.56
409680	07.27
409680	07.45
409680	07.56
409682	07.45
409682	07.63
409683	07.45
409684	05.10
409686	05.10
409687	05.10
409688	05.10
409689	05.10
409690	05.10
409691	05.10
409692	05.10
409693	05.10
409694	05.10
409699	07.21
409699	07.45
409700	07.21
409700	07.27
409700	07.37
409700	07.57
409700	07.59
410515	15.39
410535	02.23
410536	02.23
410537	02.23
410538	02.23
410539	02.23
410543	02.24
410544	02.24
410545	02.24
410545	02.28
410545	02.30
410546	02.24
410546	02.26
410546	02.28
410546	02.30
410547	02.24
410549	02.24
410550	02.24
410568	02.25
410573	02.25
410574	02.25
410575	02.25
410576	02.25
410578	02.25
410579	02.25
410580	02.26
410581	02.26

kódok jegyzéke

kód	old.	kód	old.	kód	old.	kód	old.	kód	old.	kód	old.	kód	old.	kód	old.	kód	old.
410582	02.26	**412229**	07.27	**416707**	06.67	**421746**	06.98	**422326**	17.15	**422593**	17.34	**423187**	17.17	**423686**	17.21	**424049**	17.32
410614	02.19	**412229**	07.45	**416707**	06.71	**421813**	12.17	**422327**	17.15	**422610**	17.12	**423188**	17.17	**423688**	17.21	**424050**	17.32
410615	02.19	**412229**	07.56	**416707**	06.75	**421819**	12.15	**422328**	17.15	**422613**	17.12	**423189**	17.17	**423690**	17.21	**424051**	17.32
410616	02.19	**412231**	07.27	**416707**	06.76	**421820**	12.15	**422329**	17.15	**422614**	17.12	**423190**	17.17	**423692**	17.21	**424284**	17.31
410617	02.19	**412231**	07.45	**416709**	06.65	**421821**	12.15	**422332**	17.15	**422647**	17.19	**423191**	17.17	**423694**	17.21	**424285**	17.31
410619	02.19	**412231**	07.56	**416709**	06.67	**421822**	12.15	**422333**	17.15	**422653**	17.19	**423192**	17.17	**423696**	17.21	**424286**	17.31
410622	02.19	**412406**	06.98	**416709**	06.71	**421823**	12.15	**422334**	17.15	**422677**	17.19	**423193**	17.17	**423698**	17.21	**424287**	17.31
410623	02.19	**413540**	03.122	**416709**	06.75	**421824**	12.15	**422335**	17.16	**422685**	17.19	**423194**	17.17	**423700**	17.21	**424288**	17.31
410624	02.19	**413541**	03.122	**416709**	06.76	**421825**	12.15	**422336**	17.16	**422842**	17.18	**423195**	17.17	**423702**	17.21	**424289**	17.31
410625	02.19	**413542**	03.122	**416710**	06.65	**421832**	04.11	**422338**	17.16	**422843**	17.18	**423196**	17.17	**423704**	17.21	**424290**	17.31
410626	02.19	**413543**	03.122	**416710**	06.71	**421833**	04.11	**422339**	17.16	**422844**	17.18	**423197**	17.17	**423706**	17.21	**424291**	17.31
410627	02.19	**413544**	03.122	**416710**	06.75	**421834**	04.11	**422340**	17.16	**422845**	17.18	**423198**	17.17	**423708**	17.21	**424292**	17.31
410628	02.19	**413545**	03.122	**419751**	09.77	**421835**	04.11	**422341**	17.15	**422846**	17.18	**423199**	17.17	**423710**	17.21	**424293**	17.31
410635	02.19	**413546**	03.122	**419752**	09.77	**421836**	04.11	**422342**	17.15	**422847**	17.18	**423200**	17.17	**423712**	17.21	**424515**	17.12
410636	02.19	**413547**	03.122	**419753**	09.77	**421837**	04.11	**422344**	17.15	**422848**	17.18	**423201**	17.17	**423714**	17.21	**424518**	17.12
410637	02.19	**413548**	03.122	**419754**	09.77	**421838**	04.11	**422345**	17.15	**422849**	17.18	**423202**	17.17	**423716**	17.21	**424519**	17.12
410638	02.19	**413549**	03.122	**419755**	09.77	**421839**	04.11	**422346**	17.15	**422850**	17.18	**423203**	17.17	**423718**	17.21	**424520**	17.12
410645	02.19	**413550**	03.122	**419756**	09.77	**421840**	04.11	**422347**	17.15	**422851**	17.18	**423204**	17.17	**423720**	17.21	**424523**	17.12
410647	02.19	**413551**	03.122	**419890**	03.111	**421841**	04.11	**422348**	17.15	**422852**	17.18	**423205**	17.17	**423722**	17.21	**424524**	17.12
410648	02.19	**413894**	03.136	**420831**	15.26	**421842**	04.11	**422351**	17.15	**422853**	17.18	**423206**	17.17	**423724**	17.21	**424667**	04.11
410649	02.19	**413895**	03.136	**420831**	15.27	**421843**	04.11	**422352**	17.15	**422854**	17.18	**423207**	17.17	**423726**	17.21	**424668**	04.11
410674	02.20	**414086**	07.27	**420831**	15.28	**421977**	04.32	**422353**	17.15	**422855**	17.18	**423208**	17.17	**423728**	17.21	**424669**	06.69
410678	02.20	**414086**	07.45	**420831**	15.29	**421990**	15.84	**422354**	17.15	**422856**	17.18	**423209**	17.17	**423730**	17.21	**424670**	04.11
410681	02.20	**414086**	07.56	**420831**	15.31	**422004**	04.11	**422355**	17.15	**422857**	17.18	**423210**	17.17	**423732**	17.21	**424699**	06.69
410682	02.20	**414103**	13.98	**420831**	15.32	**422005**	04.11	**422356**	17.15	**422858**	17.18	**423211**	17.17	**423734**	17.21	**425057**	07.24
410684	02.20	**414265**	10.50	**420831**	15.33	**422006**	04.11	**422359**	17.15	**422859**	17.18	**423212**	17.17	**423736**	17.21	**425057**	07.25
410685	02.20	**414267**	10.50	**420886**	07.133	**422007**	07.27	**422360**	17.15	**422860**	17.18	**423213**	17.17	**423738**	17.21	**425057**	07.37
410686	02.20	**414269**	10.50	**421230**	04.45	**422007**	07.45	**422361**	17.15	**422861**	17.18	**423214**	17.17	**423740**	17.21	**449937**	06.94
410690	02.20	**414651**	04.45	**421231**	04.45	**422007**	07.56	**422362**	17.15	**422862**	17.18	**423215**	17.17	**423742**	17.21	**452350**	17.16
410691	02.20	**414652**	04.45	**421254**	04.76	**422008**	07.27	**422363**	17.15	**422863**	17.18	**423216**	17.17	**423744**	17.21	**452351**	17.16
410692	02.20	**414653**	04.45	**421274**	12.12	**422008**	07.45	**422364**	17.15	**422864**	17.18	**423217**	17.17	**423746**	17.21	**452352**	17.16
410693	02.20	**414654**	04.45	**421280**	12.10	**422008**	07.56	**422365**	17.15	**422865**	17.18	**423218**	17.17	**423748**	17.21	**452353**	17.16
410695	02.20	**414655**	04.45	**421282**	12.13	**422013**	07.45	**422366**	17.15	**422866**	17.18	**423219**	17.17	**423750**	17.21	**452354**	17.16
410696	02.20	**414656**	04.45	**421290**	12.17	**422014**	07.45	**422367**	17.15	**422867**	17.18	**423220**	17.17	**423752**	17.21	**452355**	17.16
410697	02.20	**414707**	10.119	**421300**	01.59	**422014**	07.63	**422368**	17.15	**422868**	17.18	**423221**	17.17	**423754**	17.21	**452356**	17.16
410698	02.20	**414708**	10.119	**421301**	01.59	**422026**	11.11	**422369**	17.15	**422869**	17.18	**423222**	17.17	**423756**	17.21	**452357**	17.16
410699	02.20	**415097**	15.77	**421302**	01.59	**422027**	07.27	**422370**	17.15	**423079**	17.19	**423223**	17.17	**423758**	17.21	**452358**	17.16
410701	02.19	**415101**	15.79	**421303**	01.59	**422029**	07.27	**422371**	17.16	**423080**	17.19	**423224**	17.17	**423760**	17.21	**452359**	17.16
410703	02.19	**415104**	15.75	**421304**	01.59	**422030**	07.27	**422372**	17.16	**423081**	17.19	**423225**	17.17	**423762**	17.21	**452360**	17.16
410704	02.19	**415109**	15.80	**421305**	01.59	**422043**	07.27	**422374**	17.16	**423082**	17.19	**423226**	17.17	**423764**	17.21	**452361**	17.16
410705	02.30	**415110**	15.79	**421306**	01.59	**422273**	17.16	**422375**	17.16	**423083**	17.19	**423227**	17.17	**423766**	17.21	**452374**	17.15
410706	02.30	**415628**	15.84	**421307**	01.59	**422274**	17.16	**422376**	17.16	**423084**	17.19	**423228**	17.17	**423825**	17.22	**452375**	17.15
410708	02.30	**415648**	10.119	**421308**	01.59	**422275**	17.16	**422377**	17.15	**423093**	17.19	**423229**	17.17	**423827**	17.22	**452379**	17.15
410709	02.30	**415751**	10.119	**421309**	01.59	**422276**	17.16	**422378**	17.15	**423094**	17.19	**423230**	17.17	**423829**	17.22	**452380**	17.15
410710	02.28	**415752**	10.119	**421310**	01.59	**422277**	17.16	**422379**	17.15	**423095**	17.19	**423231**	17.17	**423831**	17.22	**452382**	17.15
410711	02.28	**416085**	09.55	**421311**	01.59	**422280**	17.16	**422380**	17.15	**423096**	17.19	**423232**	17.17	**423833**	17.22	**452383**	17.15
410712	02.28	**416085**	09.56	**421312**	01.60	**422281**	17.16	**422381**	17.15	**423097**	17.19	**423233**	17.17	**423835**	17.22	**452384**	17.31
410713	02.28	**416238**	11.13	**421313**	01.60	**422282**	17.16	**422382**	17.15	**423098**	17.19	**423234**	17.17	**423837**	17.22	**452385**	17.31
410714	02.28	**416240**	07.101	**421314**	01.60	**422283**	17.16	**422383**	17.15	**423107**	17.19	**423235**	17.17	**423839**	17.22	**452386**	17.31
410715	02.28	**416240**	07.98	**421315**	01.60	**422284**	17.16	**422384**	17.15	**423108**	17.19	**423236**	17.17	**423841**	17.22	**452387**	17.31
410716	02.28	**416468**	07.101	**421318**	01.59	**422287**	17.16	**422447**	17.34	**423109**	17.19	**423237**	17.17	**423843**	17.22	**452411**	17.10
410717	02.28	**416468**	07.98	**421319**	01.59	**422288**	17.16	**422454**	17.31	**423110**	17.19	**423238**	17.17	**423845**	17.22	**452412**	17.10
410718	02.30	**416469**	07.101	**421320**	01.59	**422289**	17.16	**422455**	17.31	**423111**	17.19	**423239**	17.17	**423847**	17.22	**452413**	17.10
410756	05.10	**416469**	07.98	**421321**	01.59	**422290**	17.16	**422456**	17.31	**423112**	17.19	**423240**	17.17	**423849**	17.22	**452414**	17.10
410757	05.10	**416494**	10.11	**421322**	01.59	**422291**	17.16	**422457**	17.31	**423121**	17.19	**423241**	17.17	**423851**	17.22	**452415**	17.10
410758	05.10	**416547**	06.63	**421323**	01.59	**422295**	17.16	**422458**	17.31	**423122**	17.19	**423242**	17.17	**424040**	17.32	**452416**	17.10
411370	15.39	**416548**	06.63	**421324**	01.59	**422296**	17.16	**422459**	17.31	**423123**	17.19	**423243**	17.17	**424041**	17.32	**452434**	17.17
411372	15.39	**416549**	06.63	**421324**	01.60	**422297**	17.16	**422460**	17.31	**423124**	17.19	**423368**	17.13	**424042**	17.32	**452435**	17.17
411373	15.39	**416651**	01.59	**421325**	01.59	**422298**	17.16	**422461**	17.31	**423124**	17.19	**423369**	17.13	**424043**	17.32	**452436**	17.17
411374	15.39	**416652**	01.59	**421325**	01.60	**422321**	17.15	**422462**	17.31	**423125**	17.19	**423370**	17.13	**424044**	17.32	**452437**	17.17
411375	15.39	**416702**	06.65	**421326**	01.59	**422322**	17.15	**422580**	17.12	**423126**	17.19	**423556**	17.11	**424045**	17.32	**452438**	17.17
411966	15.84	**416702**	06.71	**421326**	01.60	**422323**	17.15	**422585**	17.12	**423184**	17.17	**423680**	17.21	**424046**	17.32	**452439**	17.17
412226	07.45	**416702**	06.75	**421421**	12.18	**422324**	17.15	**422586**	17.12	**423185**	17.17	**423682**	17.21	**424047**	17.32	**452460**	17.13
412226	07.63	**416707**	06.65	**421746**	06.94	**422325**	17.15	**422592**	17.34	**423186**	17.17	**423684**	17.21	**424048**	17.32	**452461**	17.13

kódok jegyzéke

kód	old.	kód	old.	kód	old.	kód	old.	kód	old.	kód	old.	kód	old.	kód	old.	kód	old.
452462	17.13	**452697**	04.12	**454342**	04.14	**454739**	04.16	**456786**	13.64	**456859**	13.64	**457481**	04.67	**458702**	03.151	**462126**	15.48
452466	17.14	**452698**	04.12	**454343**	04.14	**454740**	04.16	**456787**	13.64	**456860**	13.64	**457482**	04.67	**458722**	04.80	**462129**	15.48
452467	17.14	**452699**	04.12	**454344**	04.14	**454741**	04.16	**456788**	13.64	**456861**	13.64	**457483**	04.67	**458723**	04.80	**462159**	06.72
452468	17.14	**452700**	04.12	**454345**	04.14	**454742**	04.16	**456789**	13.64	**456863**	13.64	**457484**	04.67	**458724**	04.80	**462171**	06.72
452469	17.14	**452701**	04.12	**454346**	04.14	**454743**	04.16	**456791**	13.64	**456866**	13.64	**457485**	04.67	**459397**	10.35	**462532**	15.48
452470	17.14	**452702**	04.12	**454347**	04.14	**454744**	04.16	**456792**	13.64	**456867**	13.64	**457486**	04.67	**459398**	10.42	**462899**	15.27
452471	17.14	**452703**	04.12	**454396**	04.14	**454745**	04.16	**456793**	13.64	**456869**	13.64	**457487**	04.67	**459399**	10.35	**462900**	15.27
452481	17.31	**452704**	04.12	**454397**	04.14	**454746**	04.16	**456794**	13.64	**456870**	13.64	**457488**	04.67	**459400**	10.35	**462901**	15.27
452482	17.31	**452705**	04.12	**454398**	04.14	**454747**	04.16	**456795**	13.64	**456871**	13.64	**457489**	04.67	**459401**	10.35	**462902**	15.27
452486	17.14	**452706**	04.12	**454399**	04.18	**454748**	04.16	**456796**	13.64	**456872**	13.64	**457490**	04.67	**459402**	10.36	**462903**	15.27
452487	17.14	**452707**	04.12	**454400**	04.18	**454749**	04.17	**456797**	13.64	**456873**	13.64	**457491**	04.67	**459403**	10.36	**462904**	15.27
452488	17.14	**452708**	04.12	**454401**	04.18	**454750**	04.17	**456799**	13.64	**456874**	13.64	**457501**	04.67	**459410**	10.36	**462905**	15.27
452497	17.32	**452709**	04.12	**454402**	04.18	**454751**	04.17	**456800**	13.64	**456876**	13.61	**457502**	04.67	**459413**	10.106	**462906**	15.27
452498	17.35	**452710**	04.12	**454403**	04.18	**454752**	04.17	**456801**	13.64	**456877**	13.61	**457503**	04.67	**459414**	10.106	**462907**	15.27
452499	17.35	**452711**	04.12	**454404**	04.18	**454753**	04.17	**456802**	13.64	**456878**	13.61	**457504**	04.67	**459416**	10.106	**462908**	15.27
452500	17.35	**452712**	04.12	**454405**	04.18	**454754**	04.17	**456803**	13.64	**456879**	13.61	**457505**	04.67	**459417**	10.47	**462909**	15.27
452501	17.35	**452713**	04.13	**454406**	04.18	**454755**	04.17	**456804**	13.64	**456880**	13.61	**457506**	04.67	**459418**	10.47	**462910**	15.27
452502	17.35	**452714**	04.13	**454407**	04.18	**454756**	04.17	**456805**	13.64	**456881**	13.61	**457507**	04.67	**459669**	03.111	**462911**	15.27
452503	17.35	**452715**	04.13	**454408**	04.18	**454757**	04.17	**456806**	13.64	**456882**	13.61	**457508**	04.67	**459800**	06.90	**462912**	15.27
452504	17.36	**452716**	04.13	**454409**	04.18	**454840**	11.11	**456807**	13.64	**456883**	13.61	**457509**	04.67	**459801**	06.90	**462913**	15.27
452546	17.13	**452717**	04.13	**454410**	04.18	**454841**	11.11	**456808**	13.64	**456884**	13.61	**457510**	04.67	**459802**	06.90	**462914**	15.27
452547	17.13	**452718**	04.13	**454411**	04.18	**455021**	12.16	**456809**	13.64	**456885**	13.61	**457511**	04.67	**459803**	06.90	**462915**	15.27
452548	17.13	**452719**	04.13	**454412**	04.18	**455066**	12.13	**456810**	13.64	**456886**	13.61	**457512**	04.67	**459932**	03.146	**462916**	15.27
452565	17.14	**452720**	04.13	**454413**	04.18	**455200**	04.105	**456811**	13.64	**456887**	13.61	**457513**	04.67	**459936**	10.53	**462917**	15.27
452566	17.14	**452721**	04.13	**454414**	04.18	**455201**	04.106	**456819**	13.64	**457014**	07.78	**457514**	04.67	**460144**	07.18	**462918**	15.25
452567	17.14	**452722**	04.13	**454415**	04.18	**455202**	04.105	**456820**	13.64	**457047**	12.18	**457515**	04.67	**460144**	07.72	**462919**	15.25
452568	17.14	**452723**	04.13	**454416**	04.18	**455203**	04.108	**456821**	13.64	**457073**	12.9	**457516**	04.67	**460523**	13.61	**462920**	15.26
452569	17.14	**452724**	04.13	**454429**	04.11	**455206**	04.108	**456822**	13.64	**457344**	12.18	**457517**	04.67	**460524**	13.61	**462922**	15.26
452570	17.14	**452725**	04.13	**454430**	04.11	**455853**	14.20	**456823**	13.64	**457355**	16.9	**457518**	04.67	**460525**	13.61	**462926**	15.31
452601	07.41	**452726**	04.13	**454431**	04.11	**455855**	14.20	**456824**	13.64	**457356**	16.9	**457519**	04.67	**460526**	13.61	**462927**	15.31
452604	07.27	**452727**	04.13	**454432**	04.14	**455856**	14.20	**456825**	13.64	**457357**	16.9	**457520**	04.67	**460527**	13.61	**462938**	15.37
452608	07.27	**452728**	04.13	**454433**	04.14	**456009**	12.17	**456826**	13.64	**457358**	16.9	**457521**	04.67	**460528**	13.61	**463110**	15.52
452662	12.18	**452734**	07.27	**454434**	04.14	**456553**	12.18	**456827**	13.64	**457360**	16.9	**457522**	04.67	**460559**	15.48	**463112**	15.52
452663	04.15	**452736**	07.27	**454478**	04.15	**456610**	12.14	**456828**	13.64	**457449**	04.67	**457523**	04.67	**460651**	15.48	**463126**	15.48
452664	04.15	**452736**	07.45	**454479**	04.15	**456733**	03.151	**456829**	13.64	**457450**	04.67	**457524**	04.67	**460688**	04.31	**463127**	15.48
452665	04.15	**452736**	07.56	**454480**	04.15	**456734**	03.151	**456830**	13.64	**457451**	04.67	**457525**	04.67	**460689**	04.31	**463128**	15.48
452666	04.15	**452743**	07.27	**454481**	04.15	**456748**	13.64	**456831**	13.64	**457452**	04.67	**457526**	04.67	**460690**	04.31	**463129**	15.48
452667	04.15	**452743**	07.45	**454482**	04.15	**456749**	13.64	**456832**	13.64	**457453**	04.67	**457527**	04.67	**461025**	15.27	**463130**	15.48
452668	04.15	**452743**	07.56	**454484**	04.15	**456750**	13.64	**456833**	13.64	**457454**	04.67	**457528**	04.67	**461052**	04.31	**463132**	15.48
452669	04.15	**452751**	07.27	**454485**	04.15	**456751**	13.64	**456834**	13.64	**457455**	04.67	**457529**	04.67	**461053**	15.53	**463133**	15.48
452670	04.15	**452751**	07.45	**454487**	04.15	**456752**	13.64	**456835**	13.64	**457456**	04.67	**457530**	04.67	**461421**	15.51	**463134**	15.48
452671	04.15	**452751**	07.56	**454488**	04.15	**456753**	13.64	**456836**	13.64	**457457**	04.67	**457531**	04.67	**461769**	10.106	**463135**	15.52
452672	04.15	**452757**	07.27	**454694**	11.13	**456754**	13.64	**456837**	13.64	**457458**	04.67	**457532**	04.67	**461770**	10.106	**463137**	15.52
452673	04.15	**452757**	07.45	**454698**	11.13	**456755**	13.64	**456838**	13.64	**457459**	04.67	**457533**	04.67	**461771**	10.106	**463138**	15.52
452674	04.15	**452757**	07.56	**454699**	11.13	**456756**	13.64	**456839**	13.64	**457460**	04.67	**457534**	04.67	**461772**	10.106	**463139**	15.52
452675	04.15	**452761**	07.27	**454706**	11.13	**456758**	13.64	**456840**	13.64	**457462**	04.67	**457535**	04.67	**461773**	10.106	**463140**	15.52
452676	04.15	**454160**	05.31	**454708**	11.11	**456759**	13.64	**456841**	13.64	**457463**	04.67	**457536**	04.67	**461786**	06.72	**463141**	15.52
452677	04.15	**454161**	05.31	**454722**	04.16	**456760**	13.64	**456842**	13.64	**457464**	04.67	**457537**	04.67	**461787**	06.72	**463142**	15.52
452681	04.12	**454162**	05.31	**454723**	04.16	**456761**	13.64	**456843**	13.64	**457465**	04.67	**457538**	04.67	**461812**	06.72	**463144**	15.52
452682	04.12	**454163**	05.31	**454724**	04.16	**456762**	13.64	**456844**	13.64	**457466**	04.67	**457539**	04.67	**461818**	06.72	**463145**	15.52
452683	04.12	**454164**	05.31	**454725**	04.16	**456770**	13.64	**456845**	13.64	**457467**	04.67	**457543**	09.66	**461843**	06.72	**463146**	15.52
452684	04.12	**454165**	05.31	**454726**	04.16	**456771**	13.64	**456846**	13.64	**457468**	04.67	**457551**	03.151	**461844**	06.72	**463147**	15.52
452685	04.12	**454330**	04.14	**454727**	04.16	**456772**	13.64	**456847**	13.64	**457469**	04.67	**457552**	03.151	**461859**	06.72	**463148**	15.52
452686	04.12	**454331**	04.14	**454728**	04.16	**456775**	13.64	**456848**	13.64	**457470**	04.67	**458033**	03.151	**461860**	06.72	**463149**	15.53
452687	04.12	**454332**	04.14	**454729**	04.16	**456776**	13.64	**456849**	13.64	**457471**	04.67	**458034**	03.151	**461863**	06.72	**463150**	15.53
452688	04.12	**454333**	04.14	**454730**	04.16	**456777**	13.64	**456850**	13.64	**457472**	04.67	**458035**	03.144	**461874**	06.72	**463151**	15.53
452689	04.12	**454334**	04.14	**454731**	04.16	**456778**	13.64	**456851**	13.64	**457473**	04.67	**458035**	03.149	**462078**	06.72	**463152**	15.53
452690	04.12	**454335**	04.14	**454732**	04.16	**456779**	13.64	**456852**	13.64	**457474**	04.67	**458362**	07.81	**462093**	15.48	**463153**	15.53
452691	04.12	**454336**	04.14	**454733**	04.16	**456780**	13.64	**456853**	13.64	**457475**	04.67	**458607**	12.14	**462097**	12.16	**463154**	15.53
452692	04.12	**454337**	04.14	**454734**	04.16	**456781**	13.64	**456854**	13.64	**457476**	04.67	**458608**	12.14	**462099**	06.72	**463155**	15.53
452693	04.12	**454338**	04.14	**454735**	04.16	**456782**	13.64	**456855**	13.64	**457477**	04.67	**458630**	12.14	**462117**	06.84	**463156**	15.53
452694	04.12	**454339**	04.14	**454736**	04.16	**456783**	13.64	**456856**	13.64	**457478**	04.67	**458632**	12.14	**462118**	06.84	**463157**	15.53
452695	04.12	**454340**	04.14	**454737**	04.16	**456784**	13.64	**456857**	13.64	**457479**	04.67	**458635**	12.14	**462119**	06.84	**463158**	15.51
452696	04.12	**454341**	04.14	**454738**	04.16	**456785**	13.64	**456858**	13.64	**457480**	04.67	**458701**	03.151	**462120**	06.84	**463159**	15.51

kódok jegyzéke

kód	old.	kód	old.	kód	old.	kód	old.	kód	old.	kód	old.	kód	old.	kód	old.	kód	old.
463160	15.51	**465868**	10.55	**467120**	06.44	**467276**	06.25	**468944**	06.89	**469181**	03.122	**470497**	06.97	**473286**	15.32	**473880**	16.12
463161	15.51	**465922**	13.31	**467120**	06.45	**467277**	06.26	**468946**	06.89	**469182**	03.122	**470620**	12.17	**473287**	15.32	**473881**	16.12
463162	15.51	**465923**	13.31	**467120**	06.46	**467280**	06.25	**468948**	06.89	**469183**	03.122	**470728**	10.18	**473288**	15.32	**473882**	16.11
463163	15.51	**465924**	13.31	**467120**	06.47	**467280**	06.26	**468973**	04.75	**469184**	03.122	**471188**	17.20	**473289**	15.32	**473883**	16.11
463164	15.51	**465925**	13.31	**467120**	06.48	**467280**	06.27	**468974**	04.75	**469185**	03.122	**471803**	06.77	**473290**	15.32	**473884**	16.11
463172	15.56	**465927**	13.31	**467120**	06.9	**467281**	06.27	**468975**	04.75	**469186**	03.122	**471886**	06.71	**473291**	15.32	**473885**	16.11
463173	15.56	**465928**	13.31	**467121**	06.10	**467282**	06.27	**468976**	04.75	**469187**	03.122	**471893**	03.116	**473292**	15.32	**473886**	16.12
463175	15.56	**465929**	13.31	**467121**	06.13	**467284**	06.27	**468977**	04.75	**469188**	03.122	**471894**	03.116	**473293**	15.32	**473887**	16.12
463176	15.56	**465930**	13.31	**467121**	06.9	**467291**	06.26	**468978**	04.75	**469189**	03.122	**471895**	03.116	**473294**	15.32	**473890**	16.12
463202	15.58	**465931**	13.31	**467122**	06.10	**467389**	03.142	**468979**	04.75	**469190**	03.122	**471896**	03.116	**473295**	15.32	**473891**	16.12
463203	15.59	**465932**	13.31	**467122**	06.13	**467389**	03.148	**468980**	04.75	**469191**	03.122	**471897**	03.116	**473296**	15.32	**473894**	16.12
463204	15.27	**465933**	13.31	**467122**	06.43	**467404**	03.151	**468981**	04.75	**469192**	03.122	**471898**	03.116	**473297**	07.137	**473895**	16.12
463412	10.106	**465934**	13.31	**467122**	06.44	**467405**	03.151	**468982**	04.75	**469193**	03.122	**471899**	03.116	**473299**	07.137	**474383**	13.62
463413	10.33	**465935**	13.31	**467122**	06.9	**467476**	04.76	**468983**	04.75	**469194**	03.122	**471900**	03.116	**473300**	07.137	**474384**	13.62
463414	10.33	**465936**	13.31	**467123**	06.10	**467484**	06.77	**468985**	04.76	**469195**	03.122	**471901**	03.116	**473301**	07.137	**474385**	13.62
463415	10.33	**465937**	13.31	**467123**	06.13	**467521**	14.9	**468986**	04.76	**469196**	03.122	**471903**	10.50	**473302**	07.137	**474386**	13.62
463416	10.33	**465938**	13.31	**467123**	06.45	**467522**	14.10	**468987**	04.76	**469197**	03.122	**471959**	09.84	**473361**	07.137	**474387**	13.62
463417	10.33	**465969**	04.71	**467123**	06.46	**467539**	14.9	**469124**	03.122	**469198**	03.122	**471959**	09.86	**473362**	07.137	**474388**	13.62
464036	07.156	**465970**	04.71	**467123**	06.9	**467540**	14.10	**469125**	03.122	**469199**	03.122	**472043**	10.105	**473363**	07.137	**474935**	10.101
464038	07.156	**465971**	04.72	**467124**	06.10	**467542**	14.9	**469126**	03.122	**469200**	03.122	**472044**	10.105	**473364**	07.137	**474942**	03.147
464039	07.156	**465972**	04.72	**467124**	06.13	**467543**	14.10	**469127**	03.122	**469201**	03.122	**472101**	06.71	**473365**	07.137	**474971**	10.99
464040	07.156	**465973**	04.71	**467124**	06.47	**467544**	14.10	**469128**	03.122	**469202**	03.122	**472107**	06.33	**473386**	07.137	**475024**	05.59
464042	07.156	**465974**	04.71	**467124**	06.9	**467545**	14.9	**469129**	03.122	**469203**	03.122	**472108**	06.33	**473388**	07.137	**475025**	05.59
464078	07.9	**465975**	04.71	**467125**	06.11	**467589**	14.9	**469130**	03.122	**469204**	03.122	**472109**	06.33	**473390**	07.137	**475026**	05.59
464125	10.11	**465976**	04.72	**467126**	06.11	**467592**	14.10	**469131**	03.122	**469205**	03.122	**472110**	06.43	**473398**	07.137	**475027**	05.59
464140	07.156	**465977**	04.72	**467127**	06.11	**467594**	14.10	**469132**	03.122	**469206**	03.122	**472111**	06.45	**473399**	07.137	**475044**	07.68
464141	07.156	**465978**	04.71	**467128**	06.11	**467594**	14.9	**469133**	03.122	**469208**	03.122	**472112**	06.48	**473401**	07.137	**475079**	09.84
464982	10.84	**465979**	04.73	**467129**	06.11	**467596**	14.9	**469134**	03.122	**469209**	03.122	**472113**	06.47	**473414**	10.10	**475079**	09.86
465069	02.19	**465980**	04.73	**467130**	06.11	**467598**	14.10	**469135**	03.122	**469210**	03.122	**472114**	06.47	**473436**	12.16	**475300**	09.84
465070	02.19	**465981**	04.73	**467131**	06.11	**467599**	14.10	**469136**	03.122	**469211**	03.122	**472253**	05.48	**473437**	12.16	**475300**	09.86
465071	02.19	**465982**	04.73	**467132**	06.11	**467600**	14.9	**469137**	03.122	**469212**	03.122	**472254**	05.48	**473806**	11.21	**475301**	09.84
465072	02.19	**465983**	04.73	**467133**	06.11	**468872**	03.122	**469138**	03.122	**469213**	03.122	**472255**	05.48	**473807**	11.21	**475301**	09.86
465073	02.19	**466365**	13.65	**467201**	06.62	**468873**	03.122	**469139**	06.11	**469214**	03.122	**472256**	05.48	**473810**	11.22	**475425**	06.48
465074	02.19	**466366**	13.65	**467202**	06.62	**468874**	03.122	**469148**	03.122	**469317**	07.11	**472257**	05.48	**473811**	11.22	**475445**	02.61
465075	02.20	**466368**	13.65	**467203**	06.62	**468875**	03.122	**469149**	03.122	**469318**	07.11	**472258**	05.48	**473814**	11.21	**475446**	02.61
465076	02.20	**466371**	13.65	**467205**	06.62	**468877**	03.122	**469150**	03.122	**469340**	12.14	**472259**	05.48	**473815**	11.21	**475447**	02.61
465077	02.20	**466427**	10.11	**467206**	06.62	**468879**	03.122	**469151**	03.122	**469356**	06.97	**472269**	16.10	**473851**	16.12	**475448**	02.61
465078	02.20	**466431**	10.11	**467207**	06.62	**468880**	03.122	**469152**	03.122	**469488**	10.42	**472270**	16.10	**473852**	16.12	**477461**	06.86
465079	02.20	**466435**	10.11	**467209**	06.62	**468881**	03.122	**469153**	03.122	**469489**	10.42	**472271**	16.10	**473853**	16.12	**477462**	06.86
465080	02.20	**466436**	10.11	**467210**	06.62	**468882**	03.122	**469154**	03.122	**469615**	04.34	**472272**	16.10	**473854**	16.12	**477463**	06.86
465081	02.20	**466497**	05.21	**467211**	06.62	**468883**	03.122	**469155**	03.122	**469635**	11.9	**472273**	16.10	**473855**	16.12	**477464**	06.86
465082	02.20	**466499**	05.21	**467212**	06.61	**468886**	03.122	**469156**	03.122	**469875**	12.18	**472274**	16.10	**473856**	16.12	**477465**	06.86
465083	02.20	**466501**	10.50	**467213**	06.61	**468888**	03.122	**469157**	03.122	**469890**	05.48	**472275**	16.10	**473857**	16.12	**477467**	06.86
465191	12.18	**466501**	10.53	**467215**	06.62	**468889**	03.122	**469158**	03.122	**469891**	05.48	**472276**	16.10	**473858**	16.12	**477468**	06.86
465203	03.151	**467044**	15.87	**467216**	06.62	**468890**	03.122	**469160**	03.122	**469892**	05.48	**472289**	16.10	**473859**	16.12	**477469**	06.86
465204	03.151	**467071**	10.12	**467217**	06.62	**468891**	03.122	**469161**	03.122	**469893**	05.48	**472290**	16.10	**473860**	16.12	**477470**	06.86
465213	12.15	**467079**	06.76	**467218**	06.32	**468892**	03.122	**469162**	03.122	**469894**	05.48	**472291**	16.10	**473861**	16.12	**477482**	07.97
465214	12.15	**467080**	06.76	**467219**	06.62	**468893**	03.122	**469163**	03.122	**469895**	05.48	**472292**	16.10	**473862**	16.12	**477502**	07.97
465215	12.15	**467088**	06.76	**467220**	06.62	**468919**	04.75	**469164**	03.122	**469915**	05.48	**472725**	06.69	**473863**	16.12	**477514**	15.75
465216	12.15	**467117**	06.10	**467221**	06.62	**468925**	06.89	**469165**	03.122	**469916**	05.48	**473249**	15.33	**473864**	16.12	**477525**	15.79
465220	14.30	**467117**	06.43	**467222**	06.62	**468926**	06.89	**469166**	03.122	**470442**	05.49	**473250**	15.33	**473865**	16.12	**477526**	15.80
465221	14.30	**467117**	06.44	**467223**	06.62	**468927**	06.89	**469167**	03.122	**470443**	05.49	**473251**	15.33	**473866**	16.12	**477527**	15.81
465222	14.30	**467117**	06.45	**467224**	06.62	**468928**	06.89	**469168**	03.122	**470444**	05.49	**473252**	15.33	**473867**	16.12	**477534**	15.77
465223	14.30	**467117**	06.46	**467225**	06.62	**468929**	06.89	**469169**	03.122	**470445**	05.49	**473253**	15.33	**473869**	16.12	**477549**	15.81
465224	14.30	**467117**	06.47	**467226**	06.62	**468930**	06.89	**469170**	03.122	**470446**	05.49	**473256**	15.33	**473870**	16.12	**477605**	15.81
465225	14.30	**467117**	06.48	**467245**	04.73	**468931**	06.89	**469171**	03.122	**470447**	05.49	**473257**	15.33	**473871**	16.12	**477610**	11.22
465226	14.30	**467118**	06.10	**467258**	08.32	**468932**	06.89	**469172**	03.122	**470448**	05.49	**473258**	15.33	**473872**	16.12	**477699**	11.21
465227	14.30	**467118**	06.13	**467259**	08.32	**468933**	06.89	**469173**	03.122	**470449**	05.49	**473259**	15.33	**473873**	16.12	**477707**	11.21
465229	14.30	**467118**	06.43	**467266**	08.31	**468936**	06.89	**469175**	03.122	**470450**	05.49	**473260**	15.33	**473874**	16.12	**477725**	07.97
465230	14.30	**467118**	06.44	**467267**	08.31	**468937**	06.89	**469176**	03.122	**470451**	05.49	**473273**	07.137	**473875**	16.12	**477819**	15.28
465298	15.87	**467118**	06.9	**467270**	08.37	**468938**	06.89	**469177**	03.122	**470452**	05.49	**473274**	07.137	**473876**	04.69	**477820**	15.29
465322	13.28	**467120**	06.10	**467271**	08.37	**468940**	06.89	**469178**	03.122	**470453**	05.49	**473279**	07.137	**473877**	16.12	**477822**	15.28
465323	13.28	**467120**	06.13	**467272**	08.38	**468941**	06.89	**469179**	03.122	**470454**	05.49	**473280**	07.137	**473878**	16.12	**477823**	15.29
465852	06.63	**467120**	06.43	**467273**	08.38	**468942**	06.89	**469180**	03.122	**470496**	06.97	**473285**	15.32	**473879**	04.69	**477824**	15.30

kódok jegyzéke

kód	old.	kód	old.	kód	old.	kód	old.	kód	old.	kód	old.	kód	old.	kód	old.	kód	old.
477825	15.30	**477973**	07.97	**478083**	07.99	**478215**	08.16	**479443**	15.88	**479607**	07.100	**479671**	07.97	**479753**	07.98	**479817**	07.99
477827	15.37	**477974**	07.97	**478084**	07.99	**478216**	08.16	**479444**	15.88	**479608**	07.100	**479672**	07.97	**479754**	07.98	**479818**	07.99
477828	15.37	**477975**	07.97	**478085**	07.99	**478217**	08.16	**479445**	15.89	**479609**	07.100	**479673**	07.97	**479755**	07.98	**479819**	07.99
477829	15.34	**477976**	07.97	**478086**	07.99	**478218**	08.16	**479446**	15.89	**479610**	07.100	**479674**	07.97	**479756**	07.98	**479820**	07.99
477830	15.34	**477977**	07.97	**478087**	07.99	**478219**	08.16	**479447**	15.89	**479611**	07.100	**479675**	07.97	**479757**	07.98	**479821**	07.99
477873	15.49	**477978**	07.97	**478088**	07.99	**478220**	08.16	**479448**	15.89	**479612**	07.100	**479676**	07.97	**479758**	07.98	**479822**	07.99
477874	15.49	**477979**	07.97	**478089**	07.99	**478221**	08.16	**479449**	15.90	**479613**	07.100	**479677**	07.97	**479759**	07.98	**479823**	07.99
477875	15.49	**477980**	07.97	**478090**	07.99	**478222**	08.16	**479450**	15.90	**479614**	07.100	**479678**	07.97	**479760**	07.98	**479824**	07.99
477876	15.49	**477981**	07.97	**478091**	07.99	**478223**	08.16	**479451**	15.88	**479615**	07.100	**479679**	07.97	**479761**	07.99	**479825**	07.99
477877	15.49	**477982**	07.97	**478092**	07.99	**478224**	08.16	**479455**	15.90	**479616**	07.100	**479680**	07.97	**479762**	07.99	**479826**	07.99
477878	15.49	**477983**	07.97	**478093**	07.99	**478225**	08.16	**479456**	15.90	**479617**	07.97	**479681**	07.97	**479763**	07.99	**479827**	07.99
477879	15.49	**477984**	07.97	**478094**	07.99	**478226**	08.16	**479457**	15.91	**479618**	07.97	**479682**	07.97	**479764**	07.99	**479828**	07.99
477880	15.49	**477985**	07.97	**478095**	07.99	**478227**	08.16	**479458**	15.91	**479619**	07.97	**479683**	07.97	**479765**	07.99	**479829**	07.99
477881	15.50	**477986**	07.97	**478096**	07.99	**478228**	08.15	**479459**	15.86	**479620**	07.97	**479684**	07.97	**479766**	07.99	**479830**	07.99
477882	15.50	**477987**	07.97	**478097**	07.99	**478231**	08.15	**479460**	15.86	**479621**	07.97	**479685**	07.97	**479767**	07.99	**479831**	07.99
477883	15.50	**477988**	07.97	**478098**	07.99	**478232**	08.15	**479486**	09.16	**479622**	07.97	**479686**	07.97	**479768**	07.99	**479832**	07.99
477884	15.50	**477989**	07.97	**478099**	07.99	**478234**	08.15	**479487**	09.16	**479623**	07.97	**479687**	07.97	**479769**	07.99	**479833**	07.99
477885	15.50	**477990**	07.97	**478100**	07.99	**478235**	08.15	**479488**	09.16	**479624**	07.97	**479688**	07.97	**479770**	07.99	**479834**	07.99
477886	15.50	**477991**	07.97	**478101**	07.99	**478236**	08.15	**479489**	09.16	**479625**	07.97	**479690**	07.98	**479771**	07.99	**479835**	07.99
477887	15.50	**477992**	07.97	**478102**	07.99	**478237**	08.15	**479505**	06.95	**479626**	07.97	**479693**	07.98	**479772**	07.99	**479836**	07.99
477888	15.50	**477993**	07.97	**478103**	07.99	**478238**	08.15	**479546**	07.100	**479627**	07.97	**479694**	07.98	**479773**	07.99	**479837**	07.99
477891	15.48	**477994**	07.97	**478104**	07.99	**478241**	08.15	**479549**	07.100	**479628**	07.97	**479696**	07.98	**479774**	07.99	**479838**	07.99
477892	15.48	**477995**	07.97	**478105**	07.99	**478243**	08.15	**479550**	07.100	**479629**	07.97	**479699**	07.98	**479775**	07.99	**479839**	07.99
477893	15.55	**477996**	07.97	**478106**	07.99	**478244**	08.15	**479552**	07.100	**479630**	07.97	**479700**	07.98	**479776**	07.99	**479840**	07.99
477894	15.55	**477997**	07.97	**478107**	07.99	**478245**	08.15	**479555**	07.100	**479631**	07.97	**479702**	07.98	**479777**	07.99	**479841**	07.99
477904	15.61	**477998**	07.97	**478108**	07.99	**478246**	08.15	**479556**	07.100	**479632**	07.97	**479705**	07.98	**479778**	07.99	**479842**	07.99
477906	15.60	**477999**	07.97	**478109**	07.99	**478247**	08.15	**479558**	07.100	**479633**	07.97	**479706**	07.98	**479779**	07.99	**479843**	07.99
477908	15.60	**478000**	07.97	**478110**	07.99	**478248**	08.15	**479561**	07.100	**479634**	07.97	**479708**	07.98	**479780**	07.99	**479844**	07.99
477937	07.97	**478001**	07.97	**478111**	07.99	**478249**	08.15	**479562**	07.100	**479635**	07.97	**479711**	07.98	**479781**	07.99	**479845**	07.99
477938	07.97	**478002**	07.97	**478112**	07.99	**478250**	08.16	**479564**	07.100	**479636**	07.97	**479712**	07.98	**479782**	07.99	**479846**	07.99
477939	07.97	**478003**	07.97	**478113**	07.99	**478251**	08.16	**479567**	07.100	**479637**	07.97	**479714**	07.98	**479783**	07.99	**479847**	07.99
477940	07.97	**478004**	07.97	**478114**	07.99	**478252**	08.16	**479568**	07.100	**479638**	07.97	**479717**	07.98	**479784**	07.99	**479848**	07.99
477941	07.97	**478005**	07.97	**478115**	07.99	**478253**	08.16	**479570**	07.100	**479639**	07.97	**479718**	07.98	**479785**	07.99	**479849**	07.99
477942	07.97	**478052**	07.99	**478116**	07.99	**478254**	08.16	**479573**	07.100	**479640**	07.97	**479720**	07.98	**479786**	07.99	**479850**	07.99
477943	07.97	**478053**	07.99	**478117**	07.99	**478255**	08.16	**479574**	07.100	**479641**	07.97	**479723**	07.98	**479787**	07.99	**479851**	07.99
477944	07.97	**478054**	07.99	**478118**	07.99	**478256**	08.16	**479576**	07.100	**479642**	07.97	**479724**	07.98	**479788**	07.99	**479852**	07.99
477945	07.97	**478055**	07.99	**478119**	07.99	**478257**	08.16	**479579**	07.100	**479643**	07.97	**479725**	07.98	**479789**	07.99	**479853**	07.99
477946	07.97	**478056**	07.99	**478120**	07.99	**478258**	08.16	**479580**	07.100	**479644**	07.97	**479726**	07.98	**479790**	07.99	**479854**	07.99
477947	07.97	**478057**	07.99	**478121**	07.99	**478259**	08.16	**479581**	07.100	**479645**	07.97	**479727**	07.98	**479791**	07.99	**479855**	07.99
477948	07.97	**478058**	07.99	**478122**	07.99	**478260**	08.16	**479582**	07.100	**479646**	07.97	**479728**	07.98	**479792**	07.99	**479856**	07.99
477949	07.97	**478059**	07.99	**478123**	07.99	**478261**	08.16	**479583**	07.100	**479647**	07.97	**479729**	07.98	**479793**	07.99	**479857**	07.99
477950	07.97	**478060**	07.99	**478192**	08.16	**478262**	08.16	**479584**	07.100	**479648**	07.97	**479730**	07.98	**479794**	07.99	**479858**	07.99
477951	07.97	**478061**	07.99	**478193**	08.16	**478263**	08.16	**479585**	07.100	**479649**	07.97	**479731**	07.98	**479795**	07.99	**479859**	07.99
477952	07.97	**478062**	07.99	**478194**	08.16	**478264**	08.16	**479586**	07.100	**479650**	07.97	**479732**	07.98	**479796**	07.99	**479860**	07.99
477953	07.97	**478063**	07.99	**478195**	08.16	**478265**	08.16	**479587**	07.100	**479651**	07.97	**479733**	07.98	**479797**	07.99	**479861**	07.99
477954	07.97	**478064**	07.99	**478196**	08.16	**478266**	08.16	**479588**	07.100	**479652**	07.97	**479734**	07.98	**479798**	07.99	**479862**	07.99
477955	07.97	**478065**	07.99	**478197**	08.16	**478267**	08.16	**479589**	07.100	**479653**	07.97	**479735**	07.98	**479799**	07.99	**479863**	07.99
477956	07.97	**478066**	07.99	**478198**	08.16	**479278**	08.15	**479590**	07.100	**479654**	07.97	**479736**	07.98	**479800**	07.99	**479864**	07.99
477957	07.97	**478067**	07.99	**478199**	08.16	**479279**	08.15	**479591**	07.100	**479655**	07.97	**479737**	07.98	**479801**	07.99	**479865**	07.99
477958	07.97	**478068**	07.99	**478200**	08.16	**479353**	11.21	**479592**	07.100	**479656**	07.97	**479738**	07.98	**479802**	07.99	**479866**	07.99
477959	07.97	**478069**	07.99	**478201**	08.16	**479363**	10.101	**479593**	07.100	**479657**	07.97	**479739**	07.98	**479803**	07.99	**479867**	07.99
477960	07.97	**478070**	07.99	**478202**	08.16	**479424**	15.91	**479594**	07.100	**479658**	07.97	**479740**	07.98	**479804**	07.99	**479868**	07.99
477961	07.97	**478071**	07.99	**478203**	08.16	**479425**	15.91	**479595**	07.100	**479659**	07.97	**479741**	07.98	**479805**	07.99	**479945**	12.37
477962	07.97	**478072**	07.99	**478204**	08.16	**479426**	15.85	**479596**	07.100	**479660**	07.97	**479742**	07.98	**479806**	07.99	**479961**	12.33
477963	07.97	**478073**	07.99	**478205**	08.16	**479427**	15.85	**479597**	07.100	**479661**	07.97	**479743**	07.98	**479807**	07.99	**479993**	12.38
477964	07.97	**478074**	07.99	**478206**	08.16	**479428**	15.85	**479598**	07.100	**479662**	07.97	**479744**	07.98	**479808**	07.99	**480054**	12.32
477965	07.97	**478075**	07.99	**478207**	08.16	**479429**	15.85	**479599**	07.100	**479663**	07.97	**479745**	07.98	**479809**	07.99	**480055**	12.32
477966	07.97	**478076**	07.99	**478208**	08.16	**479430**	15.85	**479600**	07.100	**479664**	07.97	**479746**	07.98	**479810**	07.99	**480060**	12.32
477967	07.97	**478077**	07.99	**478209**	08.16	**479433**	15.84	**479601**	07.100	**479665**	07.97	**479747**	07.98	**479811**	07.99	**480061**	12.32
477968	07.97	**478078**	07.99	**478210**	08.16	**479434**	15.84	**479602**	07.100	**479666**	07.97	**479748**	07.98	**479812**	07.99	**480063**	12.32
477969	07.97	**478079**	07.99	**478211**	08.16	**479439**	15.85	**479603**	07.100	**479667**	07.97	**479749**	07.98	**479813**	07.99	**480242**	12.36
477970	07.97	**478080**	07.99	**478212**	08.16	**479440**	15.85	**479604**	07.100	**479668**	07.97	**479750**	07.98	**479814**	07.99	**480243**	12.36
477971	07.97	**478081**	07.99	**478213**	08.16	**479440**	15.87	**479605**	07.100	**479669**	07.97	**479751**	07.98	**479815**	07.99	**480267**	12.34
477972	07.97	**478082**	07.99	**478214**	08.16	**479442**	15.88	**479606**	07.100	**479670**	07.97	**479752**	07.98	**479816**	07.99	**480782**	12.25

kódok jegyzéke

kód	old.	kód	old.	kód	old.	kód	old.	kód	old.	kód	old.	kód	old.	kód	old.	kód	old.
480799	12.27	**481225**	08.16	**481591**	03.79	**481666**	03.79	**481730**	03.81	**482532**	10.115	**484185**	06.58	**485116**	03.81	**485442**	03.75
480824	12.27	**481226**	08.16	**481592**	03.79	**481667**	03.79	**481731**	03.81	**482533**	10.115	**484186**	06.12	**485117**	03.81	**485443**	03.73
480870	12.25	**481227**	08.16	**481593**	03.79	**481668**	03.79	**481732**	03.81	**482534**	10.115	**484186**	06.58	**485118**	03.81	**485444**	03.77
480898	12.22	**481228**	08.16	**481594**	03.79	**481669**	03.79	**481733**	03.81	**482535**	10.116	**484187**	06.12	**485119**	03.81	**485445**	03.75
480902	12.23	**481229**	08.15	**481595**	03.79	**481670**	03.80	**481734**	03.81	**482536**	10.116	**484187**	06.58	**485143**	07.137	**485446**	03.73
480904	12.26	**481230**	08.15	**481596**	03.79	**481671**	03.80	**481735**	03.81	**482537**	10.116	**484188**	06.12	**485144**	07.137	**485447**	03.73
480905	12.27	**481231**	08.15	**481597**	03.79	**481672**	03.80	**481736**	03.81	**482538**	10.116	**484188**	06.50	**485148**	07.137	**485448**	03.77
481020	12.35	**481232**	08.16	**481598**	03.79	**481673**	03.80	**481739**	01.52	**482539**	10.116	**484189**	06.12	**485176**	07.137	**485449**	03.77
481029	12.35	**481234**	08.16	**481599**	03.79	**481674**	03.80	**481740**	03.81	**482540**	10.116	**484189**	06.50	**485177**	07.137	**485450**	03.75
481035	12.35	**481235**	08.16	**481600**	03.79	**481675**	03.80	**482139**	15.16	**482542**	10.116	**484190**	06.12	**485295**	07.137	**485451**	03.75
481148	12.32	**481298**	06.87	**481601**	03.79	**481676**	03.80	**482140**	15.16	**482544**	10.116	**484190**	06.50	**485296**	07.137	**485452**	03.73
481149	12.32	**481299**	06.87	**481602**	03.79	**481677**	03.80	**482141**	15.15	**482545**	10.116	**484229**	06.12	**485389**	03.73	**485453**	03.77
481150	12.32	**481300**	06.87	**481603**	03.79	**481678**	03.80	**482142**	15.15	**482546**	10.116	**484230**	06.12	**485390**	03.73	**485454**	03.75
481151	12.32	**481469**	06.63	**481604**	03.79	**481679**	03.80	**482143**	15.15	**482547**	10.116	**484231**	06.12	**485391**	03.73	**485455**	03.73
481153	07.97	**481506**	09.104	**481605**	03.79	**481680**	03.80	**482144**	15.17	**482548**	10.116	**484232**	06.12	**485392**	03.73	**485456**	03.73
481154	07.97	**481538**	03.79	**481606**	03.79	**481681**	03.80	**482145**	15.17	**482549**	10.116	**484233**	06.12	**485393**	03.77	**485457**	03.77
481155	07.97	**481539**	03.79	**481607**	03.81	**481682**	03.80	**482335**	09.103	**482550**	10.116	**484247**	07.97	**485394**	03.77	**485458**	03.77
481156	07.97	**481540**	03.79	**481608**	03.81	**481683**	03.80	**482335**	09.104	**482552**	10.116	**484249**	07.97	**485395**	03.77	**485459**	03.75
481157	07.97	**481541**	03.79	**481609**	03.81	**481684**	03.80	**482348**	03.105	**482553**	10.116	**484251**	07.97	**485396**	03.77	**485460**	03.75
481158	07.97	**481542**	03.79	**481612**	02.38	**481685**	03.80	**482348**	03.90	**482554**	10.116	**484253**	07.97	**485397**	03.75	**485461**	03.73
481159	07.97	**481543**	03.79	**481613**	03.79	**481686**	03.80	**482349**	03.105	**482555**	10.116	**484567**	07.99	**485398**	03.75	**485462**	03.77
481160	07.97	**481544**	03.79	**481614**	03.79	**481687**	03.80	**482349**	03.94	**482556**	10.116	**484570**	07.99	**485399**	03.75	**485463**	03.75
481161	07.97	**481545**	03.79	**481615**	03.79	**481688**	03.80	**482355**	09.103	**482557**	10.116	**484571**	07.99	**485400**	03.75	**485464**	03.73
481162	07.97	**481546**	03.79	**481616**	03.79	**481689**	03.80	**482355**	09.104	**482558**	10.116	**484573**	07.99	**485401**	03.73	**485465**	03.73
481163	07.97	**481547**	03.79	**481617**	03.79	**481690**	03.80	**482356**	09.103	**482567**	13.42	**484576**	07.99	**485402**	03.73	**485466**	03.77
481164	07.97	**481548**	03.79	**481618**	03.79	**481691**	03.80	**482356**	09.104	**482568**	10.10	**484577**	07.99	**485403**	03.77	**485467**	03.77
481165	07.97	**481549**	03.79	**481619**	03.79	**481692**	03.80	**482357**	09.103	**482570**	13.42	**484581**	06.91	**485404**	03.77	**485468**	03.75
481166	07.97	**481550**	03.79	**481620**	03.79	**481693**	03.80	**482357**	09.104	**482572**	13.42	**484590**	06.91	**485405**	03.75	**485469**	03.75
481167	07.97	**481551**	03.79	**481621**	03.79	**481694**	03.79	**482358**	09.103	**482573**	13.32	**484595**	06.91	**485406**	03.75	**485470**	03.73
481168	07.97	**481552**	03.79	**481622**	03.79	**481695**	03.79	**482358**	09.104	**482574**	13.32	**484597**	06.91	**485407**	03.73	**485471**	03.77
481169	07.97	**481553**	03.79	**481623**	03.79	**481696**	03.79	**482359**	09.103	**482575**	13.32	**484606**	06.91	**485408**	03.77	**485472**	03.75
481170	07.97	**481554**	03.79	**481624**	03.79	**481697**	03.80	**482359**	09.104	**482576**	13.42	**484630**	07.97	**485409**	03.75	**485473**	03.73
481171	07.97	**481555**	03.79	**481628**	03.79	**481698**	03.80	**482360**	09.103	**482577**	13.42	**484633**	07.97	**485410**	03.73	**485474**	03.73
481172	07.97	**481556**	03.79	**481629**	03.79	**481699**	03.80	**482360**	09.104	**482578**	13.42	**484634**	07.97	**485411**	03.73	**485475**	03.77
481173	07.97	**481557**	03.79	**481630**	03.79	**481700**	03.80	**482362**	09.103	**482579**	13.42	**484641**	07.97	**485412**	03.77	**485476**	03.77
481174	07.97	**481558**	03.79	**481631**	03.79	**481701**	03.79	**482362**	09.104	**482581**	13.42	**484642**	07.97	**485413**	03.77	**485477**	03.75
481175	07.97	**481559**	03.79	**481632**	03.79	**481702**	03.79	**482363**	09.103	**482582**	13.42	**484643**	07.97	**485414**	03.75	**485478**	03.75
481176	07.97	**481560**	03.79	**481633**	03.79	**481703**	03.79	**482363**	09.104	**482583**	13.35	**484645**	07.97	**485415**	03.75	**485479**	03.73
481177	07.97	**481561**	03.79	**481634**	03.79	**481704**	03.79	**482364**	09.103	**482584**	13.35	**484647**	07.97	**485416**	03.73	**485480**	03.77
481178	07.97	**481562**	03.81	**481635**	03.79	**481705**	03.79	**482364**	09.104	**482585**	13.35	**484649**	07.97	**485417**	03.77	**485481**	03.75
481179	07.97	**481563**	03.81	**481636**	03.79	**481706**	03.79	**482365**	09.103	**482586**	13.58	**484653**	07.97	**485418**	03.75	**485482**	03.73
481180	07.97	**481564**	03.79	**481637**	03.79	**481707**	03.81	**482365**	09.104	**482663**	06.58	**484654**	07.97	**485419**	03.73	**485483**	03.73
481181	07.97	**481565**	03.81	**481638**	03.79	**481708**	03.81	**482366**	09.103	**482670**	06.50	**484655**	07.97	**485420**	03.73	**485484**	03.77
481182	07.97	**481566**	03.81	**481639**	03.79	**481709**	03.81	**482366**	09.104	**482682**	06.58	**484656**	07.97	**485421**	03.77	**485485**	03.77
481183	07.97	**481567**	03.79	**481646**	03.79	**481710**	03.81	**482367**	09.103	**482683**	06.50	**484657**	07.97	**485422**	03.77	**485486**	03.75
481184	07.97	**481568**	03.81	**481647**	03.79	**481711**	03.81	**482367**	09.104	**482684**	06.58	**484658**	07.97	**485423**	03.75	**485487**	03.75
481185	07.97	**481569**	03.81	**481648**	03.79	**481712**	03.81	**482368**	09.103	**482686**	06.50	**484659**	07.97	**485424**	03.75	**485488**	03.73
481186	07.97	**481570**	03.79	**481649**	03.79	**481713**	03.81	**482368**	09.104	**482705**	15.14	**484660**	07.97	**485425**	03.73	**485489**	03.77
481187	07.97	**481571**	03.81	**481650**	03.79	**481714**	03.81	**482369**	09.103	**482705**	15.22	**484661**	07.97	**485426**	03.77	**485490**	03.75
481188	07.97	**481572**	03.81	**481651**	03.79	**481715**	03.81	**482369**	09.104	**482745**	13.56	**484662**	11.8	**485427**	03.75	**485500**	03.73
481211	08.16	**481573**	03.79	**481652**	03.79	**481716**	03.81	**482370**	09.103	**482746**	13.56	**484696**	13.90	**485428**	03.73	**485501**	03.73
481212	08.16	**481576**	03.79	**481653**	03.79	**481717**	03.81	**482370**	09.104	**482950**	11.22	**484868**	07.99	**485429**	03.73	**485502**	03.77
481213	08.16	**481579**	03.79	**481654**	03.79	**481718**	03.81	**482371**	09.103	**483274**	13.94	**484871**	07.99	**485430**	03.77	**485503**	03.77
481214	08.16	**481580**	03.79	**481655**	03.79	**481719**	03.81	**482371**	09.104	**483276**	13.94	**484872**	07.99	**485431**	03.77	**485504**	03.75
481215	08.16	**481581**	03.79	**481656**	03.79	**481720**	03.81	**482372**	09.103	**483279**	13.90	**484873**	07.99	**485432**	03.75	**485505**	03.75
481216	08.16	**481582**	03.79	**481657**	03.79	**481721**	03.81	**482372**	09.104	**483280**	13.93	**484874**	07.99	**485433**	03.75	**485506**	03.73
481217	08.16	**481583**	03.79	**481658**	03.79	**481722**	03.81	**482373**	09.103	**483282**	13.93	**484875**	07.99	**485434**	03.73	**485507**	03.77
481218	08.16	**481584**	03.79	**481659**	03.79	**481723**	03.81	**482373**	09.104	**483284**	13.93	**484882**	07.99	**485435**	03.77	**485508**	03.75
481219	08.16	**481585**	03.79	**481660**	03.79	**481724**	03.81	**482374**	09.103	**483285**	13.93	**484883**	07.99	**485436**	03.75	**485509**	03.73
481220	08.15	**481586**	03.79	**481661**	03.79	**481725**	03.82	**482374**	09.104	**483756**	03.102	**484884**	07.99	**485437**	03.73	**485510**	03.73
481221	08.15	**481587**	03.79	**481662**	03.79	**481726**	03.82	**482528**	10.115	**483756**	03.105	**484887**	07.99	**485438**	03.73	**485511**	03.77
481222	08.15	**481588**	03.79	**481663**	03.79	**481727**	03.82	**482529**	10.115	**484177**	07.97	**484907**	09.40	**485439**	03.77	**485512**	03.77
481223	08.16	**481589**	03.79	**481664**	03.79	**481728**	03.82	**482530**	10.115	**484183**	07.97	**485039**	14.13	**485440**	03.77	**485513**	03.75
481224	08.16	**481590**	03.79	**481665**	03.79	**481729**	03.81	**482531**	10.115	**484185**	06.12	**485040**	14.13	**485441**	03.75	**485514**	03.75

kódok jegyzéke

kód	old.	kód	old.	kód	old.	kód	old.	kód	old.	kód	old.	kód	old.	kód	old.	kód	old.
485515	03.73	**485579**	03.77	**485643**	03.75	**485713**	07.137	**486289**	06.43	**487576**	06.9	**487687**	03.78	**487751**	03.74	**487815**	03.76
485516	03.77	**485580**	03.75	**485644**	03.73	**485714**	07.137	**486289**	06.44	**487577**	06.45	**487688**	03.78	**487752**	03.74	**487816**	03.76
485517	03.75	**485581**	03.73	**485645**	03.73	**485715**	07.137	**486289**	06.9	**487577**	06.60	**487689**	03.74	**487753**	03.76	**487817**	03.78
485518	03.73	**485582**	03.73	**485646**	03.77	**485716**	07.137	**486290**	06.9	**487577**	06.9	**487690**	03.74	**487754**	03.76	**487818**	03.78
485519	03.73	**485583**	03.77	**485647**	03.77	**485717**	07.137	**486291**	06.45	**487610**	04.76	**487691**	03.74	**487755**	03.76	**487819**	03.78
485520	03.77	**485584**	03.77	**485648**	03.75	**485718**	07.137	**486291**	06.46	**487611**	04.76	**487692**	03.74	**487756**	03.76	**487820**	03.78
485521	03.77	**485585**	03.75	**485649**	03.75	**485719**	07.137	**486291**	06.9	**487629**	03.74	**487693**	03.76	**487757**	03.78	**487821**	03.74
485522	03.75	**485586**	03.75	**485650**	03.73	**485720**	07.139	**486292**	06.47	**487630**	03.74	**487694**	03.76	**487758**	03.78	**487822**	03.74
485523	03.75	**485587**	03.73	**485651**	03.77	**485721**	07.139	**486292**	06.9	**487631**	03.74	**487695**	03.76	**487759**	03.78	**487823**	03.74
485524	03.73	**485588**	03.77	**485652**	03.75	**485722**	07.139	**486293**	06.48	**487632**	03.74	**487696**	03.76	**487760**	03.78	**487824**	03.74
485525	03.77	**485589**	03.75	**485653**	03.73	**485723**	07.139	**486293**	06.9	**487633**	03.76	**487697**	03.78	**487761**	03.74	**487825**	03.76
485526	03.75	**485590**	03.73	**485654**	03.73	**485724**	07.139	**487036**	09.84	**487634**	03.76	**487698**	03.78	**487762**	03.74	**487826**	03.76
485527	03.73	**485591**	03.73	**485655**	03.77	**485725**	07.139	**487051**	09.84	**487635**	03.76	**487699**	03.78	**487763**	03.74	**487827**	03.76
485528	03.73	**485592**	03.77	**485656**	03.77	**485727**	07.139	**487054**	09.84	**487636**	03.76	**487700**	03.78	**487764**	03.74	**487828**	03.76
485529	03.77	**485593**	03.77	**485657**	03.75	**485728**	07.139	**487104**	06.62	**487637**	03.78	**487701**	03.74	**487765**	03.76	**487829**	03.78
485530	03.77	**485594**	03.75	**485658**	03.75	**485729**	07.139	**487105**	06.43	**487638**	03.78	**487702**	03.74	**487766**	03.76	**487830**	03.78
485531	03.75	**485595**	03.75	**485659**	03.73	**485730**	07.139	**487105**	06.62	**487639**	03.78	**487703**	03.74	**487767**	03.76	**487831**	03.78
485532	03.75	**485596**	03.73	**485660**	03.77	**485731**	07.139	**487106**	06.45	**487640**	03.78	**487704**	03.74	**487768**	03.76	**487832**	03.78
485533	03.73	**485597**	03.77	**485661**	03.75	**485732**	07.139	**487106**	06.62	**487641**	03.74	**487705**	03.76	**487769**	03.78	**487833**	03.74
485534	03.77	**485598**	03.75	**485662**	03.73	**485733**	07.139	**487107**	06.62	**487642**	03.74	**487706**	03.76	**487770**	03.78	**487834**	03.74
485535	03.75	**485599**	03.73	**485663**	03.73	**485734**	07.139	**487108**	06.62	**487643**	03.74	**487707**	03.76	**487771**	03.78	**487835**	03.74
485536	03.73	**485600**	03.73	**485664**	03.77	**485735**	07.139	**487125**	10.36	**487644**	03.74	**487708**	03.76	**487772**	03.78	**487836**	03.74
485537	03.73	**485601**	03.77	**485665**	03.77	**485736**	07.139	**487137**	07.99	**487645**	03.76	**487709**	03.78	**487773**	03.74	**487837**	03.76
485538	03.77	**485602**	03.77	**485666**	03.75	**485737**	07.139	**487138**	07.99	**487646**	03.76	**487710**	03.78	**487774**	03.74	**487838**	03.76
485539	03.77	**485603**	03.75	**485667**	03.75	**485738**	07.139	**487142**	07.99	**487647**	03.76	**487711**	03.78	**487775**	03.74	**487839**	03.76
485540	03.75	**485604**	03.75	**485668**	03.73	**485739**	07.139	**487143**	07.99	**487648**	03.76	**487712**	03.78	**487776**	03.74	**487840**	03.76
485541	03.75	**485605**	03.73	**485669**	03.77	**485740**	07.139	**487144**	07.99	**487649**	03.78	**487713**	03.74	**487777**	03.76	**487841**	03.78
485542	03.73	**485606**	03.77	**485670**	03.75	**485742**	02.61	**487145**	07.99	**487650**	03.78	**487714**	03.74	**487778**	03.76	**487842**	03.78
485543	03.77	**485607**	03.75	**485671**	03.73	**485743**	02.61	**487146**	07.99	**487651**	03.78	**487715**	03.74	**487779**	03.76	**487843**	03.78
485544	03.75	**485608**	03.73	**485672**	03.77	**486148**	03.147	**487147**	07.99	**487652**	03.78	**487716**	03.74	**487780**	03.76	**487844**	03.78
485545	03.73	**485609**	03.73	**485673**	03.75	**486150**	03.147	**487570**	06.34	**487653**	03.74	**487717**	03.76	**487781**	03.78	**487845**	03.74
485546	03.73	**485610**	03.77	**485674**	03.73	**486151**	03.147	**487570**	06.35	**487654**	03.74	**487718**	03.76	**487782**	03.78	**487846**	03.74
485547	03.77	**485611**	03.77	**485675**	03.77	**486152**	03.147	**487570**	06.36	**487655**	03.74	**487719**	03.76	**487783**	03.78	**487847**	03.74
485548	03.77	**485612**	03.75	**485676**	03.75	**486153**	03.147	**487570**	06.37	**487656**	03.74	**487720**	03.76	**487784**	03.78	**487848**	03.74
485549	03.75	**485613**	03.75	**485677**	03.73	**486154**	03.147	**487570**	06.38	**487657**	03.76	**487721**	03.78	**487785**	03.74	**487849**	03.76
485550	03.75	**485614**	03.73	**485678**	03.77	**486155**	03.147	**487570**	06.39	**487658**	03.76	**487722**	03.78	**487786**	03.74	**487850**	03.76
485551	03.73	**485615**	03.77	**485679**	03.75	**486156**	03.147	**487570**	06.40	**487659**	03.76	**487723**	03.78	**487787**	03.74	**487851**	03.76
485552	03.77	**485616**	03.75	**485680**	03.73	**486157**	03.147	**487570**	06.41	**487660**	03.76	**487724**	03.78	**487788**	03.74	**487852**	03.76
485553	03.75	**485617**	03.73	**485681**	03.77	**486158**	03.147	**487570**	06.51	**487661**	03.78	**487725**	03.74	**487789**	03.76	**487853**	03.78
485554	03.73	**485618**	03.73	**485682**	03.75	**486159**	03.147	**487570**	06.52	**487662**	03.78	**487726**	03.74	**487790**	03.76	**487854**	03.78
485555	03.73	**485619**	03.77	**485683**	03.73	**486160**	03.147	**487570**	06.53	**487663**	03.78	**487727**	03.74	**487791**	03.76	**487855**	03.78
485556	03.77	**485620**	03.77	**485684**	03.77	**486161**	03.147	**487570**	06.54	**487664**	03.78	**487728**	03.74	**487792**	03.76	**487856**	03.78
485557	03.77	**485621**	03.75	**485685**	03.75	**486162**	03.147	**487570**	06.55	**487665**	03.74	**487729**	03.76	**487793**	03.78	**487857**	03.74
485558	03.75	**485622**	03.75	**485686**	03.73	**486163**	03.147	**487570**	06.56	**487666**	03.74	**487730**	03.76	**487794**	03.78	**487858**	03.74
485559	03.75	**485623**	03.73	**485687**	03.77	**486164**	03.147	**487570**	06.60	**487667**	03.74	**487731**	03.76	**487795**	03.78	**487859**	03.74
485560	03.73	**485624**	03.77	**485688**	03.75	**486165**	03.147	**487570**	06.9	**487668**	03.74	**487732**	03.76	**487796**	03.78	**487860**	03.74
485561	03.77	**485625**	03.75	**485689**	03.73	**486166**	03.147	**487571**	06.44	**487669**	03.76	**487733**	03.78	**487797**	03.74	**487861**	03.76
485562	03.75	**485626**	03.73	**485690**	03.77	**486167**	03.147	**487571**	06.60	**487670**	03.76	**487734**	03.78	**487798**	03.74	**487862**	03.76
485563	03.73	**485627**	03.73	**485691**	03.75	**486168**	03.147	**487571**	06.9	**487671**	03.76	**487735**	03.78	**487799**	03.74	**487863**	03.76
485564	03.73	**485628**	03.77	**485692**	03.73	**486169**	03.147	**487572**	06.46	**487672**	03.76	**487736**	03.78	**487800**	03.74	**487864**	03.76
485565	03.77	**485629**	03.77	**485693**	03.77	**486170**	03.147	**487572**	06.60	**487673**	03.78	**487737**	03.74	**487801**	03.76	**487865**	03.78
485566	03.77	**485630**	03.75	**485694**	03.75	**486171**	03.147	**487572**	06.9	**487674**	03.78	**487738**	03.74	**487802**	03.76	**487866**	03.78
485567	03.75	**485631**	03.75	**485695**	03.73	**486181**	03.81	**487573**	06.47	**487675**	03.78	**487739**	03.74	**487803**	03.76	**487867**	03.78
485568	03.75	**485632**	03.73	**485696**	03.77	**486284**	06.9	**487573**	06.60	**487676**	03.78	**487740**	03.74	**487804**	03.76	**487868**	03.78
485569	03.73	**485633**	03.77	**485697**	03.75	**486285**	06.43	**487573**	06.9	**487677**	03.74	**487741**	03.76	**487805**	03.78	**487887**	02.38
485570	03.77	**485634**	03.75	**485698**	03.73	**486285**	06.44	**487574**	06.48	**487678**	03.74	**487742**	03.76	**487806**	03.78	**487887**	03.81
485571	03.75	**485635**	03.73	**485699**	03.77	**486285**	06.9	**487574**	06.60	**487679**	03.74	**487743**	03.76	**487807**	03.78	**487888**	03.81
485572	03.73	**485636**	03.73	**485700**	03.75	**486286**	06.45	**487574**	06.9	**487680**	03.74	**487744**	03.76	**487808**	03.78	**487889**	03.81
485573	03.73	**485637**	03.77	**485707**	07.137	**486286**	06.46	**487575**	06.32	**487681**	03.76	**487745**	03.78	**487809**	03.74	**487891**	15.18
485574	03.77	**485638**	03.77	**485708**	07.137	**486286**	06.9	**487575**	06.33	**487682**	03.76	**487746**	03.78	**487810**	03.74	**487892**	15.18
485575	03.77	**485639**	03.75	**485709**	07.137	**486287**	06.47	**487575**	06.60	**487683**	03.76	**487747**	03.78	**487811**	03.74	**487893**	15.18
485576	03.75	**485640**	03.75	**485710**	07.137	**486287**	06.9	**487575**	06.9	**487684**	03.76	**487748**	03.78	**487812**	03.74	**487894**	15.18
485577	03.75	**485641**	03.73	**485711**	07.137	**486288**	06.48	**487576**	06.43	**487685**	03.78	**487749**	03.74	**487813**	03.76	**487897**	15.18
485578	03.73	**485642**	03.77	**485712**	07.137	**486288**	06.9	**487576**	06.60	**487686**	03.78	**487750**	03.74	**487814**	03.76	**487900**	15.18

kódok jegyzéke

kód	old.	kód	old.	kód	old.	kód	old.	kód	old.	kód	old.	kód	old.	kód	old.	kód	old.
487951	13.63	**488259**	07.59	**489658**	03.79	**491146**	10.74	**491354**	03.104	**492044**	12.9	**492892**	14.23	**494413**	08.41	**494571**	04.63
487955	13.63	**488259**	07.63	**489659**	03.79	**491147**	10.74	**491355**	03.105	**492058**	08.25	**492895**	08.12	**494415**	13.30	**494572**	04.62
488014	03.74	**488266**	07.59	**489660**	03.79	**491148**	10.74	**491356**	03.105	**492059**	08.25	**492898**	14.25	**494416**	13.30	**494573**	04.63
488015	03.74	**488266**	07.63	**489706**	06.95	**491149**	10.74	**491357**	03.105	**492134**	04.60	**492899**	14.25	**494417**	13.30	**494593**	13.38
488016	03.74	**488267**	07.59	**489707**	06.95	**491150**	10.74	**491358**	03.105	**492135**	04.60	**492900**	14.27	**494418**	13.30	**494594**	13.38
488017	03.74	**488267**	07.63	**489708**	06.95	**491151**	10.74	**491359**	03.105	**492137**	04.62	**492901**	14.26	**494419**	13.30	**494602**	13.38
488018	03.74	**488268**	07.59	**489709**	06.95	**491152**	10.74	**491359**	03.98	**492629**	06.99	**492902**	14.26	**494420**	13.30	**494603**	13.38
488019	03.74	**488268**	07.63	**489710**	06.95	**491153**	10.74	**491359**	04.63	**492630**	06.99	**492903**	14.31	**494421**	13.30	**494604**	13.38
488020	03.74	**489286**	07.56	**489711**	06.95	**491163**	09.77	**491360**	03.105	**492632**	06.99	**492904**	14.31	**494422**	13.30	**494605**	13.38
488021	03.74	**489287**	07.56	**489712**	06.95	**491164**	09.77	**491360**	03.98	**492633**	06.99	**492905**	14.31	**494428**	09.118	**494606**	13.45
488023	03.78	**489288**	07.56	**489713**	06.95	**491165**	09.77	**491361**	03.105	**492634**	06.99	**492906**	14.31	**494429**	09.118	**494607**	13.32
488024	03.78	**489289**	07.56	**489718**	06.95	**491169**	09.77	**491361**	03.98	**492635**	06.99	**492907**	14.28	**494431**	09.118	**494608**	13.32
488025	03.78	**489290**	07.56	**489719**	06.95	**491230**	06.11	**491362**	03.102	**492636**	06.99	**492908**	14.28	**494432**	09.118	**494609**	13.32
488026	03.78	**489291**	07.56	**489720**	06.95	**491231**	06.11	**491362**	03.105	**492638**	06.99	**492909**	14.28	**494433**	09.118	**494610**	13.32
488027	03.78	**489292**	07.56	**489721**	06.95	**491232**	06.11	**491362**	03.98	**492640**	06.99	**492910**	14.28	**494434**	09.118	**494611**	13.32
488028	03.78	**489293**	07.56	**489722**	06.95	**491239**	08.36	**491377**	15.9	**492641**	06.99	**492911**	14.28	**494435**	09.118	**494612**	13.32
488029	03.78	**489294**	07.56	**489723**	06.95	**491242**	08.36	**491378**	15.9	**492642**	06.99	**492912**	14.28	**494436**	09.118	**494613**	13.32
488030	03.78	**489301**	07.41	**489724**	06.95	**491243**	08.36	**491379**	15.10	**492644**	06.99	**492913**	14.31	**494437**	09.118	**494614**	13.32
488031	03.76	**489302**	07.24	**489725**	06.95	**491308**	03.103	**491380**	15.10	**492645**	06.99	**492988**	06.86	**494438**	09.118	**494615**	13.32
488032	03.76	**489302**	07.25	**489798**	15.18	**491309**	03.103	**491381**	15.11	**492651**	06.99	**494170**	13.94	**494439**	09.118	**494616**	13.32
488033	03.76	**489302**	07.37	**489941**	11.21	**491310**	03.103	**491382**	15.11	**492652**	06.99	**494171**	13.94	**494490**	08.41	**494625**	13.35
488034	03.76	**489309**	07.25	**489948**	07.25	**491311**	03.103	**491383**	15.12	**492653**	06.99	**494172**	13.94	**494491**	08.41	**494626**	13.35
488035	03.76	**489333**	13.42	**489949**	07.25	**491312**	03.103	**491384**	15.12	**492654**	06.99	**494173**	13.94	**494492**	08.41	**494627**	13.35
488036	03.76	**489334**	13.42	**489956**	07.143	**491313**	03.103	**491385**	15.13	**492655**	06.99	**494174**	13.53	**494493**	08.41	**494659**	13.35
488037	03.76	**489335**	13.42	**489963**	17.11	**491314**	03.103	**491385**	15.9	**492656**	06.99	**494175**	13.53	**494494**	08.41	**494660**	13.35
488038	03.76	**489336**	13.20	**489964**	17.11	**491315**	03.103	**491386**	15.10	**492657**	06.99	**494190**	13.91	**494495**	08.41	**494661**	13.35
488039	03.74	**489337**	13.20	**489965**	17.11	**491316**	03.103	**491386**	15.13	**492658**	06.99	**494191**	13.91	**494510**	04.62	**494662**	13.62
488040	03.74	**489338**	13.20	**490717**	16.35	**491317**	03.103	**491387**	15.10	**492659**	06.99	**494192**	13.91	**494511**	04.62	**494663**	13.62
488042	03.74	**489339**	13.20	**490718**	16.35	**491318**	03.103	**491387**	15.11	**492660**	06.99	**494193**	13.91	**494512**	04.61	**494666**	13.63
488044	03.74	**489340**	13.20	**490719**	16.35	**491319**	03.103	**491387**	15.13	**492661**	06.99	**494194**	13.53	**494513**	04.61	**494667**	07.41
488045	03.74	**489341**	13.20	**490720**	16.35	**491320**	03.103	**491387**	15.9	**492662**	06.99	**494195**	13.53	**494516**	04.60	**494669**	07.26
488046	03.74	**489472**	06.48	**490996**	03.140	**491321**	03.104	**491388**	15.12	**492663**	06.99	**494207**	07.23	**494517**	04.60	**494669**	07.43
488047	03.74	**489472**	06.63	**490997**	03.140	**491322**	03.104	**491388**	15.13	**492664**	06.99	**494246**	13.63	**494522**	04.60	**494670**	07.26
488048	03.74	**489533**	15.84	**490998**	03.140	**491323**	03.104	**491391**	15.9	**492665**	06.99	**494247**	13.63	**494523**	04.60	**494670**	07.43
488049	03.78	**489541**	17.13	**490999**	03.140	**491324**	03.104	**491392**	15.9	**492666**	06.99	**494248**	13.63	**494524**	04.62	**494672**	07.26
488051	03.78	**489557**	03.151	**491002**	03.140	**491325**	03.104	**491393**	15.10	**492715**	15.14	**494249**	13.63	**494525**	04.62	**494672**	07.43
488052	03.78	**489558**	03.151	**491003**	03.140	**491326**	03.104	**491394**	15.10	**492717**	15.10	**494250**	13.63	**494526**	04.60	**494673**	13.63
488053	03.78	**489559**	03.151	**491004**	03.140	**491327**	03.104	**491395**	15.11	**492717**	15.14	**494251**	13.63	**494527**	04.60	**494674**	13.63
488054	03.78	**489560**	03.151	**491005**	03.140	**491328**	03.103	**491396**	15.11	**492717**	15.9	**494252**	13.63	**494528**	04.60	**494678**	13.63
488055	03.78	**489563**	17.13	**491008**	03.140	**491329**	03.103	**491397**	15.12	**492721**	15.12	**494253**	13.63	**494535**	04.62	**494679**	13.49
488056	03.78	**489624**	07.25	**491009**	03.140	**491330**	03.103	**491398**	15.12	**492721**	15.13	**494254**	13.63	**494536**	04.60	**494680**	13.25
488057	03.78	**489625**	07.25	**491010**	03.140	**491331**	03.103	**491399**	15.9	**492726**	06.12	**494255**	13.63	**494537**	04.61	**494681**	13.25
488058	03.76	**489626**	07.41	**491011**	03.140	**491332**	03.103	**491400**	15.9	**492726**	06.18	**494256**	13.63	**494538**	04.61	**494682**	13.25
488059	03.76	**489637**	03.79	**491014**	03.140	**491333**	03.103	**491401**	15.10	**492799**	12.12	**494257**	13.63	**494539**	04.61	**494683**	13.25
488060	03.76	**489638**	03.79	**491015**	03.140	**491334**	03.103	**491402**	15.10	**492830**	14.25	**494258**	13.63	**494540**	04.61	**494684**	13.25
488061	03.76	**489639**	03.79	**491016**	03.140	**491335**	03.103	**491403**	15.11	**492831**	14.25	**494261**	13.63	**494541**	04.61	**494685**	13.25
488062	03.76	**489640**	03.79	**491017**	03.140	**491336**	03.103	**491404**	15.11	**492874**	14.25	**494262**	13.63	**494542**	04.61	**494686**	13.25
488063	03.76	**489641**	03.79	**491020**	03.140	**491337**	03.104	**491405**	06.32	**492875**	14.25	**494263**	13.63	**494543**	04.59	**494687**	13.25
488064	03.76	**489642**	03.79	**491021**	03.140	**491338**	03.104	**491406**	15.12	**492876**	14.25	**494264**	13.63	**494544**	04.59	**494692**	07.26
488065	03.76	**489643**	03.79	**491022**	03.140	**491339**	03.104	**491407**	15.12	**492877**	14.25	**494265**	13.63	**494547**	04.62	**494692**	07.43
488235	07.59	**489644**	03.79	**491023**	03.140	**491340**	03.104	**491408**	15.9	**492878**	14.25	**494266**	13.63	**494548**	04.62	**494693**	07.26
488236	07.59	**489645**	03.79	**491026**	03.140	**491341**	03.104	**491409**	15.9	**492879**	14.25	**494267**	13.63	**494549**	04.59	**494693**	07.43
488237	07.59	**489646**	03.79	**491027**	03.140	**491342**	03.104	**491410**	15.10	**492880**	14.25	**494268**	13.63	**494550**	04.59	**494694**	13.33
488238	07.59	**489647**	03.79	**491028**	03.140	**491343**	03.103	**491411**	15.10	**492881**	14.25	**494269**	13.63	**494553**	04.62	**494695**	13.49
488239	07.59	**489648**	03.79	**491029**	03.140	**491344**	03.103	**491412**	15.11	**492882**	14.25	**494270**	13.63	**494554**	04.62	**494703**	07.26
488239	07.63	**489649**	03.79	**491112**	07.45	**491345**	03.103	**491413**	15.11	**492883**	14.25	**494271**	13.63	**494555**	04.59	**494703**	07.43
488246	07.58	**489650**	03.79	**491112**	07.59	**491346**	03.103	**491414**	15.12	**492884**	14.25	**494272**	13.63	**494556**	04.59	**494709**	13.49
488246	07.62	**489651**	03.79	**491112**	07.63	**491347**	03.103	**491415**	15.12	**492885**	14.25	**494273**	13.63	**494558**	04.62	**494710**	13.49
488247	07.58	**489652**	03.79	**491138**	10.74	**491348**	03.103	**491416**	06.32	**492886**	14.25	**494274**	08.41	**494559**	04.59	**494711**	13.65
488247	07.62	**489653**	03.79	**491140**	10.74	**491349**	03.103	**491417**	06.32	**492887**	14.27	**494290**	12.35	**494560**	04.59	**494712**	13.65
488257	07.59	**489654**	03.79	**491141**	10.74	**491350**	03.104	**491992**	13.66	**492888**	14.21	**494351**	11.8	**494563**	04.62	**494713**	13.65
488257	07.63	**489655**	03.79	**491142**	10.74	**491351**	03.104	**491993**	13.66	**492889**	14.22	**494396**	15.86	**494564**	04.62	**494714**	13.65
488258	07.59	**489656**	03.79	**491143**	10.74	**491352**	03.104	**491994**	13.66	**492890**	14.22	**494397**	15.86	**494565**	04.59	**494724**	07.43
488258	07.63	**489657**	03.79	**491144**	10.74	**491353**	03.104	**492018**	07.143	**492891**	14.23	**494406**	08.41	**494566**	04.59	**494727**	07.43

kódok jegyzéke

kód	old.
494728	07.43
494730	07.26
494730	07.43
494739	07.26
494739	07.43
494740	07.26
494740	07.43
494741	07.26
494741	07.43
494742	07.26
494742	07.43
494743	07.43
494744	07.43
494746	13.23
494747	13.23
494748	13.23
494749	13.23
494750	13.23
494751	13.23
494752	13.23
494753	13.23
494754	13.23
494758	13.21
494759	13.21
494760	13.21
494761	13.21
494762	13.21
494763	13.21
494764	13.21
494765	13.21
494766	13.21
494773	09.119
494774	09.119
494775	09.119
494776	09.119
494777	09.119
494778	09.119
494785	10.53
494796	02.24
494797	02.30
494800	02.28
494851	04.69
494865	04.69
494879	08.13
495129	13.118
495473	07.26
495474	07.26
495475	07.26
495477	07.26
495485	09.117
495486	09.117
495487	09.117
495488	09.117
495490	09.117
495491	09.117
495492	09.117
495493	09.117
495495	09.117
495497	09.118
495498	09.118
495499	09.118
495500	09.118
495501	09.118
495502	09.118
495506	15.14
495562	06.100
495563	06.100
495564	06.100
495587	07.24
495587	07.25
495587	07.37
495616	07.26
495617	07.26
495629	07.26
495629	07.43
496350	15.20
496351	15.19
496352	15.19
496353	15.19
496354	15.19
496355	07.26
496355	07.43
496356	07.26
496356	07.43
496357	07.26
496357	07.43
496358	07.26
496366	07.56
496367	07.56
496368	07.56
496369	07.56
496370	07.56
496371	07.56
496375	05.15
496376	05.15
496377	05.15
496378	05.15
496379	05.15
496380	05.15
496381	05.15
496382	05.15
496383	05.15
496384	05.15
496385	05.15
496386	05.15
496387	05.15
496388	05.15
496389	05.15
496390	05.15
496391	05.15
496392	05.15
496393	05.15
496394	05.15
496395	05.17
496396	05.17
496397	05.17
496398	05.17
496399	05.17
496400	05.17
496401	05.17
496402	05.17
496403	05.17
496404	05.17
496405	05.17
496406	05.17
496407	05.17
496408	05.17
496409	05.17
496410	05.17
496411	05.17
496412	05.17
496413	05.17
496414	05.17
496415	05.16
496416	05.16
496417	05.16
496418	05.16
496419	05.16
496420	05.16
496421	05.16
496422	05.16
496423	05.16
496424	05.16
496425	05.16
496426	05.16
496427	05.16
496428	05.16
496429	05.16
496430	05.16
496431	05.16
496432	05.16
496433	05.16
496434	05.16
496435	05.18
496436	05.18
496437	05.18
496438	05.18
496439	05.18
496440	05.18
496441	05.18
496442	05.18
496443	05.18
496444	05.18
496445	05.18
496446	05.18
496447	05.18
496448	05.18
496449	05.18
496450	05.18
496451	05.19
496452	05.19
496453	05.19
496454	05.19
496455	05.19
496456	05.19
496457	05.19
496458	05.19
496459	05.19
496460	05.19
496461	05.19
496462	05.19
496463	05.19
496464	05.19
496465	05.19
496466	05.19
496467	05.19
496468	05.19
496469	05.19
496470	05.19
496471	05.19
496472	05.19
496473	05.19
496474	05.19
496475	05.47
496476	05.47
496477	05.47
496478	05.47
496479	05.47
496480	05.47
496481	05.47
496482	05.47
496483	05.47
496484	05.47
496485	05.47
496486	05.47
496487	05.47
496488	05.47
496489	05.47
496490	05.47
496491	05.47
496492	05.47
496493	05.47
496494	05.47
496495	05.47
496496	05.47
496497	05.47
496498	05.47
496499	05.24
496500	05.24
496501	05.24
496502	05.24
496503	05.24
496504	05.24
496505	05.24
496506	05.24
496507	05.24
496508	05.24
496509	05.24
496510	05.24
496511	05.24
496512	05.24
496513	05.24
496514	05.27
496515	05.27
496516	05.27
496517	05.27
496518	05.27
496519	05.27
496520	05.27
496521	05.27
496522	05.27
496523	05.27
496524	05.27
496525	05.27
496526	05.27
496527	05.27
496528	05.27
496529	05.27
496530	05.27
496531	05.27
496532	05.29
496533	05.29
496534	05.29
496535	05.29
496536	05.29
496537	05.29
496538	05.29
496539	05.29
496540	05.29
496541	05.29
496542	05.29
496543	05.29
496544	05.29
496545	05.29
496546	05.29
496547	05.29
496548	05.29
496549	05.29
496550	05.29
496551	05.29
496552	05.29
496553	05.29
496554	05.29
496555	05.29
496556	05.28
496557	05.28
496558	05.28
496559	05.28
496560	05.28
496561	05.28
496562	05.28
496563	05.28
496564	05.27
496565	05.27
496566	05.27
496567	05.27
496568	05.27
496569	05.27
496570	05.27
496571	05.27
496572	05.27
496573	05.27
496574	05.27
496575	05.27
496576	05.27
496577	05.27
496578	05.27
496579	05.27
496580	05.27
496581	05.27
496582	05.28
496583	05.28
496584	05.28
496585	05.28
496586	05.28
496587	05.28
496588	05.28
496589	05.28
496590	05.28
496591	05.28
496592	05.28
496593	05.28
496594	05.28
496595	05.28
496596	05.28
496597	05.28
496598	05.28
496599	05.28
496604	05.51
496605	05.51
496606	05.51
496607	05.51
496608	05.51
496609	05.51
496610	05.51
496611	05.51
496612	05.51
496613	05.51
496614	05.51
496615	05.51
496616	05.51
496617	05.51
496618	05.51
496619	05.52
496620	05.52
496621	05.52
496622	05.52
496623	05.52
496624	05.52
496625	05.52
496626	05.52
496627	05.52
496628	05.52
496629	05.52
496630	05.52
496631	05.52
496632	05.52
496633	05.52
496649	05.51
496650	05.51
496651	05.51
496652	05.51
496653	05.51
496654	05.51
496655	05.51
496656	05.51
496657	05.51
496658	05.51
496659	05.51
496660	05.51
496661	05.52
496662	05.52
496663	05.52
496664	05.52
496665	05.52
496666	05.52
496667	05.52
496668	05.52
496669	05.52
496670	05.52
496671	05.52
496672	05.52
496697	05.57
496698	05.57
496699	05.57
496700	05.57
496701	05.57
496702	05.57
496709	05.57
496710	05.57
496711	05.57
496712	05.57
496726	08.26
496727	08.26
496728	08.26
496729	08.26
496731	08.26
496736	03.83
496737	03.83
496738	03.83
496739	03.83
496740	03.83
496741	03.83
496742	03.83
496743	03.83
496744	03.83
496745	03.83
496746	03.83
496747	03.83
496748	06.100
496749	03.83
496750	03.83
496751	03.83
496752	03.83
496753	03.83
496754	03.83
496755	03.83
496756	03.83
496757	03.83
496758	03.83
496759	03.83
496760	03.83
496761	03.83
496762	03.83
496763	03.83
496764	03.83
496765	03.83
496766	03.83
496767	03.83
496768	03.84
496769	03.84
496770	03.84
496771	03.84
496772	03.84
496773	03.84
496774	03.84
496775	03.84
496776	03.84
496777	03.84
496778	03.84
496779	03.84
496780	03.84
496781	03.84
496782	03.84
496783	03.84
496784	03.84
496785	03.84
496786	03.84
496787	03.84
496788	03.84
496789	03.84
496790	03.84
496791	03.84
496792	03.84
496793	03.84
496794	03.84
496795	03.84
496796	03.84
496797	03.84
496798	03.84
496799	03.84
496800	03.84
496801	03.84
496802	03.84
496803	03.84
496804	03.84
496805	03.84
496806	03.84
496807	03.84
496808	03.84
496809	03.84
496810	03.84
496811	03.84
496812	03.84
496813	03.84
496814	03.84
496815	03.84
496816	03.84
496817	03.84
496818	03.84
496819	03.84
496820	03.84
496821	03.84
496822	03.84
496823	03.84
496824	03.84
496825	03.84
496826	03.84
496827	03.84
496828	03.84
496829	03.84
496830	03.84
496831	03.84
496832	03.84
496833	03.84
496834	03.84
496835	03.84
496836	03.84
496837	03.84
496838	03.84
496839	03.84
496840	03.84
496841	03.84
496842	03.84
496843	03.84
496844	03.84
496845	03.84
496846	03.84
496847	03.84
496848	03.84
496849	03.84
496850	03.84
496851	03.84
496852	03.84
496853	03.84
496854	03.84
496855	03.84
496856	03.84
496857	03.84
496858	03.84
496859	03.84
496860	03.84
496861	03.84
496862	03.84
496863	03.84
496864	03.84
496865	03.84
496866	03.84
496867	03.84
496868	03.84
496869	03.84
496870	03.84
496871	03.84
496872	03.84
496873	03.84
496874	03.84
496875	03.84
496876	03.84
496877	03.84
496878	06.100
496879	03.84
496880	03.84
496881	03.84
496882	03.84
496883	03.84
496884	03.84
496885	03.84
496886	03.84
496887	03.84
496888	03.84
496889	03.84
496890	03.84
496891	03.84
496892	03.84
496915	06.100
496916	06.100
496917	06.100
496918	06.100
496919	06.100
496920	06.100
496921	06.100
496924	07.56
496925	14.31
496926	14.31
496927	14.34
496928	14.34
496929	14.32
496930	14.32
496931	14.32
496932	14.32
496933	14.32
496934	14.31
496935	14.33
496936	14.32
496937	14.32
496938	14.32
496939	14.33
496940	14.33
496941	14.33
496942	07.56
496944	07.57
496946	07.56
496947	07.56
496951	07.56
496952	07.56
496955	07.56

kódok jegyzéke

kód	old.	kód	old.	kód	old.	kód	old.	kód	old.	kód	old.	kód	old.	kód	old.	kód	old.
496957	07.56	**497061**	06.93	**497287**	07.119	**497603**	08.19	**497689**	13.61	**497992**	09.100	**498929**	03.95	**498993**	03.95	**499057**	03.95
496970	07.56	**497068**	04.9	**497288**	07.119	**497604**	08.19	**497690**	13.61	**497992**	09.102	**498930**	03.95	**498994**	03.95	**499058**	03.95
496971	07.56	**497069**	04.9	**497290**	07.119	**497605**	08.19	**497691**	13.61	**497992**	09.110	**498931**	03.95	**498995**	03.95	**499059**	03.95
496972	07.56	**497070**	04.9	**497292**	07.119	**497606**	08.19	**497692**	13.61	**497992**	09.91	**498932**	03.95	**498996**	03.95	**499060**	03.95
496974	07.56	**497071**	04.9	**497294**	07.119	**497622**	01.57	**497693**	13.61	**497992**	09.94	**498933**	03.95	**498997**	03.95	**499061**	03.96
496977	07.56	**497072**	04.9	**497296**	07.119	**497623**	01.57	**497694**	13.61	**497992**	09.96	**498934**	03.95	**498998**	03.95	**499062**	03.96
496979	07.56	**497073**	04.9	**497298**	07.119	**497624**	01.57	**497695**	13.61	**497992**	09.98	**498935**	03.95	**498999**	03.95	**499063**	03.96
496986	07.56	**497074**	04.9	**497300**	07.119	**497625**	01.57	**497696**	13.61	**498001**	04.52	**498936**	03.95	**499000**	03.95	**499064**	03.96
496987	07.56	**497075**	04.9	**497302**	07.119	**497626**	01.57	**497731**	12.34	**498002**	04.52	**498937**	03.95	**499001**	03.95	**499065**	03.96
496990	07.56	**497076**	04.9	**497304**	07.120	**497627**	01.57	**497732**	12.34	**498003**	04.52	**498938**	03.95	**499002**	03.95	**499066**	03.96
496996	07.56	**497147**	07.117	**497305**	07.120	**497628**	01.57	**497733**	12.34	**498004**	04.53	**498939**	03.95	**499003**	03.95	**499067**	03.96
496997	07.57	**497148**	07.117	**497306**	07.120	**497629**	01.57	**497734**	12.34	**498005**	04.53	**498940**	03.95	**499004**	03.95	**499068**	03.96
496998	07.57	**497152**	07.117	**497307**	07.120	**497630**	01.57	**497735**	12.34	**498006**	04.51	**498941**	03.95	**499005**	03.95	**499069**	03.96
497006	01.42	**497154**	07.117	**497308**	07.120	**497631**	01.57	**497736**	12.34	**498006**	04.53	**498942**	03.95	**499006**	03.95	**499070**	03.96
497006	02.38	**497157**	07.117	**497309**	07.120	**497632**	01.57	**497737**	12.36	**498007**	04.53	**498943**	03.95	**499007**	03.95	**499071**	03.96
497006	02.44	**497159**	07.117	**497310**	07.120	**497633**	01.57	**497738**	12.36	**498008**	04.52	**498944**	03.95	**499008**	03.95	**499072**	03.96
497006	02.46	**497161**	07.117	**497311**	07.120	**497634**	01.57	**497739**	12.30	**498009**	04.52	**498945**	03.95	**499009**	03.95	**499073**	03.96
497006	02.48	**497163**	07.117	**497312**	07.120	**497635**	01.57	**497740**	12.30	**498010**	04.52	**498946**	03.95	**499010**	03.95	**499074**	03.96
497007	01.42	**497165**	07.117	**497313**	07.120	**497636**	01.57	**497741**	12.29	**498011**	04.53	**498947**	03.95	**499011**	03.95	**499075**	03.96
497007	02.44	**497167**	07.117	**497314**	07.120	**497637**	01.57	**497742**	12.30	**498012**	04.53	**498948**	03.95	**499012**	03.95	**499076**	03.96
497007	02.46	**497175**	07.117	**497315**	07.120	**497638**	01.57	**497743**	12.35	**498013**	04.51	**498949**	03.95	**499013**	03.95	**499077**	03.95
497007	02.48	**497177**	07.117	**497316**	07.120	**497639**	01.57	**497744**	02.11	**498013**	04.53	**498950**	03.98	**499014**	03.95	**499078**	03.95
497008	01.42	**497180**	07.117	**497317**	07.120	**497640**	01.57	**497744**	12.35	**498014**	04.53	**498951**	03.98	**499015**	03.95	**499079**	03.95
497009	01.42	**497182**	07.117	**497318**	07.120	**497641**	01.57	**497913**	04.31	**498022**	04.52	**498952**	03.98	**499016**	03.95	**499080**	03.95
497009	02.38	**497184**	07.117	**497319**	07.120	**497642**	01.57	**497914**	04.32	**498023**	04.52	**498953**	03.98	**499017**	03.95	**499081**	03.95
497009	02.44	**497186**	07.117	**497320**	07.120	**497643**	01.57	**497915**	04.32	**498024**	04.52	**498954**	03.97	**499018**	03.97	**499082**	03.95
497009	02.46	**497189**	07.117	**497321**	07.120	**497644**	01.57	**497933**	12.37	**498025**	04.53	**498955**	03.97	**499019**	03.97	**499083**	03.95
497009	02.48	**497190**	07.117	**497322**	07.120	**497645**	01.57	**497935**	12.37	**498026**	04.53	**498956**	03.97	**499020**	03.97	**499084**	03.95
497010	01.42	**497194**	07.117	**497323**	07.120	**497646**	01.57	**497947**	07.45	**498027**	04.51	**498957**	03.97	**499021**	03.97	**499085**	03.95
497010	02.44	**497196**	07.117	**497324**	07.120	**497647**	01.57	**497947**	07.63	**498027**	04.53	**498958**	03.97	**499022**	03.97	**499086**	03.95
497010	02.46	**497199**	07.117	**497327**	02.38	**497648**	01.57	**497948**	07.45	**498028**	04.53	**498959**	03.97	**499023**	03.97	**499087**	03.95
497010	02.48	**497201**	07.117	**497328**	02.38	**497649**	01.57	**497948**	07.63	**498032**	04.50	**498960**	03.97	**499024**	03.97	**499088**	03.95
497013	17.13	**497203**	07.117	**497329**	02.38	**497650**	01.57	**497949**	07.45	**498033**	04.50	**498961**	03.97	**499025**	03.97	**499089**	03.95
497014	17.13	**497205**	07.117	**497330**	02.38	**497651**	01.57	**497949**	07.59	**498034**	04.50	**498962**	03.97	**499026**	03.97	**499090**	03.95
497015	17.13	**497206**	07.117	**497331**	02.38	**497652**	01.57	**497949**	07.63	**498035**	04.51	**498963**	03.97	**499027**	03.97	**499091**	03.95
497024	04.9	**497207**	07.117	**497332**	02.38	**497653**	01.57	**497950**	07.45	**498036**	04.51	**498964**	03.97	**499028**	03.97	**499092**	03.95
497025	04.9	**497210**	07.118	**497333**	02.38	**497654**	01.57	**497953**	07.26	**498038**	04.51	**498965**	03.97	**499029**	03.97	**499093**	03.95
497027	04.9	**497212**	07.118	**497334**	02.38	**497655**	01.57	**497954**	07.44	**498039**	04.50	**498966**	03.97	**499030**	03.97	**499094**	03.95
497029	06.91	**497214**	07.118	**497336**	02.38	**497656**	01.57	**497964**	13.79	**498040**	04.50	**498967**	03.97	**499031**	03.97	**499095**	03.95
497030	06.91	**497215**	07.118	**497337**	02.38	**497657**	01.57	**497965**	13.79	**498041**	04.50	**498968**	03.97	**499032**	03.97	**499096**	03.95
497031	06.91	**497216**	07.118	**497339**	02.38	**497658**	01.58	**497966**	13.79	**498042**	04.51	**498969**	03.97	**499033**	03.97	**499097**	03.95
497032	06.91	**497217**	07.118	**497340**	02.38	**497659**	01.58	**497967**	13.79	**498043**	04.51	**498970**	03.97	**499034**	03.97	**499098**	03.95
497033	06.91	**497218**	07.118	**497341**	02.38	**497660**	01.58	**497970**	06.100	**498045**	04.51	**498971**	03.97	**499035**	03.97	**499099**	03.95
497034	06.91	**497219**	07.118	**497342**	14.24	**497661**	01.58	**497971**	06.100	**498053**	04.50	**498972**	03.97	**499036**	03.97	**499100**	03.95
497037	06.93	**497220**	07.118	**497343**	14.24	**497662**	01.58	**497972**	06.100	**498054**	04.50	**498973**	03.97	**499037**	03.97	**499101**	03.95
497038	06.93	**497221**	07.118	**497344**	14.24	**497663**	01.58	**497973**	04.38	**498055**	04.50	**498974**	03.97	**499038**	03.97	**499102**	03.95
497039	06.93	**497251**	07.119	**497345**	14.24	**497664**	01.58	**497974**	04.37	**498056**	04.51	**498975**	03.97	**499039**	03.97	**499103**	03.95
497040	06.93	**497252**	07.119	**497346**	14.24	**497665**	01.58	**497975**	04.38	**498057**	04.51	**498976**	03.97	**499040**	03.97	**499104**	03.95
497041	06.93	**497253**	07.119	**497347**	14.24	**497666**	07.26	**497988**	04.38	**498104**	15.82	**498977**	03.97	**499041**	03.97	**499105**	03.95
497042	06.93	**497256**	07.119	**497348**	14.24	**497667**	01.58	**497989**	09.100	**498111**	15.80	**498978**	03.97	**499042**	03.97	**499106**	03.95
497043	06.93	**497259**	07.119	**497349**	14.24	**497668**	07.26	**497989**	09.102	**498112**	15.80	**498979**	03.97	**499043**	03.97	**499107**	03.95
497044	06.93	**497260**	07.119	**497350**	14.24	**497669**	07.26	**497989**	09.110	**498113**	15.79	**498980**	03.97	**499044**	03.97	**499108**	03.95
497045	06.93	**497262**	07.119	**497351**	14.24	**497670**	07.26	**497989**	09.91	**498114**	15.79	**498981**	03.97	**499045**	03.97	**499109**	03.95
497049	06.93	**497264**	07.119	**497352**	14.24	**497672**	07.26	**497989**	09.94	**498138**	15.79	**498982**	03.95	**499046**	03.95	**499110**	03.95
497050	06.93	**497266**	07.119	**497353**	14.24	**497673**	07.26	**497989**	09.96	**498139**	15.79	**498983**	03.95	**499047**	03.95	**499111**	03.95
497051	06.93	**497269**	07.119	**497584**	08.19	**497674**	13.80	**497989**	09.98	**498140**	15.80	**498984**	03.95	**499048**	03.95	**499112**	03.95
497052	06.93	**497272**	07.119	**497585**	08.19	**497675**	13.80	**497990**	04.38	**498141**	15.80	**498985**	03.95	**499049**	03.95	**499113**	03.95
497053	06.93	**497273**	07.119	**497586**	08.19	**497682**	13.80	**497991**	09.100	**498142**	15.81	**498986**	03.95	**499050**	03.95	**499114**	03.95
497054	06.93	**497275**	07.119	**497588**	08.19	**497683**	13.80	**497991**	09.102	**498143**	15.81	**498987**	03.95	**499051**	03.95	**499115**	03.95
497055	06.93	**497277**	07.119	**497589**	08.19	**497684**	13.80	**497991**	09.110	**498181**	15.76	**498988**	03.95	**499052**	03.95	**499116**	03.95
497056	06.93	**497281**	07.119	**497590**	08.19	**497685**	13.80	**497991**	09.91	**498183**	15.77	**498989**	03.95	**499053**	03.95	**499117**	03.95
497057	06.93	**497284**	07.119	**497591**	08.19	**497686**	13.80	**497991**	09.94	**498184**	15.75	**498990**	03.95	**499054**	03.95	**499118**	03.95
497059	06.93	**497285**	07.119	**497601**	08.20	**497687**	13.80	**497991**	09.96	**498185**	15.75	**498991**	03.95	**499055**	03.95	**499119**	03.95
497060	06.93	**497286**	07.119	**497602**	08.19	**497688**	13.61	**497991**	09.98	**498578**	07.143	**498992**	03.95	**499056**	03.95	**499120**	03.95

kódok jegyzéke

kód	old.	kód	old.	kód	old.	kód	old.	kód	old.	kód	old.	kód	old.	kód	old.	kód	old.
499121	03.95	**499185**	03.96	**499249**	03.98	**499313**	03.95	**499632**	11.15	**500914**	03.59	**501046**	04.25	**501420**	09.11	**502184**	13.95
499122	03.95	**499186**	03.96	**499250**	03.98	**499314**	03.95	**499633**	11.15	**500915**	03.59	**501047**	04.25	**501433**	08.24	**502298**	17.11
499123	03.95	**499187**	03.96	**499251**	03.98	**499315**	03.95	**499634**	11.15	**500916**	03.59	**501048**	04.26	**501445**	04.91	**502335**	13.68
499124	03.95	**499188**	03.96	**499252**	03.98	**499316**	03.95	**499635**	11.15	**500917**	03.59	**501049**	04.26	**501450**	04.91	**502336**	13.69
499125	03.95	**499189**	03.96	**499253**	03.98	**499317**	03.95	**499785**	05.10	**500918**	03.59	**501050**	04.26	**501455**	04.85	**502337**	13.68
499126	03.95	**499190**	03.96	**499254**	03.98	**499318**	03.95	**499793**	03.59	**500919**	03.59	**501051**	04.26	**501456**	04.85	**502338**	13.68
499127	03.95	**499191**	03.96	**499255**	03.98	**499319**	03.95	**499867**	03.116	**500920**	03.59	**501052**	04.19	**501457**	04.86	**502339**	13.68
499128	03.95	**499192**	03.96	**499256**	03.98	**499320**	03.95	**499966**	03.59	**500921**	03.59	**501053**	04.19	**501458**	04.86	**502340**	13.69
499129	03.95	**499193**	03.96	**499257**	03.97	**499321**	03.61	**499971**	03.59	**500922**	03.59	**501054**	04.19	**501459**	04.85	**502341**	13.69
499130	03.95	**499194**	03.96	**499258**	03.97	**499322**	03.61	**499976**	03.59	**500982**	17.32	**501055**	04.19	**501460**	04.86	**502342**	13.70
499131	03.95	**499195**	03.96	**499259**	03.97	**499323**	03.61	**500175**	03.59	**500992**	04.19	**501056**	04.20	**501461**	04.86	**502343**	13.70
499132	03.95	**499196**	03.96	**499260**	03.97	**499324**	03.61	**500176**	03.59	**500993**	04.19	**501057**	04.20	**501462**	04.87	**502344**	13.70
499133	03.95	**499197**	03.96	**499261**	03.97	**499325**	03.61	**500177**	03.59	**500994**	04.19	**501058**	04.20	**501463**	04.86	**502345**	13.72
499134	03.95	**499198**	03.96	**499262**	03.97	**499326**	03.61	**500212**	02.67	**500995**	04.19	**501059**	04.20	**501464**	04.86	**502346**	13.72
499135	03.95	**499199**	03.96	**499263**	03.97	**499327**	03.61	**500213**	02.67	**500996**	04.20	**501060**	04.23	**501466**	06.85	**502348**	13.72
499136	03.95	**499200**	03.96	**499264**	03.97	**499328**	03.61	**500214**	02.67	**500997**	04.20	**501061**	04.23	**501467**	06.85	**502349**	13.72
499137	03.95	**499201**	03.96	**499265**	03.97	**499329**	03.61	**500220**	05.13	**500998**	04.20	**501062**	04.23	**501503**	10.114	**502350**	13.72
499138	03.95	**499202**	03.96	**499266**	03.97	**499330**	03.61	**500221**	05.13	**500999**	04.20	**501063**	04.23	**501504**	10.114	**502351**	13.73
499139	03.95	**499203**	03.96	**499267**	03.97	**499331**	03.61	**500222**	05.13	**501000**	04.23	**501064**	04.24	**501505**	10.113	**502352**	13.73
499140	03.95	**499204**	03.96	**499268**	03.97	**499332**	03.61	**500422**	13.79	**501001**	04.23	**501065**	04.24	**501581**	17.22	**502353**	13.73
499141	03.96	**499205**	03.96	**499269**	03.97	**499333**	03.61	**500423**	13.79	**501002**	04.23	**501066**	04.24	**502009**	02.65	**502354**	13.73
499142	03.96	**499206**	03.96	**499270**	03.97	**499334**	03.61	**500424**	13.79	**501003**	04.23	**501067**	04.24	**502010**	02.65	**502355**	13.73
499143	03.96	**499207**	03.96	**499271**	03.97	**499335**	03.61	**500425**	13.79	**501004**	04.24	**501068**	04.21	**502011**	02.66	**502356**	13.74
499144	03.96	**499208**	03.96	**499272**	03.97	**499336**	03.61	**500426**	13.79	**501005**	04.24	**501069**	04.21	**502012**	02.66	**502357**	13.78
499145	03.96	**499209**	03.96	**499273**	03.97	**499337**	03.61	**500427**	13.79	**501006**	04.24	**501070**	04.21	**502013**	02.66	**502364**	13.74
499146	03.96	**499210**	03.96	**499274**	03.97	**499338**	03.61	**500428**	13.79	**501007**	04.24	**501071**	04.22	**502023**	13.26	**502486**	15.21
499147	03.96	**499211**	03.96	**499275**	03.97	**499339**	03.61	**500429**	13.79	**501008**	04.21	**501072**	04.22	**502024**	13.26	**502744**	03.46
499148	03.96	**499212**	03.96	**499276**	03.97	**499340**	03.61	**500430**	13.79	**501009**	04.21	**501073**	04.22	**502025**	13.26	**502745**	03.46
499149	03.96	**499213**	03.96	**499277**	03.97	**499423**	06.71	**500431**	13.79	**501010**	04.21	**501074**	04.22	**502026**	13.26	**502746**	03.46
499150	03.96	**499214**	03.96	**499278**	03.97	**499427**	01.21	**500432**	13.79	**501011**	04.22	**501075**	04.25	**502027**	13.26	**502747**	03.46
499151	03.96	**499215**	03.96	**499279**	03.97	**499428**	01.21	**500433**	13.79	**501012**	04.22	**501076**	04.25	**502028**	13.26	**502748**	03.46
499152	03.96	**499216**	03.96	**499280**	03.97	**499429**	01.21	**500434**	13.79	**501013**	04.22	**501077**	04.25	**502029**	13.26	**502749**	03.46
499153	03.96	**499217**	03.96	**499281**	03.97	**499430**	01.21	**500435**	13.79	**501014**	04.22	**501078**	04.26	**502030**	13.26	**502750**	03.46
499154	03.96	**499218**	03.96	**499282**	03.97	**499431**	01.21	**500436**	13.79	**501015**	04.25	**501079**	04.26	**502031**	13.26	**502751**	03.46
499155	03.96	**499219**	03.96	**499283**	03.97	**499432**	01.21	**500437**	13.98	**501016**	04.25	**501080**	04.26	**502032**	13.26	**502752**	03.46
499156	03.96	**499220**	03.96	**499284**	03.97	**499433**	01.21	**500440**	13.79	**501017**	04.25	**501081**	04.26	**502033**	13.26	**502753**	03.46
499157	03.96	**499221**	03.98	**499285**	03.97	**499434**	01.21	**500441**	13.79	**501018**	04.26	**501129**	05.12	**502034**	13.26	**502754**	03.46
499158	03.96	**499222**	03.98	**499286**	03.97	**499435**	01.21	**500442**	13.79	**501019**	04.26	**501130**	05.12	**502035**	13.26	**502755**	03.46
499159	03.96	**499223**	03.98	**499287**	03.97	**499436**	01.21	**500443**	13.79	**501020**	04.26	**501131**	05.13	**502036**	13.26	**502756**	03.46
499160	03.96	**499224**	03.98	**499288**	03.97	**499437**	01.21	**500444**	13.79	**501021**	04.26	**501132**	05.13	**502037**	13.26	**502757**	03.46
499161	03.96	**499225**	03.98	**499289**	03.96	**499438**	01.21	**500445**	13.79	**501022**	04.19	**501133**	05.13	**502038**	13.26	**502758**	03.46
499162	03.96	**499226**	03.98	**499290**	03.96	**499439**	01.21	**500446**	13.78	**501023**	04.19	**501134**	05.13	**502039**	13.26	**502759**	03.46
499163	03.96	**499227**	03.98	**499291**	03.96	**499440**	01.21	**500447**	13.78	**501024**	04.19	**501135**	05.13	**502040**	13.26	**502760**	03.45
499164	03.96	**499228**	03.98	**499292**	03.96	**499441**	01.21	**500448**	13.78	**501025**	04.19	**501136**	05.13	**502041**	13.26	**502761**	03.45
499165	03.96	**499229**	03.98	**499293**	03.96	**499442**	01.21	**500449**	13.78	**501026**	04.20	**501137**	05.13	**502042**	13.26	**502762**	03.45
499166	03.96	**499230**	03.98	**499294**	03.96	**499443**	01.21	**500450**	13.25	**501027**	04.20	**501138**	05.13	**502043**	13.26	**502763**	03.45
499167	03.96	**499231**	03.98	**499295**	03.96	**499444**	01.21	**500451**	13.25	**501028**	04.20	**501139**	05.13	**502044**	13.26	**502764**	03.45
499168	03.96	**499232**	03.98	**499296**	03.96	**499445**	01.21	**500452**	13.25	**501029**	04.20	**501140**	05.13	**502045**	13.26	**502765**	03.45
499169	03.96	**499233**	03.98	**499297**	03.95	**499446**	01.21	**500453**	13.25	**501030**	04.23	**501375**	08.24	**502046**	13.26	**502766**	03.45
499170	03.96	**499234**	03.98	**499298**	03.95	**499447**	01.21	**500454**	13.25	**501031**	04.23	**501391**	04.90	**502047**	13.26	**502767**	03.45
499171	03.96	**499235**	03.98	**499299**	03.95	**499448**	01.21	**500455**	13.25	**501032**	04.23	**501404**	09.11	**502048**	13.26	**502768**	03.45
499172	03.96	**499236**	03.98	**499300**	03.95	**499449**	01.21	**500456**	13.25	**501033**	04.23	**501405**	09.11	**502049**	13.26	**502769**	03.45
499173	03.96	**499237**	03.98	**499301**	03.95	**499577**	15.54	**500457**	13.25	**501034**	04.24	**501406**	09.11	**502050**	13.26	**502770**	03.45
499174	03.96	**499238**	03.98	**499302**	03.95	**499578**	15.54	**500458**	13.25	**501035**	04.24	**501407**	09.11	**502051**	13.26	**502771**	03.45
499175	03.96	**499239**	03.98	**499303**	03.95	**499593**	03.59	**500459**	13.25	**501036**	04.24	**501408**	09.11	**502052**	13.26	**502772**	03.45
499176	03.96	**499240**	03.98	**499304**	03.95	**499594**	03.59	**500460**	13.25	**501037**	04.24	**501409**	09.11	**502053**	13.26	**502773**	03.45
499177	03.96	**499241**	03.98	**499305**	03.95	**499595**	03.59	**500461**	13.25	**501038**	04.21	**501410**	09.11	**502054**	13.26	**502804**	03.16
499178	03.96	**499242**	03.98	**499306**	03.95	**499606**	11.19	**500462**	13.25	**501039**	04.21	**501411**	09.11	**502055**	13.26	**502805**	03.16
499179	03.96	**499243**	03.98	**499307**	03.95	**499607**	11.19	**500607**	01.70	**501040**	04.21	**501413**	09.11	**502056**	13.26	**502811**	03.16
499180	03.96	**499244**	03.98	**499308**	03.95	**499626**	11.15	**500710**	07.133	**501041**	04.22	**501415**	09.11	**502057**	13.26	**502812**	03.16
499181	03.96	**499245**	03.98	**499309**	03.95	**499627**	11.15	**500886**	15.94	**501042**	04.22	**501416**	09.11	**502058**	13.26	**502818**	03.16
499182	03.96	**499246**	03.98	**499310**	03.95	**499628**	11.15	**500888**	15.94	**501043**	04.22	**501417**	09.11	**502181**	08.18	**502819**	03.16
499183	03.96	**499247**	03.98	**499311**	03.95	**499630**	06.96	**500889**	15.94	**501044**	04.22	**501418**	09.11	**502182**	08.18	**502824**	03.16
499184	03.96	**499248**	03.98	**499312**	03.95	**499631**	06.96	**500890**	15.94	**501045**	04.25	**501419**	09.11	**502183**	08.18	**502825**	03.16

kódok jegyzéke

kód	old.	kód	old.	kód	old.	kód	old.	kód	old.	kód	old.	kód	old.	kód	old.	kód	old.
502826	03.16	**502914**	03.16	**502983**	03.12	**503066**	03.11	**503149**	17.11	**503384**	09.17	**504234**	09.102	**504501**	07.79	**504609**	07.101
502827	03.16	**502915**	03.16	**502984**	03.12	**503067**	03.11	**503154**	06.85	**503385**	09.17	**504234**	09.110	**504502**	07.79	**504610**	07.101
502828	03.16	**502919**	03.16	**502985**	03.13	**503068**	03.11	**503155**	06.63	**503386**	09.17	**504234**	09.91	**504520**	13.72	**504611**	07.101
502829	03.16	**502920**	03.16	**502986**	03.13	**503069**	03.11	**503156**	06.85	**503387**	09.17	**504234**	09.94	**504520**	13.73	**504612**	07.101
502830	03.16	**502922**	03.16	**502987**	03.13	**503070**	03.12	**503167**	04.68	**503388**	09.17	**504234**	09.96	**504521**	13.72	**504613**	07.101
502831	03.16	**502923**	03.16	**502988**	03.13	**503071**	03.12	**503170**	04.68	**503389**	09.17	**504234**	09.98	**504522**	13.73	**504614**	07.101
502832	03.16	**502924**	03.16	**502989**	03.13	**503072**	03.12	**503171**	04.69	**503390**	09.17	**504235**	07.79	**504523**	13.71	**504615**	07.101
502833	03.16	**502925**	03.16	**502990**	03.13	**503073**	03.12	**503172**	04.69	**503391**	09.17	**504238**	01.21	**504524**	13.71	**504616**	07.101
502834	03.16	**502926**	03.16	**502991**	03.13	**503074**	03.12	**503244**	04.69	**503392**	09.17	**504239**	01.21	**504525**	13.71	**504617**	07.101
502835	03.16	**502927**	03.16	**502992**	03.13	**503075**	03.12	**503329**	09.22	**503393**	15.56	**504313**	08.14	**504526**	13.71	**504618**	07.101
502836	03.16	**502928**	03.16	**502993**	03.15	**503076**	03.12	**503330**	09.22	**503394**	09.41	**504314**	08.14	**504527**	13.71	**504619**	07.101
502837	03.16	**502929**	03.16	**502994**	03.15	**503077**	03.12	**503331**	09.22	**503396**	09.41	**504315**	08.14	**504528**	13.71	**504620**	07.101
502841	03.16	**502931**	03.16	**502995**	03.15	**503078**	03.13	**503332**	09.22	**503398**	07.25	**504449**	07.79	**504557**	07.101	**504621**	07.101
502842	03.16	**502932**	03.16	**502996**	03.15	**503079**	03.13	**503333**	09.18	**503398**	07.33	**504450**	07.79	**504558**	07.101	**504622**	07.101
502843	03.16	**502933**	03.16	**502997**	03.15	**503080**	03.13	**503334**	09.18	**503399**	07.25	**504451**	07.79	**504559**	07.101	**504623**	07.101
502844	03.16	**502934**	03.16	**502998**	03.14	**503081**	03.13	**503335**	09.18	**503399**	07.33	**504452**	07.79	**504560**	07.101	**504624**	07.101
502845	03.16	**502935**	03.16	**502999**	03.14	**503082**	03.13	**503336**	09.18	**503400**	07.25	**504453**	07.79	**504561**	07.101	**504625**	07.101
502846	03.16	**502936**	03.16	**503000**	03.14	**503083**	03.13	**503337**	09.18	**503400**	07.33	**504454**	07.79	**504562**	07.101	**504626**	07.101
502848	03.16	**502937**	03.11	**503004**	03.11	**503084**	03.13	**503338**	09.18	**503401**	07.25	**504455**	07.79	**504563**	07.101	**504627**	07.101
502849	03.16	**502938**	03.11	**503005**	03.11	**503085**	03.13	**503339**	09.18	**503401**	07.33	**504456**	07.79	**504564**	07.101	**504628**	07.101
502850	03.16	**502939**	03.11	**503012**	03.12	**503086**	03.15	**503340**	09.18	**503402**	09.12	**504457**	07.79	**504565**	07.101	**504629**	07.102
502851	03.16	**502940**	03.11	**503013**	03.12	**503087**	03.15	**503341**	09.18	**503403**	07.27	**504458**	07.79	**504566**	07.101	**504630**	07.102
502852	03.16	**502941**	03.11	**503020**	03.13	**503088**	03.15	**503342**	09.18	**503404**	07.27	**504459**	07.79	**504567**	07.101	**504631**	07.102
502853	03.16	**502942**	03.11	**503021**	03.13	**503089**	03.15	**503343**	09.18	**503406**	09.12	**504460**	07.79	**504568**	07.101	**504632**	07.102
502855	03.16	**502943**	03.11	**503025**	03.15	**503090**	03.15	**503344**	09.18	**503409**	03.16	**504461**	07.79	**504569**	07.101	**504633**	07.102
502856	03.16	**502944**	03.11	**503026**	03.15	**503091**	03.14	**503345**	09.18	**503412**	09.113	**504462**	07.79	**504570**	07.101	**504634**	07.102
502857	03.16	**502945**	03.12	**503027**	03.14	**503092**	03.14	**503346**	09.18	**503412**	09.115	**504463**	07.79	**504571**	07.101	**504635**	07.102
502858	03.16	**502946**	03.12	**503028**	03.14	**503093**	03.14	**503347**	09.18	**503412**	09.116	**504464**	07.79	**504572**	07.101	**504636**	07.102
502859	03.16	**502947**	03.12	**503030**	03.11	**503094**	03.11	**503348**	09.18	**503413**	09.113	**504465**	07.79	**504573**	07.101	**504637**	07.102
502860	03.16	**502948**	03.12	**503031**	03.11	**503095**	03.11	**503349**	09.18	**503413**	09.115	**504466**	07.79	**504574**	07.101	**504638**	07.102
502862	03.16	**502949**	03.12	**503032**	03.11	**503096**	03.12	**503350**	09.18	**503413**	09.116	**504467**	07.79	**504575**	07.101	**504639**	07.102
502863	03.16	**502950**	03.12	**503033**	03.11	**503097**	03.12	**503351**	09.18	**503414**	09.113	**504468**	07.79	**504576**	07.101	**504640**	07.102
502864	03.16	**502951**	03.12	**503034**	03.11	**503098**	03.13	**503352**	09.18	**503414**	09.115	**504469**	07.79	**504577**	07.101	**504641**	07.102
502865	03.16	**502952**	03.12	**503035**	03.11	**503099**	03.13	**503353**	09.18	**503414**	09.116	**504470**	07.79	**504578**	07.101	**504642**	07.102
502866	03.16	**502953**	03.13	**503036**	03.11	**503100**	03.15	**503354**	09.18	**503415**	09.113	**504471**	07.79	**504579**	07.101	**504643**	07.102
502867	03.16	**502954**	03.13	**503037**	03.11	**503101**	03.15	**503355**	09.18	**503415**	09.115	**504472**	07.79	**504580**	07.101	**504644**	07.102
502869	03.16	**502955**	03.13	**503038**	03.12	**503102**	03.14	**503356**	09.18	**503415**	09.116	**504473**	07.79	**504581**	07.101	**504645**	07.102
502870	03.16	**502956**	03.13	**503039**	03.12	**503103**	03.14	**503357**	09.18	**503418**	05.31	**504474**	07.79	**504582**	07.101	**504646**	07.102
502871	03.16	**502957**	03.13	**503040**	03.12	**503104**	07.123	**503358**	09.18	**503419**	05.31	**504475**	07.79	**504583**	07.101	**504647**	07.102
502872	03.16	**502958**	03.13	**503041**	03.12	**503109**	03.16	**503359**	09.18	**503850**	09.71	**504476**	07.79	**504584**	07.101	**504648**	07.102
502873	03.16	**502959**	03.13	**503042**	03.12	**503110**	03.16	**503360**	09.18	**503851**	09.71	**504477**	07.79	**504585**	07.101	**504649**	07.102
502874	03.16	**502960**	03.13	**503043**	03.12	**503111**	03.16	**503361**	09.18	**503852**	09.71	**504478**	07.79	**504586**	07.101	**504650**	07.102
502876	03.16	**502961**	03.15	**503044**	03.12	**503112**	03.16	**503362**	09.18	**503853**	09.71	**504479**	07.79	**504587**	07.101	**504651**	07.102
502877	03.16	**502962**	03.15	**503045**	03.12	**503113**	03.16	**503363**	09.18	**503854**	09.71	**504480**	07.79	**504588**	07.101	**504652**	07.102
502878	03.16	**502963**	03.15	**503046**	03.13	**503114**	03.16	**503364**	09.18	**503855**	09.71	**504481**	07.79	**504589**	07.101	**504653**	07.102
502879	03.16	**502964**	03.15	**503047**	03.13	**503115**	03.16	**503365**	09.18	**503856**	09.71	**504482**	07.79	**504590**	07.101	**504654**	07.102
502880	03.16	**502965**	03.15	**503048**	03.13	**503116**	03.16	**503366**	09.18	**503857**	09.71	**504483**	07.79	**504591**	07.101	**504655**	07.102
502881	03.16	**502966**	03.14	**503049**	03.13	**503117**	03.16	**503367**	09.18	**503858**	09.71	**504484**	07.79	**504592**	07.101	**504656**	07.102
502884	03.16	**502967**	03.14	**503050**	03.13	**503118**	03.16	**503368**	09.18	**504231**	09.100	**504485**	07.79	**504593**	07.101	**504657**	07.102
502885	03.16	**502968**	03.14	**503051**	03.13	**503119**	03.16	**503369**	09.18	**504231**	09.102	**504486**	07.79	**504594**	07.101	**504658**	07.102
502891	03.16	**502969**	03.11	**503052**	03.13	**503120**	03.16	**503370**	09.18	**504231**	09.110	**504487**	07.79	**504595**	07.101	**504659**	07.102
502892	03.16	**502970**	03.11	**503053**	03.13	**503121**	03.16	**503371**	09.18	**504231**	09.91	**504488**	07.79	**504596**	07.101	**504660**	07.102
502898	03.16	**502971**	03.11	**503054**	03.15	**503122**	03.16	**503372**	09.18	**504231**	09.94	**504489**	07.79	**504597**	07.101	**504661**	07.102
502899	03.16	**502972**	03.11	**503055**	03.15	**503123**	03.16	**503373**	09.18	**504231**	09.96	**504490**	07.79	**504598**	07.101	**504662**	07.102
502904	03.16	**502973**	03.11	**503056**	03.15	**503124**	03.16	**503374**	09.18	**504231**	09.98	**504491**	07.79	**504599**	07.101	**504663**	07.102
502905	03.16	**502974**	03.11	**503057**	03.15	**503125**	03.16	**503375**	09.18	**504232**	09.100	**504492**	07.79	**504600**	07.101	**504664**	07.102
502906	03.16	**502975**	03.11	**503058**	03.15	**503126**	03.16	**503376**	09.18	**504232**	09.102	**504493**	07.79	**504601**	07.101	**504665**	07.102
502907	03.16	**502976**	03.11	**503059**	03.14	**503127**	03.16	**503377**	09.18	**504232**	09.110	**504494**	07.79	**504602**	07.101	**504666**	07.102
502908	03.16	**502977**	03.12	**503060**	03.14	**503128**	03.16	**503378**	09.18	**504232**	09.91	**504495**	07.79	**504603**	07.101	**504667**	07.102
502909	03.16	**502978**	03.12	**503061**	03.14	**503129**	03.16	**503379**	09.18	**504232**	09.94	**504496**	07.79	**504604**	07.101	**504668**	07.102
502910	03.16	**502979**	03.12	**503062**	03.11	**503130**	03.16	**503380**	09.18	**504232**	09.96	**504497**	07.79	**504605**	07.101	**504669**	07.102
502911	03.16	**502980**	03.12	**503063**	03.11	**503131**	03.16	**503381**	09.17	**504232**	09.98	**504498**	07.79	**504606**	07.101	**504670**	07.102
502912	03.16	**502981**	03.12	**503064**	03.11	**503132**	03.16	**503382**	09.17	**504233**	07.79	**504499**	07.79	**504607**	07.101	**504671**	07.102
502913	03.16	**502982**	03.12	**503065**	03.11	**503148**	17.11	**503383**	09.17	**504234**	09.100	**504500**	07.79	**504608**	07.101	**504672**	07.102

kódok jegyzéke

kód	old.	kód	old.	kód	old.	kód	old.	kód	old.	kód	old.	kód	old.	kód	old.	kód	old.
504673	07.102	**505493**	13.71	**506389**	13.65	**506973**	07.140	**507340**	02.39	**507439**	05.53	**508927**	11.16	**509342**	17.18	**509786**	17.33
504674	07.102	**505494**	13.71	**506390**	13.65	**506974**	07.140	**507341**	02.39	**507440**	05.53	**508971**	11.13	**509343**	17.18	**509787**	17.33
504675	07.102	**505495**	13.71	**506391**	13.65	**506975**	07.140	**507342**	02.39	**507441**	05.53	**508984**	11.13	**509344**	17.18	**509788**	17.33
504676	07.102	**505496**	13.71	**506392**	13.65	**506976**	07.140	**507343**	02.39	**507442**	05.53	**508986**	11.13	**509345**	17.18	**509789**	17.36
504677	07.102	**505514**	10.27	**506393**	13.65	**506978**	07.140	**507343**	02.41	**507443**	05.53	**508987**	11.13	**509346**	17.18	**509790**	17.36
504678	07.102	**505514**	10.29	**506394**	13.65	**506981**	07.140	**507343**	02.42	**507444**	05.53	**508988**	11.18	**509348**	17.19	**991110**	03.109
504679	07.102	**505514**	10.30	**506395**	13.65	**506982**	07.140	**507344**	02.39	**507445**	05.53	**508996**	17.9	**509349**	17.19	**991110**	03.111
504680	07.102	**505515**	10.27	**506396**	13.65	**506984**	07.140	**507344**	02.41	**507446**	05.53	**508997**	17.9	**509350**	17.19	**9091799**	01.70
504681	07.102	**505515**	10.29	**506397**	13.65	**506985**	07.140	**507344**	02.42	**507447**	05.53	**509279**	17.10	**509351**	17.19	**228930**	10.39
504682	07.102	**505515**	10.30	**506398**	13.65	**506986**	07.140	**507345**	02.39	**507448**	05.53	**509280**	17.10	**509352**	17.19	**351787**	10.39
504683	07.102	**505516**	10.28	**506399**	13.65	**506990**	07.81	**507345**	02.41	**507449**	05.53	**509281**	17.10	**509353**	17.19	**103914**	07.81
504684	07.102	**505516**	10.29	**506400**	13.65	**506991**	07.81	**507345**	02.42	**507450**	05.53	**509282**	17.10	**509371**	17.20	**11022R**	01.88
504685	07.102	**505516**	10.30	**506401**	13.65	**506992**	07.81	**507346**	02.39	**507451**	05.53	**509283**	17.10	**509372**	17.20	**11330M**	03.47
504686	07.102	**505517**	10.28	**506402**	13.65	**507029**	10.23	**507346**	02.41	**507452**	05.53	**509284**	17.10	**509373**	17.20	**11330V**	03.47
504687	07.102	**505517**	10.29	**506403**	13.65	**507030**	10.23	**507346**	02.42	**507453**	05.53	**509285**	17.10	**509374**	17.20	**226717**	10.20
504688	07.102	**505517**	10.30	**506405**	13.65	**507036**	10.41	**507347**	02.39	**507454**	05.53	**509286**	17.10	**509375**	17.20	**404512**	06.29
504689	07.102	**505774**	15.13	**506412**	13.65	**507037**	10.41	**507347**	02.41	**507455**	05.53	**509287**	17.10	**509376**	17.20	**82780R**	10.103
504690	07.102	**505921**	05.29	**506448**	02.66	**507038**	10.41	**507347**	02.42	**507456**	05.53	**509288**	17.10	**509377**	17.20	**87824P**	07.125
504691	07.102	**505922**	05.29	**506673**	07.143	**507042**	10.42	**507348**	02.39	**507457**	05.53	**509289**	17.10	**509378**	17.20	**87878A**	07.125
504692	07.102	**505923**	05.29	**506674**	07.143	**507045**	10.45	**507348**	02.41	**507458**	05.51	**509290**	17.10	**509379**	17.20	**92001T**	03.37
504693	07.102	**505924**	05.29	**506675**	07.143	**507046**	10.45	**507348**	02.42	**507459**	05.51	**509291**	17.10	**509380**	17.20	**92002T**	03.37
504694	07.102	**505925**	05.29	**506676**	07.143	**507048**	10.46	**507349**	02.40	**507460**	05.51	**509292**	17.10	**509381**	17.20	**92003T**	03.37
504695	07.102	**505926**	05.29	**506677**	07.143	**507049**	10.46	**507349**	02.41	**507461**	05.51	**509293**	17.10	**509382**	17.20	**92004T**	03.37
504696	07.102	**505927**	05.29	**506678**	07.143	**507052**	10.50	**507349**	02.42	**507462**	05.51	**509294**	17.9	**509383**	17.20	**92005T**	03.37
504697	07.102	**505928**	05.29	**506679**	07.143	**507053**	10.51	**507351**	02.41	**507463**	05.51	**509295**	17.9	**509384**	17.20	**92006T**	03.37
504698	07.102	**505929**	05.29	**506680**	07.143	**507054**	10.51	**507352**	02.41	**507464**	05.52	**509296**	17.11	**509385**	17.20	**92007T**	03.37
504699	07.102	**505930**	05.29	**506681**	07.143	**507055**	10.54	**507353**	02.41	**507465**	05.52	**509297**	17.11	**509386**	17.20	**92008T**	03.37
504700	07.102	**505931**	05.29	**506701**	09.85	**507056**	10.54	**507354**	02.41	**507466**	05.52	**509298**	17.11	**509387**	17.20	**92011T**	03.38
504795	07.115	**505932**	05.29	**506921**	07.133	**507057**	10.57	**507355**	02.41	**507467**	05.52	**509302**	17.13	**509388**	17.20	**92012T**	03.38
504796	07.115	**505933**	05.29	**506924**	07.133	**507058**	10.57	**507356**	02.41	**507468**	05.52	**509303**	17.13	**509389**	17.20	**92013T**	03.38
504797	07.115	**505934**	05.29	**506926**	07.133	**507059**	10.57	**507357**	02.41	**507469**	05.52	**509304**	17.13	**509390**	17.20	**92014T**	03.38
504798	07.115	**505935**	05.29	**506932**	07.134	**507060**	10.57	**507358**	02.41	**507474**	05.57	**509305**	17.13	**509391**	17.20	**92015T**	03.38
504799	07.115	**505936**	05.29	**506933**	07.134	**507061**	10.57	**507365**	02.41	**507475**	05.57	**509306**	17.15	**509392**	17.20	**92016T**	03.38
504800	07.115	**505937**	05.29	**506934**	07.134	**507062**	10.57	**507366**	02.41	**507476**	05.57	**509307**	17.15	**509393**	17.20	**92017T**	03.38
504801	07.115	**505938**	05.29	**506936**	07.140	**507063**	10.64	**507368**	02.42	**507477**	05.57	**509308**	17.15	**509394**	17.20	**92018T**	03.38
504802	07.114	**505939**	05.29	**506937**	07.140	**507077**	10.66	**507370**	02.42	**507478**	05.57	**509309**	17.15	**509395**	17.20	**92032T**	03.39
504803	07.114	**505940**	05.29	**506938**	07.140	**507078**	10.67	**507371**	02.42	**507479**	05.57	**509310**	17.15	**509396**	17.20	**92033T**	03.39
504804	07.114	**505941**	05.29	**506939**	07.140	**507079**	10.68	**507372**	02.42	**507480**	05.57	**509311**	17.15	**509397**	17.20	**92034T**	03.39
504805	07.114	**505942**	05.29	**506940**	07.140	**507080**	10.69	**507374**	02.42	**507481**	05.57	**509312**	17.15	**509398**	17.20	**92035T**	03.39
504806	07.114	**505943**	05.29	**506941**	07.140	**507084**	10.75	**507375**	02.42	**507482**	05.57	**509313**	17.15	**509399**	17.20	**92036T**	03.39
504807	07.114	**505944**	05.29	**506942**	07.140	**507085**	10.75	**507376**	02.42	**507483**	05.57	**509314**	17.15	**509400**	17.20	**92580T**	01.11
504808	07.114	**505946**	06.69	**506943**	07.140	**507086**	10.75	**507396**	10.27	**507484**	05.57	**509316**	17.17	**509430**	17.22	**92581T**	01.11
504809	07.114	**505948**	06.69	**506944**	07.140	**507087**	10.78	**507396**	10.29	**507485**	05.57	**509317**	17.17	**509443**	05.13	**92582T**	01.12
504810	07.115	**505997**	15.22	**506945**	07.140	**507088**	10.78	**507396**	10.30	**507813**	06.62	**509318**	17.17	**509445**	05.13	**92583T**	01.12
504812	07.115	**505998**	15.21	**506946**	07.140	**507089**	10.78	**507399**	10.27	**507814**	06.33	**509319**	17.17	**509446**	05.13	**92584T**	01.13
504813	07.115	**505999**	15.22	**506947**	07.140	**507090**	10.78	**507399**	10.29	**507814**	06.62	**509321**	17.17	**509447**	05.13	**92585T**	01.12
504814	07.115	**506000**	15.21	**506948**	07.140	**507091**	10.78	**507399**	10.30	**507815**	06.61	**509322**	17.17	**509450**	05.13	**92590T**	01.13
505146	09.41	**506001**	15.21	**506949**	07.140	**507092**	10.78	**507400**	05.56	**507816**	06.61	**509323**	17.17	**509451**	05.13	**92591T**	01.13
505147	09.41	**506366**	13.65	**506950**	07.140	**507104**	10.100	**507401**	05.56	**507817**	06.12	**509324**	17.17	**509452**	05.13	**92592T**	01.13
505148	09.41	**506367**	13.65	**506951**	07.140	**507106**	10.106	**507402**	05.56	**507817**	06.59	**509325**	17.17	**509453**	05.13	**92593T**	01.13
505149	09.41	**506368**	13.65	**506956**	07.140	**507108**	10.99	**507403**	10.28	**507818**	06.15	**509326**	17.17	**509664**	17.33	**92594T**	01.13
505150	09.41	**506369**	13.65	**506957**	07.140	**507109**	10.99	**507403**	10.29	**507825**	12.11	**509327**	17.17	**509665**	17.33	**92596T**	01.13
505210	05.12	**506370**	13.65	**506958**	07.140	**507110**	10.99	**507403**	10.30	**507826**	12.10	**509328**	17.17	**509669**	17.33	**92597T**	01.13
505211	05.12	**506371**	13.65	**506959**	07.140	**507194**	09.76	**507404**	05.56	**507827**	12.11	**509329**	17.17	**509669**	17.36	**92598T**	16.41
505212	05.12	**506374**	13.65	**506960**	07.140	**507195**	09.76	**507405**	10.28	**507857**	05.68	**509330**	17.17	**509670**	17.36	**98037M**	07.57
505213	05.12	**506376**	13.65	**506961**	07.140	**507196**	09.76	**507405**	10.29	**507858**	05.68	**509331**	17.17	**509764**	17.36	**A0093**	13.75
505319	12.29	**506377**	13.65	**506962**	07.140	**507197**	09.76	**507405**	10.30	**507947**	01.86	**509332**	17.17	**509766**	17.36	**C0315**	16.41
505425	07.132	**506378**	13.65	**506963**	07.140	**507259**	05.56	**507429**	05.65	**507948**	01.86	**509335**	17.18	**509767**	17.36	**CD0051**	13.74
505427	07.132	**506379**	13.65	**506964**	07.140	**507260**	05.56	**507432**	05.67	**508803**	17.20	**509336**	17.18	**509768**	17.36	**CP0001**	07.131
505428	07.132	**506384**	13.65	**506965**	07.140	**507264**	06.63	**507434**	05.53	**508807**	11.17	**509337**	17.18	**509770**	17.33	**CP0004**	07.132
505429	07.132	**506385**	13.65	**506966**	07.140	**507333**	02.39	**507435**	05.53	**508880**	06.85	**509338**	17.18	**509771**	17.33	**CP0005**	07.132
505430	07.132	**506386**	13.65	**506967**	07.140	**507335**	02.39	**507436**	05.53	**508881**	06.85	**509339**	17.18	**509772**	17.36	**DT303**	07.142
505431	07.132	**506387**	13.65	**506970**	07.140	**507336**	02.39	**507437**	05.53	**508925**	11.16	**509340**	17.18	**509784**	17.33	**DT303**	07.143
505485	13.71	**506388**	13.65	**506971**	07.140	**507337**	02.39	**507438**	05.53	**508926**	11.16	**509341**	17.18	**509785**	17.33	**DT303**	07.153

kódok jegyzéke

kód	old.
DT304	07.142
DT304	07.143
DT304	07.147
DT304	07.153
DT305	07.143
DT306	07.143
DT307	07.143
DT310	07.152
DT321	07.152
DT333	07.143
DT334	07.143
DT335	07.143
DT336	07.142
DT336	07.143
DT336	07.147
DT338	07.146
DT371	07.71
DT372	07.71
DT373	07.71
DT374	07.71
DT375	07.71
DT376	07.71
DT377	07.71
DT378	07.71
DT379	07.71
DT380	07.71
DT381	07.71
DT382	07.71
DT383	07.71
DT390	07.72
DT391	07.18
DT391	07.72
DT392	07.18
DT392	07.72
DT395	07.18
DT395	07.72
DT396	07.18
DT397	07.18
DT397	07.72
DT398	07.18
DT398	07.72
DT399	07.18
DT399	07.72
F00049	15.40
F00058	15.40
F00079	15.25
F00084	15.25
F00101	15.26
F00113	15.58
F00113	15.60
F00113	15.61
F00113	15.62
F00138	15.60
F00138	15.61
F00138	15.62
F00176	15.40
F00207	15.26
F00216	15.44
F00247	15.25
F00300	15.26
F00316	15.50
F00324	15.49
F00335	15.25
F00335	15.26
F00335	15.28
F00335	15.29
F00335	15.30
F00335	15.32
F00335	15.35
F00335	15.36
IN020B	03.65
IN021B	03.65
IN022B	03.65
IN023B	03.65
IN024B	03.65
IN024BL	03.70
IN024BP	03.70
IN025B	03.65
IN025BL	03.70
IN025BP	03.70
IN026B	03.65
IN027B	03.65
IN028B	03.65
IN033B	03.65
IN034B	03.65
IN035B	03.65
IN036B	03.65
IN102B	03.66
IN102B	03.71
IN102SB	03.66
IN103B	03.66
IN104B	03.66
IN114BB	03.56
IN114BB	03.67
IN115B	03.56
IN115B	03.67
IN550B	04.58
IN551B	04.58
IN552B	04.57
IN563B	04.57
IN609B	03.56
IN609B	03.67
IN610B	03.56
IN610B	03.67
IN700MB	03.66
IN800B	03.71
IN801B	03.71
JU001	07.116
JU002	07.116
KR001	10.32
KR002	10.32
KR003	10.32
KR004	10.32
KR006	10.32
KR007	10.32
KR008	10.32
KR009	10.32
KR010	10.32
KR011	10.32
KR012	10.32
KR013	10.32
KR014	10.32
KR015	10.32
KR021	10.32
KR022	10.32
KR023	10.32
KR024	10.32
KR026	10.32
KR027	10.32
KR028	10.32
KR029	10.32
KR030	10.32
KR031	10.32
KR032	10.32
KR034	10.32
KR035	10.32
L00001	09.55
L00002	09.55
L00003	09.55
L00004	09.55
L00005	09.55
L00006	09.55
L00007	09.55
L00007	09.57
L00007	09.58
L00007	09.61
L00007	09.69
L00007	09.74
L00007	09.75
L00007	09.80
L00007	09.82
L00008	09.56
L00008	09.74
L00008	09.80
L00009	09.56
L00010	09.51
L00011	09.52
L00012	09.52
L00013	09.52
L00014	09.52
L00015	09.53
L00016	09.53
L00017	09.53
L00018	09.53
L00025	09.52
L00028	09.59
L00029	09.60
L00030	09.60
L00031	09.115
L00031	09.116
L00031	09.60
L00032	09.60
L00033	09.61
L00034	09.61
L00035	09.61
L00036	09.61
L00037	09.61
L00038	09.61
L00039	09.61
L00042	09.70
L00048	09.67
L00049	09.55
L00050	09.69
L00051	09.69
L00052	09.58
L00052	09.68
L00052	09.69
L00053	09.68
L00053	09.69
L00054	09.67
L00055	09.57
L00058	09.58
L00059	09.58
L00060	09.63
L00061	09.63
L00062	09.63
L00064	09.87
L00065	09.60
L00065	09.87
L00066	09.52
L00066	09.55
L00066	09.56
L00066	09.57
L00066	09.58
L00066	09.60
L00066	09.61
L00066	09.63
L00066	09.64
L00066	09.65
L00066	09.66
L00067	09.72
L00068	09.72
L00075	09.69
L00079	09.67
L00080	09.72
L00087	09.100
L00087	09.102
L00087	09.110
L00087	09.92
L00087	09.94
L00087	09.96
L00087	09.98
L00091	09.56
L18319	09.61
P13900	02.46
P13901	02.46
P13902	02.46
P13907	02.45
P13908	02.45
R00003	16.19
R00011	16.24
R00011	16.28
R00012	16.24
R00012	16.28
R00013	16.24
R00013	16.28
R00015	16.19
R00023	16.19
R00039	16.32
R00042	16.19
R00060	16.32
R00064	16.23
R00064	16.24
R00065	16.28
R00066	16.24
R00068	16.17
R00068	16.21
R00068	16.22
R00069	16.32
R77010	16.17
R77010	16.19
R77010	16.21
R77010	16.22
R77011	16.17
R77011	16.21
R77011	16.22
R77011	16.26
R77012	16.18
R77013	16.18
R77014	16.17
R77014	16.21
R77014	16.22
R77089	16.21
R80202	16.17
R80202	16.21
R80202	16.22
R84086	16.21
R84091	16.21
R84093	16.32
R84094	16.32
R84095	16.32
R84096	16.32
R88189	16.17
R88189	16.21
R88189	16.22
R88197	16.17
R88197	16.21
R88197	16.22
R88198	16.17
R88198	16.21
R88198	16.22
R88208	16.21
R88209	16.21
R88216	16.17
R88216	16.21
R88216	16.22
R88226	16.17
R88226	16.21
R88226	16.22
R88228	16.18
R88229	16.18
R88264	16.17
R88264	16.21
R88264	16.22
R88265	16.17
R88265	16.21
R88265	16.22
R88265	16.26
R88301	16.21
R88302	16.21
R88304	16.18
R88304	16.20
R88305	16.18
R88305	16.20
R88306	16.17
R88306	16.21
R88306	16.22
R88309	16.17
R88309	16.21
R88309	16.22
R88309	16.26
R88323	16.17
R88323	16.21
R88323	16.22
R88329	16.31
R92801	16.21
R92802	16.21
R92803	16.21
R92804	16.21
R92810	16.18
R92811	16.17
R92811	16.21
R92811	16.23
R92817	16.17
R92817	16.21
R92817	16.22
R92819	16.17
R92819	16.19
R92819	16.21
R92819	16.23
R92820	16.21
R92821	16.21
R92822	16.21
R92823	16.21
R92824	16.17
R92824	16.21
R92824	16.22
R92825	16.17
R92825	16.21
R92825	16.22
R92826	16.17
R92826	16.21
R92826	16.22
R92827	16.17
R92827	16.21
R92827	16.22
R92827	16.26
R92828	16.18
R92831	16.21
R92836	16.24
R92836	16.28
R92837	16.24
R92837	16.28
R92838	16.24
R92838	16.28
R92841	16.29
R92842	16.29
R92848	16.31
R92850	16.18
R92852	16.31
R92853	16.31
R92854	16.31
R92856	16.17
R92856	16.21
R92856	16.22
R92857	16.17
R92857	16.21
R92857	16.22
R92879	16.17
R92879	16.21
R92879	16.23
R93228	16.31
R95590	16.27
R95590	16.29
R95793	16.17
R95793	16.21
R95793	16.23
R95794	16.17
R95794	16.21
R95794	16.23
R95795	16.17
R95795	16.21
R95795	16.23
R95796	16.17
R95796	16.21
R95796	16.23
R95797	16.17
R95797	16.21
R95797	16.23
R95799	16.22
R95799	16.25
R95799	16.27
R95799	16.29
R95816	16.28
R95817	16.26
R95818	16.26
R95818	16.28
R95820	16.27
R95821	16.23
R95822	16.23
R95823	16.23
R95824	16.23
R95825	16.23
R95826	16.23
R95827	16.23
R95828	16.23
R95829	16.23
R95829	16.24
R95830	16.22
R95830	16.24
R95830	16.25
R95831	16.20
R95831	16.22
R95831	16.25
R95831	16.27
R95831	16.29
R95832	16.26
R95833	16.26
R95834	16.26
R95835	16.26
R95840	16.27
R95841	16.27
R95842	16.27
R95843	16.27
R95848	16.18
R95849	16.18
R95879	16.32
R95948	16.18
R95974	16.17
R95974	16.21
R95974	16.22
R96071	16.26
R96072	16.26
R96073	16.26
R96074	16.26
R96080	16.27
R96081	16.27
R96082	16.27
R96083	16.27
R96088	16.26
R96089	16.26
R96219	16.31
R96228	16.24
R96930	16.18
R96939	16.18
R96940	16.32
R96941	16.17
R96941	16.21
R96941	16.22
RI002	04.109
RI004	04.109
RI006	04.109
RI013	04.110
SAL091	06.80
SAL111	06.80
SAL341	06.24
SAL342	06.24
SAL343	06.24
SAL344	06.24
UC001	13.66
UC004	13.66
US001	13.41
US002	13.41
US003	13.41
US004	13.41
US005	13.41
US006	13.41
US007	13.41
US008	13.41
US011	13.41

Reklamációs szabályzat



Tisztelt Partnerünk,
annak ellenére, hogy igyekszünk szolgáltatásaink minőségét javítani, kivételesen előfordul, hogy meg kell reklamálni az árut (minőség, típus eltérés, vagy mennyiség hiány okból). Ebben az esetben kérjük a következő módon járjon el:

A küldemény átvételekor, a saját érdekében azonnal ellenőrizze az árut. Abban az esetben, ha a csomagolás sérült, vagy az áru törékeny, ellenőrizze a csomag tartalmát is. Ha bármilyen sérülést észlel, ne vegye át a csomagot fenntartás nélkül és a szállító cég képviselőjével írjon reklamációs jegyzőkönyvet, esetleg az átvételt az ide vonatkozó megjegyzésekkel együtt írja csak alá.

A reklamációnál tüntesse fel a következő adatokat:
- a számla száma
- az áru kódja és megnevezése
- a reklamált mennyiség
- a reklamáció oka
- milyen módon kívánja a reklamáció megoldását (csere, jóváírás)

A reklamációt legkésőbb az átvételt követő harmadik munkanapon jelentse be. A későbbi reklamációkat nem fogadhatjuk el.

A reklamáció felvétele:

Fax: +36 1 445 3730
e-mail: megrendelesek@demos-trade.com

A reklamációs szabályzatot elektronikus formában megtalálja a honlapunkon:
www.demos-trade.com letöltésre. A telephelyeken vásárolt áru reklamálásakor kérjük, lépjen kapcsolatba az illetékes telephellyel, a felsorolást az elérhetőségekkel megtalálja a katalógus hátlapján.

Démos trade, a.s.,
Škrobálkova 630/13, 718 00 Ostrava-Kunčičky,
Česká republika
Zákaznické centrum (příjem objednávek nábytkového kování):
tel.: +420 596 223 470
objednavky@demos-trade.com

Demos trade Sp. z o.o.,
ul. Ks. mjr. Karola Woźniaka 5, 40-389 Katowice,
Polska
Biuro Obsługi Klienta:
tel.: +48 32 790 85 82
zamowienia@demos-trade.com

Démos trade, s.r.o.,
Pri Rajčianke 8913/25, 01001 Žilina,
Slovensko
Zákaznícke centrum (príjem objednávok nábytkového kovania):
tel.: 0800 004 206
objednavky@demos-trade.com

Démos trade Kft,
Baross u. 165/2, 2040
Budaörs, Magyarország
A megrendelések központi felvétele:
tel.: +36 1 445 3730
megrendelesek@demos-trade.com

A bútorvasalatok katalógusát kiadta a Démos trade a.s © 2024
A felhasznált képek és fényképek illusztrációk. A kiadó fenntartja a jogot az esetleges nyomtatási hibákra és a technikai adatok megváltozására.
Pre-pres www.adverti.cz

01
02 13
03
04 14
05
06
15
07
08
09 16
10
11 17
12

SZÁMÍTHAT RÁNK

Bútorgyártó vagy viszonteladó

Keresse ügyfélszolgálatunkat a +36 1 445 3730 telefonszámon, vagy írjon a **megrendelesek@demos-trade.com** címre, hogy tájékoztatást kapjon az együttműködés lehetőségeiről és az exkluzív kedvezményekről. Területi képviselőnk szívesen egyeztet időpontot Önnel személyes találkozóra, hogy jobban megismerhesse igényeit és segíthessen a legoptimálisabb termékválasztásban.

Lakberendező, építész

Széleskörű támogatást nyújtunk az innovatív és stílusos bútorprojektek megvalósításához. Keresse ügyfélszolgálatunkat a +36 1 445 3730 telefonszámon, vagy küldjön e-mailt a megrendelesek@demos-trade.com címre, ha segítségre van szüksége a legmegfelelőbb vasalatok kiválasztásához projektjeihez. További segítségül állunk, ha vizualizációkra vagy specifikációkra van szüksége. És hogy még könnyebbé tegyük számukra az együttműködést, személyre szabott konzultációs időpontokat is biztosítunk területi szakértőinkkel való találkozásra. Weboldalunkon keresztül is elérhetőek vagyunk, ahol speciális letölthető katalógusokat és design-orientált útmutatókat is találnak:

https://www.demos-trade.hu/katalogusok/

Végfelhasználó

Érdekli egy termék, vagy tanácsra van szüksége? Vegye fel a kapcsolatot üzleti partnereinkkel a **www.demos-trade.hu/demos-pontok/** oldalon. Látogasson el a szaküzletekbe, ahol megtekintheti élőben termékeinket és a szakemberek válaszolnak a felmerülő kérdésekre, a raktáron lévő termékeket azonnal megvásárolhatja.



Ügyfélszolgálat

(bútorvasalatokra vonatkozó megrendelések felvétele)

Tájékoztatás bútorvasalatok értékesítésére és megrendelésére.

Rendelés leadása csak regisztrált partnerek számára lehetséges.

Ügyfélszolgálat elérhetősége
tel.: +36 1 445 3730
megrendelesek@demos-trade.com

HU Démos trade Kft, Baross u. 165/2, 2040 Budaörs, Magyarország
tel.: +36 1 445 3730, megrendelesek@demos-trade.com

CZ Démos trade, a.s., Škrobálkova 630/13, 718 00 Ostrava-Kunčičky, Česká republika
tel.: +420 596 223 470, objednavky@demos-trade.com

SK Démos trade, s.r.o., Pri Rajčianke 8913/25, 010 01 Žilina, Slovensko
tel.: +421 41/285 0030 objednavkySK@demos-trade.com

PL Demos trade Sp. z o.o., ul. Ks. mjr. Karola Woźniaka 5, 40-389 Katowice, Polsko
tel.: +48 32 790 85 82, zamowienia@demos-trade.com

www.demos-trade.com **www.demos24plus.com**