6

6.1

konyha és gardrób program

Strong	6.5 — 6.10
Kamraszekrény	6.5
Sarokmegoldás	6.6 — 6.8
Alsó kosarak	6.8
Kosarak 150 mm-es korpuszhoz, oldalsó kihúzható keret	6.9
Bár konzolok	6.10
Kesseböhmer	6.11 — 6.40
Kamraszekrény Convoy Lavido	6.11 — 6.12
Kamraszekrény Dispensa	6.12 — 6.15
Youboxx a Dispensa számára, Tandem	6.17 — 6.18
Tandem Side, Tandem II. kamraszekrény	6.19 — 6.22
Sarokmegoldás	6.23 — 6.27
Kosarak 150 mm–re	6.28
Dispensa Junior III., Cookong agent	6.29
Comfort oldalsó keret	6.30 — 6.32
Dispensa Junior Slim	6.33 — 6.34
Belső fiókok	6.35
iMove	6.36
TurnMotion II	6.37
TopFlex, Linero MosaiQ	6.38
YouK	6.39 — 6.40
Vibo	6.41 — 6.59
Kamraszekrény	6.42 — 6.44
Sarokmegoldás	6.47 — 6.50
Oldalsó kosarak magas korpuszhoz	6.51 — 6.52
Oldalsó kosarak 150mm-es korpuszhoz	6.53 — 6.56
Alsó kosarak	6.57 — 6.58
Függeszthető program	6.59
Gardrób program	6.60 — 6.74
Vibo	6.60 — 6.63
Keretek, kosarak, cipőtartók	6.62
Ruhaliftek	6.63
Strong	6.64 — 6.74
Kihúzható nyakkendő-, öv- és nadrágtartók	6.64
Kihúzható kosarak, cipőtartók, polcok	6.65 — 6.70
Ruharudak és tartozékok	6.71 — 6.74
Hettich	6.75 — 6.80
Ruhaliftek	6.75
Ruharudak, kihúzható fogasok	6.76 — 6.77

Kamra szekrények

Strong 6.5

Kesseböhmer 6.11–6.22

Vibo 6.42–6.44

Sarok megoldások

Strong 6.6 – 6.8

Kesseböhmer 6.23–6.27

Vibo 6.45–6.50

Kosarak oldalsó vezetéssel (korpusz rögzítéshez 150 – 300 mm)

Strong 6.9

Kesseböhmer 6.28

Vibo 6.51–6.56

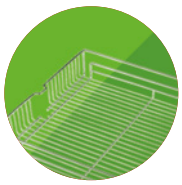

Kosár alsó vezetéssel (300 – 600 mm korpuszhoz)

Strong 6.8

Kesseböhmer 6.29–6.34

Vibo 6.57–6.58

Függeszthető program és egyéb felszerelések

kamraszekrény

Kamraszekrény, króm kosarak

kód	korpusz szélessége (mm)	szélesség (mm)	belső magasság beleértve a síneket (mm)	kosár szám
398654	200	150	1220–1520	4
398655			1520–1850	5
398656			1920–2250	6
398657	300	240	1220–1520	4
398658			1520–1850	5
398659			1920–2250	6
398660	400	345	1220–1520	4
398661			1520–1850	5
398662			1920–2250	6
398663	450	395	1220–1520	4
398665			1520–1850	5
398666			1920–2250	6

- szett beleértve a kosarakat és a front tartóelemeket
- sín csillapítással 80 kg terhelhetőséggel
- a kosarak száma a készletben lsd. táblázat
- minimális mélység 540 mm

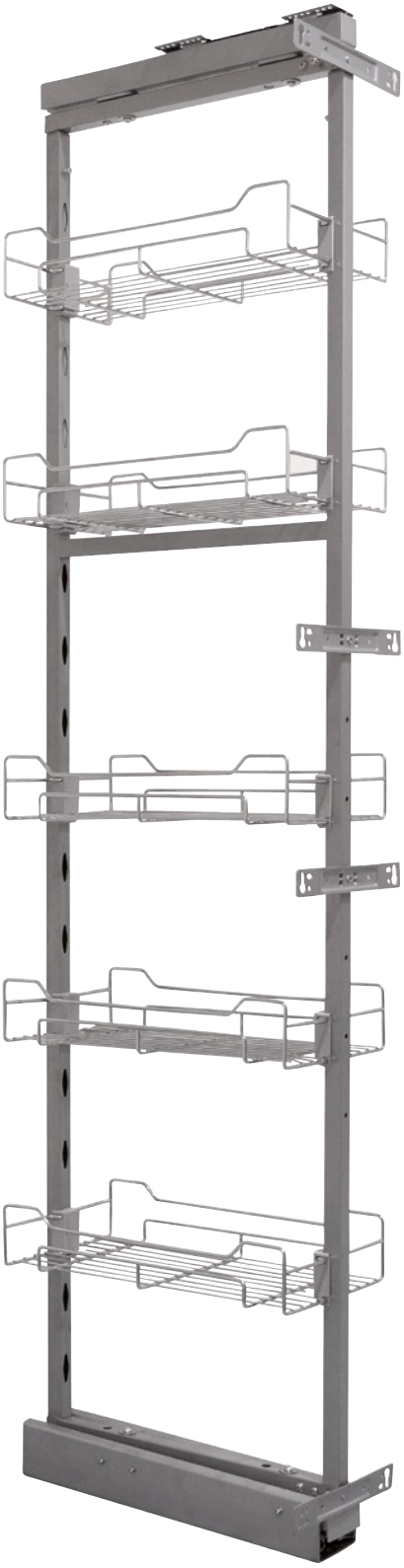

Kamraszekrény, sötétszürke kosarak

kód	Korpusz szélessége (mm)	szélesség (mm)	belső magasság beleértve a síneket (mm)	kosár szám
407299	200	150	1220–1520	4
407300			1520–1850	5
407301			1920–2250	6
401645	300	240	1220–1520	4
401646			1520–1850	5
401647			1920–2250	6
401648	400	345	1220–1520	4
401649			1520–1850	5
401650			1920–2250	6
401651	450	395	1220–1520	4
401652			1520–1850	5
401653			1920–2250	6

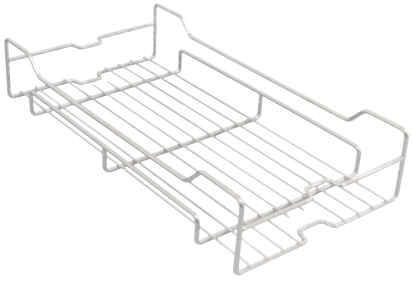

Mechanizmus kosárral

kód	min. korpusz szélességre (mm)	min. mélység (mm)	leírás
398677	900	520	jobbos-balos

- zárás csillapítással
- ajtó minimális szélessége 400 mm

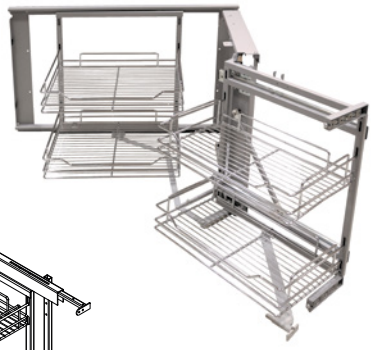

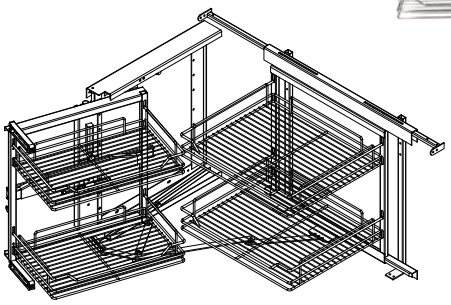

teherbírás 4 x 5 (kg)

Mechanizmus kosárral

kihúzható belső és külső rész

kód	min. korpusz szélességre (mm)	min. mélység (mm)	magasság (mm)
335233	900	540	610

- jobbos/balos
- a mechanizmus mindkét felének kihúzását lehetővé tevő megoldás
- mechanizmus az ajtótól függetlenül nyílik
- ajtó minimális szélessége 450 mm
- oldalra csúsztatáskor a nyitott helyzet rögzítése (a korpuszba ütközés ellen)

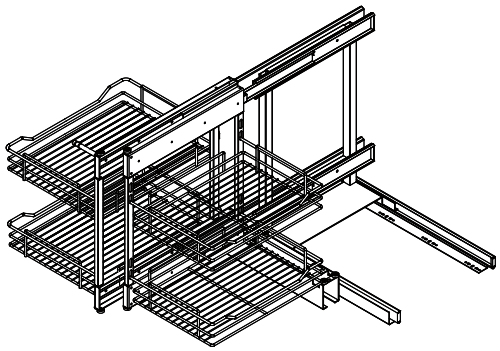

Karusszelek

1/2 kör szerelő rúd nélkül

kód	szín	korpusz szélességhez (mm)	átmérő (mm)	magasság (mm)
229371	króm	800–900	728	73

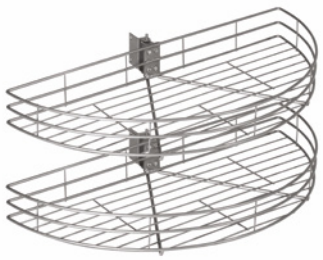

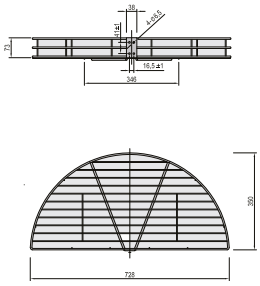

1/2 kör szerelő rúddal

kód	szín	korpusz szélességhez (mm)	átmérő (mm)	magasság (mm)
229372	króm	800–900	739	600–900

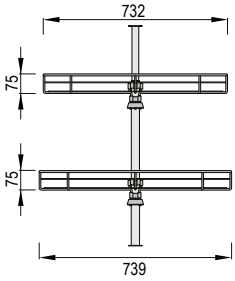

3/4 kör szerelő rúddal

kód	szín	korpusz szélességhez (mm)	kosár átmérője 1 (mm)	kosár átmérője 2 (mm)	magasság (mm)
229373	króm	800–900	710	650	600–900
349433		900–1000	810	750	

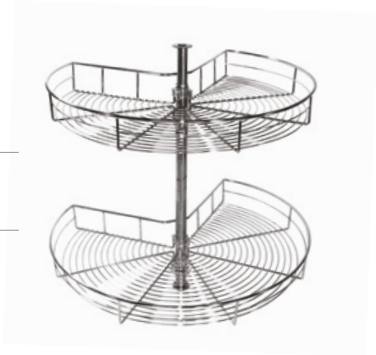

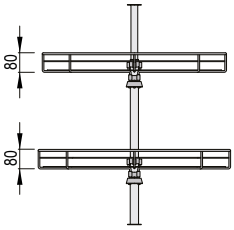

4/4 kör szerelő rúddal

kód	szín	korpusz szélességhez (mm)	átmérő (mm)	magasság (mm)
229374	króm	750–900	700	600–900

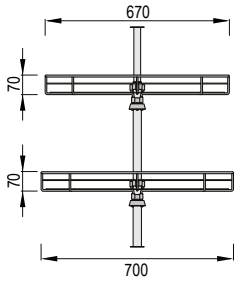

sarokmegoldás, alsó kosár

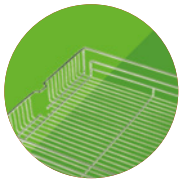

N Sarokpolcok

kód	leírás	korpuszszé-lesség (mm)	korpuszma-gasság (mm)	mélység (mm)	ajtó (mm)	szín alj
398679	balos	900	680	535	426	fehér
398678	jobbos					
406131	balos					szürke
406132	jobbos					

Jobbos változat

Alsó dupla kosár

korpuszhoz (mm)	szélesség (mm)	mélység (mm)	magasság (mm)	kód
300	260	455	490	346602
400	360			346603

kosarak 150 mm-es korpuszhoz, oldalsó kihúzható keret

Kosarak 150 és 200 mm-es korpuszhoz

Kivitel golyós sínnel

kód	leírás	korpusz szélességhez (mm)	szélesség (mm)	mélység (mm)	magasság (mm)
403253	csillapítással	150	100	452	485
403254	csillapítással	200	150	452	485
402283	push	150	100	452	485
402284	push	200	150	452	485
402285	csillapítás nélkül	150	100	452	485
402286	csillapítás nélkül	200	150	452	485

- oldalsó szerelés
- jobbos/balos

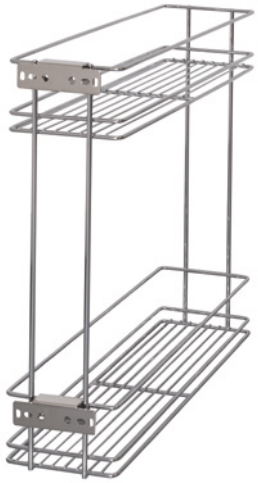

Kivitel rejtett sínnel, csillapítással

kód	változat	korpusz szélességhez (mm)	szélesség (mm)	mélység (mm)
360140	jobbos	150	100	475
360141	balos	150	150	475
360142	jobbos	200	100	475
360144	balos	200	150	475

Oldalsó keret

kód	korpusz szélességhez (mm)	szélesség (mm)	mélység (mm)	magasság (mm)
398685	200	130	470	542
398686	250	180	470	542
398687	300	230	470	542

- oldalsó szerelés
- jobbos/balos
- teljes kihúzású, golyós fióksín csillapítással
- 2 kosár króm felületkezelésű kivitelben szállítva

bár konzolok

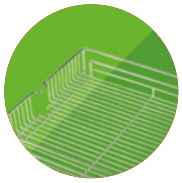

Egyenes rozsdamentes acél konzolok

kód	leírás	magasság (mm)	ø (mm)	felület
335301	kerek	200	40	rozsdamentes acél
335280	szögletes			rozsdamentes acél

Ferde rozsdamentes acél konzolok

kód	leírás	magasság (mm)	ø (mm)	felület
335281	kerek	200	40	rozsdamentes acél
335279	szögletes			rozsdamentes acél

Szögbenálló rozsdamentes acél konzolok

kód	leírás	magasság (mm)	ø (mm)	felület
335302	kerek	200	30	rozsdamentes acél
335304	szögletes			rozsdamentes acél

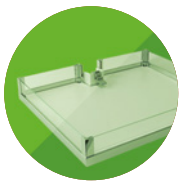

Convoy Lavido kamraszekrény

KESSEBÖHMER

Convoy Lavido

- hagyományos nyitású ajtók mögé rejtett kihúzható kamraszekrény
- könnyű szerelés
- a polcok egyszerű és variálható beállítása a keretben
- az üveg oldallapoknak köszönhetően áttekintést kap az alul lévő dolgokról is
- a fogantyú nélküli, elektromos vezérlésű nyitáshoz használja az eTouch-ot

Keret, rögzítőelemekkel

kód	Kesseböhmer	belső hasznos méret (mm)	felső hely (mm)	tiszta keret magasság (mm)
179595	002361	1100–1199	285–384	730
179600	002366	1600–1699	285–384	1230
179605	002371	2100–2199	285–384	1730

Sín

kód	Kesseböhmer	teherbírás (kg)	mélység (mm)
179607	002373	130	470

Teljes polc szett

Üveg oldallapok fogantyúval (fehér alj)

kód	Kesseböhmer	korpuszhoz (mm)	szélesség (mm)	mélység (mm)	mennyiség (db)
179612	280434	500	450	470	4
179613	280438	500	450	470	5
179614	280435	600	550	470	4
179615	280439	600	550	470	5

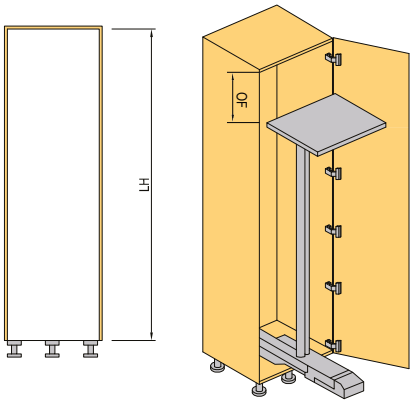

TARTOZÉKOK

eTouch

kód	Kesseböhmer	leírás
229278	002400	mechanizmus fogantyú nélküli nyitáshoz

A szerelési útmutató elérhető a Démos24Plus portálon (www.demos-trade.com), és mindig csomagolva van az árucikkhez.

KESSEBÖHMER

Convoy Lavido kamraszekrény

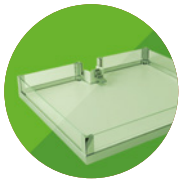

Dispensa kamraszekrény

KESSEBÖHMER

Dispensa

- 900 – 2200 mm korpusz magasághoz
- görgős sín utócsillapítással 100 kg terhelhetőséggel
- Arena kosár AntiSlip csúszásgátló felülettel
- a kosarakat a kereten lévő kampókra lehet akasztani
- a fogantyú nélküli, elektromos vezérlésű nyitáshoz használja az eTouch-ot

Keret

kód	Kesseböhmer	magasság (mm)	magasság keret (mm)	szín
374266	054379	900–1300	845–1245	szürke
353265	054381	1200–1600	1145–1545	
166105	054382	1600–2000	1545–1945	
353266	054384	1800–2200	1745–2145	
374267	054379	900–1300	845–1245	antracit
374268	054381	1200–1600	1145–1545	
374269	054382	1600–1800	1545–1945	
374270	054384	1800–2200	1745–2145	

Sín integrált csillapítással

kód	Kesseböhmer	magasság (mm)	mélység (mm)	tehe-rbírás (kg)	kihúzás hossza (mm)	szín
136192	084235	35	500	100	470	szürke
353264	074222	43			370	
402288	084235	35	500	100	470	antracit
402289	074222	43			370	

- 353264 és 402289 csak 150 mm-es korpuszhoz , ez egy részleges kihúzású sín

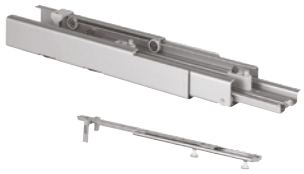

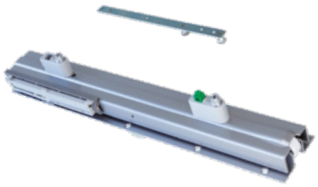

Front rögzítő

kód	Kesseböhmer	szélesség (mm)	szín
353267	235156	150	szürke
392744	235421	200	
353268	232216	300	
353269	232217	400	
353270	232218	450	
378845	235156	150	antracit
392746	235421	200	
315027	232216	300	
315028	232217	400	
378833	232218	450	

- csomagolás = 2 db

KESSEBÖHMER

Dispensa kamraszekrény

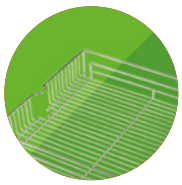

Arena pure antracit kosarak (antracit alj)

kód	Kesseböhmer	korpuszhoz (mm)	szélesség (mm)	magasság (mm)	mélység (mm)	csomagolás (db)
395636	236618	150	95	72	470	1
395638	236463	300	245	72	470	1
395639	236466	400	345	72	470	1
395644	246469	450	395	72	470	1

Arena Style kosarak (fehér alj)

kód	Kesseböhmer	korpuszhoz (mm)	szélesség (mm)	magasság (mm)	mélység (mm)	csomagolás (db)
393237	260179	150	100	94	462	1
393210	260196	200	150	94	462	1
393238	231432	300	250	94	462	1
393239	231433	400	350	94	462	1
393240	260137	450	400	94	462	1

Arena Classic kosarak (fehér alj)

kód	Kesseböhmer	korpuszhoz (mm)	szélesség (mm)	magasság (mm)	mélység (mm)	csomagolás (db)
395515	260182	150	100	106	462	1
393209	235420	200	150	106	462	1
393241	260146	300	250	106	462	1
393243	260149	400	350	106	462	1
166114	260152	450	400	106	462	1

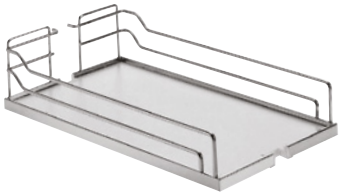

Arena Style kosarak (antracit)

kód	Kesseböhmer	korpuszhoz (mm)	szélesség (mm)	magasság (mm)	mélység (mm)	csomagolás (db)
402295	260176	150	100	106	462	1
393211	260193	200	150	106	462	1
379700	260118	300	250	106	462	1
380457	260121	400	350	106	462	1
402298	260124	450	400	106	462	1

Dispensa kamraszekrény

KESSEBÖHMER

Króm drótkosarak

kód	Kesseböhmer	korpuszhoz (mm)	szélesség (mm)	magasság (mm)	mélység (mm)	csomagolás (db)
393244	217781	300	250	110	467	1
393245	231573	400	350	110	467	1
344143	235021	450	350	110	467	1

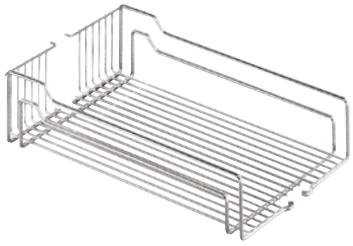

Szürke drótkosarak

kód	Kesseböhmer	korpuszhoz (mm)	szélesség (mm)	magasság (mm)	mélység (mm)	csomagolás (db)
393246	217781	300	250	110	467	1
393247	231573	400	350	110	467	1
393248	235021	450	400	110	467	1

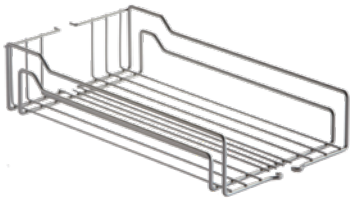

Kerethosszabbítás

kód	Kesseböhmer	szélesség (mm)	szín
212673	4276	125	szürke
392747	4276		antracit

Ajtóstabilizátor

kód	Kesseböhmer	szín
372743	004350	szürke
392753	004350	antracit

Kiegészítő csillapítás

kód	Kesseböhmer	leírás
229279	004243	kiegészítő csillapítás teljes kihúzás

❗ csak az 136192 vagy a 402288 típusokkal kombinálva

Tartó osztott frontokhoz

kód	Kesseböhmer	szín
383293	000214	szürke
315034	000214	antracit

Dispensa kamraszekrény

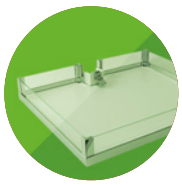

KIEGÉSZÍTŐK

hozzáadható PVC alj

kód	Kesseböhmer	korpuszhoz (mm)	szélesség (mm)	magasság (mm)	mélység (mm)
136195	004361	300	238	12	450
136196	004362	400	338	12	450

Palacktartó

kód	Kesseböhmer	korpuszhoz (mm)
136193	004393	300
136194	004394	400

Fűszeres polc 12 db fűszerhez

kód	Kesseböhmer	szélesség (mm)	magasság (mm)	mélység (mm)	szín
353281	235227	85	33,5	465	szürke
392757	235227	85	33,5	465	antracit

eTouch

kód	Kesseböhmer	leírás
229276	084246	a fogantyú nélküli nyitáshoz
392925	002440.7001	fogantyú nélküli félnyitás

Youboxx Dispensa, Comfort II

KESSEBÖHMER

N Youboxx Dispensa, Comfort II, Dispensa Junior III, Dispensa Junior Slim

kód	Kesseböhmer	szín [1]	tárolók (liter)
365937	005273	szürke/fehér	2 × 1, 1 × 2, 1, 2 × 2, 2× fedél, 1× késtartó, 2× magasító korlát
377015	005273	antracit/antracit	
405301	005275	szürke/fehér	2 × 1, 2 × 2, 1, 2 × fedél, 1× keresztirányú osztás, 2× magasító korlát
405300	005275	antracit/antracit	

[1] magasító korlát/tároló

- 300 mm korpusszélességhez használható

365937

405301

KESSEBÖHMER

Youboxx Tandem

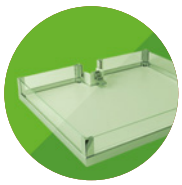

N Youboxx a Tandem számára

kód	Kesseböhmer	korpuszhoz (mm)	szín [1]	tárolók (liter)
402312	261112	450	szürke/fehér	2 × 1
402314	261112		antracit/antracit	
402319	261121		szürke/fehér	2 × 2 2 × 2
402320	261121		antracit/antracit	
402315	261114	600	szürke/fehér	3 × 1 3 × 1
402316	261114		antracit/antracit	
402317	261120		szürke/fehér	1 × 2 + 2 × 1 1 × 2 + 2 × 1
402318	261120		antracit/antracit	

[1] magasító korlát/tároló

402312

402319

402315

402317

402318

Tandem Side kamraszekrény

KESSEBÖHMER

Tandem Side

- az összes kamraszekrény közül a legtöbb tárolóhelyet kínálja
- minimum 600 mm-es belső korpuszmagassághoz
- minimum 500 mm-es korpusz mélységhez
- univerzális jobbos/balos mechanizmus
- görgős sín utócsillapítással 60 kg terhelhetőséggel
- Arena kosár AntiSlip csúszásgátló felülettel

Tandem Side, Arena Style antracit

Tandem Side, Arena Pure antracit, Youboxx

KESSEBÖHMER

Tandem Side kamraszekrény

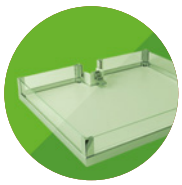

Tandem Side (ajtóra)

	Aréna Pure antracit/antracit/antracit				Aréna Style króm/fehér/szürke				Aréna Style antracit/antracit/antracit			
magasság\ szélesség (mm)	600	800	1100	1700	600	800	1100	1700	600	800	1100	1700
450	**395670**	**395671**	**395672**	**395673**	**395681**	**395682**	**395683**	**395685**	**395690**	**395691**	**395692**	**395693**
600	**395674**	**395675**	**395677**	**395678**	**395686**	**395687**	**395688**	**395689**	**395694**	**395695**	**395696**	**395697**
kosár szám	2	3	4	5	2	3	4	5	2	3	4	5

Különálló kosár Tandem Side (ajtóra)

szélesség (mm)	Aréna Pure antracit/ antracit/antracit	Aréna Style króm /fehér/ szürke	Aréna Style antracit/antracit/antracit
450	**395698**	**395701**	**395703**
600	**395699**	**395702**	**395704**

Színek:
- kosár/alj/keret

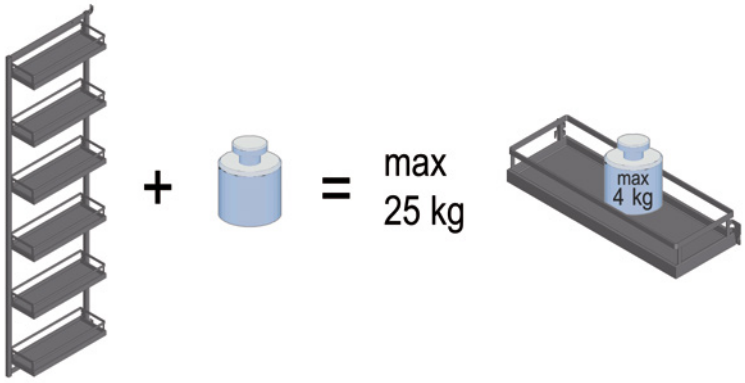

A Tandem Side kiegészíthető Youboxx-szal – lásd az o. 6.18.

kamraszekrény Tandem II.

KESSEBÖHMER

Tandem II.

– A Tandem belsőt a Tandem Side elemekkel kell kombinálni.
– A színek a következő formában vannak megadva: kosár/alj/keret (pl. króm/fehér/szürke króm kosarat jelent, aminek fehér alja van egy szürke keretben).

Tandem II. (belső rész)

	Aréna Pure antracit/antracit/antracit			Aréna Style króm/fehér/szürke			Aréna Style antracit/antracit/antracit		
magasság\szélesség (mm)	800	1100	1700	800	1100	1700	800	1100	1700
450	×	395647	395648	×	395654	395655	×	395661	395662
600	395649	395650	395651	395656	395657	395658	395663	395664	395665
kosár szám	3	4	5	3	4	5	3	4	5

Különálló kosár Tandem II.

szélesség (mm)	Arena Pure antracit	Arena Style króm	Arena Style antracit
450	395652	395659	395666
600	395653	395660	395667

Tandem

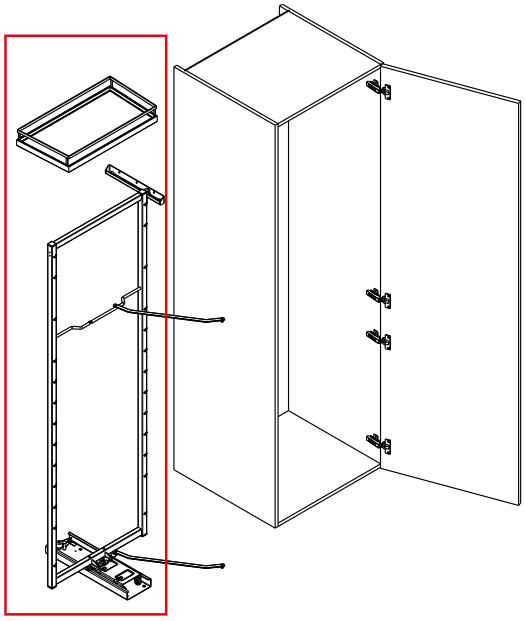

Tandem Side

A Tandem Side kiegészíthető Youboxx-szal – lásd az o. 6.18

KESSEBÖHMER

kamraszekrény Tandem II.

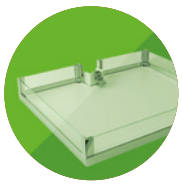

Tandem Side (ajtóra)

	Aréna Pure antracit/antracit/antracit			Aréna Style króm/fehér/szürke			Aréna Style antracit/antracit/antracit		
magasság\ szélesség (mm)	800	1100	1700	800	1100	1700	800	1100	1700
450	×	395672	395673	×	395683	395685	×	395692	395693
600	395675	395677	395678	395687	395688	395689	395695	395696	395697
kosár szám	3	4	5	3	4	5	3	4	5

- Színek: antracit/antracit/antracit azt jelenti, hogy minden - mind a kosár, mind az alj, mind a keret – antracit

Különálló kosár Tandem Side (ajtóra)

szélesség (mm)	Aréna Pure antracit/antracit/ antracit	Aréna Style króm/fehér/ szürke	Aréna Style antracit/antracit/antracit
450	395698	395701	395703
600	395699	395702	395704

- Színek: antracit/antracit/antracit azt jelenti, hogy minden - mind a kosár, mind az alj, mind a keret – antracit

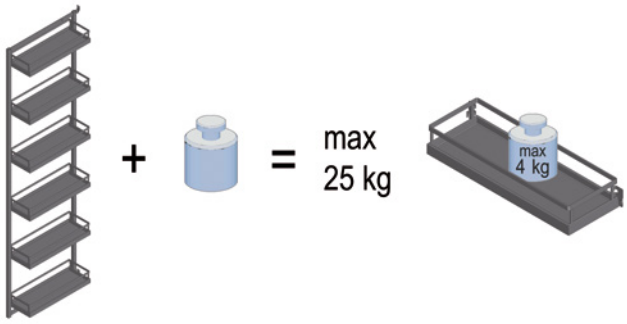

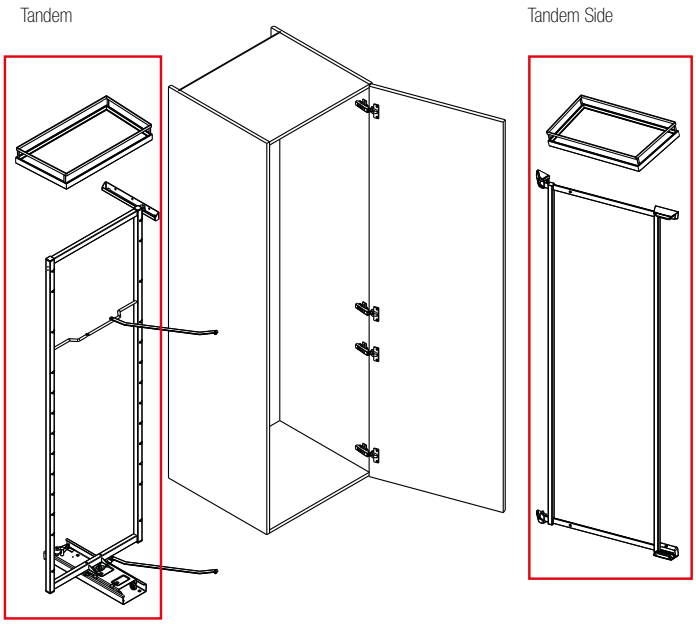

A Tandem Side kiegészíthető Youboxx-szal – lásd az o. 6.18.

sarokmegoldás

KESSEBÖHMER

LeMans II

- alsó sarokszekrényekhez, 800 – 1200 mm méretekben
- teherbírás 25 kg, újjabban akár csillapítással az Arena kosár zárásakor AntiSlip csúszásgátlóval
- a csomag tartalmazza az összeszerelési útmutatót az előfúráshoz használatos papír sablonokkal

Arena pure antracit polc szett (antracit alj)

kód	Kesseböhmer	ajtó szélessége (mm)	orientáció
392972	260392	450	jobbos
392973	260393	450	balos
392974	260394	500	jobbos
392975	260395	500	balos
392976	260396	600	jobbos
392977	260397	600	balos

Arena Style polc szett (antracit alj)
tartókarokkal

kód	Kesseböhmer	ajtó szélessége (mm)	orientáció
315009	234621	450	jobbos
315010	234622	450	balos
315011	234623	500	jobbos
315012	234624	500	balos
314975	324625	600	jobbos
315013	324626	600	balos

Arena Style polc szett (fehér alj)
tartókarokkal

kód	Kesseböhmer	ajtó szélessége (mm)	orientáció
135917	233045	450	jobbos
135918	233046	450	balos
135919	233047	500	jobbos
135920	233048	500	balos
135921	233049	600	jobbos
135922	233050	600	balos

KESSEBÖHMER

sarokmegoldás

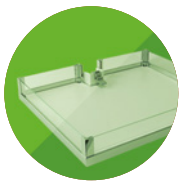

Arena Classic polc szett (fehér alj)

kód	Kesseböhmer	ajtó szélessége (mm)	orientáció
198575	235010	400	jobbos
198576	235011	400	balos
135871	235012	450	jobbos
135872	235013	450	balos
135873	235014	500	jobbos
135874	235015	500	balos
135875	235016	600	jobbos
135876	235017	600	balos

Arena Classic polc szett (szürke)

kód	Kesseböhmer	ajtó szélessége (mm)	orientáció
367970	47918	400	jobbos
367971	47919	400	balos
178466	47920	450	jobbos
178467	47921	450	balos
178468	47923	500	jobbos
178469	47923	500	balos
178470	47924	600	jobbos
178471	47925	600	balos

LeMans II korpusz méretek

ajtó szélessége: 400 mm

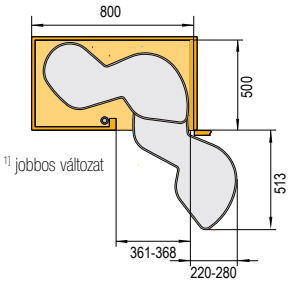

ajtó szélessége: 450 mm

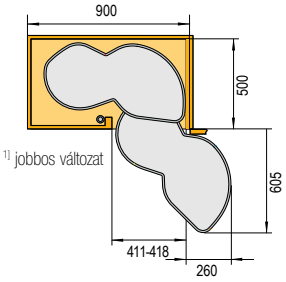

ajtó szélessége: 500 mm

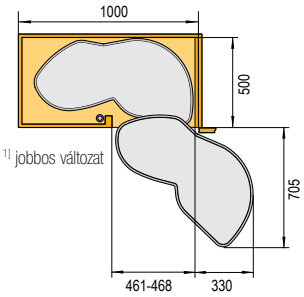

ajtó szélessége: 600 mm

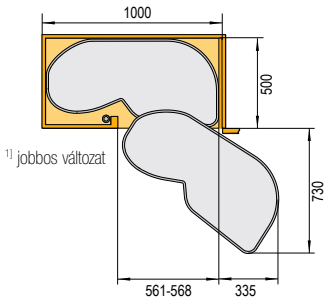

Oldalsó rögzítés + rúd

kód	Kesseböhmer	magasság (mm)	szín
160132	007944	600–750	fehér
315036	007944	600–750	antracit
161012	007944	600–750	szürke
390129	007945	720–900	fehér
393197	007945	720–900	antracit
393199	007943	1265	fehér
393200	097943	1265	antracit

KIEGÉSZÍTŐK

LeMans II csillapítás

készlet 2 db

kód	Kesseböhmer	meghatározás	szín
318463	234641	jobbos	fehér
318464	234642	balos	
315039	234641	jobbos	antracit
315037	234642	balos	
318465	234641	jobbos	szürke
318466	234642	balos	

Szállítási rögzítő

188755	szállítási rögzítő

- megakadályozza a felszerelt mechanizmus nem kívánt kinyílását a szállításnál

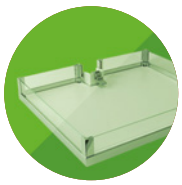

sarokmegoldás

KESSEBÖHMER

Magic Corner

- komfort megoldás alsó sarok szekrényre
- csillapítással
- az ajtó klip mechanizmus és 3 irányú állítás segítségével van szerelve
- Arena kosarak csúszásgátló fehér AntiSlip aljjal
- 900 – 1000 mm korpusz szélességhez
- kosarak teherbírása:
- külső 14 kg
- belső 18 kg

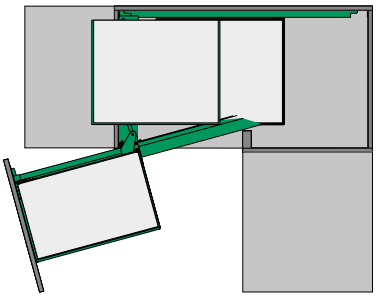

balos változat

Magic Corner 900 – 1000 mm-es sarokba

kód	Kesseböhmer	meghatározás	szélesség (mm)	magasság (mm)	mélység (mm)	nyílás szélessége
135867	260401	jobbos, ajtóra szerelhető	860–971	525	485	450
135868	260402	balos, ajtóra szerelhető	860–971	525	485	450

Arena Style kosarak (fehér alj)

kód	Kesseböhmer	leírás
135869	260400	Arena Style kosár szett

Arena Classic kosarak (fehér alj)

kód	Kesseböhmer	leírás
135916	260403	Arena Classic kosár szett

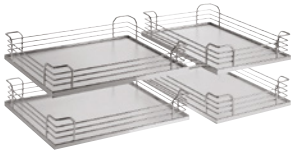

Króm drótkosarak

kód	Kesseböhmer	leírás
135870	006207	króm drótkosár szett

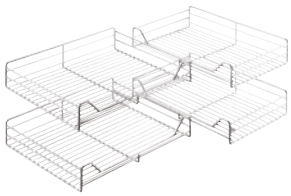

Drótkosarak, szürke

kód	Kesseböhmer	leírás
178465	006207	drótkosár szett, szürke

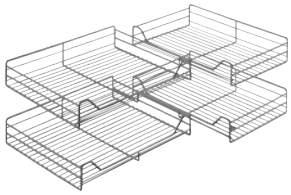

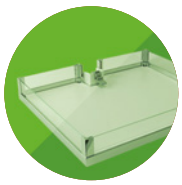

KESSEBÖHMER

Revo 90°

- 3/4 karusszel közvetlenül a mechanikára szerelt ajtóval
- nyitáskor az ajtó forgatható a karusszellel
- zárásnál csillapít

- alsó sarokkorpuszhoz, 800 – 900 mm méretig
- Arena kosarak csúszásgátló fehér AntiSlip aljjal
- a mechanizmus teherbírása 50 kg
- **VIGYÁZAT! A megfelelő korpusz kialakítást lásd a rajzon a lap alján..**

Revo 90° mechanizmus

kód	Kesseböhmer	magasság (mm)
135888	260500	660 – 860

Arena Style polcok (fehér alj)

kód	Kesseböhmer	korpusz szélességhez (mm)	átmérő (mm)
135890	260503	800	710
135891	260506	900	810

- a csomagolás 2 polcot tartalmaz

Arena Classic polcok (fehér alj)

kód	Kesseböhmer	korpusz szélességhez (mm)	átmérő (mm)
135923	260554	800	710
135924	260555	900	810

- a csomagolás 2 polcot tartalmaz

Teljes drót polcok

kód	Kesseböhmer	korpusz szélességhez (mm)	átmérő (mm)
135892	260501	800	700
135893	260504	900	800

- a csomagolás 2 polcot tartalmaz

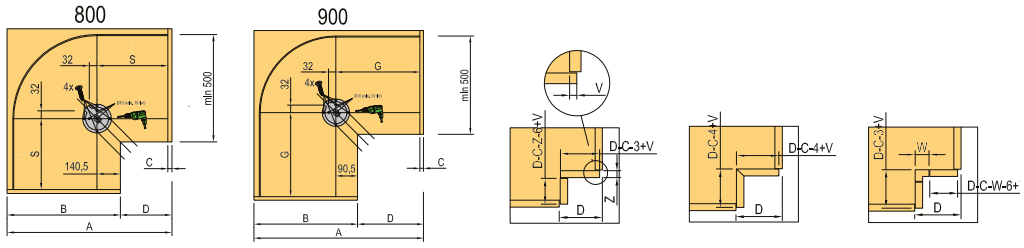

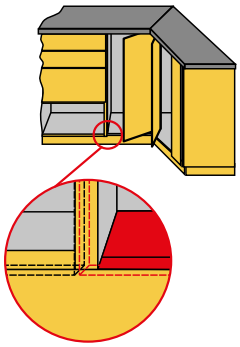

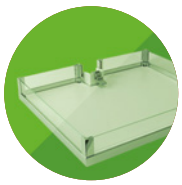

Carousel 270°, 180°

KESSEBÖHMER

Carousel 270°, 180°

- klasszikus 3/4-es és 1/2-es karusszel
- az alsó sarokkorpuszhoz, 800 – 900 mm szélességben
- Arena kosarak csúszásgátló fehér AntiSlip aljjal
- teherbírás 25 kg polconként

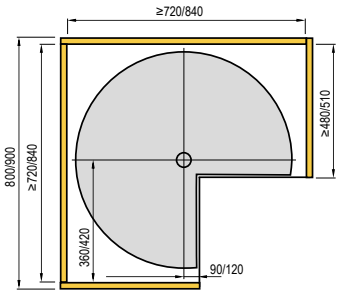

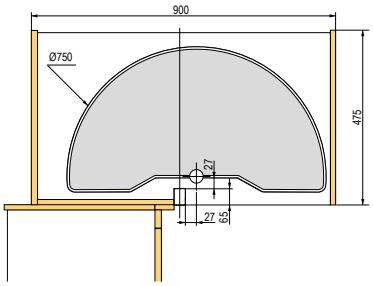

Teleszkópos rúd

kód	Kesseböhmer	magasság (mm)
353254	250052	655–745

Arena Style polcok (fehér alj)

kód	Kesseböhmer	korpusz szélességhez (mm)	átmérő (mm)	mélység (mm)
353255	260546	800	720	480
353256	260547	900	800	510
392989	260542	900	800	475

! 392989 – FIGYELEM – 1/2 kör

Arena Classic polcok (fehér alj)

kód	Kesseböhmer	korpusz szélességhez (mm)	átmérő (mm)	mélység (mm)
353257	260548	800	720	480
353258	260549	900	800	510
392990	260543	900	800	475

! 392990 – FIGYELEM – 1/2 kör

Teljes drót polcok (drót)

kód	Kesseböhmer	korpusz szélességhez (mm)	átmérő (mm)	mélység (mm)
392986	260552	800	720	480
392987	260553	900	800	510
392991	260545	900	800	475

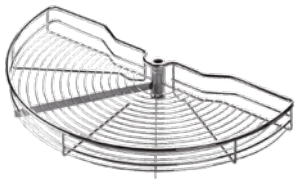

! 392991 – FIGYELEM – 1/2 kör

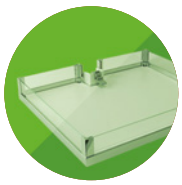

KESSEBÖHMER

Kosarak 150 mm széles korpuszokhoz

- min. belső szélesség 112 mm
- az oldalsó sínre fékes sínnel
- teherbírás max. 12 kg

Kihúzható kosár 90°

kód	Kesseböhmer	leírás	szín
393202	233461	Aréna Style	króm
135608	233460	Arena Classic	króm
178472	233460	Arena Classic	szürke
314999	233461	Aréna Style	antracit

- jobbos változat
- méretek: szélesség 112 mm, magasság 540 mm, mélység 481 mm
- az egyedi pozícióállítás a kosár alatt
- lehetővé teszi az előlap könnyű 3 irányú állítását

Kihúzható kosár 90° törlőtartóval

kód	Kesseböhmer	leírás	szín
393204	233465	Aréna Style	króm
135611	233464	Arena Classic	
315000	233456	Aréna Style	antracit

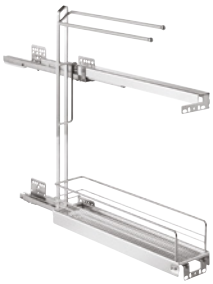

- jobbos változat
- méretek: szélesség 112 mm, magasság 540 mm, mélység 481 mm
- az egyedi pozícióállítás a kosár alatt
- lehetővé teszi az előlap könnyű 3 irányú állítását

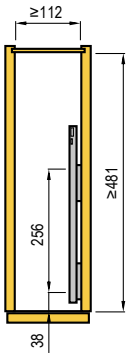

Kihúzható kosár 90° tepsitartóval

kód	Kesseböhmer	leírás	szín
380500	233469	Aréna Style	antracit

- méretek: szélesség 112 mm, magasság 540 mm, mélység 481 mm

Keresztirányú osztó 90°-os kosárba

kód	Kesseböhmer	leírás	szín
402382	260601	Aréna Style	króm
402383	260601	Aréna Style	antracit
402384	260600	Arena Classic	króm
406667	260600	Arena Classic	szürke

Dispensa Junior III, Cooking agent

KESSEBÖHMER

Dispensa Junior III – keret

kód	Kesseböhmer	leírás
245870	005262	keret 300 mm-es korpuszhoz
245871	005265	keret 400 mm-es korpuszhoz
353263	005268	keret 450 mm-es korpuszhoz

- a szettben csak a keret és a teljes kihúzású alsó szerelésű fióksín van csillapítással
- a rögzítő elemek lehetővé teszik a front 3 irányú állítását

A keretet a Dispensa-hoz való polcokkal kell kombinálni (o. 6.14) vagy a Comforthoz való polcokkal (o. 6.30).

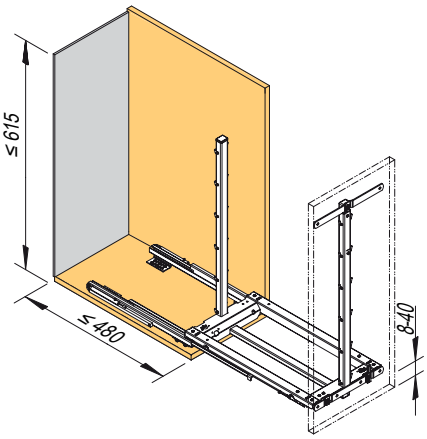

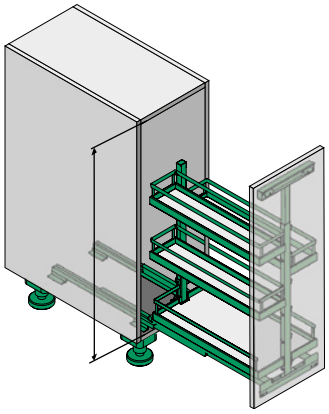

Cooking Agent

kód	Kesseböhmer	leírás
231353	002523	front tartóval

- eredeti kihúzható kosár különféle konyhai eszközök elhelyezésére
- szerelés alulról
- mosható műanyag

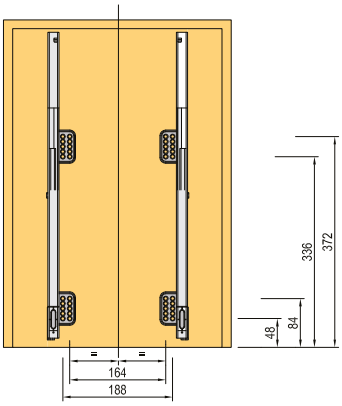

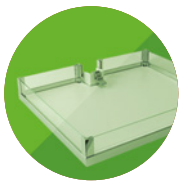

Comfort II oldalsó keret

- oldalsó keret golyós teljes kihúzású síneken, csillapítással
- a 190 – 400 mm szélességű és min. 700 mm magasságú korpuszokhoz
- teherbírás 20 kg összesen
- 90°-os szekrényekhez és 45°-os szögbenálló ajtóhoz
- Arena kosarak csúszásgátló AntiSlip aljjal

Oldalsó kihúzható keret, front rögzítővel 90°-al együtt

kód	Kesseböhmer	változat	magasság (mm)	mélység (mm)
405930	260750	balos	662	496
405931	260751	jobbos	662	496

Front rögzítő 45°

kód	Kesseböhmer	változat
284553	015148	45°

- használja a 405930, 405931 kerettel, a tartók cserélésére

Arena Style 90° kosár (fehér alj)

kód	Kesseböhmer	szélesség (mm)	magasság (mm)	mélység (mm)	csomagolás (db)
405372	260758	110	75	470	2
405373	260759	110	75	470	3
405374	260760	160	75	470	2
405378	260761	160	75	470	3
405380	260792	210	75	470	2
405381	260793	210	75	470	3
405383	260764	320	75	470	2
405384	260765	320	75	470	3

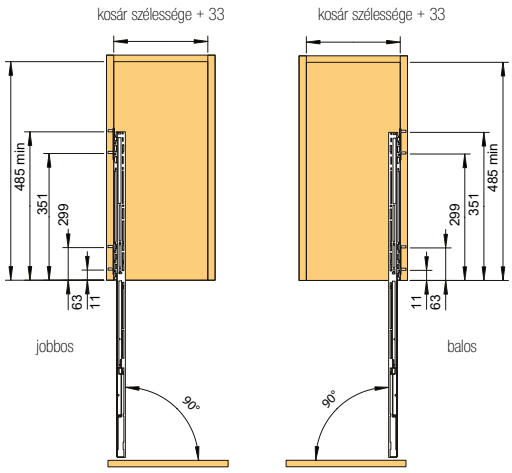

Arena Classic 90° kosár (fehér alj)

kód	Kesseböhmer	szélesség (mm)	magasság (mm)	mélység (mm)	csomagolás (db)
405394	260767	110	88	470	2
405395	260768	110	88	470	3
405396	260769	160	88	470	2
405397	260770	160	88	470	3
405398	260796	210	88	470	2
405399	260797	210	88	470	3
405400	260773	295	88	470	2
405401	260774	295	88	470	3

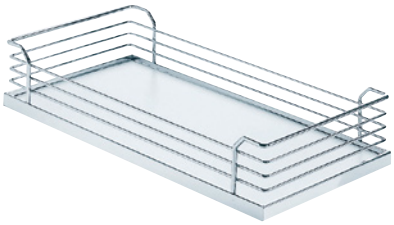

Comfort oldalsó keret

KESSEBÖHMER

Arena Classic 90° kosár szükre

kód	Kesseböhmer	szélesség (mm)	magasság (mm)	mélység (mm)	csomagolás (db)
178452	260776	110	88	470	2
406907	260777	110	88	470	3
178453	260778	160	88	470	2
406908	260779	160	88	470	3
178454	260810	210	88	470	2
406911	260811	210	88	470	3
178455	260782	295	88	470	2
406914	260783	295	88	470	3

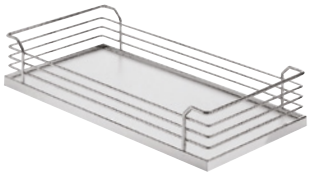

Drótkosár 90° króm

kód	Kesseböhmer	szélesség (mm)	magasság (mm)	mélység (mm)	csomagolás (db)
405416	235027	110	75	470	2
405417	235028	110	75	470	3
405418	235029	160	75	470	2
405419	235030	160	75	470	3
405420	233399	210	75	470	2
405421	235031	210	75	470	3
405422	235032	320	75	470	2
405424	235033	320	75	470	3

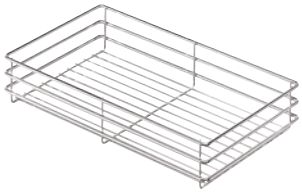

Bortartó

kód	Kesseböhmer	szélesség (mm)	magasság (mm)	mélység (mm)
144165	005144	210	108	470

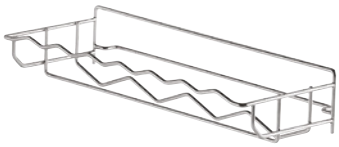

Arena Style 45° kosár

kód	Kesseböhmer	korpusz szélességhez (mm)	változat	szélesség (mm)	magasság (mm)	mélység (mm)
135637	055070	300	balos	228	75	470
135638	055071	300	jobbos	228	75	470

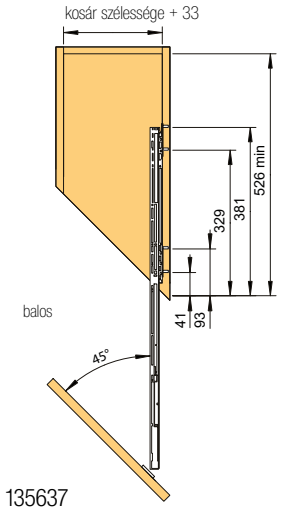

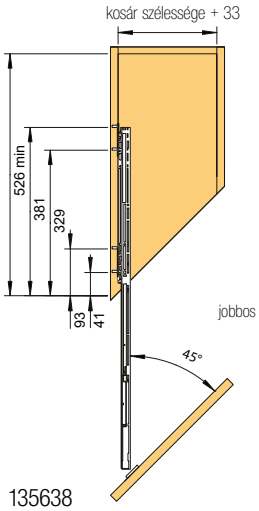

Comfort oldalsó keret

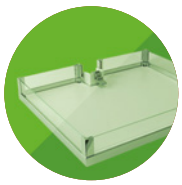

Arena Classic 45° kosár (fehér alj)

kód	Kesseböhmer	korpusz szélességhez (mm)	változat	szélesség (mm)	magasság (mm)	mélység (mm)
135914	015070	300	balos	228	88	470
135915	015071	300	jobbos	228	88	470

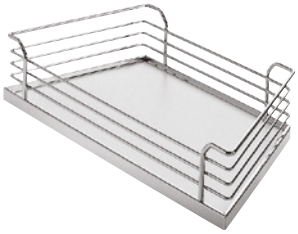

135914

Arena Classic 45° kosár szürke

kód	Kesseböhmer	korpusz szélességhez (mm)	változat	szélesség (mm)	magasság (mm)	mélység (mm)
178456	045070	300	balos	228	88	470
178457	045071	300	jobbos	228	88	470

Drót kosár 45° – króm

kód	Kesseböhmer	korpusz szélességhez (mm)	változat	szélesség (mm)	magasság (mm)	mélység (mm)
135639	005070	300	balos	228	75	470
135913	005071	300	jobbos	228	75	470

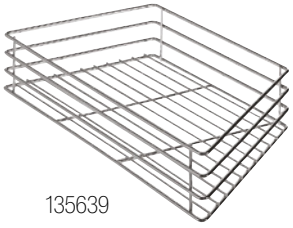

135639

KIEGÉSZÍTŐK

Fűszeres polc

kód	Kesseböhmer	szélesség (mm)	magasság (mm)	mélység (mm)	fűszertartók mennyisége
301674	015277	133	76	479	18

Dispensa Junior Slim

KESSEBÖHMER

Keret

kód	Kesseböhmer	korpuszhoz (mm)	szín
393207	005450	640–728	szürke
393208	005450	640–728	antracit

kombinálható Youboxx-szal, lásd o. 6.17

Front rögzítő a korpuszhoz 150 mm

kód	Kesseböhmer	szín
402953	005454	szürke
402954	005454	antracit

Arena pure antracit kosarak (antracit alj)

kód	Kesseböhmer	korpuszhoz (mm)	szélesség (mm)	magasság (mm)	mélység (mm)	csomagolás (db)
395636	236618	150	95	72	470	1
395638	236463	300	245	72	470	1
395639	236466	400	345	72	470	1

Arena Style kosarak (fehér alj)

kód	Kesseböhmer	korpuszhoz (mm)	szélesség (mm)	magasság (mm)	mélység (mm)	csomagolás (db)
393237	260179	150	100	94	462	1
393210	260196	200	150	94	462	1
393238	231432	300	250	94	462	1
393239	231433	400	350	94	462	1

Arena Classic kosarak (fehér alj)

kód	Kesseböhmer	korpuszhoz (mm)	szélesség (mm)	magasság (mm)	mélység (mm)	csomagolás (db)
395515	260182	150	100	106	462	1
393209	235420	200	150	106	462	1
393241	260146	300	250	106	462	1
393243	260149	400	350	106	462	1

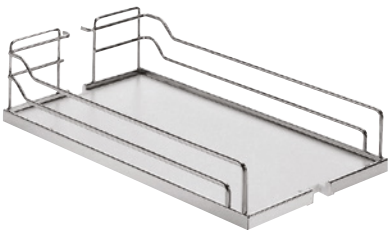

KESSEBÖHMER

Dispensa Junior Slim

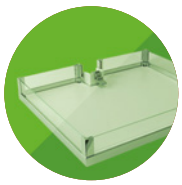

Arena Style kosarak (antracit alj)

kód	Kesseböhmer	korpuszhoz (mm)	szélesség (mm)	magasság (mm)	mélység (mm)	csomagolás (db)
402295	260182	150	100	106	462	1
393211	260193	200	150	106	462	1
379700	260146	300	250	106	462	1
380457	260149	400	350	106	462	1

Szürke drótkosarak

kód	Kesseböhmer	korpuszhoz (mm)	szélesség (mm)	magasság (mm)	mélység (mm)	csomagolás (db)
393246	217781	300	250	110	467	1
393247	231573	400	350	110	467	1

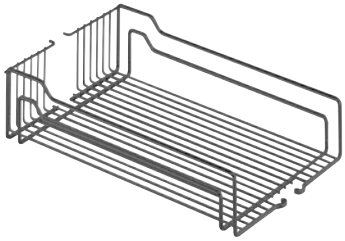

hozzáadható PVC alj

kód	Kesseböhmer	korpuszhoz (mm)	szélesség (mm)	magasság (mm)	mélység (mm)
136195	004361	300	238	12	450
136196	004362	400	338	12	450

Fiókok

Arena belső fiók

- belső fiókok rejtett Blum sínekkel csillapítással korpuszokhoz 400 – 600 mm szélességtől és 500 mm mélységtől
- teherbírás 30 kg
- a távtartó betéttel ellátott kosár a klasszikus nyitású fiókos ajtókhoz készült - az alsó fiók fronttrögzítője már nem elérhető
- Arena kosarak csúszásgátló AntiSlip aljjal

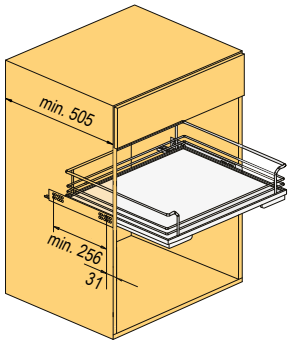

Arena Classic fiók (fehér alj)

kód	Kesseböhmer	korpusz szélességhez (mm)	szélesség (mm)	magasság (mm)	mélység (mm)
164874	260917	400	353	125	488
164875	260922	450	403	125	488
164877	260938	600	553	125	488
164878[1]	260923	450	377	125	488
164880[1]	260939	600	527	125	488

[1] távtartó betéttel való használatra

TARTOZÉKOK

Távtartó betét

kód	Kesseböhmer	leírás
135670	008756	25 mm-es eltolás, króm

- csak a vasalat oldalán helyezkedik el

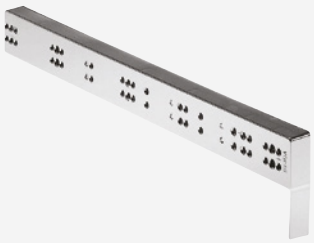

1 polc

kód	Kesseböhmer	szélesség (mm)	magasság (mm)	mélység (mm)
136095	001079	368	79	103

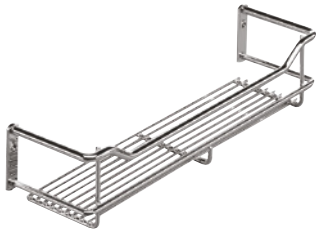

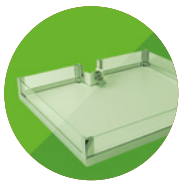

iMove

- lenyitható mechanizmus
- teherbírás 8 kg
- rögzítő vasalat (8 × 4,5 × 50 mm-es csavarok) és a fúrósablon a csomagolás része

1 polc

kód	Kesseböhmer	szín	korpuszhoz (mm)	korpusz hasznos szélessége (mm)	szélesség (mm)	mélység (mm)	magasság (mm)
315042	021706	antracit	900	862–868	865	267	380
315040	021702	antracit	600	562–568	565	267	380

2 polc

kód	Kesseböhmer	szín	korpuszhoz (mm)	korpusz hasznos szélessége (mm)	szélesség (mm)	mélység (mm)	magasság (mm)
315041	021712	antracit	600	562–568	565	267	565
278990	021712	szürke	600	562–568	565	267	565

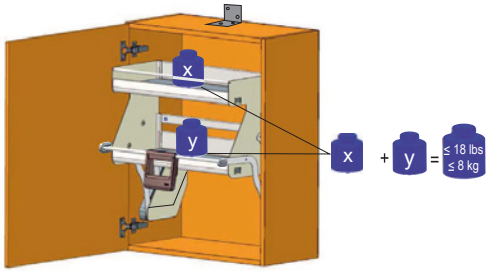

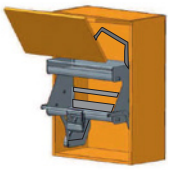

TurnMotion II

KESSEBÖHMER

TurnMotion II

- praktikus forgó polcok készlete, amelyek javítják a felső szekrényekben tárolt tárgyak elérhetőségét
- mindkét irányba 360°-ban elfordul
- 90°-on túl a polc biztosítása
- teherbírás max. 20 kg

1 polc

kód	Kesseböhmer	leírás	korpuszhoz (mm)	szélesség (mm)
315044	235253	Arena Style, antracit	600	562–568
359664	235224	Arena Classic, fehér alj	600	562–568

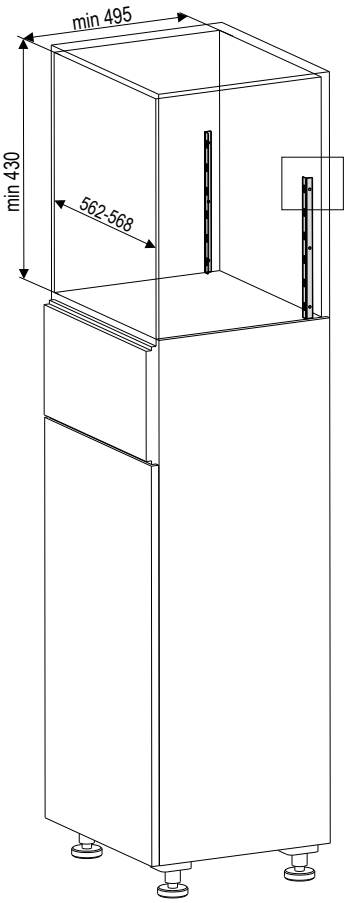

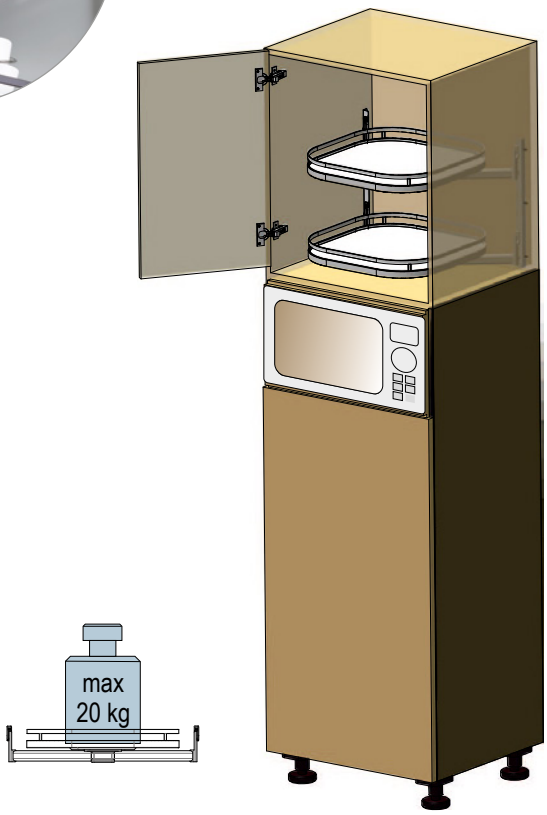

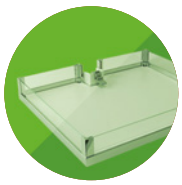

TopFlex

- vasalat szett kihúzható munkapulthoz
- fiókként nyitható, szükség esetén munkapultként vagy reggeliző asztalként használható
- lapvastagság: 15 – 19 mm
- korpusz szélességéhez: 450 – 900 mm
- mélységig: min. 500 mm
- kihúzás hossz: 810 mm
- teherbírás: 30 kg

kód	Kesseböhmer	leírás
353320	005236	letolható front
353321	005238	fix front

fix front

letolható front

Függeszthető program Linero Mosaiq

- szín: világos szürke
- profilok egymáshoz kapcsolásával eléri a kívánt hosszúságot
- a profilba beilleszthet LED-szalagokat, és a rendszert használhatja a munkafelület megvilágítására
- a műanyag takarósapkák elrejtik a profilösszeköttetéseket

kód	Kesseböhmer	leírás
284704	008900.9845	tartó alumínium profil 600 mm
284705	008901.9845	tartó alumínium profil 900 mm
284706	008902.9845	tartó alumínium profil 1200 mm
284707	008914.9843	polc keret nélkül
284708	008918.9843	polc kerettel
284709	008906.9843	mágneses késtartó
284710	008922.9843	kis kampó a lécre
284711	008908.9843	papírtekercs tartó
284712	008910.9003	konyhai eszköztartó
347012	008623.9843	léc 6 kampóval
393302	008925.9843	felső polc 350 mm
374116	008932	füstös üveg polc

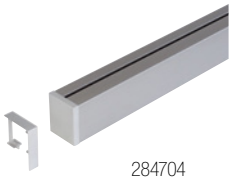

284704
284705
284706

284707

284708

284709

284710

284711

284712

YouK polcrendszer

KESSEBÖHMER

YouK

- keret mélysége 20 vagy 30 cm
- légies kialakítás
- korlátlan kombinálási lehetőséggel
- divatos fekete színű keretek
- a konyhában, a nappaliban vagy a fürdőszobában, esetleg az irodában lévő szekrényeket helyettesíti
- falra való rögzítés állítható támasztólábak segítségével
- merev acél (30×15×1,5 mm)
- állítható láb 320 mm-es keretmélységre tervezve

N YouK keretek

kód	Kesseböhmer	magasság (mm)	szín
389923	236746	200 × 668	fekete
389924	236748	200 × 905	fekete
389925	236750	320 × 550	fekete
389926	236754	320 × 905	fekete
389927	236758	320 × 1500	fekete
389928	236762	320 × 2210	fekete

Állítható láb

kód	Kesseböhmer	magasság (mm)	szín
389929	237023	100	fekete

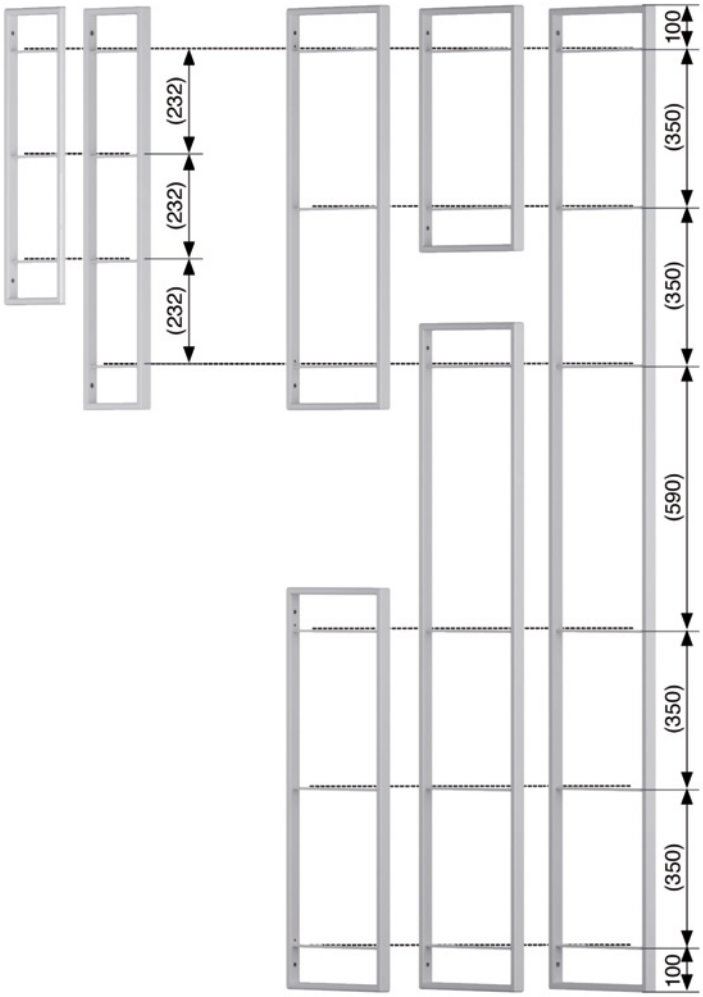

KESSEBÖHMER

YouK polcrendszer

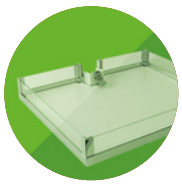

Termékek áttekintése Vibo sorozat

Galaxy

- Finomított dizájn ovális huzallal, melamin aljjal és minőségi króm felületkezeléssel.

Essence

- A modern dizájn és az elegáns minimalizmus harmonikus összhangja.

Standard

- Klasszikus kerek huzal kialakítás, a termékváltozatok és méretek legszélesebb körében.

Prestige

- Szekrénykiegészítők széles választéka, amelyek megfelelnek a modern bútorok igényeinek.

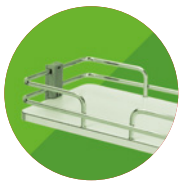

Kamraszekrény

- mindegyik fióksín csillapítással
- 3 típusú kihúzás közül választhat
- a kosarak és az előlaptartók egyformák mindkét típusú kerethez

Keret sín nélkül

kód	magasság (mm)
87830	1160–1480
87831	1460–1780
87832	1760–2080

- a 87809 vagy 87833 golyós síneket hozzá kell adni

Keret sínnel (120 kg)

magasság (mm)	szürke
1160–1480	**170004**
1460–1780	**170005**
1760–2080	**170006**

- kombináció kerekes sínnel (felső + alsó), teherbírás 120 kg

Sín felső + alsó (120 kg)

kód	teherbírás (mm)	mélység (mm)
87809	120	486

- golyós teljes kihúzású sínek (felső + alsó) csillapítással

Sín felső / alsó forgatható (200 kg)

kód	teherbírás (mm)	mélység (mm)
87833	200	500

- teljes kihúzású sínek (felső és alsó), csillapítással és teljesen nyitott állapotban forgatással

TARTOZÉKOK

Hosszabbító elem a kosár felfüggesztéséhez a keret felső (teleszkópos) részéhez

87813	magasság 160 mm

- arra szolgál, hogy a kosarat a kereten lévő szokásos pozíció fölé helyezze

kamraszekrény

kerekes fióksín

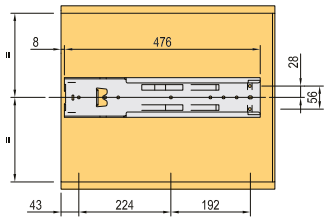

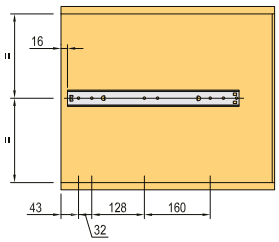

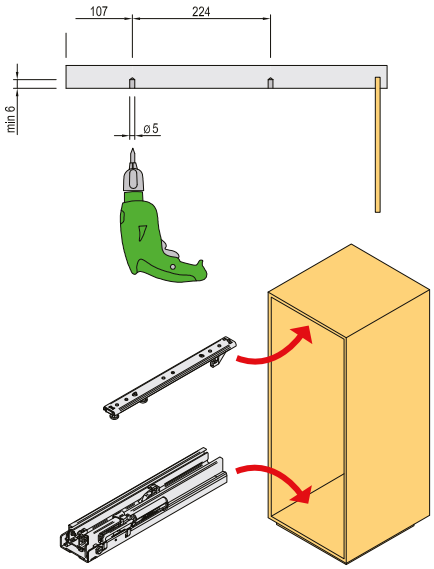

golyós fióksín

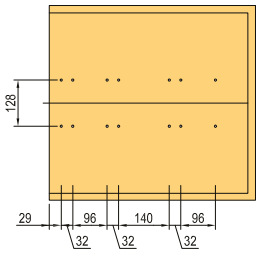

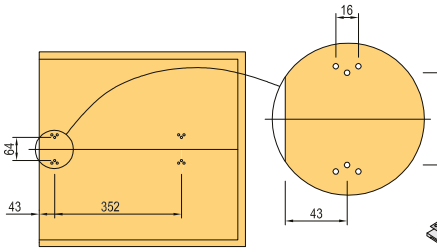

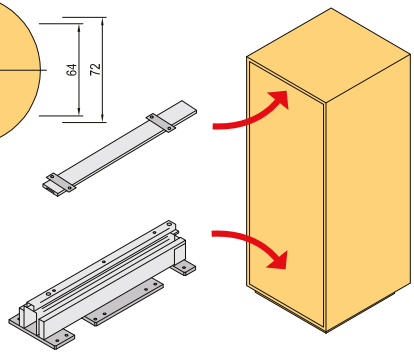

golyós fióksín – forgatható

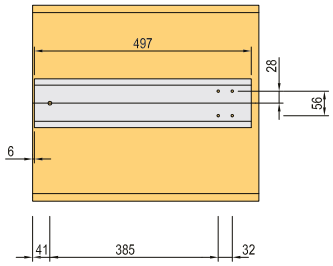

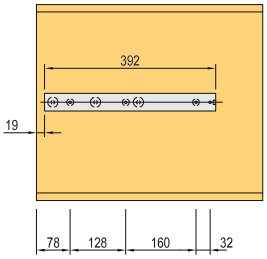

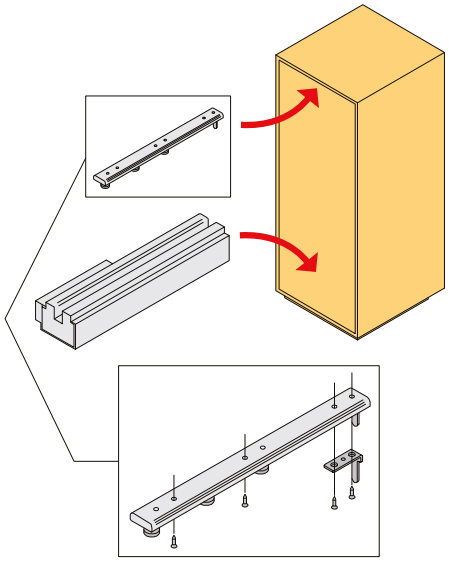

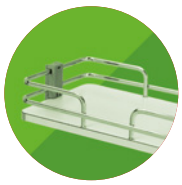

Kamraszekrény kosarak

Krómozott drótkosár
Standard

kód	korpuszhoz (mm)	szélesség (mm)	mélység (mm)	magasság (mm)
87814	300	246	412	80
87815	400	346	412	80
87816	450	396	412	80
87817	500	446	412	80
87818	600	546	412	80

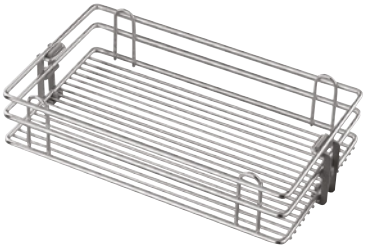

Kosár teli aljjal, króm/fehér
Galaxy

kód	korpuszhoz (mm)	szélesség (mm)	mélység (mm)	magasság (mm)
306265	300	246	412	93
306266	400	346	412	93
306267	450	396	412	93
306268	600	546	412	93

Kosár üvegoldalakkal, szürke
Essence

kód	korpuszhoz (mm)	szélesség (mm)	mélység (mm)	magasság (mm)
306271	300	247	477	87
306272	400	347	477	87

- üveg 5 mm

Ajtótartó

kód	korpuszhoz (mm)	szélesség (mm)	mélység (mm)	magasság (mm)	szín
87803	300	250	40	45	szürke
87804	400	350	40	45	szürke
87805	450	400	40	45	szürke
87806	500	450	40	45	szürke
87807	600	550	40	45	szürke

- legalább 2 tartót meg kell rendelni

Fly Moon

- mechanizmus csillapítással zárásnál
- minden egyes polc külön kihúzható
- teherbírás 20 kg

Polc szett Standard, króm / fehér

kód	korpuszhoz (mm)	szélesség (mm)	mélység (mm)	magasság (mm)	szerelés	tartó szerkezet
363869	900	816	434	655–705	jobbos	**FLY11**
363872	900	816	434	655–705	balos	**FLY12**
293029	1200	974	453	655–705	jobbos	**FLY13**
293030	1200	974	453	655–705	balos	**FLY14**

a polcokat a megfelelő tartószerkezettel kell kombinálni

- hengerhuzal

Polc szett Galaxy, króm / fehér

kód	korpuszhoz (mm)	szélesség (mm)	mélység (mm)	magasság (mm)	szerelés	tartó szerkezet
316054	800	754	399	655–705	jobbos	**FLY11**
316058	800	754	399	655–705	balos	**FLY12**
316060	900	816	434	655–705	jobbos	**FLY11**
316061	900	816	434	655–705	balos	**FLY12**
316062	1200	974	453	655–705	jobbos	**FLY13**
316063	1200	974	453	655–705	balos	**FLY14**

a polcokat a megfelelő tartószerkezettel kell kombinálni

- a korpuszon válassza ki a megfelelő oldalt az ajtó helyének megfelelően
- ha a korpuszon az ajtónyílás jobb oldalon van, akkor a jobbos változatra van szüksége
- luxus változat fehér csúszásmentes aljjal
- ovális drót keret

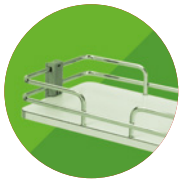

Korpusz szerelési méretek FlyMoon sarokpolcokhoz:

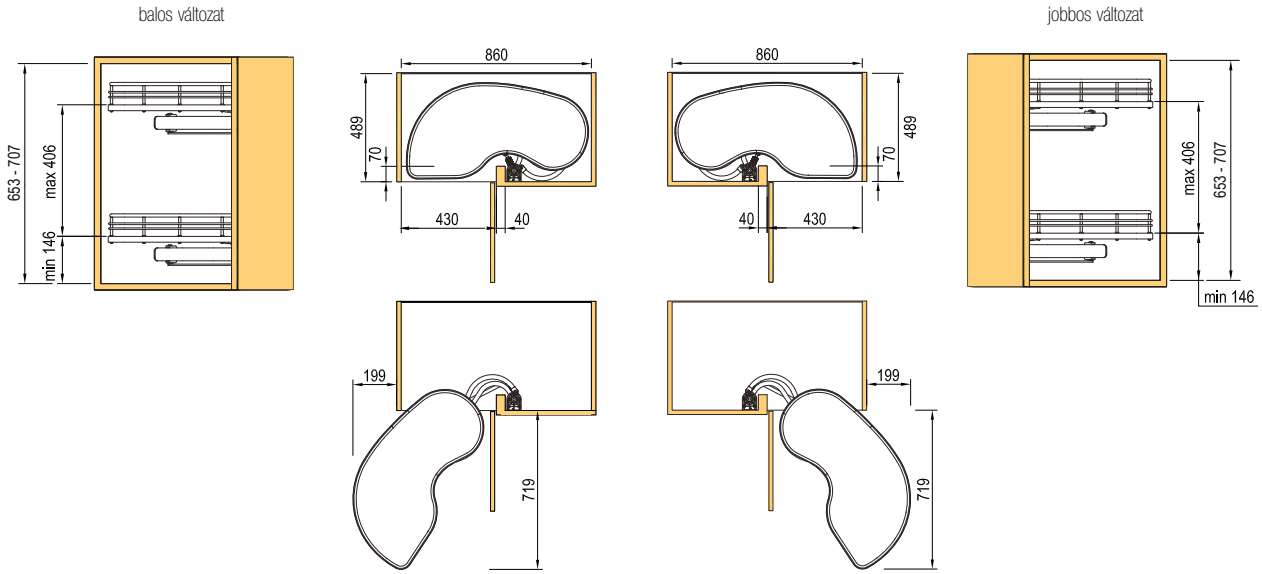

sarokmegoldás

Smart Corner mechanizmus az alsó sarokhoz

- csillapítás záráskor
- a belső kosarakat külön ki lehet kihúzni

Smart Corner – standard, krómozott

kód	szélesség (mm)	mélység (mm)	magasság (mm)	szerelés
87858	850	489	568	jobbos
87859	850	489	568	balos

- kosarak 450 mm-es sarokszekrényekbe
- 2 kosár az ajtón, 2 kosár a szekrényben

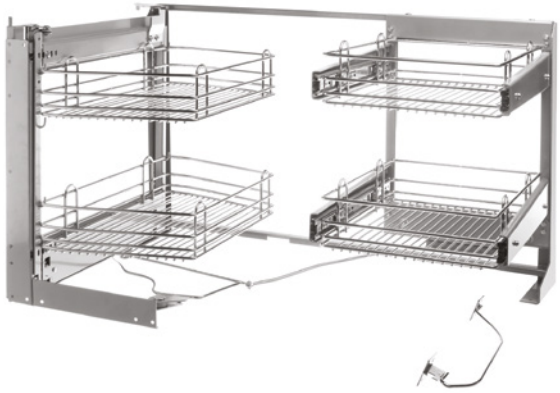

balos változat

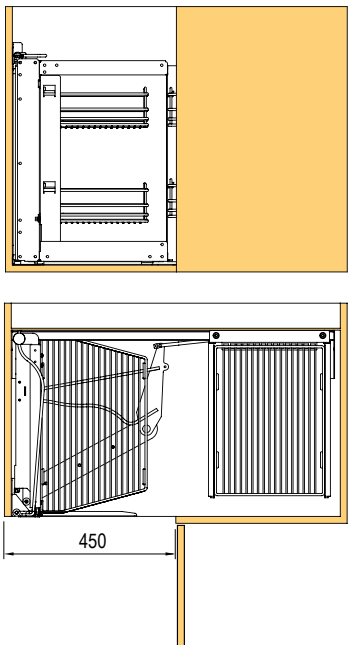

jobbos változat

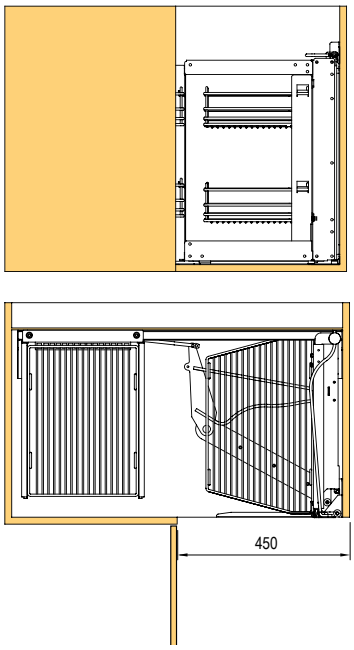

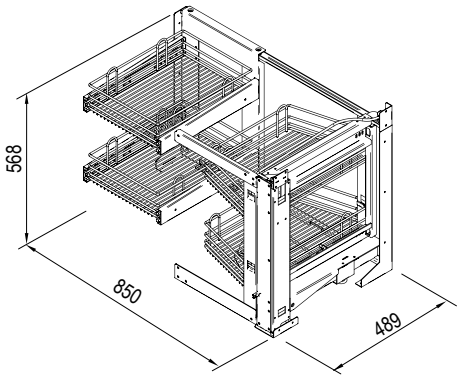

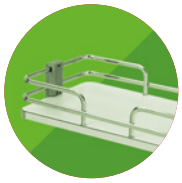

Smart Corner – Galaxy, króm

kód	szélesség (mm)	mélység (mm)	magasság (mm)	szerelés
306260	850	489	568	jobbos
306259	850	489	568	balos

- kosarak 450 mm-es sarokszekrényekbe
- 2 kosár az ajtón, 2 kosár a szekrényben

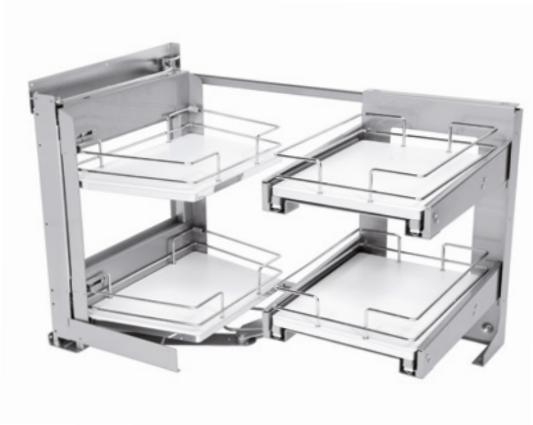

Easy Corner

kód	korpuszba (mm)	szélesség (mm)	mélység (mm)	magasság (mm)
141616	900	855	473	678

- kosarak 450 mm-es sarokszekrényekbe
- 2 kosár az ajtón, 2 kosár a szekrényben
- jobbos/balos

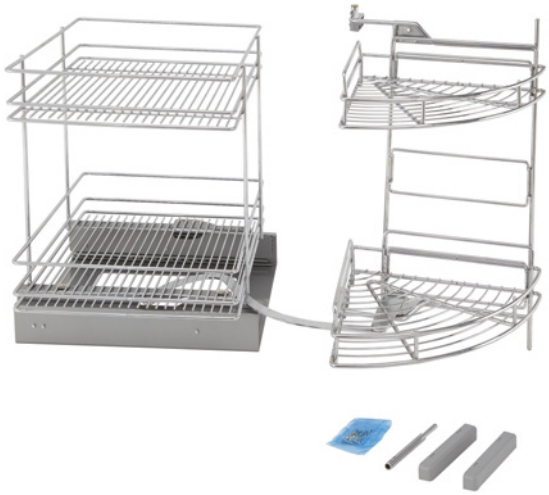

Kifordítható kosár

Kihúzható 1/2 kifordítható kosár, króm

kód	korpuszba (mm)	szélesség (mm)	mélység (mm)	magasság (mm)
88449	900	760	420	645–790

- a szett tartalma: 2× karusszel, 1× fordítható rúd, biztosító gyűrűk
- a rúdra szerelt forgó kosarat kifordítás után ki lehet húzni
- 645 – 790 mm belső magasséghoz

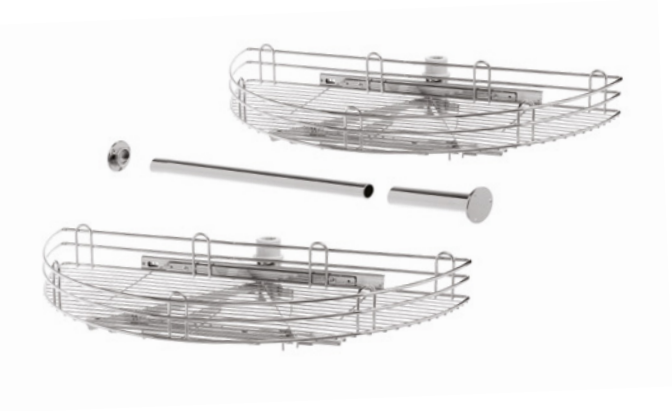

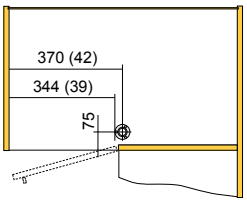

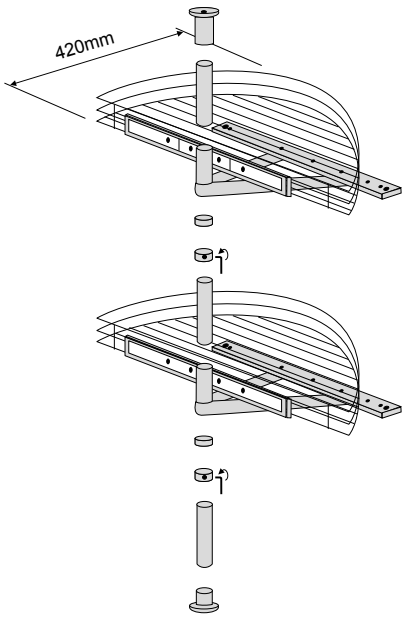

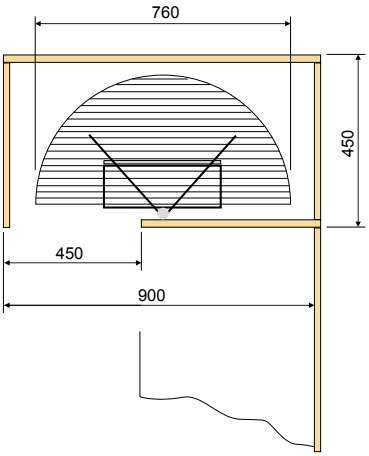

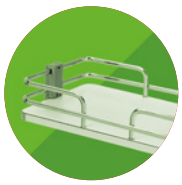

Karusszel 1/2 kör, króm

kód	korpuszba (mm)	szélesség (mm)	mélység (mm)	magasság (mm)
88404	800	760	420	645–790

- univerzális – jobbos/balos
- a szett tartalma: 2× karusszel, 1× tartó, 1× hordozó elem
- a forgó kosarak a szekrény korpuszára erősített tartókra kerülnek fel, az ajtókon lévő tartók segítségével az ajtó nyitásakor egy kosár kifordul

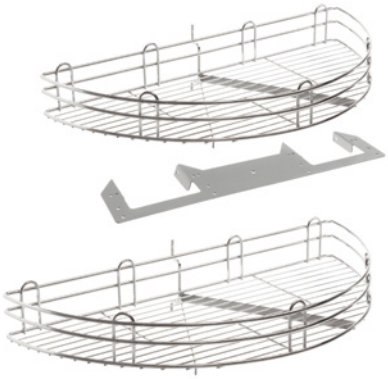

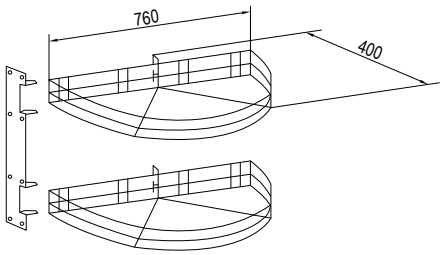

Karusszel 3/4 kör, króm

kód	korpuszba (mm)	szélesség (mm)	mélység (mm)	magasság (mm)
162230	900	815	-	645–720

- a szett tartalma: 1 db rúd karusszelhez + 2 db drót polc

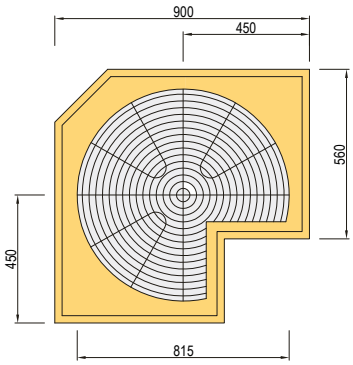

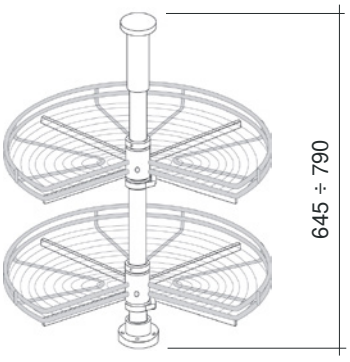

oldalra szerelhető kosár magas korpuszhoz

Slim kihúzható kosarak 150 mm

- oldalsó szerelés
- teljes kihúzás csillapítással
- teherbírás 60 kg
- korpusz minimális magassága 1900 mm

Univerzális kihúzható kosár

kód	korpuszba (mm)	szélesség (mm)	mélység (mm)	magasság (mm)
228199	150	107	469	1700

- a front rögzítők a csomagolás részei

Kihúzható kosarak palackokhoz

kód	korpuszba (mm)	szélesség (mm)	mélység (mm)	magasság (mm)
228268	150	107	469	1700

- a front rögzítők a csomagolás részei

oldalra szerelhető kosár magas korpuszhoz

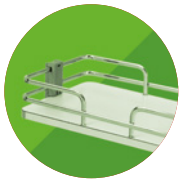

Kihúzható kosarak tisztítószerekhez

kód	korpuszba (mm)	szélesség (mm)	mélység (mm)	magasság (mm)
228200	150	107	469	1700

- a front rögzítők a csomagolás részei

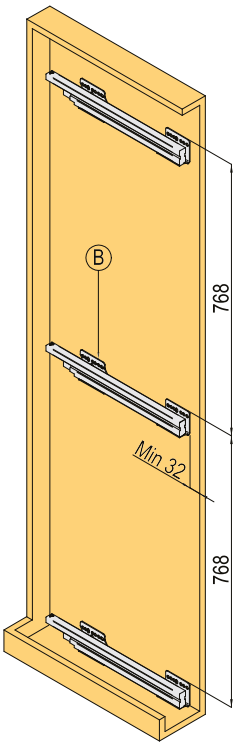

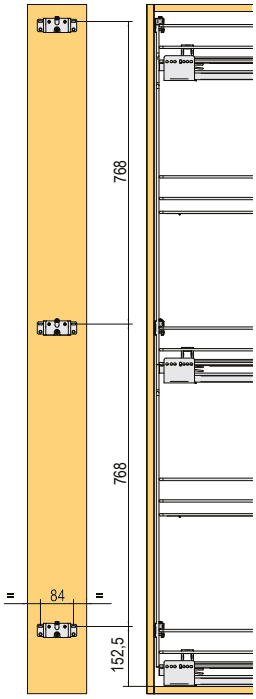

KIEGÉSZÍTŐK

Front rögzítő

kód	korpuszba (mm)	szín
346882	150	szürke

- további front rögzítő két- és többajtós változatokhoz

oldalsó kosarak 150 mm-es korpuszhoz

Kosár 150 mm-es korpuszhoz

- Rejtett teljes kihúzású sín csillapítással
- oldalsó szerelés

Oldalsó duplakosár Standard, króm

kód	korpuszba (mm)	szélesség (mm)	mélység (mm)	magasság (mm)	szerelés
87100	150	107	473	510	jobbos
87101	150	107	473	510	balos
87102	200	157	473	510	jobbos
87103	200	157	473	510	balos

- oldalsó szerelés
- teljes kihúzás csillapítással

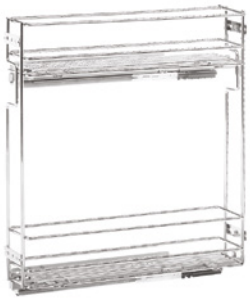

Oldalsó duplakosár Standard, műanyag tálcák

kód	korpuszba (mm)	szélesség (mm)	mélység (mm)	magasság (mm)	szerelés
100265	150	107	473	510	jobbos
100264	150	107	473	510	balos

- átlátszó PVC tálcák, kivehetőek

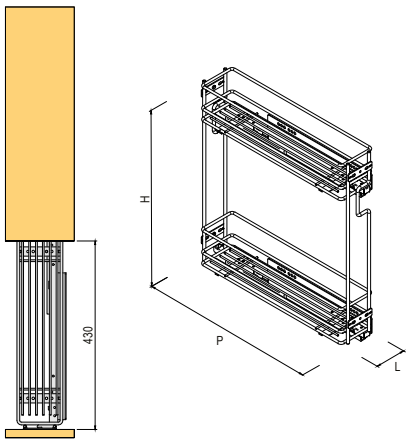

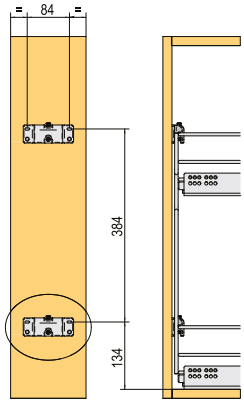

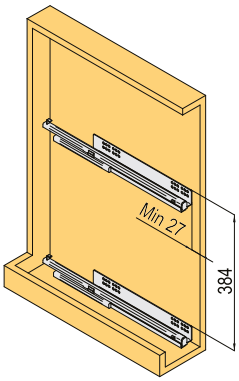

oldalsó kosarak 150 mm-es korpuszhoz

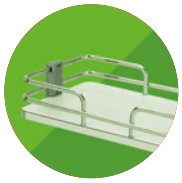

Oldalsó duplakosár Galaxy, teli alj / ovális drót

kód	korpuszba (mm)	szélesség (mm)	mélység (mm)	magasság (mm)	szín	szerelés
306254	150	107	475	531	fehér/króm	jobbos
306253	150	107	475	531	fehér/króm	balos
306256	200	157	475	531	fehér/króm	jobbos
306255	200	157	475	531	fehér/króm	balos
316045	150	107	475	531	antracit	balos
316046	150	107	475	531	antracit	jobbos
316047	200	157	475	531	antracit	balos
316052	200	157	475	531	antracit	jobbos

- a teli alj változat szerinti színben

Oldalsó duplakosár Side Essence, üveg oldallapok

kód	korpuszba (mm)	szélesség (mm)	mélység (mm)	magasság (mm)	szín	szerelés
284608	150	108	477	511	szürke	balos

- átlátszó üveg 8 mm

felső kosarak 150 mm-es korpuszhoz

Felső duplakosár Standard, króm

kód	korpuszba (mm)	szélesség (mm)	mélység (mm)	magasság (mm)	szerelés
100268	150	107	293	510	jobbos
100267	150	107	293	510	balos

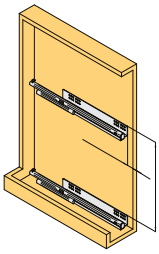

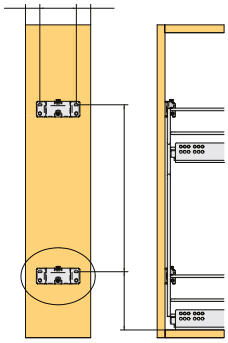

felső kosarak 150 mm-es korpuszhoz

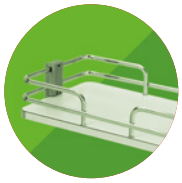

Felső duplakosár Standard, műanyag tálcák

kód	korpuszba (mm)	szélesség (mm)	mélység (mm)	magasság (mm)	szerelés
100270	150	107	293	510	jobbos
100269	150	107	293	510	balos

- átlátszó PVC tálcák, kivehetőek

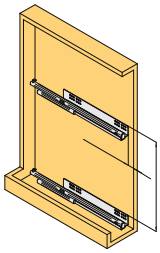

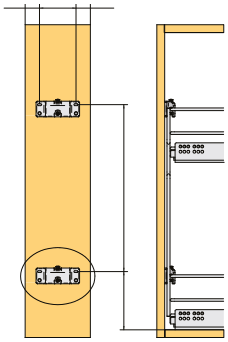

Felső duplakosár Galaxy, teli alj/ovális huzal

kód	korpuszba (mm)	szélesség (mm)	mélység (mm)	magasság (mm)	szerelés
306252	150	107	306	531	jobbos
306251	150	107	306	531	balos

KIEGÉSZÍTŐK

Palackelválasztó

100266	készlet: 4 db

- növeli az üvegek biztonságos elhelyezését
- egyszerű összeszerelés és szétszerelés a PVC-klipeknek köszönhetően

alsó kosarak

Kosár
300 - 400 mm-hez

- Rejtett teljes kihúzású sín csillapítással
- szerelés alulról

Alsó duplakosár Standard, króm

kód	korpuszba (mm)	szélesség (mm)	mélység (mm)	magasság (mm)
87106	300	264	470	520
87107	400	364	470	520
87108	450	414	470	520

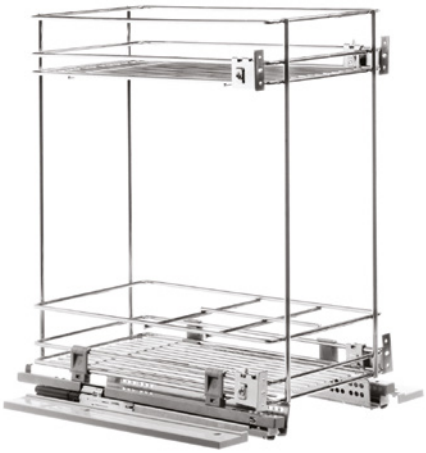

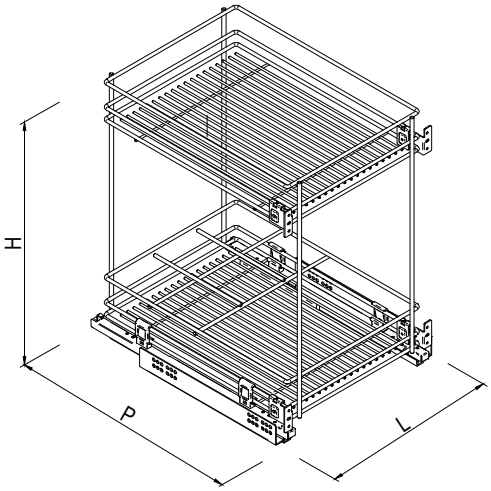

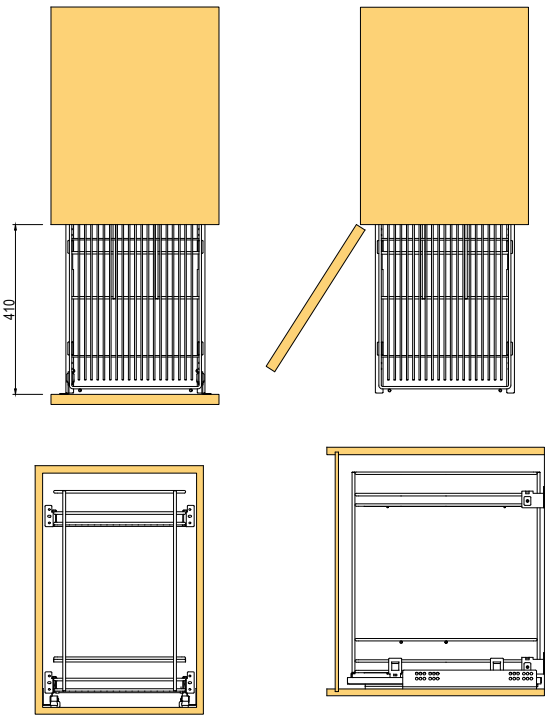

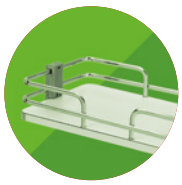

Alsó duplakosár Essence, üvegoldalak

kód	korpuszba (mm)	szélesség (mm)	mélység (mm)	magasság (mm)	szín
306263	300	260/268	475	530	szürke
306264	400	260/368	475	530	szürke

Alsó duplakosár Galaxy, teli alj/ovális huzal

kód	korpuszba (mm)	szélesség (mm)	mélység (mm)	magasság (mm)	szín
316053	300	264	494	506	antracit
306257	300	264	494	506	fehér
306258	400	364	494	506	fehér

Alsó dupla kosár Essco – 306263

Függeszthető program

Ív magasító rúdhoz

kód	leírás
88434	90˚

Kampók

kód	leírás
88439	króm

Magasító rúd

kód	hossz NL (mm)	ø (mm)
88430	450	16
88431	600	16
88432	900	16
88433	1200	16

A szett tartalma:
reling rúd, 2 × rúd tartó, 2 db végzáró és rögzítő tartozék.

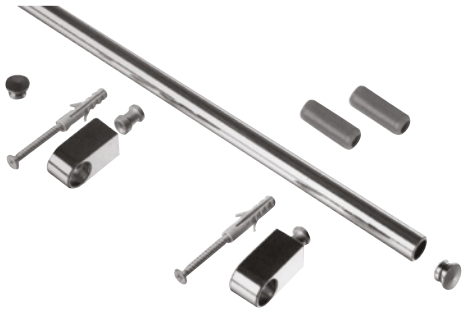

Csepegtető

kód	korpuszba (mm)	szélesség (mm)	mélység (mm)
306249	600	564	260/367
306250	800	764	260/367

- felső szekrényekbe
- mélységszabályozással
- alumínium keret, drót króm
- PVC csepegtetőtálca

Gardrób program

Kihúzható keret csillapított sínnel

kód	külső szélesség (mm)	belső szélesség (mm)	mélység (mm)	magasság (mm)
284626	400–480	320–400	513	58
284627	550–620	470–540	513	58
284628	690–760	610–680	513	58
284629	830–900	750–820	513	58
284630	900–970	820–890	513	58

- golyós teljes kihúzású csillapított fióksín
- szín: alumínium és króm
- keretek kosarak felfüggesztésére, megtalálhatóak a katalógus következő oldalain
- legmegfelelőbb típust a kosár és akasztók szélessége, valamint a keret belső szélessége szerint választja ki

Nadrágtartó

kód	szélesség (mm)	mélység (mm)	magasság (mm)
88505	479	510	103
88575	755	510	103

- kihúzható keretbe való függesztéshez
- alkalmas nadrágok és szoknyák felakasztására

Ruha kosarak

kód	szélesség (mm)	mélység (mm)	magasság (mm)
88566	305	510	151
88528	410	510	151
88529	490	510	151
88530	730	510	151

- kihúzható keretbe való függesztéshez
- kis ruhák tárolására alkalmas: zoknik, fehérneműk stb.

kosarak a keretekbe és egyéb betétek

Cipőtartó

kód	szélesség (mm)	mélység (mm)	magasság (mm)
88531	380	510	200
88536	460	510	200

- drót polc állítható keretbe csúszásgátló bevonattal
- rögzítőelemekkel

PVC tálca

kód	szélesség (mm)	mélység (mm)	magasság (mm)
88533	240	508	85
88534	320	508	85

- áttetsző műanyag kis tárgyakhoz

Átlátszó tálca

kód	szélesség (mm)	mélység (mm)	magasság (mm)
88548	98	440–520	43

- áttetsző műanyag
- kis tárgyakhoz
- szétcsúsztatható

TARTOZÉKOK

Műanyag rögzítők kosárra

kód	leírás
87824P	készlet: 4 db

- tartalék

Keret felerősítő konzol

kód	szélesség (mm)	mélység (mm)	magasság (mm)	szín
87878A	52	335	78	alumínium

- kerethez csillapított sínnel
- akkor használja, ha a korpusz szélesebb, mint a keret maximális lehetséges szélessége, vagy amikor a keretet a polc alá szereli (lásd a fényképet)

cipőtartók, fogasok

Fogas nadrágokhoz és szoknyákhoz

kód	szélesség (mm)	mélység (mm)	magasság (mm)
284631	260	500	260

Cipőpolc

kód	szélesség (mm)	mélység (mm)	magasság (mm)
284635	275	515	565

- golyós teljes kihúzású fióksín (csillapítás nélkül)
- szín alumínium/króm
- univerzális jobbos-balos változat

Dupla polc

kód	szélesség (mm)	mélység (mm)	magasság (mm)
284634	275	515	565

- golyós teljes kihúzású fióksín (csillapítás nélkül)
- szín alumínium/króm
- univerzális jobbos-balos változat

Kihúzható fogas vállfákhoz

kód	szélesség (mm)	mélység (mm)	magasság (mm)
284633	50	500	175

- golyós teljes kihúzású fióksín (csillapítás nélkül)
- szín alumínium/króm
- univerzális jobbos-balos változat

Öv és nyakkendő tartó

kód	szélesség (mm)	mélység (mm)	magasság (mm)
284632	165	500	50

- golyós teljes kihúzású fióksín (csillapítás nélkül)
- szín alumínium/króm
- univerzális jobbos-balos változat

Ruharúd

kód	szélesség (mm)	mélység (mm)	magasság (mm)	teherbírás (kg)
315969	500–750	168	806	12
315970	750–1250	168	806	12

- ruhaliftek csillapítással
- műanyag matt szürkében

TARTOZÉKOK

Távtartó alátétek

kód	ø (mm)	magasság (mm)
315971	148	16

- 16 mm távolság
- 2 db a csomagolásban

nyakkendő, öv és nadrágtartók

Kihúzható nyakkendő és övtartó

kód	szín	szélesség (mm)	min. magasság (mm)	mélység (mm)
JU010	szürke	81	81	450

- részleges kihúzású sín (műanyag kerekek)
- teherbírás max. 5 kg

Kihúzható nadrágtartó

kód	szín	szélesség (mm)	min. magasság (mm)	mélység (mm)
JU011	szürke	215	81	450

- részleges kihúzású sín (műanyag kerekek)
- teherbírás max. 5 kg

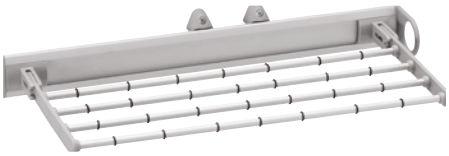

Nadrágtartó

kód	szín	szélesség (mm)	min. magasság (mm)	mélység (mm)
229402	króm	375	93	470

- golyós teljes kihúzású fióksín csillapítás nélkül
- nadrágok és szoknyák felakasztására

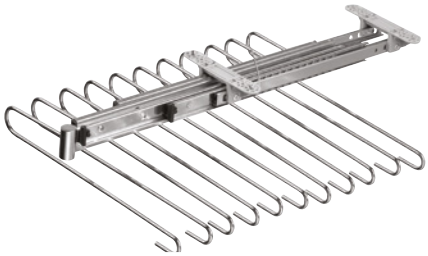

Szennyeskosarak

kód	szélesség (mm)	magasság (mm)	mélység (mm)	szín
36197	440	520	290	fehér
36198	290	520	290	fehér
36195	250	450	265	fehér

36197

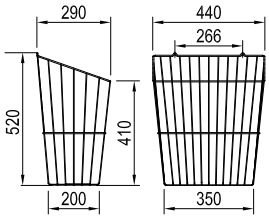

36198

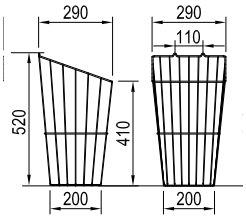

36195

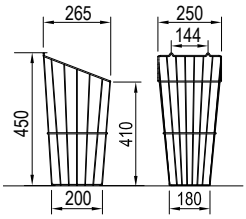

kihúzható ruhakosarak

N Drótkosár keretben, csillapított kihúzással

kód	méretek (szélesség mélység × magasság mm)	korpuszhoz
399805	564 × 420 × 140	600
399806	664 × 420 × 140	700
399807	764 × 420 × 140	800
399808	864 × 420 × 140	900

N Fonott kosár keretben, csillapított kihúzással

kód	méretek (szélesség × mélység × magasság mm)	korpuszhoz
399809	564 × 420 × 140	600
399810	664 × 420 × 140	700
399811	764 × 420 × 140	800
399812	864 × 420 × 140	900

nyakkendő, öv és nadrágtartók

N Ékszertartó betét egy csillapított kihúzású keretben

kód	méretek (szélesség × mélység × magasság mm)	korpuszhoz
400320	564 × 420 × 61	600
400321	664 × 420 × 61	700
400322	764 × 420 × 61	800
400323	864 × 420 × 61	900

N Nadrágtartó csillapított kihúzású keretben

kód	méretek (szélesség × mélység × magasság mm)	korpuszhoz	sínek / rudak száma
400324	564 × 420 × 56	600	7
400325	664 × 420 × 56	700	9
400326	764 × 420 × 56	800	11
400327	864 × 420 × 56	900	13

kihúzható cipőtartó, lehajtható ruharúd

N Cipőtartó csillapított kihúzású keretben

kód	méretek (szélesség × mélység × magasság mm)	korpuszhoz
400328	564 × 420 × 160	600
400329	664 × 420 × 160	700
400330	764 × 420 × 160	800
400331	864 × 420 × 160	900

N Ruhalift ruharúd

kód	méretek (szélesség × mélység × magasság mm)	korpuszhoz
400332	564/764 × 808 × 140	600–800
400333	764/964 × 808 × 140	800–1000

forgó cipőtartó, fogasok, széf

N Forgó cipőtartó

kód	méretek (szélesség × magasság × mélység mm)	polcok száma
400334	718 × (1155–1255) × 360	6
400335	718 × (1425–1525) × 360	8
400336	718 × (1695–1795) × 360	10

N Kihúzható fogasok

kód	méretek (szélesség × magasság × mélység mm)	használat
400337	350 × 145 × 425	nadrágok
400338	54 × 137 × 425	vállfák

N Széf

kód	méretek (szélesség × mélység × magasság mm)	zár típus
400339	400 × 150 × 480	ujjlenyomat

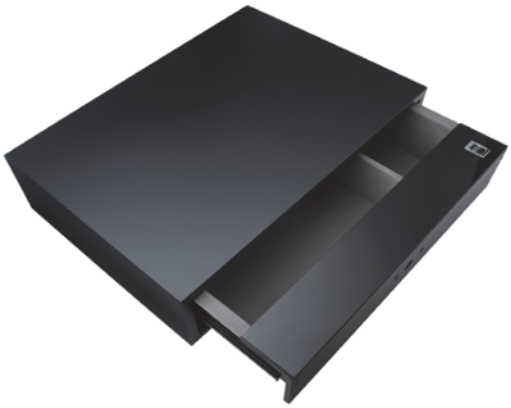

kihúzható kosarak

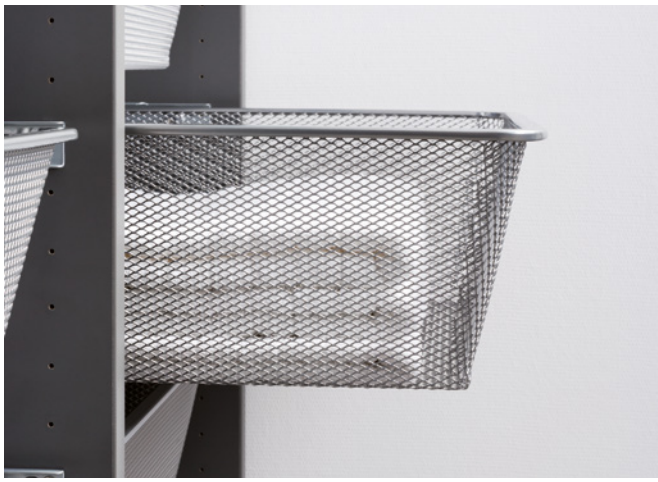

Ruháskosarak

Kosarak Mesh – Flex

a Flex műanyag sínhez

kód	korpuszhoz (mm)	szélesség (mm)	mélység (mm)	magasság (mm)	szín
351019	400	336	494	160	fehér
351020	500	436	494	160	fehér
351021	600	536	494	160	fehér
351022	800	736	494	160	fehér
351023	1000	936	494	160	fehér
351024	400	336	494	160	antracit
351025	500	436	494	160	antracit
351026	600	536	494	160	antracit
351027	800	736	494	160	antracit
351028	1000	936	494	160	antracit

❗ a kosárhoz meg kell vásárolni a FLEX fióksínt (kód 351098 – 351102, a korpusz színe és vastagsága szerint)

Kosarak Mesh – Roller

Roller kerekes fióksínhez

kód	korpusz szélességhez (mm)	szélesség (mm)	mélység (mm)	magasság (mm)	szín
351034	400	336	494	160	fehér
351035	500	436	494	160	fehér
351036	600	536	494	160	fehér
351037	800	736	494	160	fehér
351038	1000	936	494	160	fehér
351039	400	336	494	160	antracit
351040	500	436	494	160	antracit
351041	600	536	494	160	antracit
351042	800	736	494	160	antracit
351043	1000	936	494	160	antracit

❗ a kosárhoz a Roller síneket kell megvásárolni (kód 351104 – 351108, a korpusz színe és vastagsága szerint)

Drótkosár – Flex
a Flex műanyag kihúzáshoz

kód	korpusz szélességhez (mm)	szélesség (mm)	mélység (mm)	magasság (mm)	szín
351049	400	336	494	85	fehér
351050	500	436	494	85	fehér
351051	600	536	494	85	fehér
351058	400	336	494	175	fehér
351059	500	436	494	175	fehér
351060	600	536	494	175	fehér
351061	800	736	494	175	fehér
351062	1000	936	494	175	fehér

❗ a kosárhoz a FLEX síneket kell megvásárolni (16 mm 351098 kód, 18 mm 351101 kód)

Drótkosár – Roller
Roller kerekes fióksínhez

kód	korpusz szélességhez (mm)	szélesség (mm)	mélység (mm)	magasság (mm)	szín
351073	400	336	494	85	fehér
351074	500	436	494	85	fehér
351075	600	536	494	85	fehér
351082	400	336	494	175	fehér
351083	500	436	494	175	fehér
351085	600	536	494	175	fehér
351086	800	736	494	175	fehér
351087	1000	936	494	175	fehér

❗ a kosárhoz a Roller síneket kell megvásárolni (16 mm 351104 kód, 18 mm 351107)

Műanyag FLEX sín

kód	korpusz szélességhez (mm)	szélesség (mm)	mélység (mm)	magasság (mm)	szín
351098	16	40	338	45	fehér
351099	16	40	338	45	antracit
351101	18	40	338	45	fehér
351102	18	40	338	45	antracit

Roller kerekes sín

kód	korpusz szélességhez (mm)	szélesség (mm)	mélység (mm)	magasság (mm)	szín
351104	16	26	472	26	fehér
351105	16	26	472	26	antracit
351107	18	26	472	26	fehér
351108	18	26	472	26	antracit

Ruhaliftek

kód	szín	szélesség (mm)	magasság min. (mm)	mélység (mm)
132226	fekete/króm	690–920	880	250
132227	RAL9006 / alumínium	690–920		
317509	fehér	690–920		
JU001	fekete/króm	890–1 250		
JU002	RAL9006 / alumínium	890–1 250		
317510	fehér	890–1 250		

- felhajtott helyzetbe való visszatérésnél csillapítással
- teherbírás max. 10 kg
- a rúd mérete belső korpusz méretre vonatkozik

132226

317509

JU002

Ruhaliftek

kód	leírás	teherbírás (kg)	méret (mm)	szín
284646	egykarú lift/L	12	415–515	szürke / króm
288109	egykarú lift/P			szürke / króm
100730	kétkarú lift 700	15	750–1150	szürke / króm

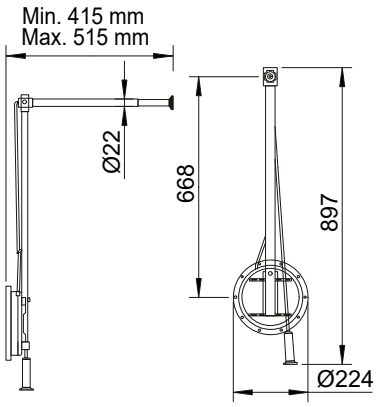

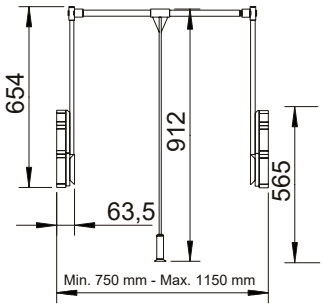

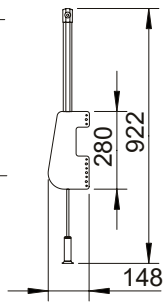

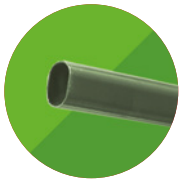

Ovális ruharúd

kód	D (mm)	H (mm)	L (mm)	felület
193150	15	22	2000	króm
15512	15	30	3 000	króm
120405	15	30	2000	króm
15500	15	22	3 000	króm
313755	15	30	2900	alumínium elox
352914	15	30	3000	fehér

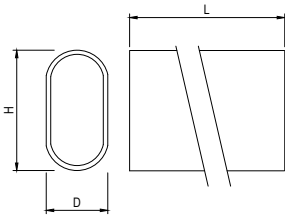

Ovális ruharúd tartó

kód	D (mm)	H (mm)	L (mm)	felület	anyag
15505	15,3	16	32	króm	cink
314029	15,3	16	32	króm	acél
344270	15,3	16	32	ezüst	cink

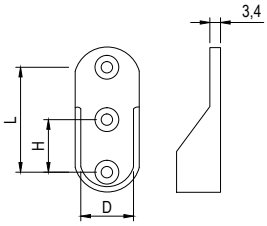

Ovális ruharúd csapokkal

kód	D (mm)	H (mm)	L (mm)	felület
349588	15,2	32	43,6	ezüst
352928	15,2	32	45	króm

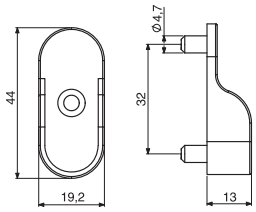

Felülre csavarozható ruharúd tartó

kód	H (mm)	H1 (mm)	L (mm)	A (mm)	A1 (mm)	A2 (mm)	felület
15541	15,5	20	71	30,5	29	4	króm

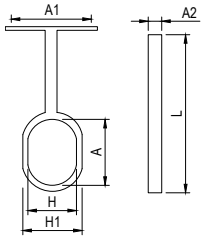

Felülre csavarozható zárt ruharúd tartó

kód	H (mm)	H1 (mm)	L (mm)	A (mm)	A1 (mm)	A2 (mm)	felület
355870	16,5	19,8	70	31,8	35	6	króm

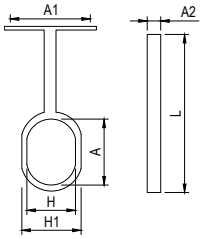

Ovális ruharúd tartó polc alá csavarozáshoz

kód	D (mm)	A (mm)	L (mm)	felület
355869	15	41	64	króm

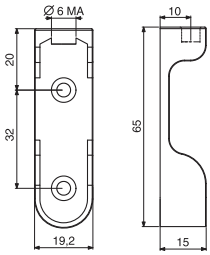

Ovális ruharúd tartó, műanyag

kód	szín
352496	bükk
352497	fehér
352498	barna

Kerek ruhatartó rúd

kód	ø (mm)	hossz (mm)	fal vastagság (mm)	felület
284647	25	3 000	1	króm
15513	25	3 000	0,7	króm
352913	25	3 000	0,7	fehér

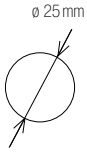

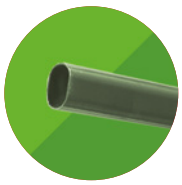

Kerek ruharúd tartó

kód	felület	anyag
15514	króm	acél
343059	króm	cink

- ø 25 mm

Kerek ruharúd tartó – műanyag

kód	szín
129759	fehér
129760	barna
129758	fekete
100185	bükk
101199	tölgy
101202	éger

- ø 25 mm

Kihúzható fogas vállfákhoz

kód	hossz (mm)	magasság (mm)	szélesség (mm)
284653	300	62	50
284654	350		
284655	400		
284656	450		

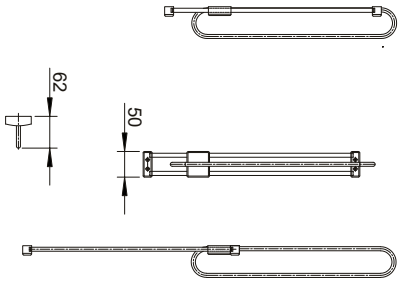

- masszív acélhuzalból gyártva
- fekete PVC és króm elegáns kombinációja
- alkalmazható nagyobb terhelésnél, megfelel az extra teherbírású követelményeknek is

Kihúzható ruha fogas – nikkel bevonat

kód	hossz (mm)
352003	250
352004	300
352005	350
352006	400
352007	450
352008	500

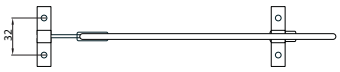

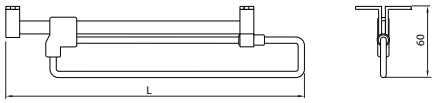

DUO LIFT 10

kód	Hettich kód	leírás
104355	9079878	Kétoldalú szerelés a korpuszra

- teherbírás 10 kg
- szélesség teleszkópos beállítása 750 – 1170 mm szélességű korpuszokhoz
- szerelés a 32-es rendszerben
- ruharúd krómozott acélból
- test, lehajtható kar, műanyag és acél, alumínium színű kivitelben

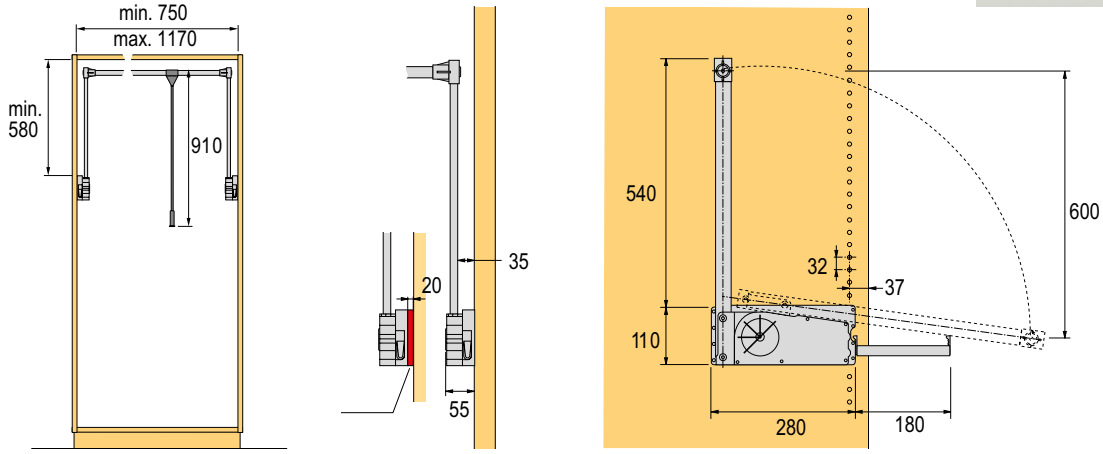

DUO LIFT 18

kód	Hettich kód	leírás
119204	9079882	kétoldalú szerelés a korpuszra

- teherbírás 12 – 18 kg
- szélesség teleszkópos beállítása 750 – 1150 mm szélességű korpuszokhoz
- szerelés a 32-es rendszerben
- rugóerő beállítása 4 fokozatban: 12 – 14 – 16 – 18 kg
- ruharúd krómozott acélból
- test, lehajtható kar, műanyag és acél, alumínium színű kivitelben

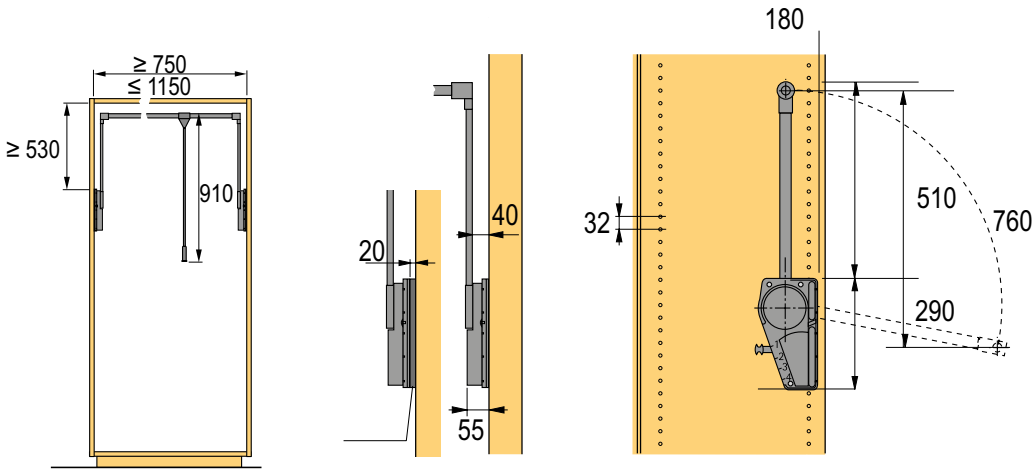

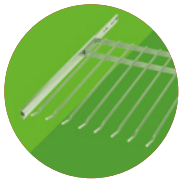

Ruharúd

kód	Hettich kód	hossz (mm)
107529	47615	2000

- acél, fényes króm

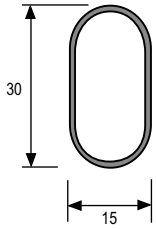

Ruharúd

kód	Hettich kód	hossz (mm)
107988	9079590	3000

- anyag vastagság 1,2 mm
- eloxált alumínium

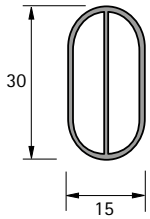

Ruharúd tartó SL 322

kód	Hettich kód	leírás
106469	70664	csavarozásra

- nyllás távolság 32 mm
- nikkelezett cinköntvény

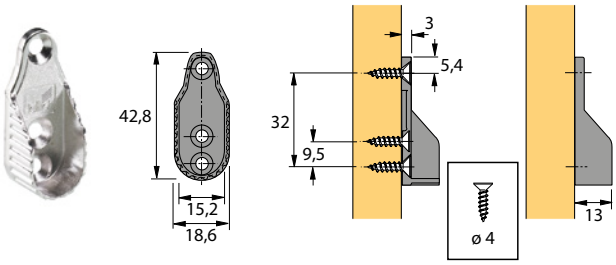

Ruha rúd hossza = hasznos korpusz szélesség – 7 mm

Ruharúd tartó SL 786

kód	Hettich kód	leírás
119133	70668	polc alá csavarozáshoz

- speciális csavarokkal M6 × 25
- 2 nyllás az oldalra rögzítéshez
- nikkelezett cinköntvény

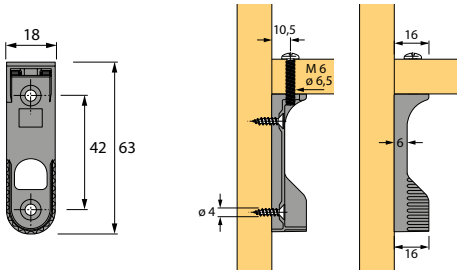

Ruha rúd hossza = hasznos korpusz szélesség – 13 mm

Átmenő csavaros ruharúd tartó SL 781

kód	Hettich kód	leírás
107739	70676	polc alá csavarozáshoz

- speciális csavarokkal M6 × 25
- nikkelezett cinköntvény

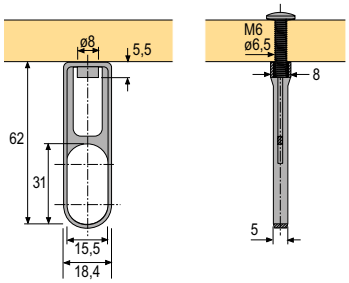

ruharudak, kihúzható fogasok

Nyakkendőtartó

kód	Hettich kód	hossz (mm)
104298	48890	300

- nikkelezett acél

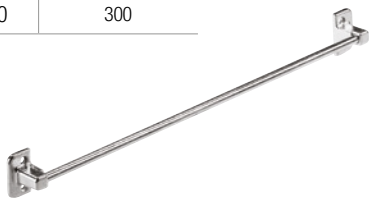

Fogas vállfákhoz Quadro sínnel

kód	Hettich kód	teherbírás (kg)
103999	9136277	25

- polc alatti telepítéshez
- korpusz mélysége min. 400 mm
- Quadro sín: acél ezüst színű lakkal
- akasztó: nikkelezett acél

Kihúzható nadrágtartó

a korpusz oldalai közötti szereléssel

Ezüst

kód	Hettich kód	szélesség (mm)	mélység (mm)	magasság (mm)	a függesztő rudak száma	korpusz szélességhez (mm)
107712	9079960	551	500	37	9	600
153846	9079962	735			13	800
107734	9079963	935			16	1000

A polc alatti szereléssel

ezüst színű

kód	Hettich kód	szélesség (mm)	mélység (mm)	magasság (mm)	a függesztő rudak száma	korpusz szélességhez (mm)
209370	9132881	436	500	82	7	500
119195	9079964	556			9	600
153640	9079968	741			13	800
107758	9079971	941			16	1000

A csomag a klasszikus nyitású ajtókkal ellátott korpuszok távtartó elemeit is tartalmazza, azok számát és vastagságát a táblázatban találja.

korpusz oldalfalának vastagsága (mm)	korpusz szélességhez (mm)			
	500	600	800	1000
16	2 ×16	2 ×16	4 ×16	4 ×16
18	2 ×12	2 ×12	2 ×16 + 2 ×12	2 ×16 + 2 ×12
19	-	-	2 ×14 + 2 ×12	2 ×14 + 2 ×12

spaceflexx
CLEVER STORAGE